# ÉCLATÉ PIÈCES - YARD-MAN

**Type de matériel :** TRACTEUR DE PELOUSE

**Modèle :** HN 7180

**N° de production :** 13DT794N643

**Année :** 2000

## Tableau de bord

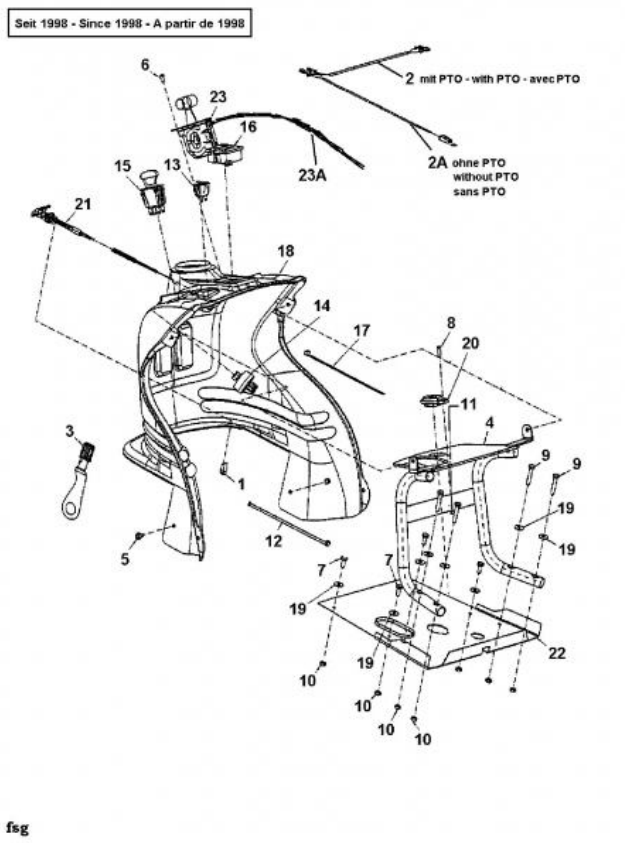


| Repère | Référence | | Désignation |
|---|---|---|---|
| 1 | 17782 | | RENFORT : CÂBLE DE STARTER |
| 5 | 710-0599 | CLIQUEZ ICI | VIS A SIX PANS CREUX |
| 6 | 710-0779A | | VIS |
| 7 | 710-1389 | | VIS |
| 10 | 712-0633 | | ECROU |
| 11 | 712-0675 | | ECROU |
| 12 | 725-0157 | | COLLIER DE SERRAGE3/16X0.5X7.4 |
| 13 | 725-0634 | CLIQUEZ ICI | COMMUTATEUR |
| 14 | 725-1396A | | CONTACTEUR A CLE 6 FICHES |
| 15 | 725-1716A | | CONTACTEUR DE PTO |
| 19 | 736-0685 | | RONDELLE |
| 21 | ZUR ZEIT NICHT LIEFERBAR | | CÂBLE BOWDEN POUR DÉMARREUR CL. 29"LG |
| 23A | 746-1016 | CLIQUEZ ICI | CABLE ACCELERATEUR |

Cultivez votre univers

# Goulotte d'éjection

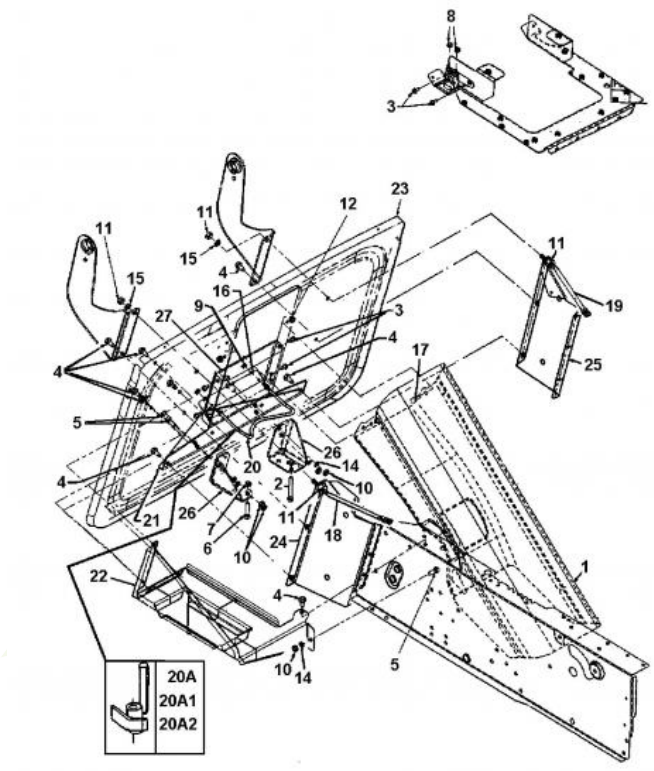


fsg

| Repère | Référence | | Désignation |
|---|---|---|---|
| 2 | 710-0395 | | VIS HHCS:5/16-18:2.25:GR2:STD |
| 3 | 710-0599 | CLIQUEZ ICI | VIS A SIX PANS CREUX |
| 4 | 710-0604A | CLIQUEZ ICI | VIS 5/16-18:0.625 |
| 5 | 710-3008 | | VIS 5/16-18:.75:GR5:STD |
| 6 | 710-3083 | | VIS HEXAGONALE |
| 7 | 712-0158 | | ECROU EX AF-43064 |
| 8 | 712-0271 | CLIQUEZ ICI | ECROU 1/4-20"+ DISQUE DENTE |
| 9 | 712-3006 | CLIQUEZ ICI | ECROU HEXAGONAL |
| 10 | 712-3010 | CLIQUEZ ICI | ECROU HEX. 5/16-18:GR5 |
| 11 | 712-3017 | CLIQUEZ ICI | ECROU HEXAGONAL |
| 12 | 712-3027 | CLIQUEZ ICI | ECROU HEXAGONAL 1/4-20:GRF |
| 14 | 736-0119 | CLIQUEZ ICI | RONDELLE |
| 15 | 24.8190.22 | | RONDELLE DE BLOCAGE DIN N |
| 16 | 736-0329 | | RONDELLE GROWER |
| 17 | 738-0952A | | VIS .375x.125:1/4-20 |
| 20A2 | 712-0691 | CLIQUEZ ICI | ECROU HEXAGONAL |

NHP Motoculture
Cultivez votre univers

# Embrayage électromagnétique, poulie de courroie trapézoïdale du moteur

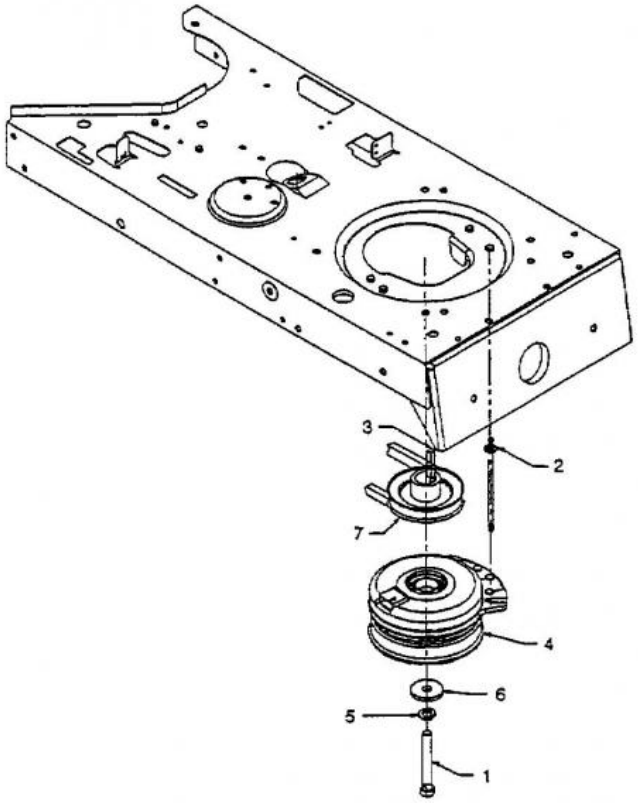


| Repère | Référence | | Désignation |
|---|---|---|---|
| 1 | 710-3157A | | VIS HEX HHCS:7/16-20:3.25GR5 |
| 2 | 711-1239 | CLIQUEZ ICI | GUIDE COURROIE |
| 3 | 714-0118 | | CLAVETTE |
| 4 | 717-1459 | CLIQUEZ ICI | EMBRAYAGE ELECTROMAGNETIQUE |
| 5 | 736-0171 | CLIQUEZ ICI | RONDELLE GROWER |
| 6 | 736-3082A | | RONDELLE |
| 7 | 756-0978B | CLIQUEZ ICI | POULIE:MOTEUR:ELEC PTO |

NHP Motoculture
Cultivez votre univers

# Transmission

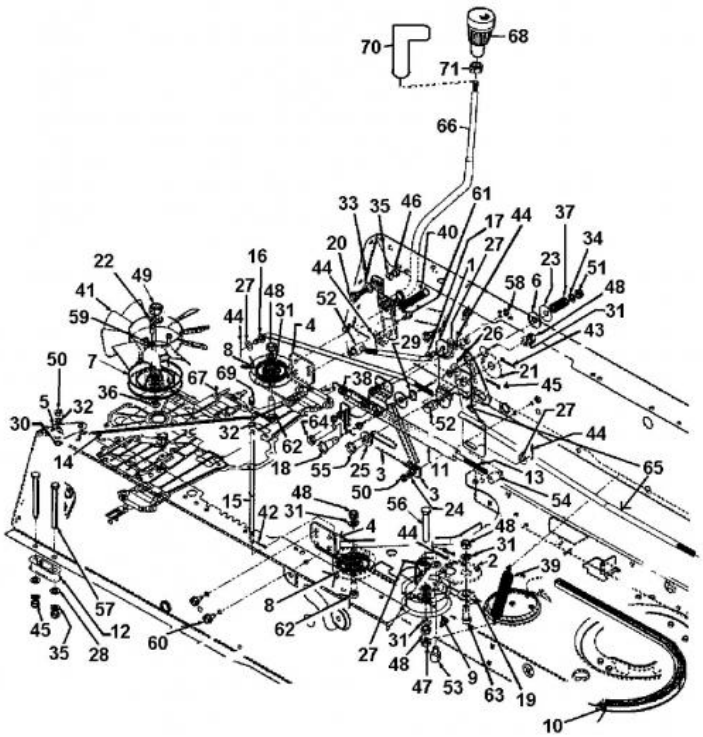

fsg

| Repère | Référence | | Désignation |
|---|---|---|---|
| 8 | 756-1035A | CLIQUEZ ICI | POULIE |
| 9 | 756-04224 | CLIQUEZ ICI | POULIE TENDEUR |
| 10 | 754-0125A | CLIQUEZ ICI | COURROIE TRANSMISSION HYDRO |
| 12 | 748-0334 | | ENTRETOISE |
| 18 | 738-0430 | | VIS |
| 19 | 738-0347 | CLIQUEZ ICI | RONDELLE ¡ EMB. .625IDx.169 |
| 20 | 738-0296 | | AXE EPAULE |
| 22 | 736-0921 | | RONDELLE GROWER |
| 23 | 736-0331 | CLIQUEZ ICI | RONDELLE CONIQUE |
| 24 | 736-0329 | | RONDELLE GROWER |
| 25 | 736-0326 | | RONDELLE .510 X 1.0.125 |
| 26 | 736-0300 | CLIQUEZ ICI | RONDELLE |
| 27 | 736-0278 | | RONDELLE |
| 28 | 736-0264 | | RONDELLE: .330 x.630 x.0635 |
| 29 | 736-0232 | | RONDELLE |
| 30 | 736-0222 | | RONDELLE |
| 31 | 736-0169 | CLIQUEZ ICI | BAGUE ÜLASTIQUE |
| 32 | 736-0142 | | RONDELLE PLATE 1/4X.500X . 063 |
| 33 | 736-0141 | | RONDELLE |
| 34 | 736-0140 | | RONDELLE .385 ID X .62 OD |
| 35 | 736-0119 | CLIQUEZ ICI | RONDELLE |

NHP Motoculture
Cultivez votre univers

| Repère | Référence | | Désignation |
|---|---|---|---|
| 36 | 732-0729 | CLIQUEZ ICI | CIRCLIP |
| 38 | 732-0716D | CLIQUEZ ICI | RESSORT |
| 39 | 732-0478 | CLIQUEZ ICI | RESSORT 6.12 LG |
| 40 | 732-0429A | CLIQUEZ ICI | RESSORT |
| 41 | 731-1449A | CLIQUEZ ICI | HELICE DE REFROIDISSEMENT |
| 43 | 714-0115 | CLIQUEZ ICI | GOUPILLE FENDUE 1/8 x 1.0 |
| 44 | 714-0111 | CLIQUEZ ICI | GOUPILLE FENDUE 3/32:1.0" |
| 45 | 714-0104 | CLIQUEZ ICI | GOUPILLE |
| 46 | 712-3010 | CLIQUEZ ICI | ECROU HEX. 5/16-18:GR5 |
| 47 | 712-3000 | | ECROU 3/8-16 GR.B CTRLK |
| 48 | 712-0798 | CLIQUEZ ICI | ECROU HEXAGONAL |
| 49 | ZUR ZEIT NICHT LIEFERBAR | | 6KT-Écrou:1/2-20:GR2 |
| 50 | 712-0287 | | ECROU HEXAGONAL 1/4-20:GR2 |
| 51 | 712-0116 | CLIQUEZ ICI | ECROU HEXAGONAL: 3/8-24:GR5: |
| 53 | 711-1155 | | AXE |
| 54 | 711-0677 | | FUSEAU D'ÜCROU - EX 711-0611 |
| 55 | 711-0332 | CLIQUEZ ICI | GOUJON ¡ ÜPINGLER .50X.78 LG |
| 57 | 710-3056 | | VIS |
| 58 | 710-1189 | | VIS HEXAGONALE |
| 59 | 710-3007 | | VIS HEXAGONALE |
| 60 | 710-0607 | CLIQUEZ ICI | VIS HEX.TT5/16-18:.500HXINDWSh |
| 61 | 710-0599 | CLIQUEZ ICI | VIS A SIX PANS CREUX |
| 62 | 710-0520 | | VIS HEX.:3/8-16:1.50:GR5:STD |
| 63 | 710-0514 | CLIQUEZ ICI | VIS HEX.:3/8-16:1.00:GR5:STD |
| 64 | 710-0151 | | VIS HEXAGONALE |
| 66A | 712-3008 | | ECROU HEXAGONAL |
| 66A | 712-3008 | | ECROU HEXAGONAL |
| 68A | 631-0009A | | POIGNEE |
| 68A | 631-0009A | | POIGNEE |
| 69 | 720-0238 | | POIGNEE |

NHP Motoculture
Cultivez votre univers

## Indicateur de niveau

**196-100-678**

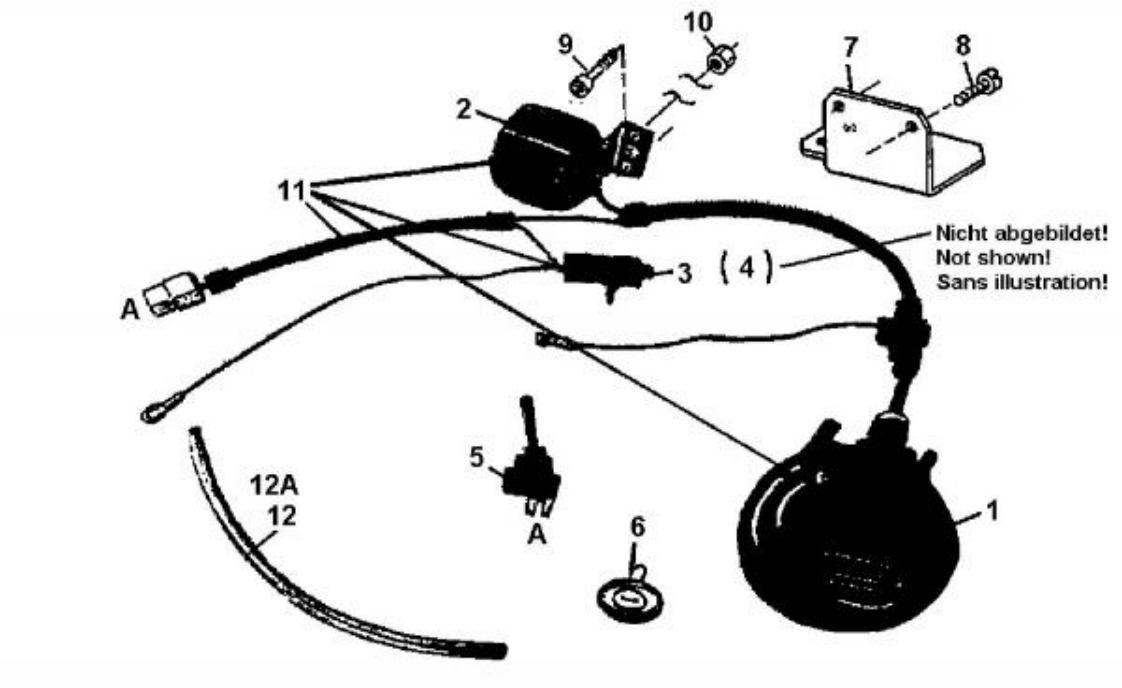


fsg

| Repère | Référence | Désignation |
|---|---|---|
| 2 | 725-1802 | AVERTISSEUR SONNOR |
| 5 | 725-1803 | SECURITE REMPLISSAGE DE BAC |
| 9 | 23.5421.91 | VIS |
| 10 | 712-0675 | ECROU |
| 12a | 736-0685 | RONDELLE |

NHP Motoculture
Cultivez votre univers

## Limiteur de gaz

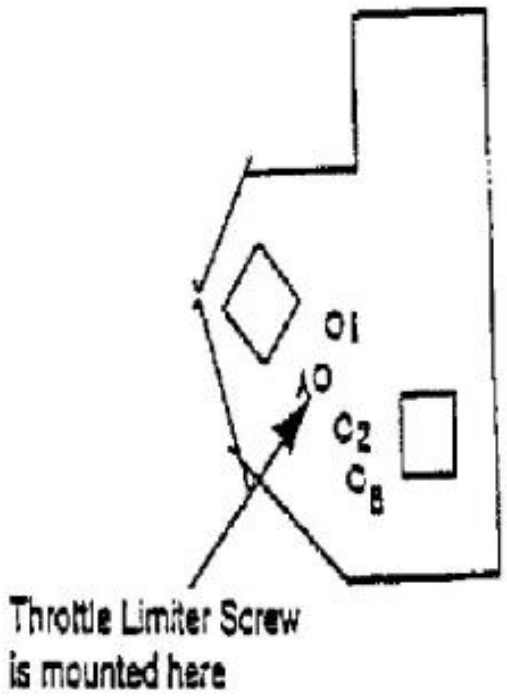


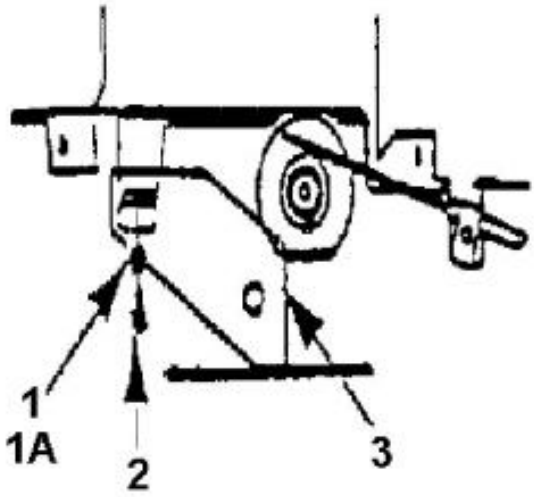


fsg

| Repère | Référence | Désignation |
|---|---|---|
| 1 | 736-0400 | RONDELLE PLATE .194x.62x.063 |
| 2 | 710-0899A | VIS HEXAGONALE |

NHP Motoculture
Cultivez votre univers

# Panier de ramassage d'herbe

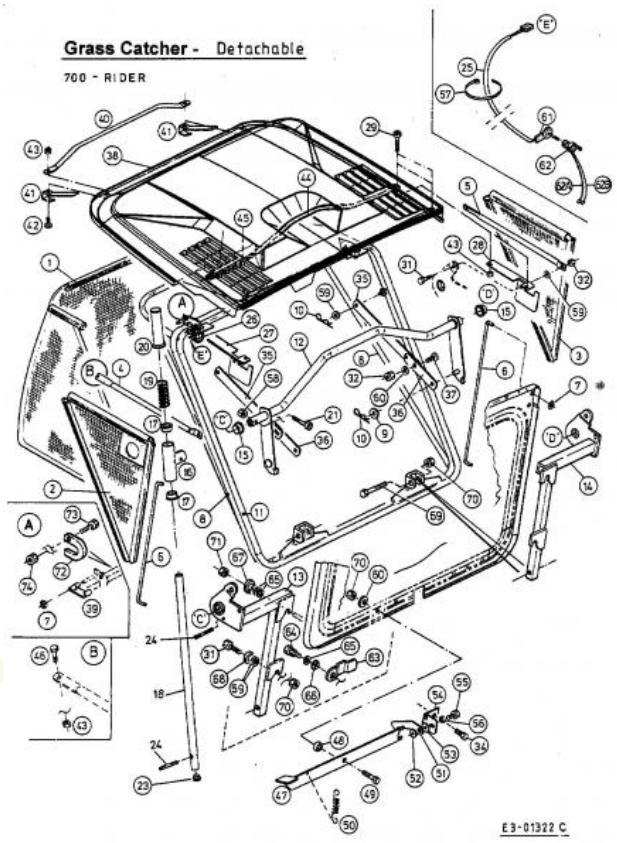


| Repère | Référence | | Désignation |
|---|---|---|---|
| 9 | 736-0734 | | RONDELLE |
| 10 | 714-0101 | | GOUPILLE ¡ RESSORT:.08 x 1,42" |
| 17 | 750-1107 | | DOUILLE A EMBASE |
| 19 | 732-0885 | | RESSORT DE COMPRESSION D2 De25LO63 |
| 20 | 720-0301 | | POIGNEE |
| 23 | 720-0345 | | BOUCHON GPN 320 GL |
| 26 | 725-3166 | | SECURITE |
| 27 | 783-0498637 | | SUPPORT DROIT |
| 29 | 710-1389 | | VIS |
| 31 | 710-1682 | | VIS |
| 32 | 712-0692 | CLIQUEZ ICI | ECROU HEXAGONAL 24.1426.18 |
| 32 | 712-0692 | CLIQUEZ ICI | ECROU HEXAGONAL 24.1426.18 |
| 34 | 710-0817 | | VIS HEXAGONALE |
| 39 | 731-2002 | | LEVIER CONTACT NOIR |
| 41 | 783-0919-Z | | SUPPORT PROTECTION |
| 42 | 710-1726 | | VIS |
| 43 | 712-0691 | CLIQUEZ ICI | ECROU HEXAGONAL |
| 43 | 712-0691 | CLIQUEZ ICI | ECROU HEXAGONAL |
| 46 | 710-1724 | | VIS |
| 48 | 750-1105 | | ENTRETOISE |
| 49 | 710-1683 | | VIS HEX.:M8x30 DIN 933-8.8 |
| 51 | 783-0494 | | CROCHET BAC N 1998 |

NHP Motoculture
Cultivez votre univers

| Repère | Référence | Désignation |
|---|---|---|
| 52 | 712-0627 | ECROU HEXAGONAL ZINGUE |
| 53 | 736-0701 | RONDELLE |
| 53 | 736-0701 | RONDELLE |
| 55 | 710-1681 | VIS ¡ SIX PANS CREUX |
| 56 | 736-0649 | RONDELLE GROWER DIN 127 |
| 57 | 725-0157 | COLLIER DE SERRAGE3/16X0.5X7.4 |
| 59 | 736-0700 | RONDELLE A8.4 DIN 125 |
| 62 | 625-0177A | DOUILLE |
| 62 | 625-0177A | DOUILLE |
| 62 | 625-0177A | DOUILLE |
| 64 | 738-0296 | AXE EPAULE |
| 65 | 736-0140 | RONDELLE .385 ID X .62 OD |
| 66 | 736-0141 | RONDELLE |
| 67 | 738-0347 CLIQUEZ ICI | RONDELLE ¡ EMB. .625IDx.169 |
| 68 | ZUR ZEIT NICHT LIEFERBAR | DOUILLE DE GUIDAGE:Ò.625 x Ò.324 |
| 69 | 710-1684 | VIS A SIX PANS CREUX |
| 71 | 712-3017 CLIQUEZ ICI | ECROU HEXAGONAL |
| 73 | 710-1690 | VIS |

NHP Motoculture
Cultivez votre univers

# Hydrostat 618-0262

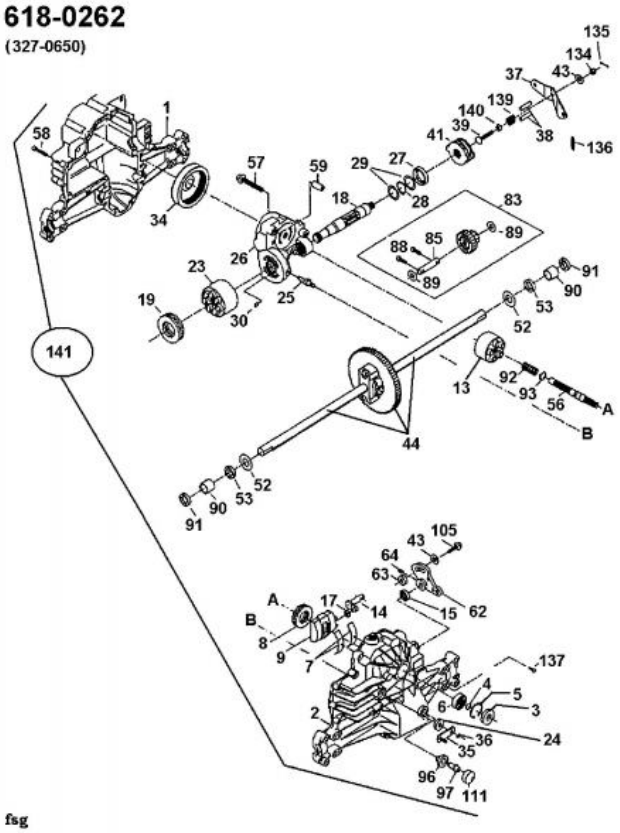


| Repère | Référence | | Désignation |
|---|---|---|---|
| 3 | 90080000128 | | JOINT |
| 8 | HG-50551P | CLIQUEZ ICI | PALIER DE BUTEE |
| 13 | HG-70331 | CLIQUEZ ICI | BLOC CYLINDRE CPL. |
| 15 | HG-9008-0126 | CLIQUEZ ICI | LEVRE D ETANCHEITE |
| 27 | HG-45075 | CLIQUEZ ICI | JOINT |
| 34 | HG-50990 | CLIQUEZ ICI | FILTRE A HUILE |
| 43 | 736-0371 | | RONDELLE 1.344XA .875" |
| 44 | HG-70131 | CLIQUEZ ICI | DIFFERENTIEL COMPLET |
| 52 | HG-44875 | CLIQUEZ ICI | RONDELLE |
| 53 | HG-45076P | CLIQUEZ ICI | BAGUE D'ETANCHEITE |
| 58 | HG-44876 | CLIQUEZ ICI | VIS |
| 90 | HG-50118 | CLIQUEZ ICI | DOUILLE / PALIER |
| 91 | HG-50941 | CLIQUEZ ICI | JOINT |
| 96 | HG-50133 | CLIQUEZ ICI | DOUILLE |
| 97 | HG-50134 | CLIQUEZ ICI | VENTILATEUR |
| 111 | HG-50196 | CLIQUEZ ICI | COUVERCLE ANTI-POUSSIERE |
| 134 | 712-0273 | | ECROU HEXAGONAL 5/16-24" |
| 135 | 714-0507 | CLIQUEZ ICI | GOUPILLE FENDUE 3/32 X .750 |

NHP Motoculture
Cultivez votre univers

# Direction, roues avant, essieu avant

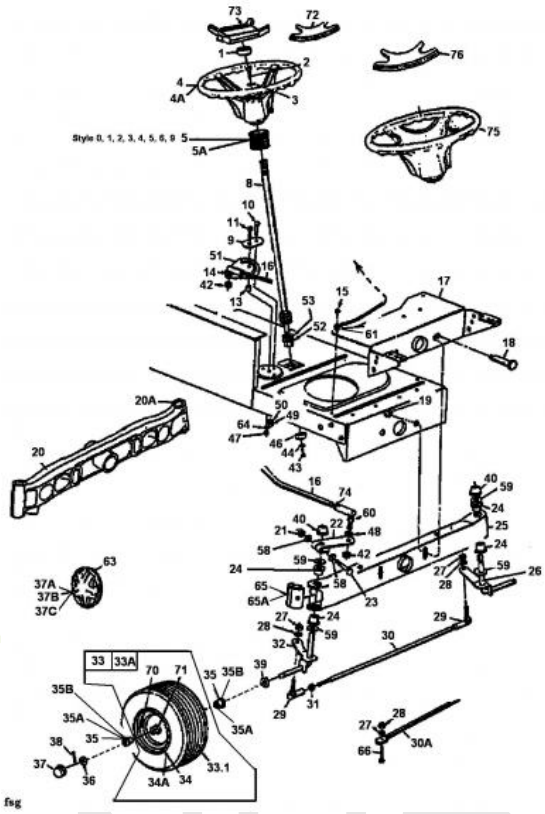


| Repère | Référence | | Désignation |
|---|---|---|---|
| 1 | 731-0220 | | COUVERCLE / VOLANT |
| 2 | 710-0643 | CLIQUEZ ICI | VIS HEX.: 5/16-18:1.00:GR5 |
| 3 | 736-0242 | CLIQUEZ ICI | RONDELLE CONIQUE.340X.872X.060 |
| 4 | 631-0027A | | VOLANT |
| 4A | 631-0027A | | VOLANT |
| 5 | DIESES PRODUKT WIRD MIR LEIDER NICHT MEHR ANGEBOTEN | | SOUFFLET EN CAOUTCHOUC |
| 8 | 738-0919B | CLIQUEZ ICI | COLONNE DE DIRECTION |
| 9 | ZUR ZEIT NICHT LIEFERBAR | | PLAQUE DE RAIDISSEMENT |
| 10 | ZUR ZEIT NICHT LIEFERBAR | | SHLT-SCHR. .435X.350 LG |
| 11 | 710-1039 | CLIQUEZ ICI | VIS |
| 13 | 750-0535 | | ENTRETOISE |
| 14 | 736-0217 | CLIQUEZ ICI | RONDELLE GROWER |
| 15 | 710-0726 | CLIQUEZ ICI | VIS 5/16-12:0.750:HXINDWS |
| 16 | 711-1107 | | AXE |
| 18 | 738-0527 | | BOULON |
| 19 | 712-0431 | CLIQUEZ ICI | ECROU STOP 3/8-16:GRF |
| 20A | 737-3000 | CLIQUEZ ICI | GRAISSEUR |
| 21 | 712-0411 | | ECROU HEXAGONAL |
| 22 | 683-0055637 | CLIQUEZ ICI | BIELLETTE DE DIRECTION |
| 24 | 741-0659 | CLIQUEZ ICI | BAGUE DE TRAVERSE AVANT |

NHP Motoculture
Cultivez votre univers

| Repère | Référence | | Désignation |
|---|---|---|---|
| 25 | 683-0128B637 | CLIQUEZ ICI | ESSIEU AVANT |
| 26 | 683-0127637 | | AXE AVANT GAUCHE NOIR |
| 27 | 712-0241 | CLIQUEZ ICI | ECROU HEX.: 3/8-24:GR5 |
| 28 | 736-0169 | CLIQUEZ ICI | BAGUE ÜLASTIQUE |
| 28 | 736-0169 | CLIQUEZ ICI | BAGUE ÜLASTIQUE |
| 29 | 723-3018 | CLIQUEZ ICI | ROTULE DE DIRECTION 3/8-24 |
| 30A | 747-0861637 | | TIGE |
| 31 | 712-0711 | | ECROU HEXAGONAL |
| 32 | 683-0126637 | | AXE AVANT DROIT NOIR |
| 33 | 634-0105B662 | | ROUE COMPLETE 15X600 GRISE |
| 33.1 | 734-1731 | CLIQUEZ ICI | PNEU 15X600X6 DICO MULTI-TRAC |
| 35 | ZUR ZEIT NICHT LIEFERBAR | | DOUILLE DE ROULEMENT À BRIDE .632 ID |
| 35A | 741-0569 | CLIQUEZ ICI | ROULEMENT DE ROUE AVANT |
| 35B | 741-0706 | | SUPPORT DOUILLE AVEC GRAISSEUR |
| 36 | 736-0285 | | RONDELLE .635 X 1.589 X .06 |
| 37 | 731-0484A | CLIQUEZ ICI | ENJOLIVEUR DEVANT |
| 37b | 734-1613A | | ENJOLIVEUR 6" gris |
| 38 | 714-0470 | CLIQUEZ ICI | EPINGLE EX AF-43010 |
| 39 | 736-0162 | | RONDELLE .635X.93X.1" |
| 40 | 726-0214 | CLIQUEZ ICI | BOUCHON |
| 42 | 712-0262 | CLIQUEZ ICI | ECROU |
| 43 | 710-1309 | CLIQUEZ ICI | VIS |
| 44 | 736-0119 | CLIQUEZ ICI | RONDELLE |
| 44 | 736-0119 | CLIQUEZ ICI | RONDELLE |
| 45 | 736-0343 | CLIQUEZ ICI | RONDELLE .330 ID X 1.25 X .12 |
| 46 | 748-0389 | CLIQUEZ ICI | BAGUE |
| 47 | 712-0214 | CLIQUEZ ICI | ECROU |
| 49 | 712-0158 | | ECROU EX AF-43064 |
| 52 | 741-0656A | CLIQUEZ ICI | BAGUE |
| 53 | 736-0187 | CLIQUEZ ICI | RONDELLE .64X1.24X.06 |
| 53 | 736-0187 | CLIQUEZ ICI | RONDELLE .64X1.24X.06 |
| 58 | 736-3081 | | RONDELLE 320X.600X.060HT |
| 60 | 723-0448A | CLIQUEZ ICI | ROTULE DE DIRECTION 7/16-20 |
| 61 | 736-0607 | | RONDELLE |
| 63 | 727-0425A | | CLIP ENJOLIVEUR |
| 64 | 736-0356 | | RONDELLE |
| 65 | 731-1291A | CLIQUEZ ICI | CARTER PLASTIQUE |
| 65A | ZUR ZEIT NICHT LIEFERBAR | | CAP AXE SANS GRAISSAGE. |
| 66 | 710-0459A | | VIS HEX.: 3/8-24:1.50:GR5:SPEC |

NHP Motoculture
Cultivez votre univers

| Repère | Référence | | Désignation |
|---|---|---|---|
| 70 | 734-0255 | CLIQUEZ ICI | VALVE:PNEU |
| 71 | 737-0211A | | DOUILLE/GRAISSE |
| 71B | 737-0280 | | GRAISSEUR |
| 74 | 712-0240 | CLIQUEZ ICI | ECROU HEX.: 7/16-20:GR2 |

NHP Motoculture
Cultivez votre univers

# Carter de coupe N (40"/102cm), hydrostatique à partir de 1998

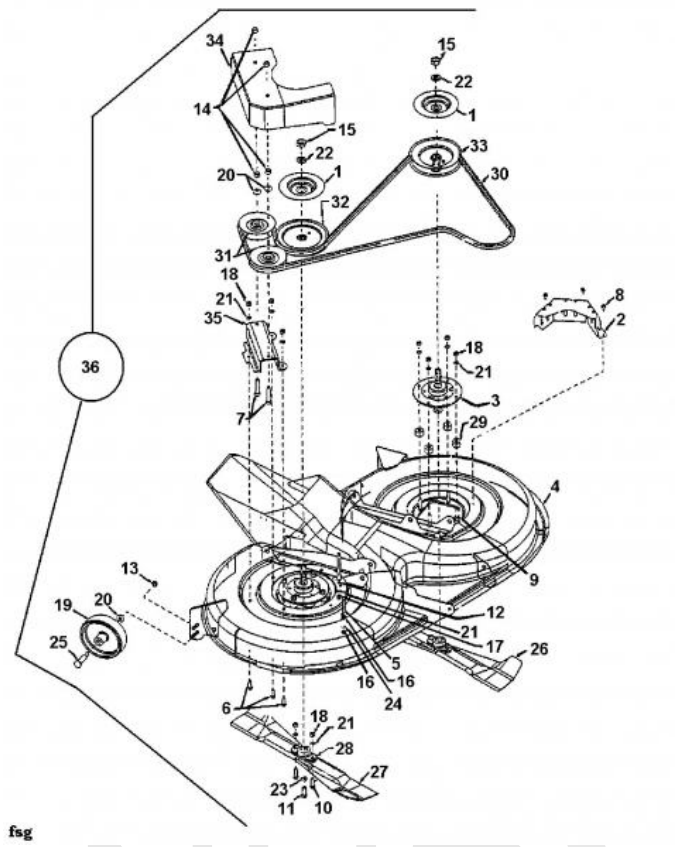


| Repère | Référence | | Désignation |
|---|---|---|---|
| 2 | 17664637 | | PROTEGE COURROIE 42 |
| 3 | 618-0140 | CLIQUEZ ICI | ARBRE DE LAME PLEIN. TERRASSE 40" |
| 5 | 710-0136 | | VIS A SIX PANS CREUX |
| 6 | 710-0157 | | VIS HEX.:5/16-24:.75 GR5 STD |
| 7 | 710-0539 | CLIQUEZ ICI | VIS |
| 8 | 710-0599 | CLIQUEZ ICI | VIS A SIX PANS CREUX |
| 9 | 710-0672 | | VIS HEX. 5/16-24:1.25:GR5:STD |
| 10 | 710-0888 | CLIQUEZ ICI | VIS HEXAGONAL |
| 11 | 710-1039 | CLIQUEZ ICI | VIS |
| 13 | 712-0181 | CLIQUEZ ICI | ECROU |
| 14 | 712-0241 | CLIQUEZ ICI | ECROU HEX.: 3/8-24:GR5 |
| 15 | DIESES PRODUKT WIRD MIR LEIDER NICHT MEHR ANGEBOTEN | | ÉCROU D'ARRÊT SKT:5/8-18:GR.2 |
| 16 | 712-3006 | CLIQUEZ ICI | ECROU HEXAGONAL |
| 17 | 712-3010 | CLIQUEZ ICI | ECROU HEX. 5/16-18:GR5 |
| 18 | 712-3057 | CLIQUEZ ICI | ECROU HEXAGONAL |
| 19 | 734-06265 | CLIQUEZ ICI | ROULETTE DE PLATEAU |
| 20 | 736-0105 | CLIQUEZ ICI | RONDELLE CONIQUE |
| 21 | 736-0119 | CLIQUEZ ICI | RONDELLE |
| 22 | 736-0158 | CLIQUEZ ICI | RONDELLE GROWER |
| 23 | 736-0217 | CLIQUEZ ICI | RONDELLE GROWER |

NHP Motoculture
Cultivez votre univers

| Repère | Référence | | Désignation |
|---|---|---|---|
| 24 | 736-0329 | | RONDELLE GROWER |
| 25 | 738-0373 | CLIQUEZ ICI | VIS A EPAULE .496x1.525:3/8-16 |
| 26 | 1011-M6-0044 | | LAME |
| 27 | 742-0608C | CLIQUEZ ICI | LAME DROITE COUPE 102CM ARR |
| 28 | 748-0300 | CLIQUEZ ICI | SUPPORT DE LAME 3T AUTOPORTEES |
| 29 | 750-0776 | | ENTRETOISE .33ID X .88OD X .51 |
| 30 | 754-0470 | CLIQUEZ ICI | COURROIE DE LAME COUPE 102CM |
| 31 | 756-0487 | CLIQUEZ ICI | GALET TENDEUR |
| 33 | 756-0617 | CLIQUEZ ICI | POULIE 5,5 |

NHP Motoculture
Cultivez votre univers

# Relevage du plateau de coupe, galet tendeur

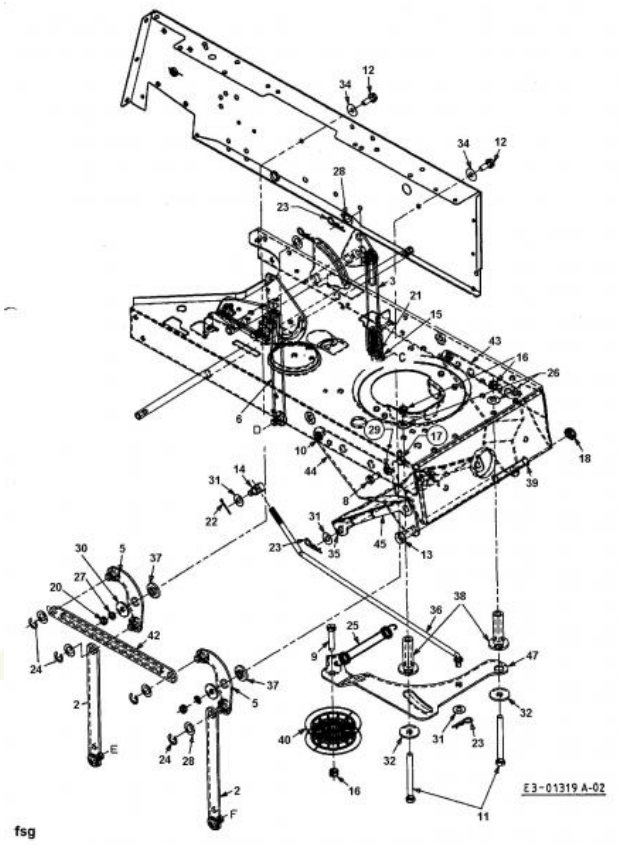


| Repère | Référence | | Désignation |
|---|---|---|---|
| 2 | 14804A637 | | ECLISSE DE SUSPENSION |
| 8 | 710-0180 | | VIS |
| 9 | 710-0539 | CLIQUEZ ICI | VIS |
| 10 | 710-1260A | CLIQUEZ ICI | VIS TT:5/16-18:.750 |
| 11 | 710-0902 | | VIS HHCS:3/8-24:3.75GR5:STD |
| 12 | 710-1238A | | VIS HHWSH:5/16-18:.875:GR5 |
| 14 | 711-0198 | | FUSEAU D'ÜCROU |
| 15 | 711-0841 | | TIGE 500-20 |
| 16 | 712-0214 | CLIQUEZ ICI | ECROU |
| 17 | 712-0241 | CLIQUEZ ICI | ECROU HEX.: 3/8-24:GR5 |
| 18 | 712-0346 | CLIQUEZ ICI | ECROU HEX. 1/2-20:GR5:NYLON |
| 19 | 712-0689 | | ECROU HEXAGONAL |
| 20 | 712-3010 | CLIQUEZ ICI | ECROU HEX. 5/16-18:GR5 |
| 21 | 712-3066 | | ECROU HEXAGONAL 1/2-20 GR5 |
| 22 | 714-0111 | CLIQUEZ ICI | GOUPILLE FENDUE 3/32:1.0" |
| 23 | 714-0145 | CLIQUEZ ICI | GOUPILLE |
| 24 | 716-0104 | | CIRCLIPS:.500 DIA ARBRE |
| 25 | ZUR ZEIT NICHT LIEFERBAR | | RESSORT DE TRAIN |
| 26 | 736-0105 | CLIQUEZ ICI | RONDELLE CONIQUE |
| 27 | 736-0119 | CLIQUEZ ICI | RONDELLE |
| 28 | 736-0160 | | RONDELLE 536 IDX.930ODX.050 |

NHP Motoculture
Cultivez votre univers

| Repère | Référence | | Désignation |
|---|---|---|---|
| 29 | 736-0169 | CLIQUEZ ICI | BAGUE ÜLASTIQUE |
| 30 | 736-0231 | CLIQUEZ ICI | RONDELLE 344IDX1.125 OD .12 |
| 31 | 736-0267 | CLIQUEZ ICI | RONDELLE PL.:.385 x.87 x.06:HT |
| 32 | 736-0320 | | RONDELLE PLATE .38x1.38x.125 |
| 34 | 736-0425 | | RESSORT à DISQ.:.325x.930x.045 |
| 35 | 738-0669 | CLIQUEZ ICI | AXE |
| 37 | ZUR ZEIT NICHT LIEFERBAR | | DOUILLE DE GUIDAGE:Ò.625 x Ò.324 |
| 40 | 756-0643A | CLIQUEZ ICI | GALET TENDEUR |
| 47 | 783-0638-Z | | PIVOT BRACKET |

NHP Motoculture
Cultivez votre univers

# Levage du plateau de coupe

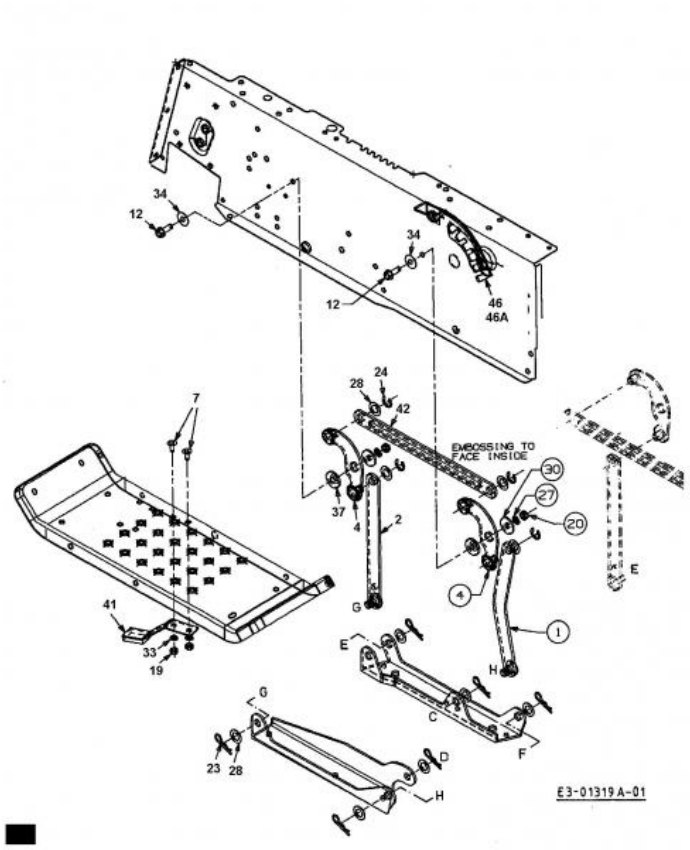


| Repère | Référence | | Désignation |
|---|---|---|---|
| 2 | 14804A637 | | ECLISSE DE SUSPENSION |
| 7 | 710-1687 | | VIS A TETE PLATE |
| 12 | 710-1238A | | VIS HHWSH:5/16-18:.875:GR5 |
| 19 | 712-0689 | | ECROU HEXAGONAL |
| 20 | 712-3010 | CLIQUEZ ICI | ECROU HEX. 5/16-18:GR5 |
| 23 | 714-0145 | CLIQUEZ ICI | GOUPILLE |
| 24 | 716-0104 | | CIRCLIPS:.500 DIA ARBRE |
| 27 | 736-0119 | CLIQUEZ ICI | RONDELLE |
| 28 | 736-0160 | | RONDELLE 536 IDX.930ODX.050 |
| 30 | 736-0231 | CLIQUEZ ICI | RONDELLE 344IDX1.125 OD .12 |
| 33 | 736-0648 | | RONDELLE GROWER |
| 34 | 736-0425 | | RESSORT à DISQ.:.325x.930x.045 |
| 37 | ZUR ZEIT NICHT LIEFERBAR | | DOUILLE DE GUIDAGE:Ò.625 x Ò.324 |
| 41 | DIESES PRODUKT WIRD MIR LEIDER NICHT MEHR ANGEBOTEN | | MESSERBREMSE |

NHP Motoculture
Cultivez votre univers

# Commande d'embrayage du plateau de coupe

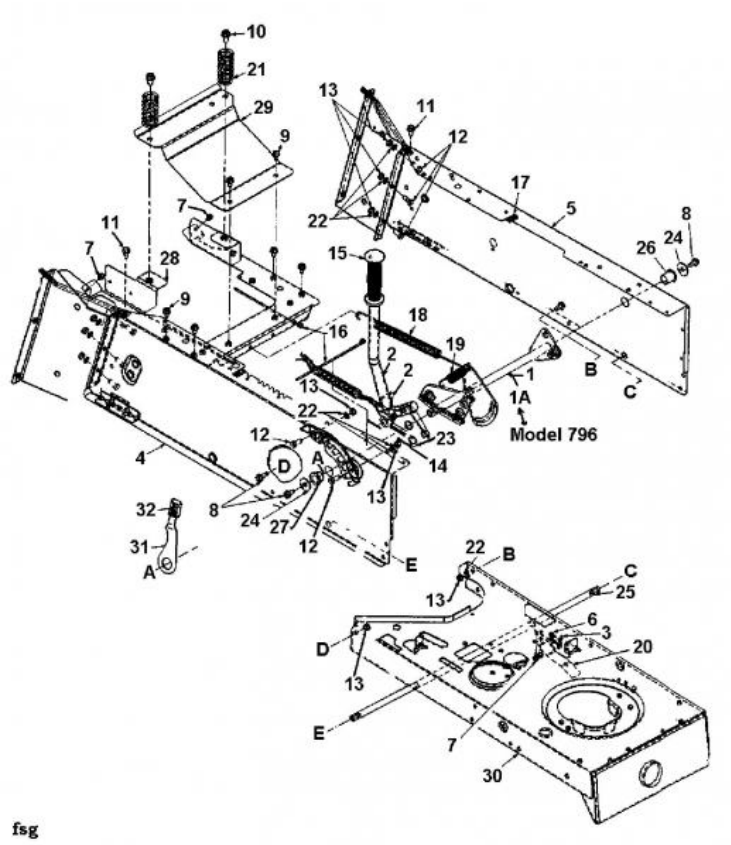


| Repère | Référence | | Désignation |
|---|---|---|---|
| 1 | 17637A | | ARBRE DE RELEVAGE |
| 3 | 17962 | CLIQUEZ ICI | PLAQUE DE SUPP. P. COMMUTATEUR |
| 6 | 710-0224 | | VIS PARK:#10-16:0.500:HXINDWSH |
| 7 | 710-0599 | CLIQUEZ ICI | VIS A SIX PANS CREUX |
| 8 | 710-0604A | CLIQUEZ ICI | VIS 5/16-18:0.625 |
| 9 | 710-0607 | CLIQUEZ ICI | VIS HEX.TT5/16-18:.500HXINDWSh |
| 10 | 710-0623 | CLIQUEZ ICI | VIS PARK. HEX.:TT:3/8-16:0.750 |
| 11 | 710-0726 | CLIQUEZ ICI | VIS 5/16-12:0.750:HXINDWS |
| 12 | 710-3008 | | VIS 5/16-18:.75:GR5:STD |
| 13 | 712-3010 | CLIQUEZ ICI | ECROU HEX. 5/16-18:GR5 |
| 14 | 714-0470 | CLIQUEZ ICI | EPINGLE EX AF-43010 |
| 15 | 720-0233 | | POIGNEE |
| 16 | 725-0157 | | COLLIER DE SERRAGE3/16X0.5X7.4 |
| 17 | 726-0139 | | ECROU |
| 19 | 732-0637 | | RESSORT PEDALIER |
| 20 | 732-0750A | | LAMELLE: SÜCURITÜ DE BAC |
| 22 | 736-0119 | CLIQUEZ ICI | RONDELLE |
| 23 | 736-0160 | | RONDELLE 536 IDX.930ODX.050 |
| 24 | 736-0231 | CLIQUEZ ICI | RONDELLE 344IDX1.125 OD .12 |
| 26 | ZUR ZEIT NICHT LIEFERBAR | | DOUILLE DE ROULEMENT À BRIDE .632 ID |
| 27 | 748-0176 | | PALIER DE BRIDE |

NHP Motoculture
Cultivez votre univers

# Axe de couteau 618-0140

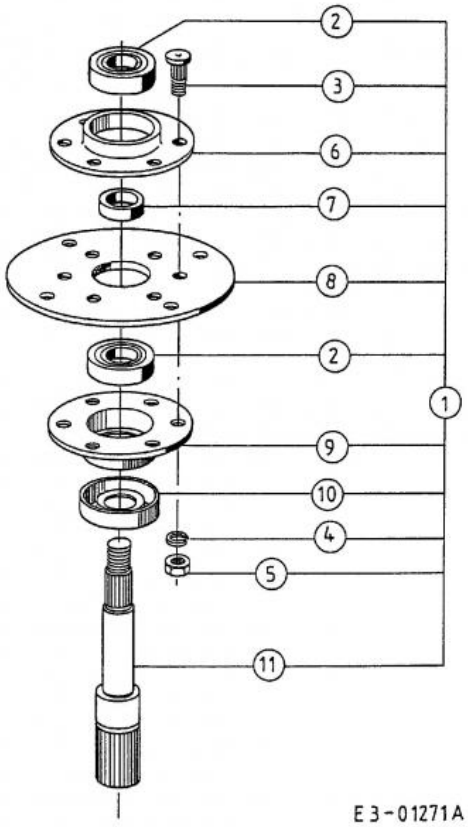


| Repère | Référence | | Désignation |
|---|---|---|---|
| 1 | 618-0140 | CLIQUEZ ICI | ARBRE DE LAME PLEIN. TERRASSE 40" |
| 2 | 741-0919B | CLIQUEZ ICI | ROULEMENT DE PALIER DE LAME |
| 3 | 710-1013 | CLIQUEZ ICI | VIS |
| 4 | 736-0119 | CLIQUEZ ICI | RONDELLE |
| 5 | 712-3057 | CLIQUEZ ICI | ECROU HEXAGONAL |
| 7 | 750-0456 | CLIQUEZ ICI | ENTRETOISE |
| 8 | 16603A | | CROCHET |
| 10 | 13703 | | RONDELLE |

NHP Motoculture
Cultivez votre univers

# Bonnet 1-Style

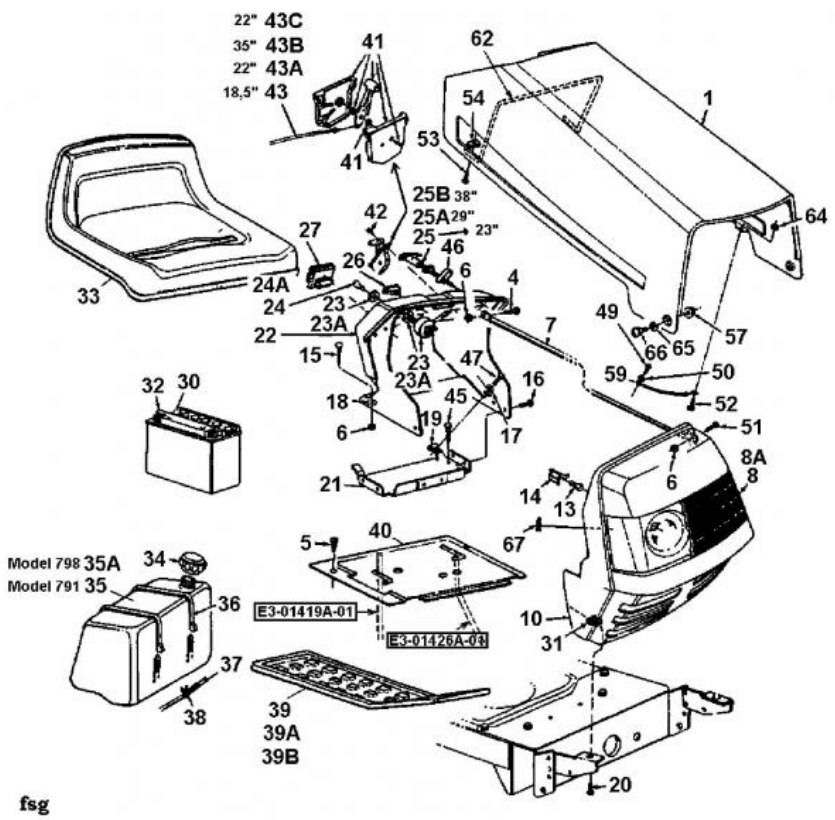


| Repère | Référence | | Désignation |
|---|---|---|---|
| 4 | 710-0751 | CLIQUEZ ICI | VIS HEX.: 1/4-20:.620:GR5:STD |
| 5 | 710-0351 | CLIQUEZ ICI | VIS |
| 5 | 710-0351 | CLIQUEZ ICI | VIS |
| 6 | 712-0271 | CLIQUEZ ICI | ECROU 1/4-20"+ DISQUE DENTE |
| 7 | 749-0722C637 | | BARRE SUPPORT CAPOT |
| 8 | 731-1099A | | OPTIQUE DE PHARE |
| 8A | 731-1099A | | OPTIQUE DE PHARE |
| 13 | 725-0963 | | AMPOULE ELECTRIQUE |
| 15 | 710-0703 | CLIQUEZ ICI | VIS |
| 16 | 710-0599 | CLIQUEZ ICI | VIS A SIX PANS CREUX |
| 17 | 736-0173 | | RONDELLE 281DX 74ODX.063 |
| 18 | 726-0233 | CLIQUEZ ICI | RONDELLE |
| 19 | 712-0185 | | ECROU EN TOLE |
| 20 | 710-3008 | | VIS 5/16-18:.75:GR5:STD |
| 23 | 725-0267B | CLIQUEZ ICI | CONTACTEUR A CLE 5 POLES |
| 23A | 725-1396A | | CONTACTEUR A CLE 6 FICHES |
| 24 | 925-0201 | CLIQUEZ ICI | CLE DE CONTACT |
| 24A | 925-0201 | CLIQUEZ ICI | CLE DE CONTACT |
| 25 | 746-0616A | CLIQUEZ ICI | CABLE STARTER 58.4CM |
| 25A | ZUR ZEIT NICHT LIEFERBAR | | CÂBLE BOWDEN POUR DÉMARREUR CL. 29"LG |
| 25B | 746-0614A | CLIQUEZ ICI | CABLE STARTER 96.5CM |

NHP Motoculture
Cultivez votre univers

| Repère | Référence | | Désignation |
|---|---|---|---|
| 26 | 725-0634 | CLIQUEZ ICI | COMMUTATEUR |
| 27 | DIESES PRODUKT WIRD MIR LEIDER NICHT MEHR ANGEBOTEN | | AMPÈREMÈTRE CARRÉ |
| 31 | 726-0211 | | ECROU EN TOLE 5/16-18 |
| 33 | 757-04107 | | SIEGE NOIR MOYEN |
| 34 | 751-0603B | CLIQUEZ ICI | BOUCHON ESSENCE |
| 35 | 751-0555D | | RESERVOIR D'ESSENCE: 1,36 |
| 35A | 751-0555D | | RESERVOIR D'ESSENCE: 1,36 |
| 36 | 726-0230 | CLIQUEZ ICI | COLLIER |
| 37 | 751-10349-54 | CLIQUEZ ICI | TUYAU ESSENCE 54" |
| 38 | 726-0205 | CLIQUEZ ICI | COLLIER DE SERRAGE DE BOYAU |
| 41 | 931-0823A | CLIQUEZ ICI | MANETTE DE GAZ AUTOPORTÜES |
| 42 | 710-0779A | | VIS |
| 43 | DIESES PRODUKT WIRD MIR LEIDER NICHT MEHR ANGEBOTEN | | CÂBLE D'ACCÉLÉRATEUR B&S;/TEC L=46,5 CM 18,5" |
| 43A | DIESES PRODUKT WIRD MIR LEIDER NICHT MEHR ANGEBOTEN | | CÂBLE BOWDEN L=55,5 CM 22" |
| 43B | 746-0634 | CLIQUEZ ICI | CABLE GAZ 35.0" |
| 43C | ZUR ZEIT NICHT LIEFERBAR | | CÂBLE BOWDEN |
| 45 | 710-0603 | | VIS HEX.:5/16-12:0.500 HXINDWS |
| 46 | 17782 | | RENFORT : CÂBLE DE STARTER |
| 47 | 710-0642 | CLIQUEZ ICI | VIS1/4-20:0.750 |
| 50 | 736-0400 | | RONDELLE PLATE .194x.62x.063 |
| 51 | 710-0924 | | VIS EN T¤TE PLATE 1/4-20X 75" |
| 52 | 710-0473A | | VIS 10-24 |
| 53 | 710-0589 | | VIS PARKER HEX.:#10-16:0.750 |
| 54 | 726-0130 | | ECROU 10Z TYPE U |
| 57 | 712-3027 | CLIQUEZ ICI | ECROU HEXAGONAL 1/4-20:GRF |
| 59 | 723-0302 | | CABLE |
| 64 | 712-0272 | | ECROU |
| 65 | 736-0413 | | RONDELLE .62 OD X .390 X .01 |
| 66 | 738-0952A | | VIS .375x.125:1/4-20 |
| 67 | 714-0104 | CLIQUEZ ICI | GOUPILLE |

NHP Motoculture
Cultivez votre univers

# Capot 4-Style du 27/09/2007

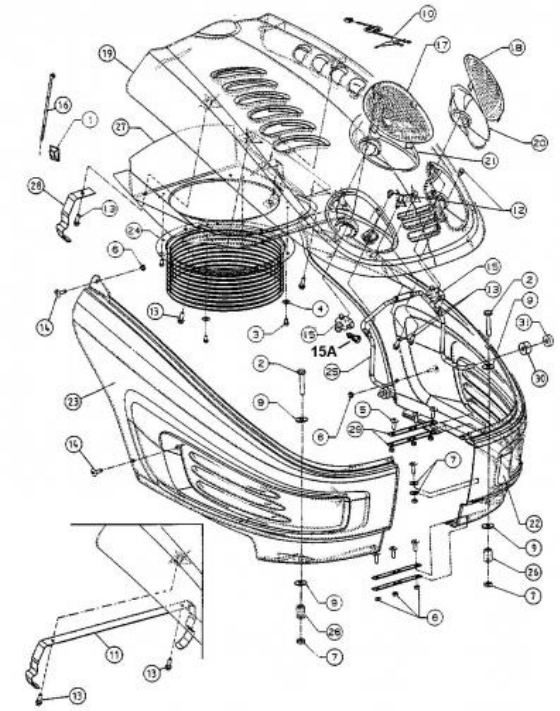


| Repère | Référence | | Désignation |
|---|---|---|---|
| 1 | 726-0359 | | PLAQUE ISOLANT |
| 2 | 710-1703 | | VIS ¡ SIX PANS CREUX |
| 4 | 736-0661 | | RONDELLE |
| 5 | 710-1389 | | VIS |
| 6 | 712-0633 | | ECROU |
| 8 | 736-0685 | | RONDELLE |
| 9 | 736-0701 | | RONDELLE |
| 12 | 710-0599 | CLIQUEZ ICI | VIS A SIX PANS CREUX |
| 13 | 710-1704 | | VIS 6 TORX M6X20 WN 1452 |
| 15 | 725-1649A | CLIQUEZ ICI | SOC:LAMP:NYLON 1/4 TURN |
| 15A | 725-0963 | | AMPOULE ELECTRIQUE |
| 17 | 731-1978 | | OPTIQUE DROITE STYLE 4 |
| 18 | 731-1979 | | OPTIQUE GAUCHE STYLE 4 |
| 20 | 731-1995 | | REFLECTEUR GAUCHE STYLE 4 |
| 21 | 731-1996 | | REFLECTEUR DROITE STYLE 4 |
| 22 | 731-2123D | | AILE GAUCHE Y-M |
| 23 | 731-2124D | | AILE DROITE Y-M |
| 25 | 747-1132A | | TRINGLE SUPPORT CAPOT |
| 26 | 750-0755 | | ENTRETOISE 330IDX.625ODX.915 |
| 29 | 783-1000A-Z | | PLAQUE DE FIXATION |
| 31 | 735-0126 | | RONDELLE CAOUTCHOUC |

NHP Motoculture
Cultivez votre univers

# Accessoires moteur

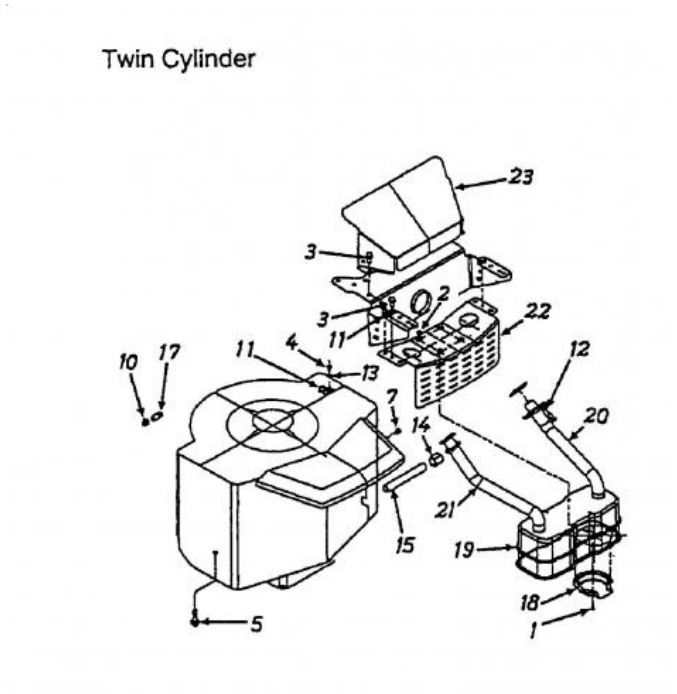


| Repère | Référence | | Désignation |
|---|---|---|---|
| 1 | 710-0148 | | VIS |
| 2 | 710-0599 | CLIQUEZ ICI | VIS A SIX PANS CREUX |
| 3 | 710-0604A | CLIQUEZ ICI | VIS 5/16-18:0.625 |
| 4 | 710-0779A | | VIS |
| 5 | 710-1315 | CLIQUEZ ICI | VIS HEX.TT:3/8-16:1.25:HXIN:S |
| 6 | 710-3015 | CLIQUEZ ICI | VIS:1/4-20:.75:GR5:STD |
| 7 | 712-0271 | CLIQUEZ ICI | ECROU 1/4-20"+ DISQUE DENTE |
| 10 | 726-0205 | CLIQUEZ ICI | COLLIER DE SERRAGE DE BOYAU |
| 11 | 726-0272 | | COLLIER |
| 12 | 736-0329 | | RONDELLE GROWER |
| 17 | 751-10349-54 | CLIQUEZ ICI | TUYAU ESSENCE 54" |
| 18 | 751-0564B | | DEFLECTEUR ECHAPPEMENT |
| 19 | 751-0616B | CLIQUEZ ICI | POT D¨ECHAPPEMENT |

NHP Motoculture
Cultivez votre univers

# Pédales

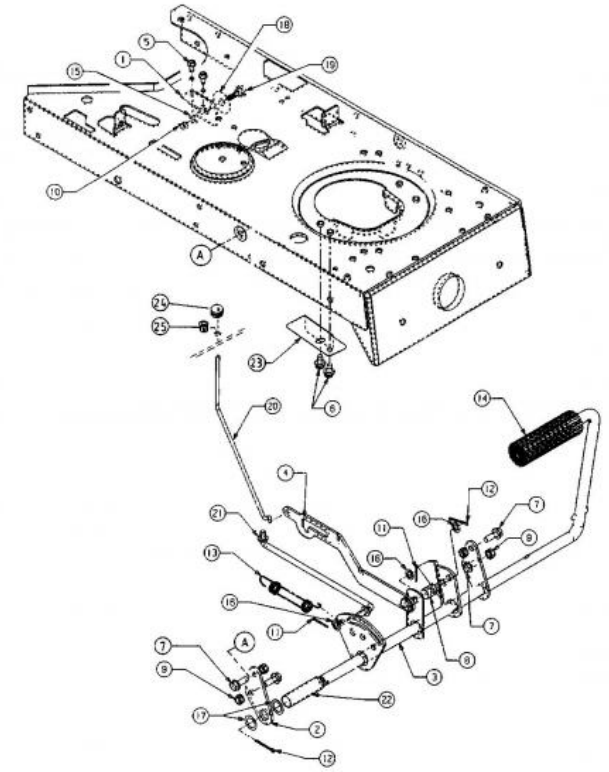

| Repère | Référence | | Désignation |
|---|---|---|---|
| 5 | 710-0599 | CLIQUEZ ICI | VIS A SIX PANS CREUX |
| 6 | 710-0607 | CLIQUEZ ICI | VIS HEX.TT5/16-18:.500HXINDWSh |
| 7 | 710-1238A | | VIS HHWSH:5/16-18:.875:GR5 |
| 8 | 711-0198 | | FUSEAU D'ÜCROU |
| 9 | 712-04063 | CLIQUEZ ICI | ECROU HEX. AVEC FLANC |
| 10 | 712-3010 | CLIQUEZ ICI | ECROU HEX. 5/16-18:GR5 |
| 11 | 714-0111 | CLIQUEZ ICI | GOUPILLE FENDUE 3/32:1.0" |
| 12 | 714-0470 | CLIQUEZ ICI | EPINGLE EX AF-43010 |
| 13 | 732-0728 | | RESSORT |
| 14 | 735-0239A | CLIQUEZ ICI | PAD:FOOT:4.0 LONG |
| 15 | 736-0119 | CLIQUEZ ICI | RONDELLE |
| 16 | 736-0140 | | RONDELLE .385 ID X .62 OD |
| 17 | 736-0256 | | RONDELLE .635ID X 930 OD X.03 |
| 18 | 736-0406 | | RONDELLE .442IDX1.380DX.060 |
| 19 | 738-0296 | | AXE EPAULE |
| 22 | 750-0802 | | ENTRETOISE / .640IDX.760DX2.63 |
| 24 | ZUR ZEIT NICHT LIEFERBAR | | BOUTON À BILLE F.FREIN DE STATIONNEMENT |

NHP Motoculture
Cultivez votre univers

## Roues arrière 18x9,5

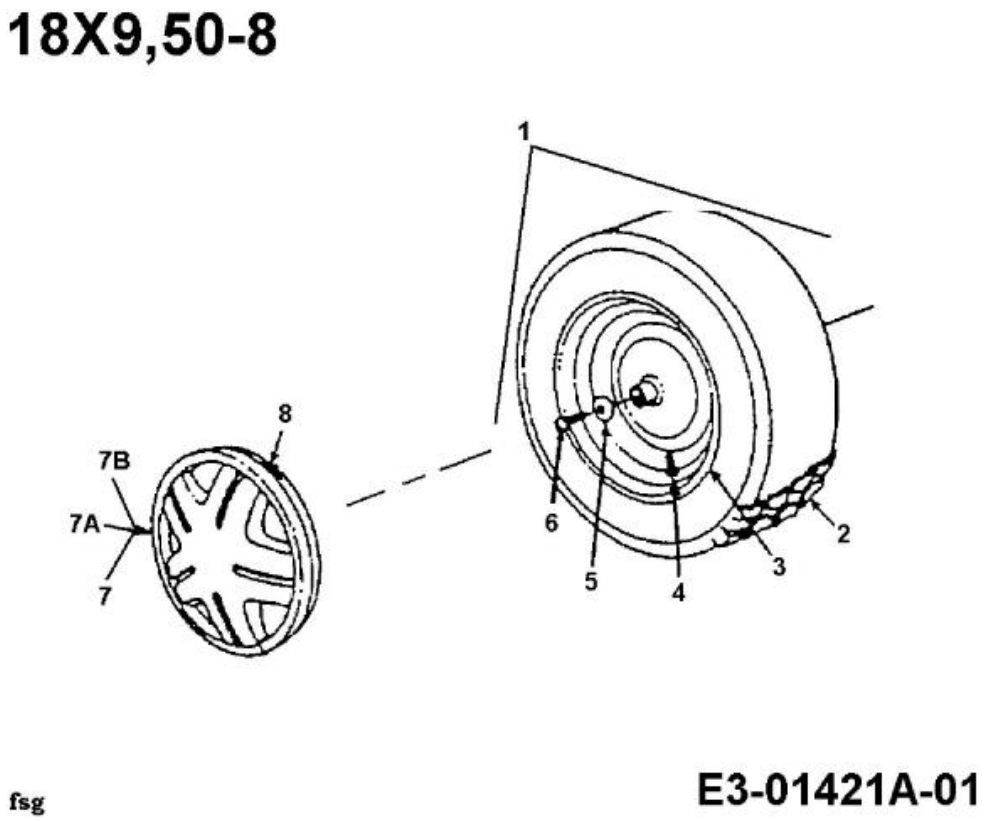


| Repère | Référence | | Désignation |
|---|---|---|---|
| 2 | 734-1729 | | PNEU 18 X 9,50 - 8 |
| 4 | 734-0255 | CLIQUEZ ICI | VALVE:PNEU |
| 5 | 736-0242 | CLIQUEZ ICI | RONDELLE CONIQUE.340X.872X.060 |
| 6 | 710-0627 | CLIQUEZ ICI | VIS HEX. 5/16-24:.750 GR5:LOCK |
| 7 | 734-1615A | | ENJOLIVEUR 8" GRIS |
| 7A | 734-1788A | | ENJOLIVEUR 8" JAUNE VIF |
| 8 | 727-0425A | | CLIP ENJOLIVEUR |

NHP Motoculture
Cultivez votre univers

## Schéma du circuit d'embrayage électromagnétique

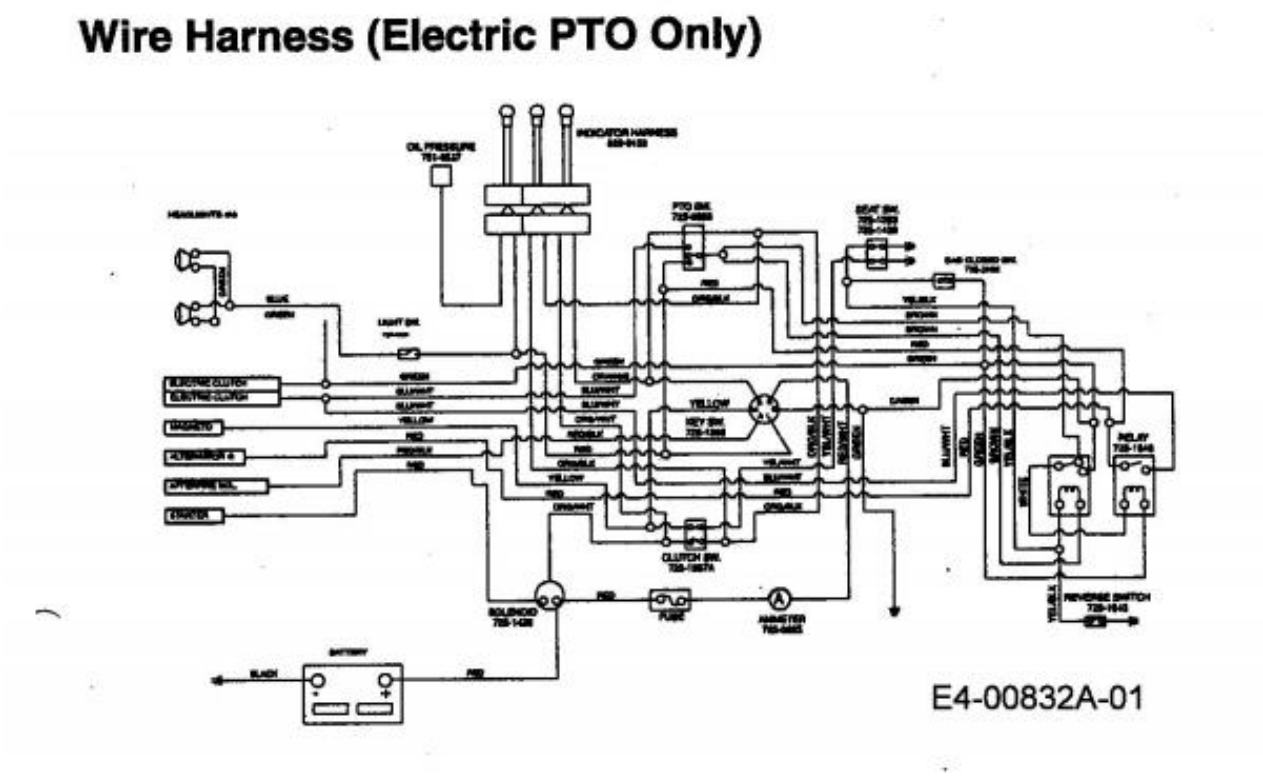


| Repère | Référence | | Désignation |
|---|---|---|---|
| 3 | 725-0893 | | CONTACTEUR MARCHE ARRET |
| 4 | 725-1303 | | RESSORT DE SURETE SI£GE |
| 5 | 725-1439 | | RESSORT SURETE DE SIEGE |
| 6 | 725-3166 | | SECURITE |
| 7 | 725-1648 | CLIQUEZ ICI | RELAIS |
| 8 | 725-1643 | | CONTACTEUR SECURITE |
| 9 | DIESES PRODUKT WIRD MIR LEIDER NICHT MEHR ANGEBOTEN | | AMPÈREMÈTRE CARRÉ |
| 10 | 725-1657A | CLIQUEZ ICI | SECURITE D'EMBRAYAGE |
| 11 | 725-1426A | CLIQUEZ ICI | RELAIS DE DEMARRAGE |
| 12 | 725-1396A | | CONTACTEUR A CLE 6 FICHES |
| 13 | 725-0634 | CLIQUEZ ICI | COMMUTATEUR |

NHP Motoculture
Cultivez votre univers

## Support de siège non réglable

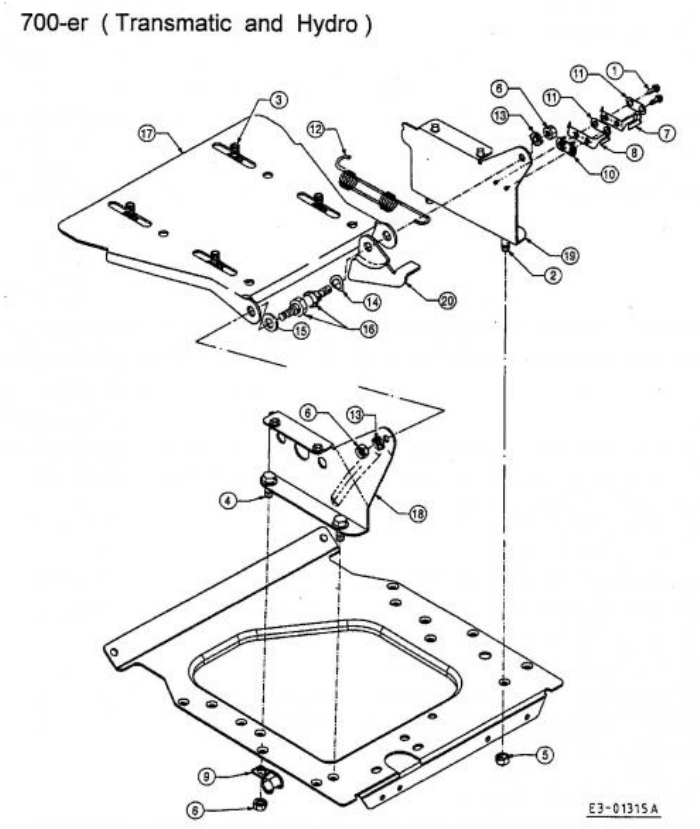


| Repère | Référence | | Désignation |
|---|---|---|---|
| 1 | 710-0227 | | VIS |
| 2 | 710-0817 | | VIS HEXAGONALE |
| 3 | 710-0773 | | VIS HEXAGONALE |
| 4 | 710-1260A | CLIQUEZ ICI | VIS TT:5/16-18:.750 |
| 5 | 712-0158 | | ECROU EX AF-43064 |
| 6 | 712-3010 | CLIQUEZ ICI | ECROU HEX. 5/16-18:GR5 |
| 7 | 725-1303 | | RESSORT DE SURETE SI£GE |
| 8 | 725-1439 | | RESSORT SURETE DE SIEGE |
| 9 | 726-0354 | | SUPPORT FUSEAU |
| 10 | 726-0278 | | PLAQUE D'ISOLATION |
| 11 | 726-0279 | | PLAQUE D'ISOLATION |
| 12 | 732-0581B | | RESSORT DE TRACTION |
| 13 | 736-0119 | CLIQUEZ ICI | RONDELLE |
| 14 | 736-0141 | | RONDELLE |
| 16 | 738-0296 | | AXE EPAULE |
| 20 | 783-0209D | | SUPP. SI£GE |

NHP Motoculture
Cultivez votre univers

# Support de siège

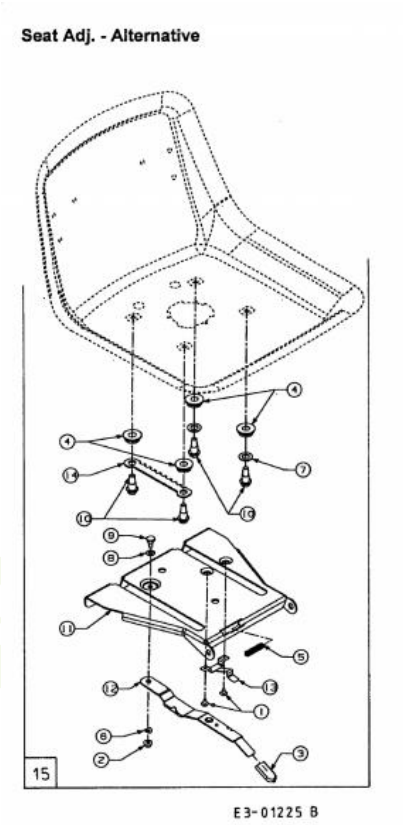


| Repère | Référence | | Désignation |
|---|---|---|---|
| 1 | 710-1268 | | VIS HEX.:B#10-16:0.375 |
| 2 | 712-3027 | CLIQUEZ ICI | ECROU HEXAGONAL 1/4-20:GRF |
| 3 | 720-0309A | | POIGNÜE PLASTIQUE |
| 5 | 732-0499 | CLIQUEZ ICI | RESSORT |
| 6 | 736-0175 | | RONDELLE GROWER:.265x.562x.025 |
| 7 | 736-0192 | | RONDELLE .531 X 93 X .090 |
| 8 | 736-0204 | | RONDELLE .344 X 62 X.03 |
| 9 | 738-0137A | | VIS A EPAULE .340 X .285:1/4-2 |
| 10 | 738-1007 | | VIS 50X.50/8-16 |
| 13 | 783-0611 | | ARRET AJUSTAGE DE SIEGE |
| 14 | 783-0753 | | CREMAILLERE REGLAGE SIEGE |

NHP Motoculture
Cultivez votre univers

# Assise, marchepied

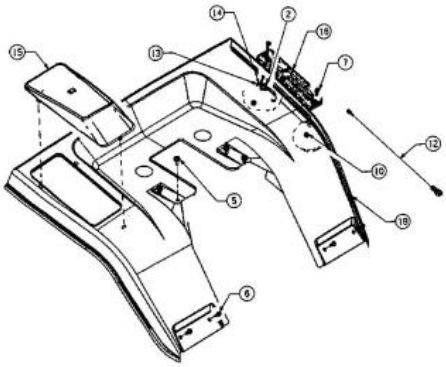

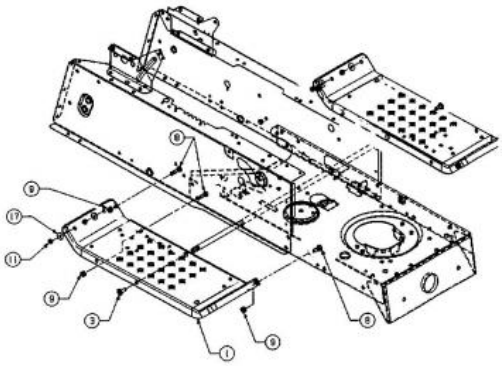

| Repère | Référence | | Désignation |
|---|---|---|---|
| 2 | 710-0227 | | VIS |
| 3 | 710-0323 | | VIS |
| 5 | 710-0726 | CLIQUEZ ICI | VIS 5/16-12:0.750:HXINDWS |
| 6 | 710-0751 | CLIQUEZ ICI | VIS HEX.: 1/4-20:.620:GR5:STD |
| 7 | 710-0924 | | VIS EN T¤TE PLATE 1/4-20X 75" |
| 8 | 710-3008 | | VIS 5/16-18:.75:GR5:STD |
| 9 | 712-04063 | CLIQUEZ ICI | ECROU HEX. AVEC FLANC |
| 10 | 712-0271 | CLIQUEZ ICI | ECROU 1/4-20"+ DISQUE DENTE |
| 11 | 712-3006 | CLIQUEZ ICI | ECROU HEXAGONAL |
| 14 | 726-0320 | CLIQUEZ ICI | PLAQUE D'ISOLATION |
| 15 | ZUR ZEIT NICHT LIEFERBAR | | COUVERCLE DE BATTERIE |
| 16 | ZUR ZEIT NICHT LIEFERBAR | | PORTAIL DE COMMUTATION |
| 17 | 736-0270 | CLIQUEZ ICI | RONDELLE GROWER |
| 18a | 731-0511-37 | | TRIM STRIP |

NHP Motoculture
Cultivez votre univers