ÉCLATÉ PIÈCES - YARD-MAN

Type de matériel : TRACTEUR DE PELOUSE

Modèle : HN 7180

N° de production : 13CT794N643

Année : 1999

Tableau de bord

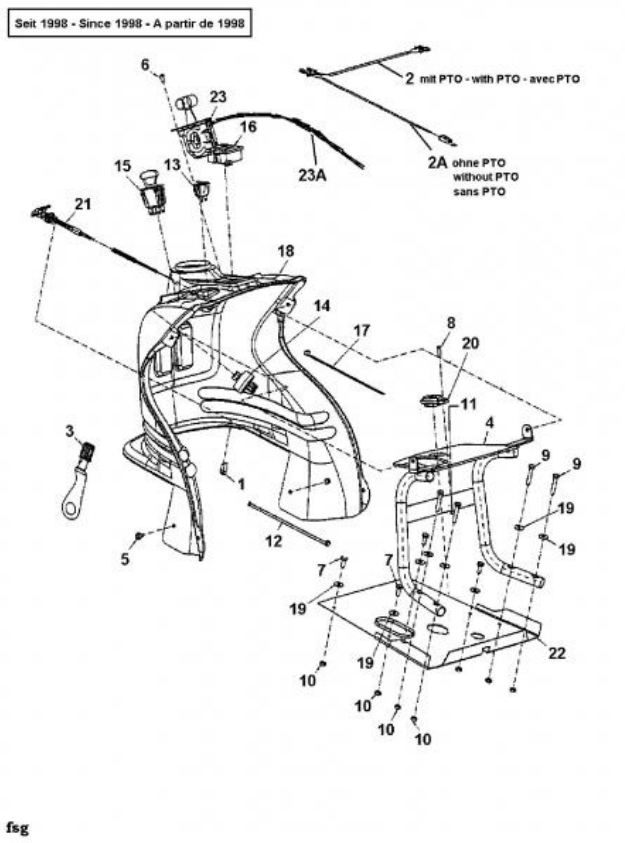

Repère	Référence		Désignation
1	17782		RENFORT : CÂBLE DE STARTER
5	710-0599	CLIQUEZ ICI	VIS A SIX PANS CREUX
6	710-0779A		VIS
7	710-1389		VIS
10	712-0633		ECROU
11	712-0675		ECROU
12	725-0157		COLLIER DE SERRAGE3/16X0.5X7.4
13	725-0634	CLIQUEZ ICI	COMMUTATEUR
14	725-1396A		CONTACTEUR A CLE 6 FICHES
15	725-1716A		CONTACTEUR DE PTO
19	736-0685		RONDELLE
21	ZUR ZEIT NICHT LIEFERBAR		CÂBLE BOWDEN POUR DÉMARREUR CL. 29"LG
23A	746-1016	CLIQUEZ ICI	CABLE ACCELERATEUR

Cultivez votre univers

Goulotte d'éjection

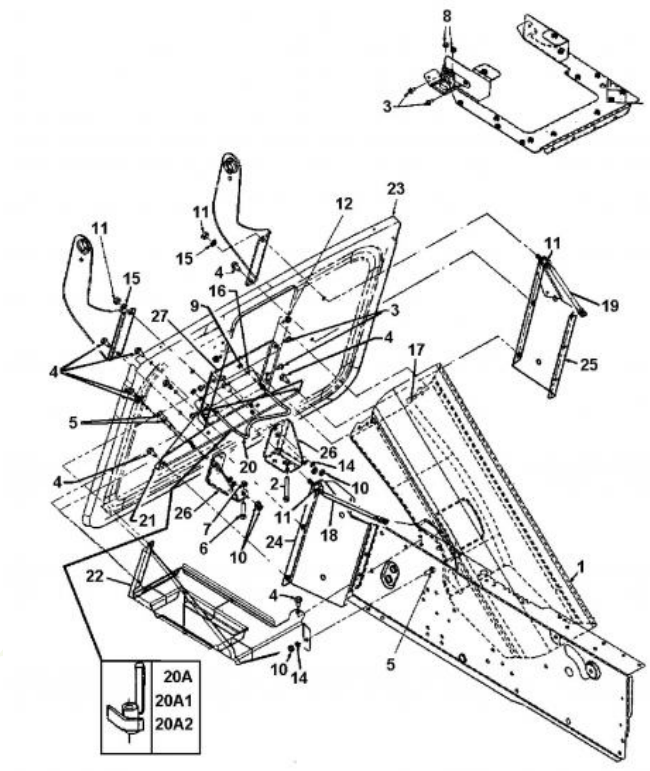

fsg

Repère	Référence		Désignation
2	710-0395		VIS HHCS:5/16-18:2.25:GR2:STD
3	710-0599	CLIQUEZ ICI	VIS A SIX PANS CREUX
4	710-0604A	CLIQUEZ ICI	VIS 5/16-18:0.625
5	710-3008		VIS 5/16-18:.75:GR5:STD
6	710-3083		VIS HEXAGONALE
7	712-0158		ECROU EX AF-43064
8	712-0271	CLIQUEZ ICI	ECROU 1/4-20"+ DISQUE DENTE
9	712-3006	CLIQUEZ ICI	ECROU HEXAGONAL
10	712-3010	CLIQUEZ ICI	ECROU HEX. 5/16-18:GR5
11	712-3017	CLIQUEZ ICI	ECROU HEXAGONAL
12	712-3027	CLIQUEZ ICI	ECROU HEXAGONAL 1/4-20:GRF
14	736-0119	CLIQUEZ ICI	RONDELLE
15	24.8190.22		RONDELLE DE BLOCAGE DIN N
16	736-0329		RONDELLE GROWER
17	738-0952A		VIS .375x.125:1/4-20
20A2	712-0691	CLIQUEZ ICI	ECROU HEXAGONAL

NHPI Motoculture
Cultivez votre univers

Embrayage électromagnétique, poulie de courroie trapézoïdale du moteur

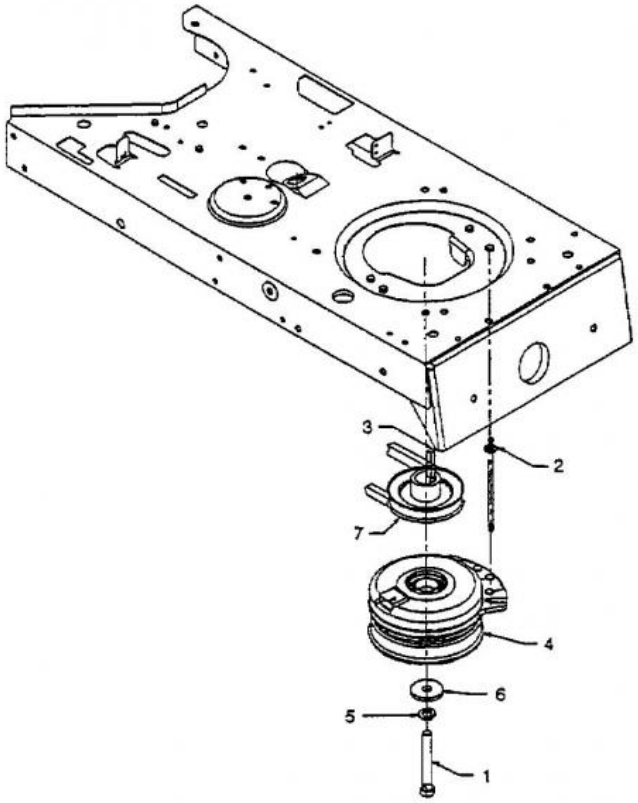

Repère	Référence		Désignation
1	710-3157A		VIS HEX HHCS:7/16-20:3.25GR5
2	711-1239	CLIQUEZ ICI	GUIDE COURROIE
3	714-0118		CLAVETTE
4	717-1459	CLIQUEZ ICI	EMBRAYAGE ELECTROMAGNETIQUE
5	736-0171	CLIQUEZ ICI	RONDELLE GROWER
6	736-3082A		RONDELLE
7	756-0978B	CLIQUEZ ICI	POULIE:MOTEUR:ELEC PTO

NHP Motoculture
Cultivez votre univers

Transmission

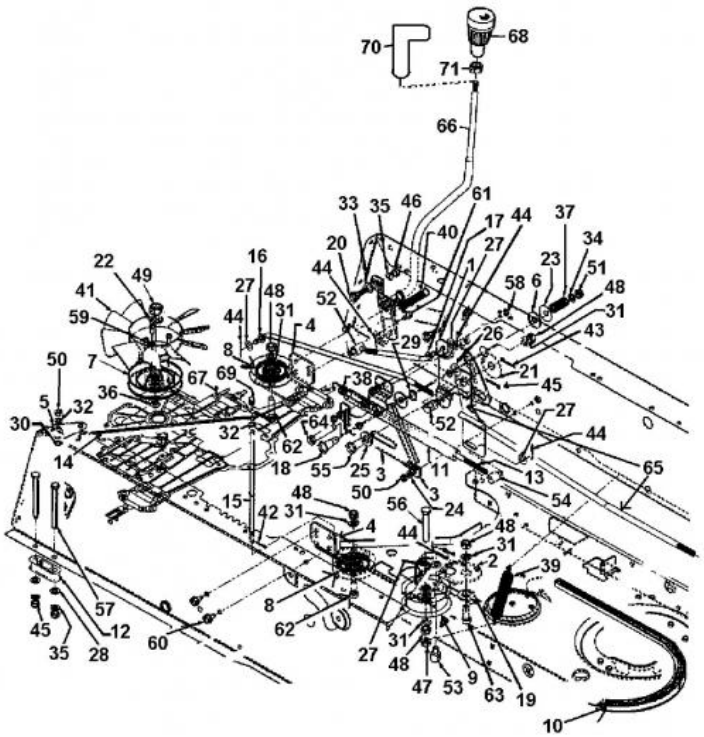

fsg

Repère	Référence		Désignation
8	756-1035A	CLIQUEZ ICI	POULIE
9	756-04224	CLIQUEZ ICI	POULIE TENDEUR
10	754-0125A	CLIQUEZ ICI	COURROIE TRANSMISSION HYDRO
12	748-0334		ENTRETOISE
18	738-0430		VIS
19	738-0347	CLIQUEZ ICI	RONDELLE ¡ EMB. .625IDx.169
20	738-0296		AXE EPAULE
22	736-0921		RONDELLE GROWER
23	736-0331	CLIQUEZ ICI	RONDELLE CONIQUE
24	736-0329		RONDELLE GROWER
25	736-0326		RONDELLE .510 X 1.0.125
26	736-0300	CLIQUEZ ICI	RONDELLE
27	736-0278		RONDELLE
28	736-0264		RONDELLE: .330 x.630 x.0635
29	736-0232		RONDELLE
30	736-0222		RONDELLE
31	736-0169	CLIQUEZ ICI	BAGUE ÜLASTIQUE
32	736-0142		RONDELLE PLATE 1/4X.500X . 063
33	736-0141		RONDELLE
34	736-0140		RONDELLE .385 ID X .62 OD
35	736-0119	CLIQUEZ ICI	RONDELLE

NHP Motoculture
Cultivez votre univers

Repère	Référence		Désignation
36	732-0729	CLIQUEZ ICI	CIRCLIP
38	732-0716D	CLIQUEZ ICI	RESSORT
39	732-0478	CLIQUEZ ICI	RESSORT 6.12 LG
40	732-0429A	CLIQUEZ ICI	RESSORT
41	731-1449A	CLIQUEZ ICI	HELICE DE REFROIDISSEMENT
43	714-0115	CLIQUEZ ICI	GOUPILLE FENDUE 1/8 x 1.0
44	714-0111	CLIQUEZ ICI	GOUPILLE FENDUE 3/32:1.0"
45	714-0104	CLIQUEZ ICI	GOUPILLE
46	712-3010	CLIQUEZ ICI	ECROU HEX. 5/16-18:GR5
47	712-3000		ECROU 3/8-16 GR.B CTRLK
48	712-0798	CLIQUEZ ICI	ECROU HEXAGONAL
49	ZUR ZEIT NICHT LIEFERBAR		6KT-Écrou:1/2-20:GR2
50	712-0287		ECROU HEXAGONAL 1/4-20:GR2
51	712-0116	CLIQUEZ ICI	ECROU HEXAGONAL: 3/8-24:GR5:
53	711-1155		AXE
54	711-0677		FUSEAU D'ÜCROU - EX 711-0611
55	711-0332	CLIQUEZ ICI	GOUJON ¡ ÜPINGLER .50X.78 LG
57	710-3056		VIS
58	710-1189		VIS HEXAGONALE
59	710-3007		VIS HEXAGONALE
60	710-0607	CLIQUEZ ICI	VIS HEX.TT5/16-18:.500HXINDWSh
61	710-0599	CLIQUEZ ICI	VIS A SIX PANS CREUX
62	710-0520		VIS HEX.:3/8-16:1.50:GR5:STD
63	710-0514	CLIQUEZ ICI	VIS HEX.:3/8-16:1.00:GR5:STD
64	710-0151		VIS HEXAGONALE
66A	712-3008		ECROU HEXAGONAL
66A	712-3008		ECROU HEXAGONAL
68A	631-0009A		POIGNEE
68A	631-0009A		POIGNEE
69	720-0238		POIGNEE

NHP Motoculture
Cultivez votre univers

Indicateur de niveau

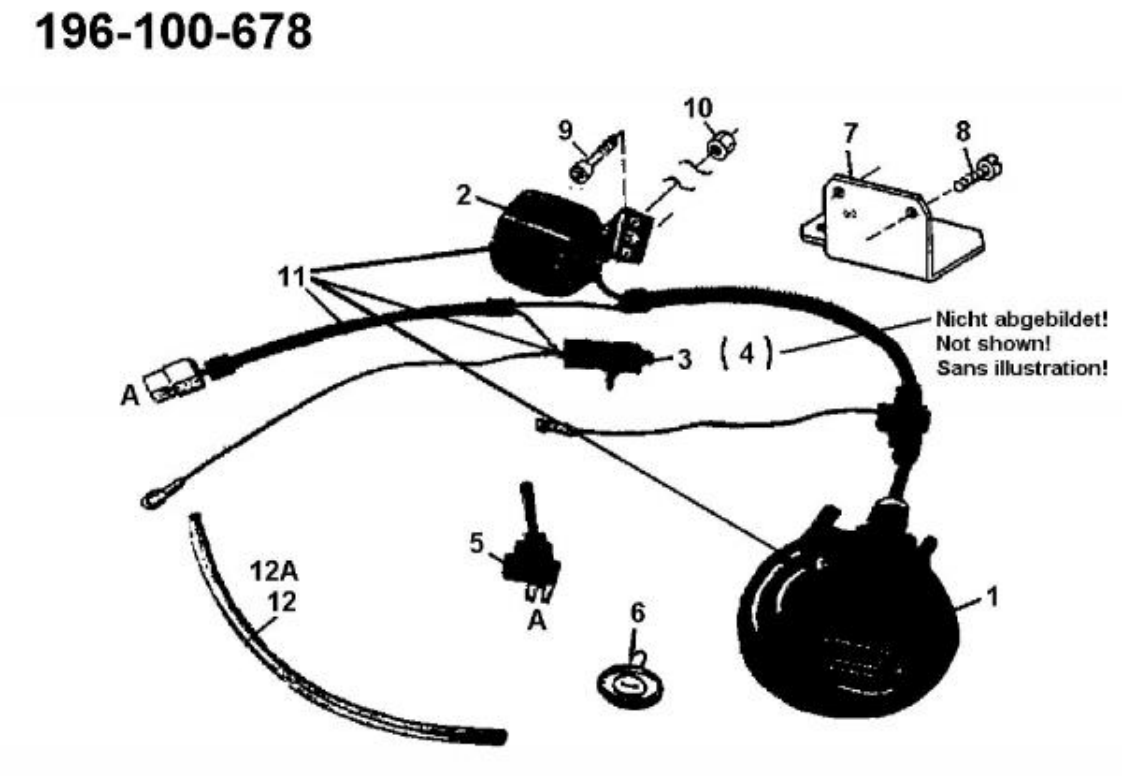

Repère	Référence	Désignation
2	725-1802	AVERTISSEUR SONNOR
5	725-1803	SECURITE REMPLISSAGE DE BAC
9	23.5421.91	VIS
10	712-0675	ECROU
12a	736-0685	RONDELLE

NHP Motoculture
Cultivez votre univers

Limiteur de gaz

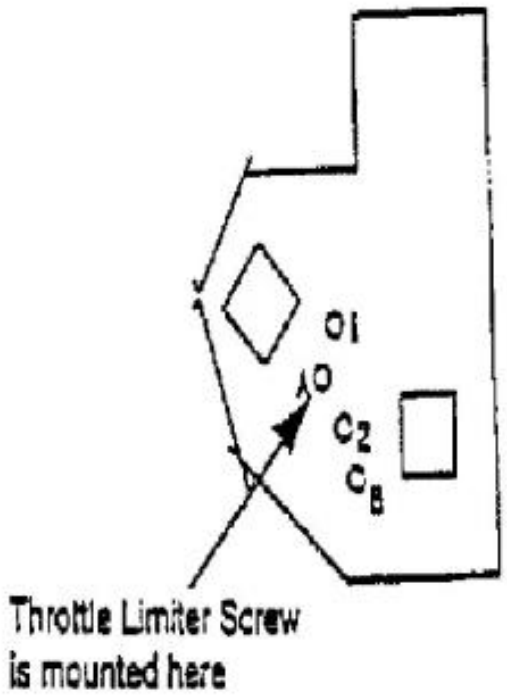

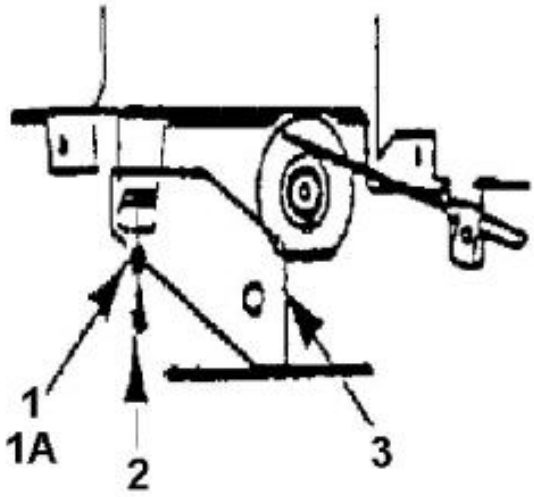

fsg

Repère	Référence	Désignation
1	736-0400	RONDELLE PLATE .194x.62x.063
2	710-0899A	VIS HEXAGONALE

NHP Motoculture
Cultivez votre univers

Panier de ramassage d'herbe

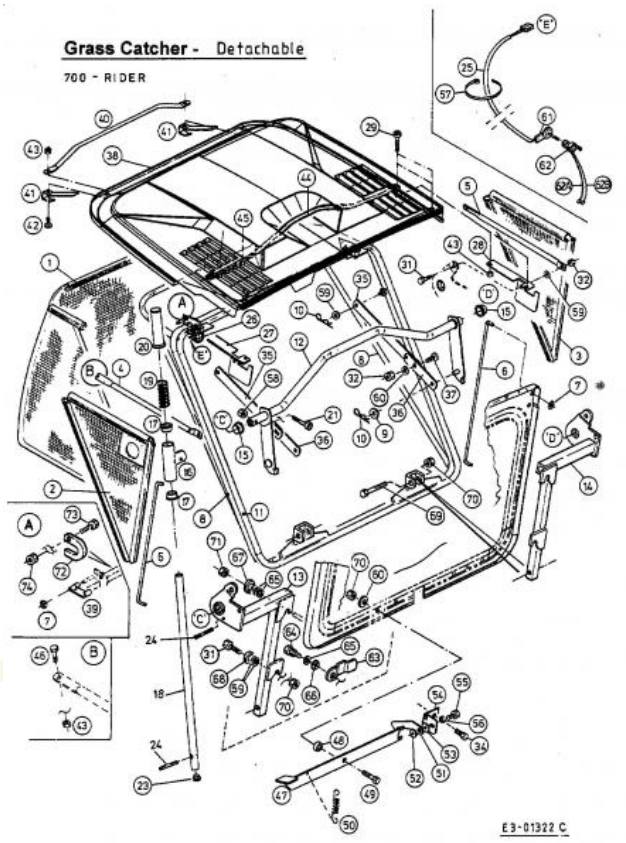

Repère	Référence		Désignation
9	736-0734		RONDELLE
10	714-0101		GOUPILLE ¡ RESSORT:.08 x 1,42"
17	750-1107		DOUILLE A EMBASE
19	732-0885		RESSORT DE COMPRESSION D2 De25LO63
20	720-0301		POIGNEE
23	720-0345		BOUCHON GPN 320 GL
26	725-3166		SECURITE
27	783-0498637		SUPPORT DROIT
29	710-1389		VIS
31	710-1682		VIS
32	712-0692	CLIQUEZ ICI	ECROU HEXAGONAL 24.1426.18
32	712-0692	CLIQUEZ ICI	ECROU HEXAGONAL 24.1426.18
34	710-0817		VIS HEXAGONALE
39	731-2002		LEVIER CONTACT NOIR
41	783-0919-Z		SUPPORT PROTECTION
42	710-1726		VIS
43	712-0691	CLIQUEZ ICI	ECROU HEXAGONAL
43	712-0691	CLIQUEZ ICI	ECROU HEXAGONAL
46	710-1724		VIS
48	750-1105		ENTRETOISE
49	710-1683		VIS HEX.:M8x30 DIN 933-8.8
51	783-0494		CROCHET BAC N 1998

NHP Motoculture
Cultivez votre univers

Repère	Référence	Désignation
52	712-0627	ECROU HEXAGONAL ZINGUE
53	736-0701	RONDELLE
53	736-0701	RONDELLE
55	710-1681	VIS ¡ SIX PANS CREUX
56	736-0649	RONDELLE GROWER DIN 127
57	725-0157	COLLIER DE SERRAGE3/16X0.5X7.4
59	736-0700	RONDELLE A8.4 DIN 125
62	625-0177A	DOUILLE
62	625-0177A	DOUILLE
62	625-0177A	DOUILLE
64	738-0296	AXE EPAULE
65	736-0140	RONDELLE .385 ID X .62 OD
66	736-0141	RONDELLE
67	738-0347 CLIQUEZ ICI	RONDELLE ¡ EMB. .625IDx.169
68	ZUR ZEIT NICHT LIEFERBAR	DOUILLE DE GUIDAGE:Ò.625 x Ò.324
69	710-1684	VIS A SIX PANS CREUX
71	712-3017 CLIQUEZ ICI	ECROU HEXAGONAL
73	710-1690	VIS

NHP Motoculture
Cultivez votre univers

Hydrostat 618-0262

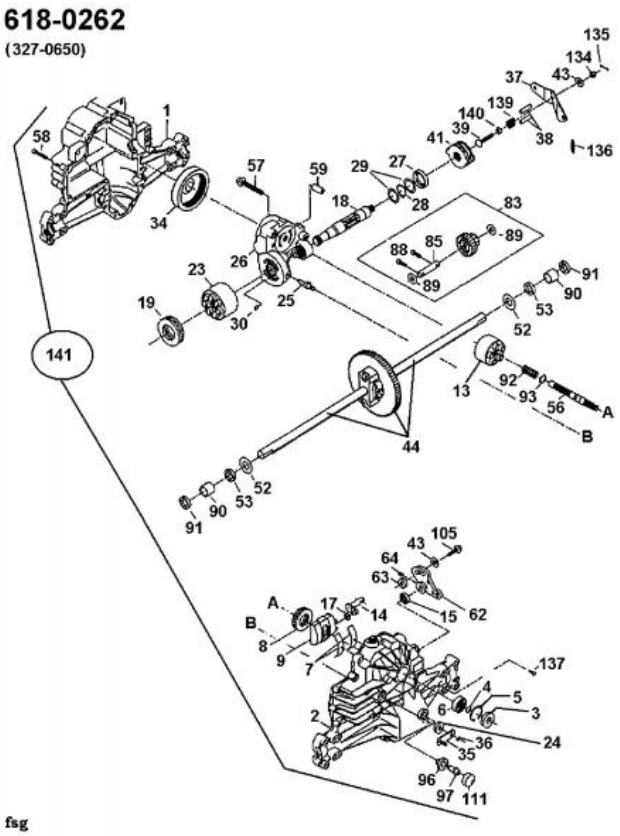

Repère	Référence		Désignation
3	90080000128		JOINT
8	HG-50551P	CLIQUEZ ICI	PALIER DE BUTEE
13	HG-70331	CLIQUEZ ICI	BLOC CYLINDRE CPL.
15	HG-9008-0126	CLIQUEZ ICI	LEVRE D ETANCHEITE
27	HG-45075	CLIQUEZ ICI	JOINT
34	HG-50990	CLIQUEZ ICI	FILTRE A HUILE
43	736-0371		RONDELLE 1.344XA .875"
44	HG-70131	CLIQUEZ ICI	DIFFERENTIEL COMPLET
52	HG-44875	CLIQUEZ ICI	RONDELLE
53	HG-45076P	CLIQUEZ ICI	BAGUE D'ETANCHEITE
58	HG-44876	CLIQUEZ ICI	VIS
90	HG-50118	CLIQUEZ ICI	DOUILLE / PALIER
91	HG-50941	CLIQUEZ ICI	JOINT
96	HG-50133	CLIQUEZ ICI	DOUILLE
97	HG-50134	CLIQUEZ ICI	VENTILATEUR
111	HG-50196	CLIQUEZ ICI	COUVERCLE ANTI-POUSSIERE
134	712-0273		ECROU HEXAGONAL 5/16-24"
135	714-0507	CLIQUEZ ICI	GOUPILLE FENDUE 3/32 X .750

NHP Motoculture
Cultivez votre univers

Direction, roues avant, essieu avant

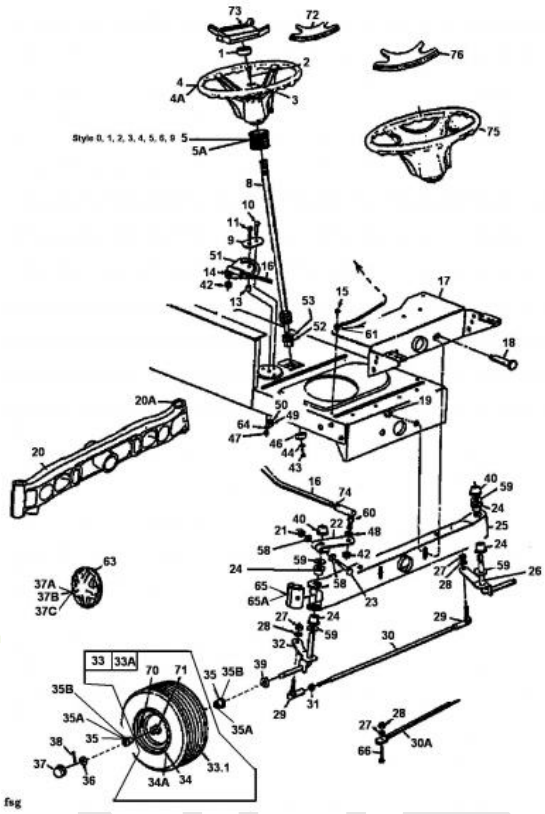

Repère	Référence		Désignation
1	731-0220		COUVERCLE / VOLANT
2	710-0643	CLIQUEZ ICI	VIS HEX.: 5/16-18:1.00:GR5
3	736-0242	CLIQUEZ ICI	RONDELLE CONIQUE.340X.872X.060
4	631-0027A		VOLANT
4A	631-0027A		VOLANT
5	DIESES PRODUKT WIRD MIR LEIDER NICHT MEHR ANGEBOTEN		SOUFFLET EN CAOUTCHOUC
8	738-0919B	CLIQUEZ ICI	COLONNE DE DIRECTION
9	ZUR ZEIT NICHT LIEFERBAR		PLAQUE DE RAIDISSEMENT
10	ZUR ZEIT NICHT LIEFERBAR		SHLT-SCHR. .435X.350 LG
11	710-1039	CLIQUEZ ICI	VIS
13	750-0535		ENTRETOISE
14	736-0217	CLIQUEZ ICI	RONDELLE GROWER
15	710-0726	CLIQUEZ ICI	VIS 5/16-12:0.750:HXINDWS
16	711-1107		AXE
18	738-0527		BOULON
19	712-0431	CLIQUEZ ICI	ECROU STOP 3/8-16:GRF
20A	737-3000	CLIQUEZ ICI	GRAISSEUR
21	712-0411		ECROU HEXAGONAL
22	683-0055637	CLIQUEZ ICI	BIELLETTE DE DIRECTION
24	741-0659	CLIQUEZ ICI	BAGUE DE TRAVERSE AVANT

NHP Motoculture
Cultivez votre univers

Repère	Référence		Désignation
25	683-0128B637	CLIQUEZ ICI	ESSIEU AVANT
26	683-0127637		AXE AVANT GAUCHE NOIR
27	712-0241	CLIQUEZ ICI	ECROU HEX.: 3/8-24:GR5
28	736-0169	CLIQUEZ ICI	BAGUE ÜLASTIQUE
28	736-0169	CLIQUEZ ICI	BAGUE ÜLASTIQUE
29	723-3018	CLIQUEZ ICI	ROTULE DE DIRECTION 3/8-24
30A	747-0861637		TIGE
31	712-0711		ECROU HEXAGONAL
32	683-0126637		AXE AVANT DROIT NOIR
33	634-0105B662		ROUE COMPLETE 15X600 GRISE
33.1	734-1731	CLIQUEZ ICI	PNEU 15X600X6 DICO MULTI-TRAC
35	ZUR ZEIT NICHT LIEFERBAR		DOUILLE DE ROULEMENT À BRIDE .632 ID
35A	741-0569	CLIQUEZ ICI	ROULEMENT DE ROUE AVANT
35B	741-0706		SUPPORT DOUILLE AVEC GRAISSEUR
36	736-0285		RONDELLE .635 X 1.589 X .06
37	731-0484A	CLIQUEZ ICI	ENJOLIVEUR DEVANT
37b	734-1613A		ENJOLIVEUR 6" gris
38	714-0470	CLIQUEZ ICI	EPINGLE EX AF-43010
39	736-0162		RONDELLE .635X.93X.1"
40	726-0214	CLIQUEZ ICI	BOUCHON
42	712-0262	CLIQUEZ ICI	ECROU
43	710-1309	CLIQUEZ ICI	VIS
44	736-0119	CLIQUEZ ICI	RONDELLE
44	736-0119	CLIQUEZ ICI	RONDELLE
45	736-0343	CLIQUEZ ICI	RONDELLE .330 ID X 1.25 X .12
46	748-0389	CLIQUEZ ICI	BAGUE
47	712-0214	CLIQUEZ ICI	ECROU
49	712-0158		ECROU EX AF-43064
52	741-0656A	CLIQUEZ ICI	BAGUE
53	736-0187	CLIQUEZ ICI	RONDELLE .64X1.24X.06
53	736-0187	CLIQUEZ ICI	RONDELLE .64X1.24X.06
58	736-3081		RONDELLE 320X.600X.060HT
60	723-0448A	CLIQUEZ ICI	ROTULE DE DIRECTION 7/16-20
61	736-0607		RONDELLE
63	727-0425A		CLIP ENJOLIVEUR
64	736-0356		RONDELLE
65	731-1291A	CLIQUEZ ICI	CARTER PLASTIQUE
65A	ZUR ZEIT NICHT LIEFERBAR		CAP AXE SANS GRAISSAGE.
66	710-0459A		VIS HEX.: 3/8-24:1.50:GR5:SPEC

NHP Motoculture
Cultivez votre univers

Repère	Référence		Désignation
70	734-0255	CLIQUEZ ICI	VALVE:PNEU
71	737-0211A		DOUILLE/GRAISSE
71B	737-0280		GRAISSEUR
74	712-0240	CLIQUEZ ICI	ECROU HEX.: 7/16-20:GR2

NHP Motoculture
Cultivez votre univers

Carter de coupe N (40"/102cm), hydrostatique à partir de 1998

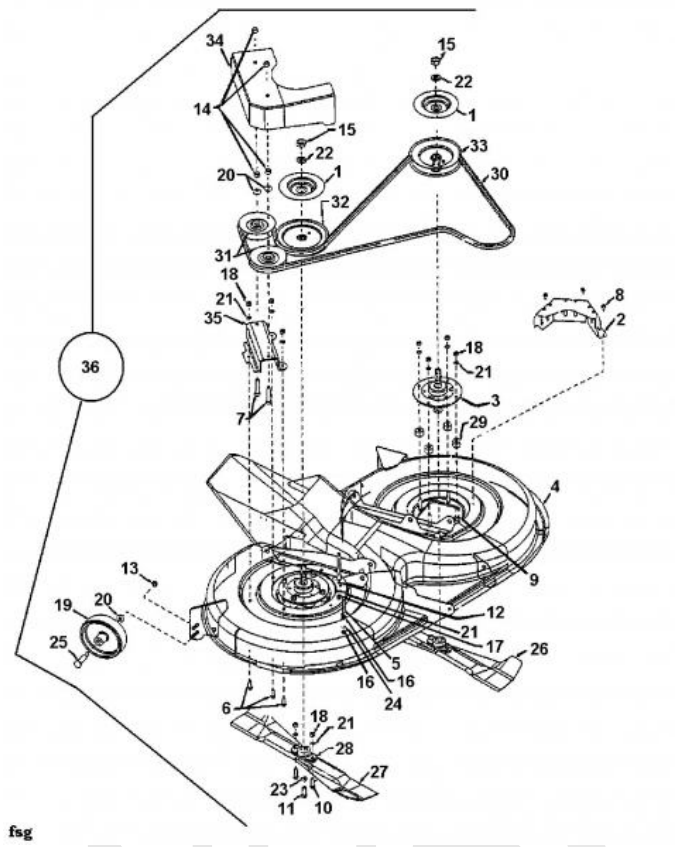

Repère	Référence		Désignation
2	17664637		PROTEGE COURROIE 42
3	618-0140	CLIQUEZ ICI	ARBRE DE LAME PLEIN. TERRASSE 40"
5	710-0136		VIS A SIX PANS CREUX
6	710-0157		VIS HEX.:5/16-24:.75 GR5 STD
7	710-0539	CLIQUEZ ICI	VIS
8	710-0599	CLIQUEZ ICI	VIS A SIX PANS CREUX
9	710-0672		VIS HEX. 5/16-24:1.25:GR5:STD
10	710-0888	CLIQUEZ ICI	VIS HEXAGONAL
11	710-1039	CLIQUEZ ICI	VIS
13	712-0181	CLIQUEZ ICI	ECROU
14	712-0241	CLIQUEZ ICI	ECROU HEX.: 3/8-24:GR5
15	DIESES PRODUKT WIRD MIR LEIDER NICHT MEHR ANGEBOTEN		ÉCROU D'ARRÊT SKT:5/8-18:GR.2
16	712-3006	CLIQUEZ ICI	ECROU HEXAGONAL
17	712-3010	CLIQUEZ ICI	ECROU HEX. 5/16-18:GR5
18	712-3057	CLIQUEZ ICI	ECROU HEXAGONAL
19	734-06265	CLIQUEZ ICI	ROULETTE DE PLATEAU
20	736-0105	CLIQUEZ ICI	RONDELLE CONIQUE
21	736-0119	CLIQUEZ ICI	RONDELLE
22	736-0158	CLIQUEZ ICI	RONDELLE GROWER
23	736-0217	CLIQUEZ ICI	RONDELLE GROWER

NHP Motoculture
Cultivez votre univers

Repère	Référence		Désignation
24	736-0329		RONDELLE GROWER
25	738-0373	CLIQUEZ ICI	VIS A EPAULE .496x1.525:3/8-16
26	1011-M6-0044		LAME
27	742-0608C	CLIQUEZ ICI	LAME DROITE COUPE 102CM ARR
28	748-0300	CLIQUEZ ICI	SUPPORT DE LAME 3T AUTOPORTEES
29	750-0776		ENTRETOISE .33ID X .88OD X .51
30	754-0470	CLIQUEZ ICI	COURROIE DE LAME COUPE 102CM
31	756-0487	CLIQUEZ ICI	GALET TENDEUR
33	756-0617	CLIQUEZ ICI	POULIE 5,5

NHP Motoculture
Cultivez votre univers

Relevage du plateau de coupe, galet tendeur

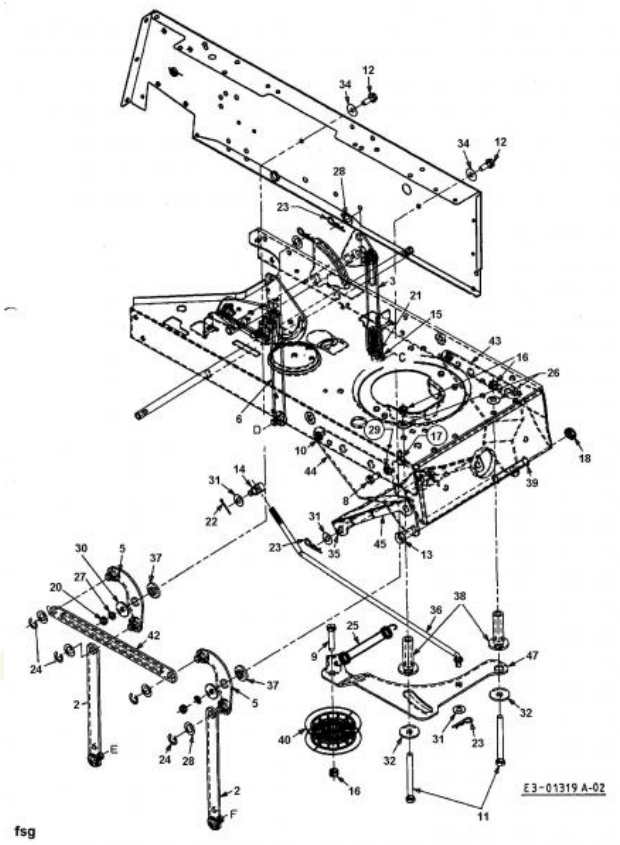

Repère	Référence		Désignation
2	14804A637		ECLISSE DE SUSPENSION
8	710-0180		VIS
9	710-0539	CLIQUEZ ICI	VIS
10	710-1260A	CLIQUEZ ICI	VIS TT:5/16-18:.750
11	710-0902		VIS HHCS:3/8-24:3.75GR5:STD
12	710-1238A		VIS HHWSH:5/16-18:.875:GR5
14	711-0198		FUSEAU D'ÜCROU
15	711-0841		TIGE 500-20
16	712-0214	CLIQUEZ ICI	ECROU
17	712-0241	CLIQUEZ ICI	ECROU HEX.: 3/8-24:GR5
18	712-0346	CLIQUEZ ICI	ECROU HEX. 1/2-20:GR5:NYLON
19	712-0689		ECROU HEXAGONAL
20	712-3010	CLIQUEZ ICI	ECROU HEX. 5/16-18:GR5
21	712-3066		ECROU HEXAGONAL 1/2-20 GR5
22	714-0111	CLIQUEZ ICI	GOUPILLE FENDUE 3/32:1.0"
23	714-0145	CLIQUEZ ICI	GOUPILLE
24	716-0104		CIRCLIPS:.500 DIA ARBRE
25	ZUR ZEIT NICHT LIEFERBAR		RESSORT DE TRAIN
26	736-0105	CLIQUEZ ICI	RONDELLE CONIQUE
27	736-0119	CLIQUEZ ICI	RONDELLE
28	736-0160		RONDELLE 536 IDX.930ODX.050

NHP Motoculture
Cultivez votre univers

Repère	Référence		Désignation
29	736-0169	CLIQUEZ ICI	BAGUE ÜLASTIQUE
30	736-0231	CLIQUEZ ICI	RONDELLE 344IDX1.125 OD .12
31	736-0267	CLIQUEZ ICI	RONDELLE PL.:.385 x.87 x.06:HT
32	736-0320		RONDELLE PLATE .38x1.38x.125
34	736-0425		RESSORT à DISQ.:.325x.930x.045
35	738-0669	CLIQUEZ ICI	AXE
37	ZUR ZEIT NICHT LIEFERBAR		DOUILLE DE GUIDAGE:Ò.625 x Ò.324
40	756-0643A	CLIQUEZ ICI	GALET TENDEUR
47	783-0638-Z		PIVOT BRACKET

NHP Motoculture
Cultivez votre univers

Levage du plateau de coupe

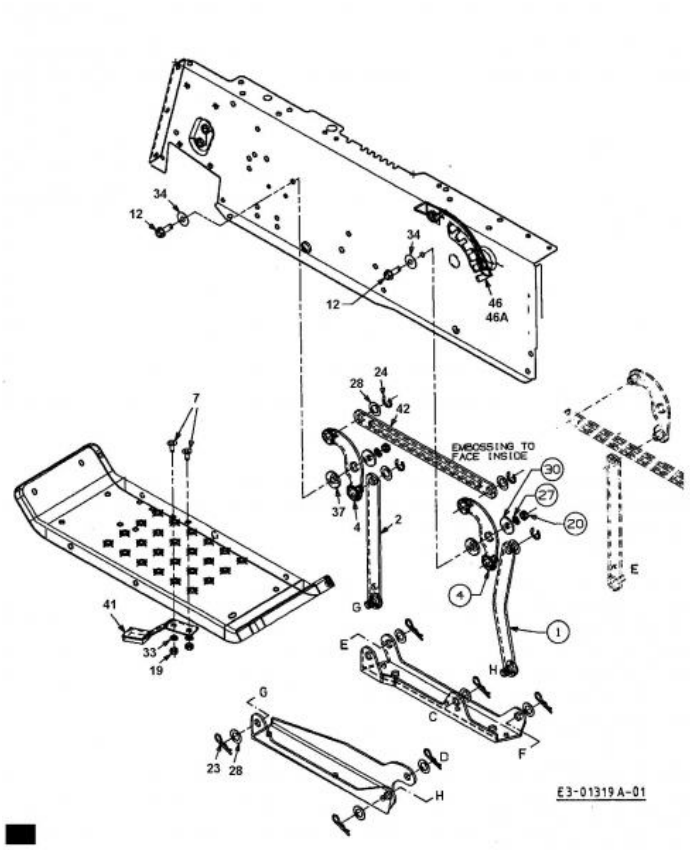

Repère	Référence		Désignation
2	14804A637		ECLISSE DE SUSPENSION
7	710-1687		VIS A TETE PLATE
12	710-1238A		VIS HHWSH:5/16-18:.875:GR5
19	712-0689		ECROU HEXAGONAL
20	712-3010	CLIQUEZ ICI	ECROU HEX. 5/16-18:GR5
23	714-0145	CLIQUEZ ICI	GOUPILLE
24	716-0104		CIRCLIPS:.500 DIA ARBRE
27	736-0119	CLIQUEZ ICI	RONDELLE
28	736-0160		RONDELLE 536 IDX.930ODX.050
30	736-0231	CLIQUEZ ICI	RONDELLE 344IDX1.125 OD .12
33	736-0648		RONDELLE GROWER
34	736-0425		RESSORT à DISQ.:.325x.930x.045
37	ZUR ZEIT NICHT LIEFERBAR		DOUILLE DE GUIDAGE:Ò.625 x Ò.324
41	DIESES PRODUKT WIRD MIR LEIDER NICHT MEHR ANGEBOTEN		MESSERBREMSE

NHF Motoculture
Cultivez votre univers

Commande d'embrayage du plateau de coupe

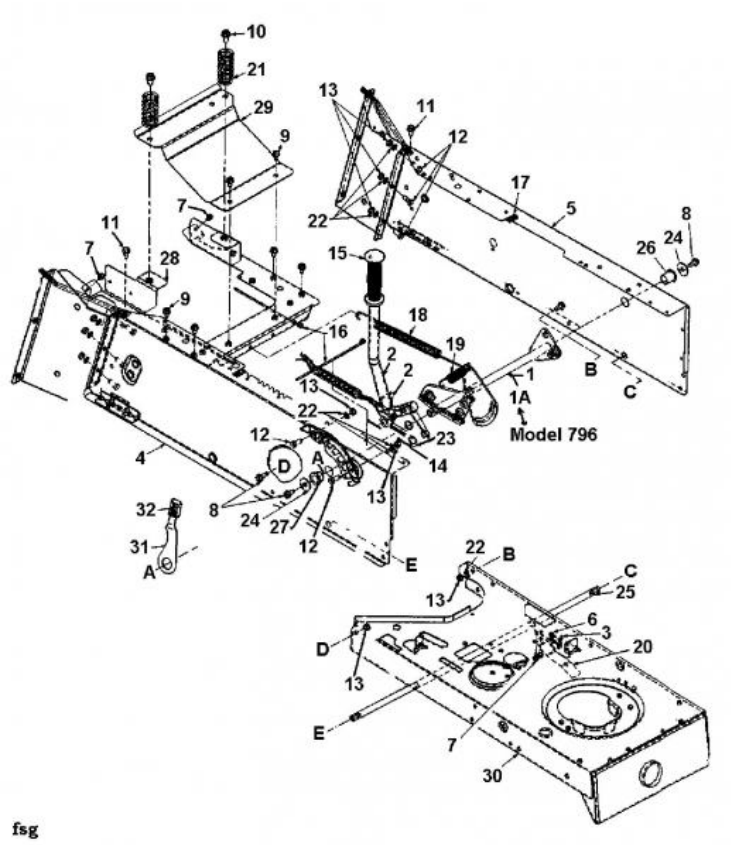

Repère	Référence		Désignation
1	17637A		ARBRE DE RELEVAGE
3	17962	CLIQUEZ ICI	PLAQUE DE SUPP. P. COMMUTATEUR
6	710-0224		VIS PARK:#10-16:0.500:HXINDWSH
7	710-0599	CLIQUEZ ICI	VIS A SIX PANS CREUX
8	710-0604A	CLIQUEZ ICI	VIS 5/16-18:0.625
9	710-0607	CLIQUEZ ICI	VIS HEX.TT5/16-18:.500HXINDWSh
10	710-0623	CLIQUEZ ICI	VIS PARK. HEX.:TT:3/8-16:0.750
11	710-0726	CLIQUEZ ICI	VIS 5/16-12:0.750:HXINDWS
12	710-3008		VIS 5/16-18:.75:GR5:STD
13	712-3010	CLIQUEZ ICI	ECROU HEX. 5/16-18:GR5
14	714-0470	CLIQUEZ ICI	EPINGLE EX AF-43010
15	720-0233		POIGNEE
16	725-0157		COLLIER DE SERRAGE3/16X0.5X7.4
17	726-0139		ECROU
19	732-0637		RESSORT PEDALIER
20	732-0750A		LAMELLE: SÜCURITÜ DE BAC
22	736-0119	CLIQUEZ ICI	RONDELLE
23	736-0160		RONDELLE 536 IDX.930ODX.050
24	736-0231	CLIQUEZ ICI	RONDELLE 344IDX1.125 OD .12
26	ZUR ZEIT NICHT LIEFERBAR		DOUILLE DE ROULEMENT À BRIDE .632 ID
27	748-0176		PALIER DE BRIDE

NHP Motoculture
Cultivez votre univers

Axe de couteau 618-0140

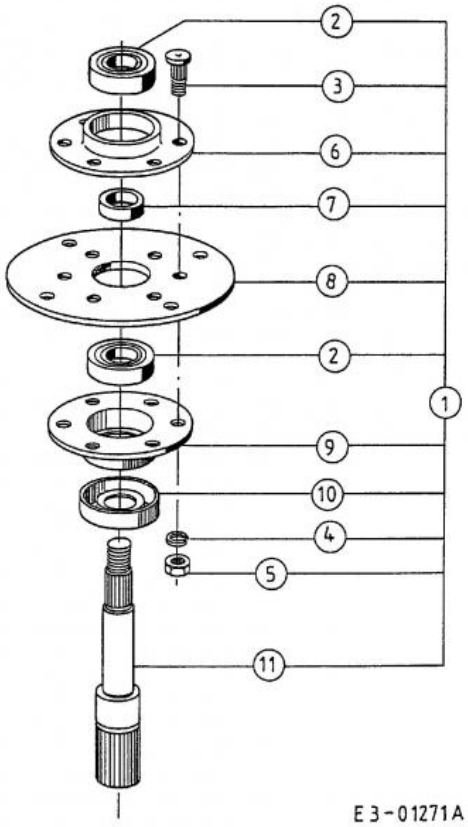

Repère	Référence		Désignation
1	618-0140	CLIQUEZ ICI	ARBRE DE LAME PLEIN. TERRASSE 40"
2	741-0919B	CLIQUEZ ICI	ROULEMENT DE PALIER DE LAME
3	710-1013	CLIQUEZ ICI	VIS
4	736-0119	CLIQUEZ ICI	RONDELLE
5	712-3057	CLIQUEZ ICI	ECROU HEXAGONAL
7	750-0456	CLIQUEZ ICI	ENTRETOISE
8	16603A		CROCHET
10	13703		RONDELLE

NHPF Motoculture
Cultivez votre univers

Bonnet 1-Style

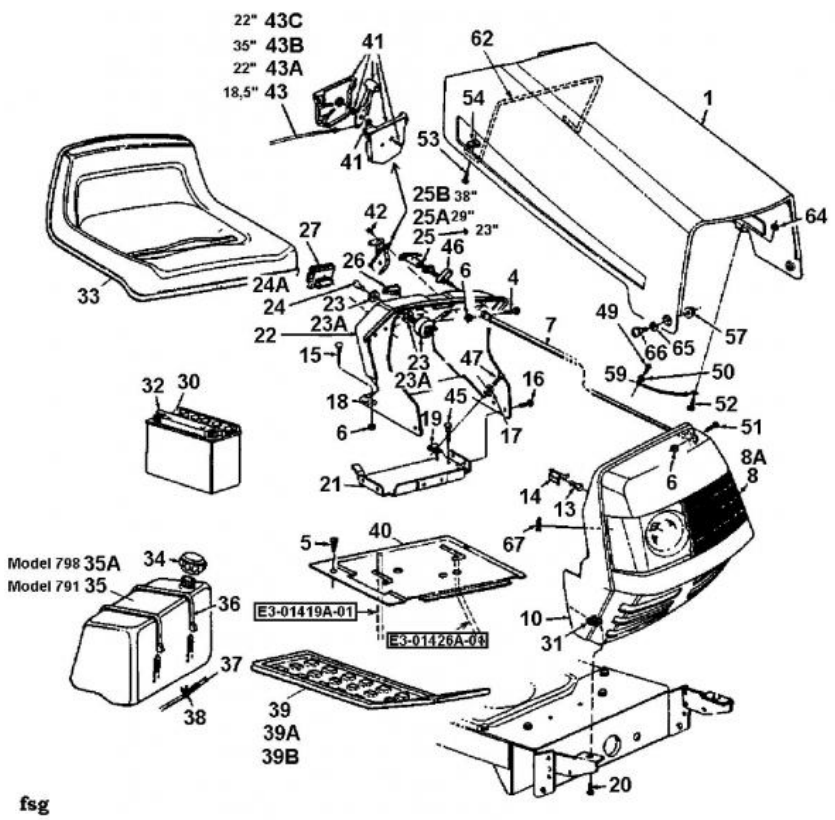

Repère	Référence		Désignation
4	710-0751	CLIQUEZ ICI	VIS HEX.: 1/4-20:.620:GR5:STD
5	710-0351	CLIQUEZ ICI	VIS
5	710-0351	CLIQUEZ ICI	VIS
6	712-0271	CLIQUEZ ICI	ECROU 1/4-20"+ DISQUE DENTE
7	749-0722C637		BARRE SUPPORT CAPOT
8	731-1099A		OPTIQUE DE PHARE
8A	731-1099A		OPTIQUE DE PHARE
13	725-0963		AMPOULE ELECTRIQUE
15	710-0703	CLIQUEZ ICI	VIS
16	710-0599	CLIQUEZ ICI	VIS A SIX PANS CREUX
17	736-0173		RONDELLE 281DX 74ODX.063
18	726-0233	CLIQUEZ ICI	RONDELLE
19	712-0185		ECROU EN TOLE
20	710-3008		VIS 5/16-18:.75:GR5:STD
23	725-0267B	CLIQUEZ ICI	CONTACTEUR A CLE 5 POLES
23A	725-1396A		CONTACTEUR A CLE 6 FICHES
24	925-0201	CLIQUEZ ICI	CLE DE CONTACT
24A	925-0201	CLIQUEZ ICI	CLE DE CONTACT
25	746-0616A	CLIQUEZ ICI	CABLE STARTER 58.4CM
25A	ZUR ZEIT NICHT LIEFERBAR		CÂBLE BOWDEN POUR DÉMARREUR CL. 29"LG
25B	746-0614A	CLIQUEZ ICI	CABLE STARTER 96.5CM

NHP Motoculture
Cultivez votre univers

Repère	Référence		Désignation
26	725-0634	CLIQUEZ ICI	COMMUTATEUR
27	DIESES PRODUKT WIRD MIR LEIDER NICHT MEHR ANGEBOTEN		AMPÈREMÈTRE CARRÉ
31	726-0211		ECROU EN TOLE 5/16-18
33	757-04107		SIEGE NOIR MOYEN
34	751-0603B	CLIQUEZ ICI	BOUCHON ESSENCE
35	751-0555D		RESERVOIR D'ESSENCE: 1,36
35A	751-0555D		RESERVOIR D'ESSENCE: 1,36
36	726-0230	CLIQUEZ ICI	COLLIER
37	751-10349-54	CLIQUEZ ICI	TUYAU ESSENCE 54"
38	726-0205	CLIQUEZ ICI	COLLIER DE SERRAGE DE BOYAU
41	931-0823A	CLIQUEZ ICI	MANETTE DE GAZ AUTOPORTÜES
42	710-0779A		VIS
43	DIESES PRODUKT WIRD MIR LEIDER NICHT MEHR ANGEBOTEN		CÂBLE D'ACCÉLÉRATEUR B&S;/TEC L=46,5 CM 18,5"
43A	DIESES PRODUKT WIRD MIR LEIDER NICHT MEHR ANGEBOTEN		CÂBLE BOWDEN L=55,5 CM 22"
43B	746-0634	CLIQUEZ ICI	CABLE GAZ 35.0"
43C	ZUR ZEIT NICHT LIEFERBAR		CÂBLE BOWDEN
45	710-0603		VIS HEX.:5/16-12:0.500 HXINDWS
46	17782		RENFORT : CÂBLE DE STARTER
47	710-0642	CLIQUEZ ICI	VIS1/4-20:0.750
50	736-0400		RONDELLE PLATE .194x.62x.063
51	710-0924		VIS EN T¤TE PLATE 1/4-20X 75"
52	710-0473A		VIS 10-24
53	710-0589		VIS PARKER HEX.:#10-16:0.750
54	726-0130		ECROU 10Z TYPE U
57	712-3027	CLIQUEZ ICI	ECROU HEXAGONAL 1/4-20:GRF
59	723-0302		CABLE
64	712-0272		ECROU
65	736-0413		RONDELLE .62 OD X .390 X .01
66	738-0952A		VIS .375x.125:1/4-20
67	714-0104	CLIQUEZ ICI	GOUPILLE

NHP Motoculture
Cultivez votre univers

Capot 4-Style du 27/09/2007

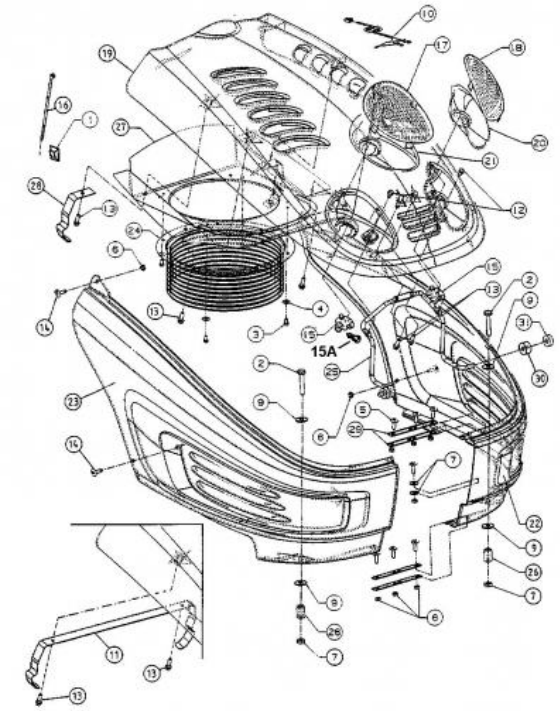

Repère	Référence		Désignation
1	726-0359		PLAQUE ISOLANT
2	710-1703		VIS ¡ SIX PANS CREUX
4	736-0661		RONDELLE
5	710-1389		VIS
6	712-0633		ECROU
8	736-0685		RONDELLE
9	736-0701		RONDELLE
12	710-0599	CLIQUEZ ICI	VIS A SIX PANS CREUX
13	710-1704		VIS 6 TORX M6X20 WN 1452
15	725-1649A	CLIQUEZ ICI	SOC:LAMP:NYLON 1/4 TURN
15A	725-0963		AMPOULE ELECTRIQUE
17	731-1978		OPTIQUE DROITE STYLE 4
18	731-1979		OPTIQUE GAUCHE STYLE 4
20	731-1995		REFLECTEUR GAUCHE STYLE 4
21	731-1996		REFLECTEUR DROITE STYLE 4
22	731-2123D		AILE GAUCHE Y-M
23	731-2124D		AILE DROITE Y-M
25	747-1132A		TRINGLE SUPPORT CAPOT
26	750-0755		ENTRETOISE 330IDX.625ODX.915
29	783-1000A-Z		PLAQUE DE FIXATION
31	735-0126		RONDELLE CAOUTCHOUC

NHP Motoculture
Cultivez votre univers

Accessoires moteur

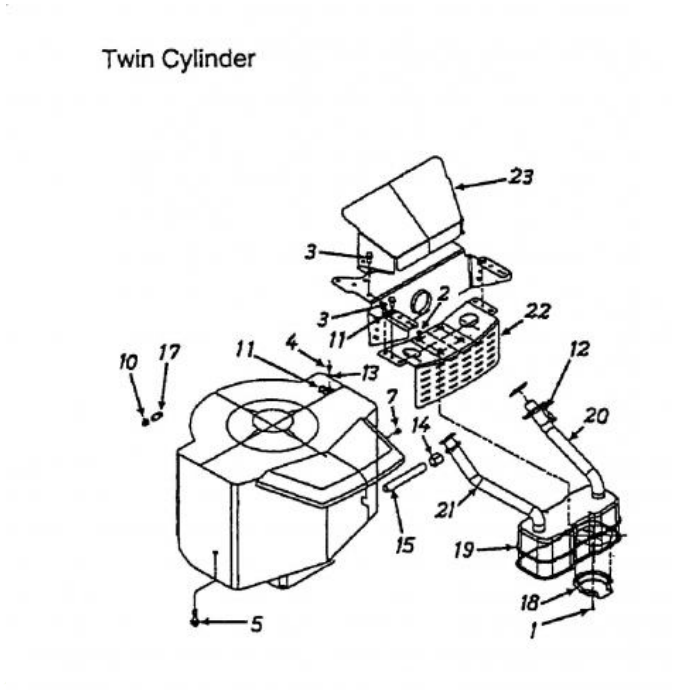

Repère	Référence		Désignation
1	710-0148		VIS
2	710-0599	CLIQUEZ ICI	VIS A SIX PANS CREUX
3	710-0604A	CLIQUEZ ICI	VIS 5/16-18:0.625
4	710-0779A		VIS
5	710-1315	CLIQUEZ ICI	VIS HEX.TT:3/8-16:1.25:HXIN:S
6	710-3015	CLIQUEZ ICI	VIS:1/4-20:.75:GR5:STD
7	712-0271	CLIQUEZ ICI	ECROU 1/4-20"+ DISQUE DENTE
10	726-0205	CLIQUEZ ICI	COLLIER DE SERRAGE DE BOYAU
11	726-0272		COLLIER
12	736-0329		RONDELLE GROWER
17	751-10349-54	CLIQUEZ ICI	TUYAU ESSENCE 54"
18	751-0564B		DEFLECTEUR ECHAPPEMENT
19	751-0616B	CLIQUEZ ICI	POT D¨ECHAPPEMENT

NHP Motoculture
Cultivez votre univers

Pédales

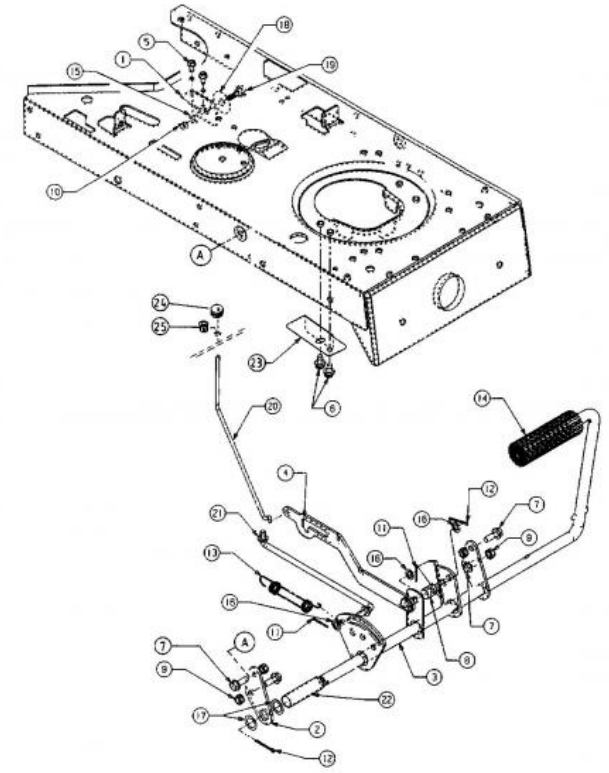

Repère	Référence		Désignation
5	710-0599	CLIQUEZ ICI	VIS A SIX PANS CREUX
6	710-0607	CLIQUEZ ICI	VIS HEX.TT5/16-18:.500HXINDWSh
7	710-1238A		VIS HHWSH:5/16-18:.875:GR5
8	711-0198		FUSEAU D'ÜCROU
9	712-04063	CLIQUEZ ICI	ECROU HEX. AVEC FLANC
10	712-3010	CLIQUEZ ICI	ECROU HEX. 5/16-18:GR5
11	714-0111	CLIQUEZ ICI	GOUPILLE FENDUE 3/32:1.0"
12	714-0470	CLIQUEZ ICI	EPINGLE EX AF-43010
13	732-0728		RESSORT
14	735-0239A	CLIQUEZ ICI	PAD:FOOT:4.0 LONG
15	736-0119	CLIQUEZ ICI	RONDELLE
16	736-0140		RONDELLE .385 ID X .62 OD
17	736-0256		RONDELLE .635ID X 930 OD X.03
18	736-0406		RONDELLE .442IDX1.380DX.060
19	738-0296		AXE EPAULE
22	750-0802		ENTRETOISE / .640IDX.760DX2.63
24	ZUR ZEIT NICHT LIEFERBAR		BOUTON À BILLE F.FREIN DE STATIONNEMENT

NHP Motoculture
Cultivez votre univers

Roues arrière 18x9,5

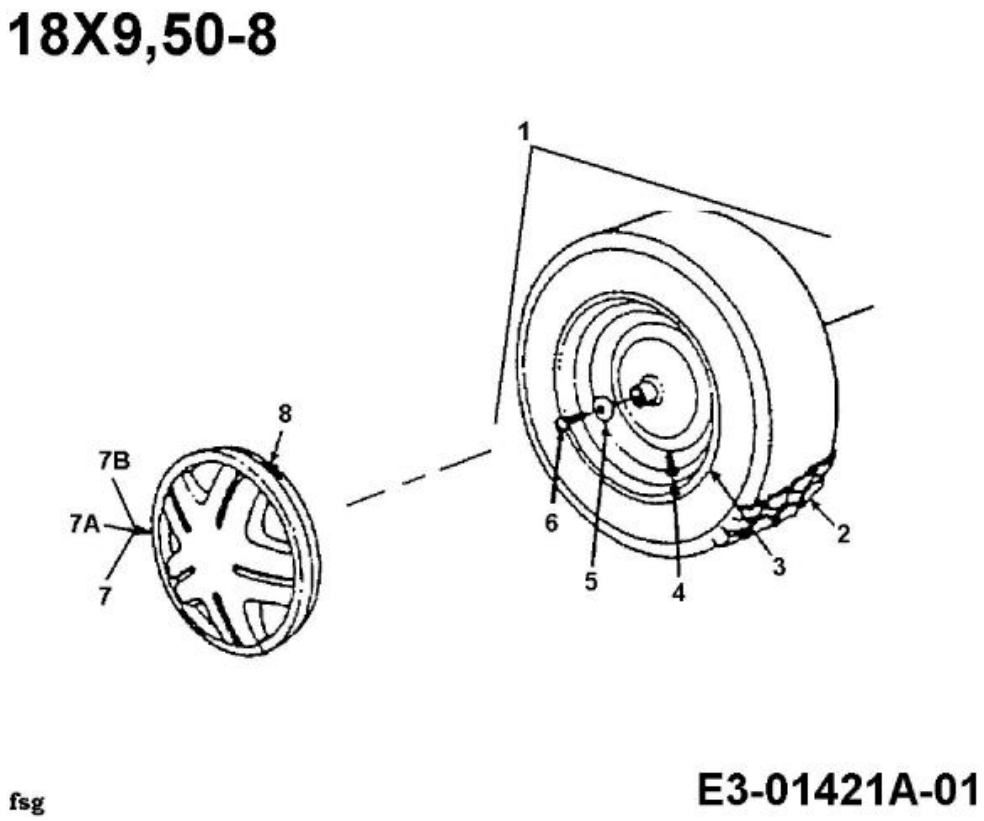

Repère	Référence		Désignation
2	734-1729		PNEU 18 X 9,50 - 8
4	734-0255	CLIQUEZ ICI	VALVE:PNEU
5	736-0242	CLIQUEZ ICI	RONDELLE CONIQUE.340X.872X.060
6	710-0627	CLIQUEZ ICI	VIS HEX. 5/16-24:.750 GR5:LOCK
7	734-1615A		ENJOLIVEUR 8" GRIS
7A	734-1788A		ENJOLIVEUR 8" JAUNE VIF
8	727-0425A		CLIP ENJOLIVEUR

NHP Motoculture
Cultivez votre univers

Schéma du circuit d'embrayage électromagnétique

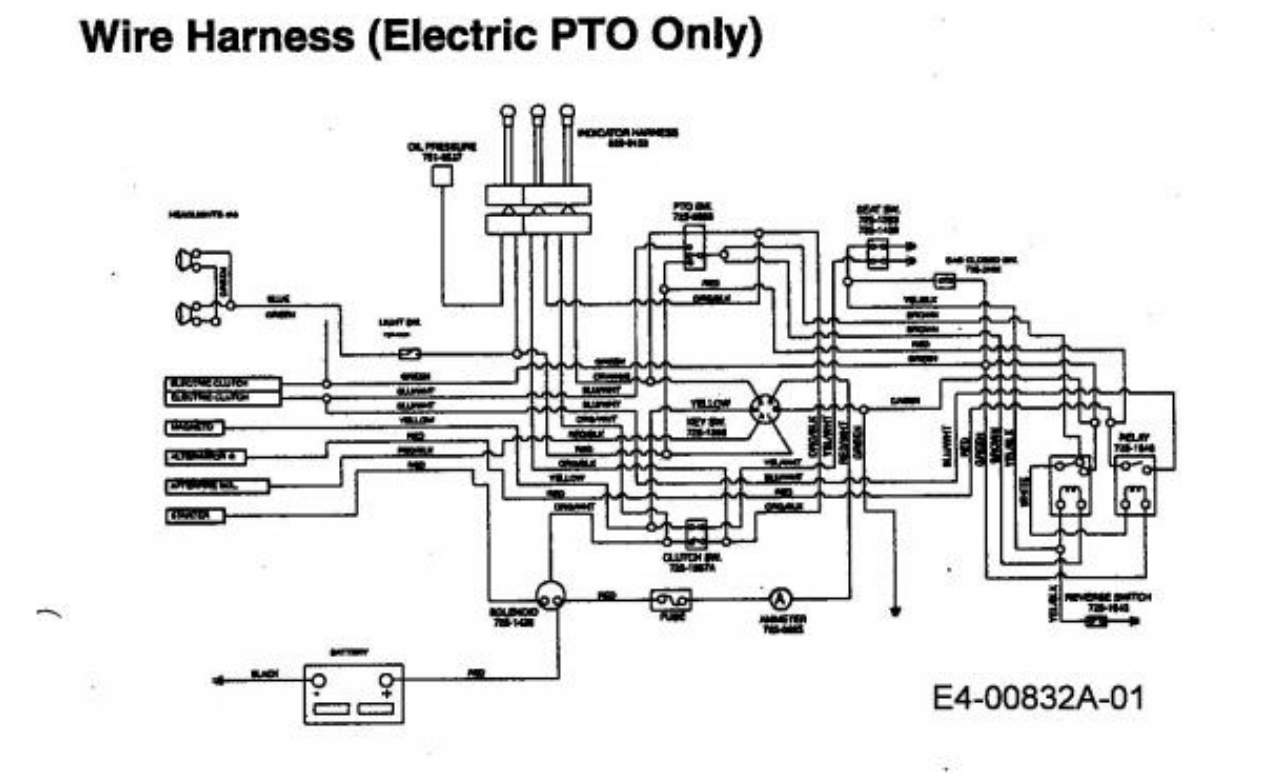

Repère	Référence		Désignation
3	725-0893		CONTACTEUR MARCHE ARRET
4	725-1303		RESSORT DE SURETE SI£GE
5	725-1439		RESSORT SURETE DE SIEGE
6	725-3166		SECURITE
7	725-1648	CLIQUEZ ICI	RELAIS
8	725-1643		CONTACTEUR SECURITE
9	DIESES PRODUKT WIRD MIR LEIDER NICHT MEHR ANGEBOTEN		AMPÈREMÈTRE CARRÉ
10	725-1657A	CLIQUEZ ICI	SECURITE D'EMBRAYAGE
11	725-1426A	CLIQUEZ ICI	RELAIS DE DEMARRAGE
12	725-1396A		CONTACTEUR A CLE 6 FICHES
13	725-0634	CLIQUEZ ICI	COMMUTATEUR

NHP Motoculture
Cultivez votre univers

Support de siège non réglable

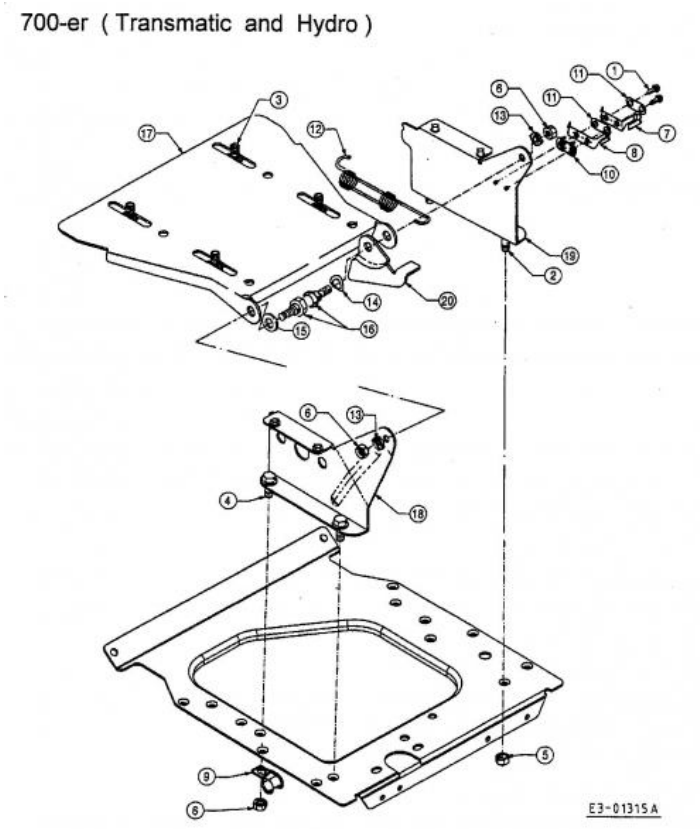

Repère	Référence		Désignation
1	710-0227		VIS
2	710-0817		VIS HEXAGONALE
3	710-0773		VIS HEXAGONALE
4	710-1260A	CLIQUEZ ICI	VIS TT:5/16-18:.750
5	712-0158		ECROU EX AF-43064
6	712-3010	CLIQUEZ ICI	ECROU HEX. 5/16-18:GR5
7	725-1303		RESSORT DE SURETE SI£GE
8	725-1439		RESSORT SURETE DE SIEGE
9	726-0354		SUPPORT FUSEAU
10	726-0278		PLAQUE D'ISOLATION
11	726-0279		PLAQUE D'ISOLATION
12	732-0581B		RESSORT DE TRACTION
13	736-0119	CLIQUEZ ICI	RONDELLE
14	736-0141		RONDELLE
16	738-0296		AXE EPAULE
20	783-0209D		SUPP. SI£GE

NHP Motoculture
Cultivez votre univers

Support de siège

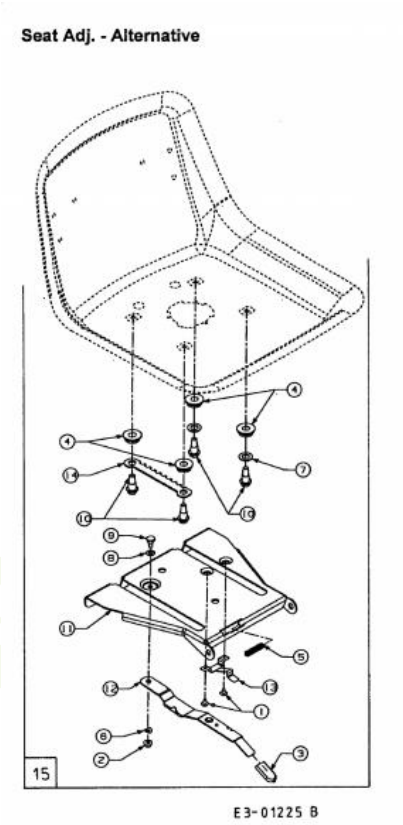

Repère	Référence		Désignation
1	710-1268		VIS HEX.:B#10-16:0.375
2	712-3027	CLIQUEZ ICI	ECROU HEXAGONAL 1/4-20:GRF
3	720-0309A		POIGNÜE PLASTIQUE
5	732-0499	CLIQUEZ ICI	RESSORT
6	736-0175		RONDELLE GROWER:.265x.562x.025
7	736-0192		RONDELLE .531 X 93 X .090
8	736-0204		RONDELLE .344 X 62 X.03
9	738-0137A		VIS A EPAULE .340 X .285:1/4-2
10	738-1007		VIS 50X.50/8-16
13	783-0611		ARRET AJUSTAGE DE SIEGE
14	783-0753		CREMAILLERE REGLAGE SIEGE

NHP Motoculture
Cultivez votre univers

Assise, marchepied

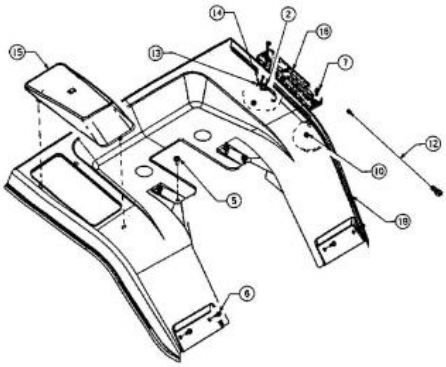

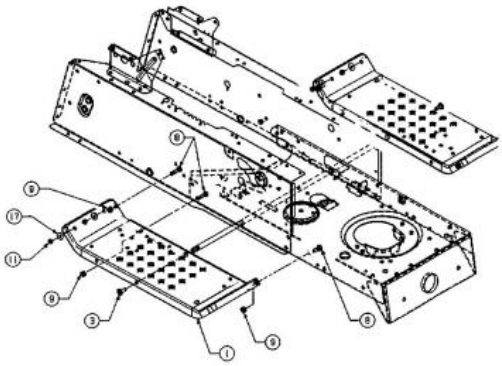

Repère	Référence		Désignation
2	710-0227		VIS
3	710-0323		VIS
5	710-0726	CLIQUEZ ICI	VIS 5/16-12:0.750:HXINDWS
6	710-0751	CLIQUEZ ICI	VIS HEX.: 1/4-20:.620:GR5:STD
7	710-0924		VIS EN T¤TE PLATE 1/4-20X 75"
8	710-3008		VIS 5/16-18:.75:GR5:STD
9	712-04063	CLIQUEZ ICI	ECROU HEX. AVEC FLANC
10	712-0271	CLIQUEZ ICI	ECROU 1/4-20"+ DISQUE DENTE
11	712-3006	CLIQUEZ ICI	ECROU HEXAGONAL
14	726-0320	CLIQUEZ ICI	PLAQUE D'ISOLATION
15	ZUR ZEIT NICHT LIEFERBAR		COUVERCLE DE BATTERIE
16	ZUR ZEIT NICHT LIEFERBAR		PORTAIL DE COMMUTATION
17	736-0270	CLIQUEZ ICI	RONDELLE GROWER
18a	731-0511-37		TRIM STRIP

NHP Motoculture
Cultivez votre univers