ÉCLATÉ PIÈCES - YARD-MAN

Type de matériel : TRACTEUR DE PELOUSE

Modèle : TG 7155

N° de production : 13EM77YG643

Année : 2010

Abdeckungen Plateau de coupe G (42"/107cm)

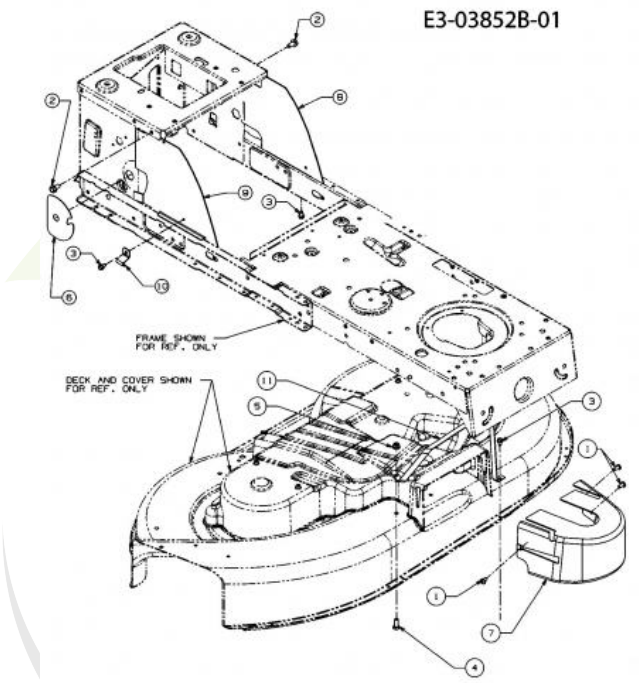

Repère	Référence		Désignation
1	710-04030	CLIQUEZ ICI	VIS
2	710-04484	CLIQUEZ ICI	VIS HEX. TT:5/16-18:.750:HXIND
3	710-0599	CLIQUEZ ICI	VIS A SIX PANS CREUX
4	710-3008		VIS 5/16-18:.75:GR5:STD
5	712-04063	CLIQUEZ ICI	ECROU HEX. AVEC FLANC
6	731-05586		COUVERCLE PLASTIQUE
7	731-05658A	CLIQUEZ ICI	PROTEGE COURROIE DECK G
10	783-05107-Z		BRKT:CLAMP:ROD:ZINC PLATED

Cultivez votre univers

porte-fusée

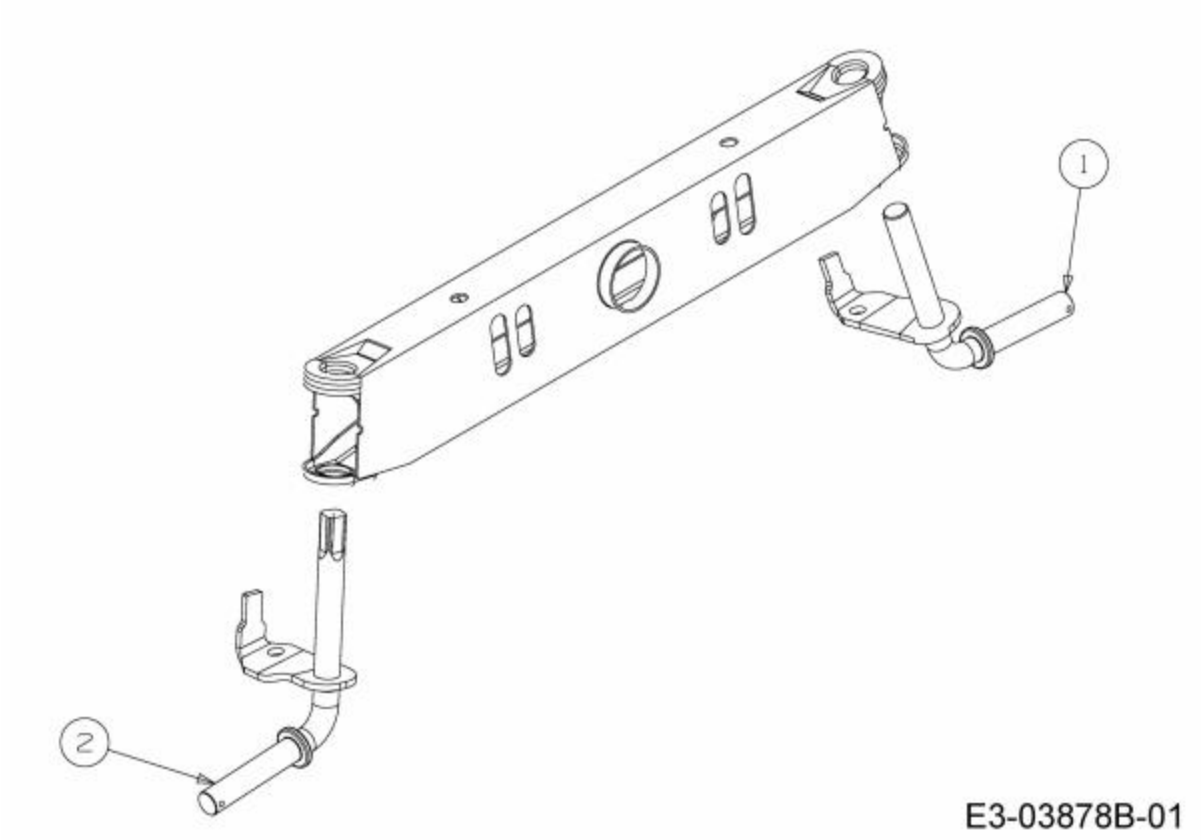

Repère	Référence		Désignation
1	638-04007A-S	CLIQUEZ ICI	FUSEE GAUCHE
2	638-04008637	CLIQUEZ ICI	FUSEE DROITE

NHP Motoculture
Cultivez votre univers

Tableau de bord

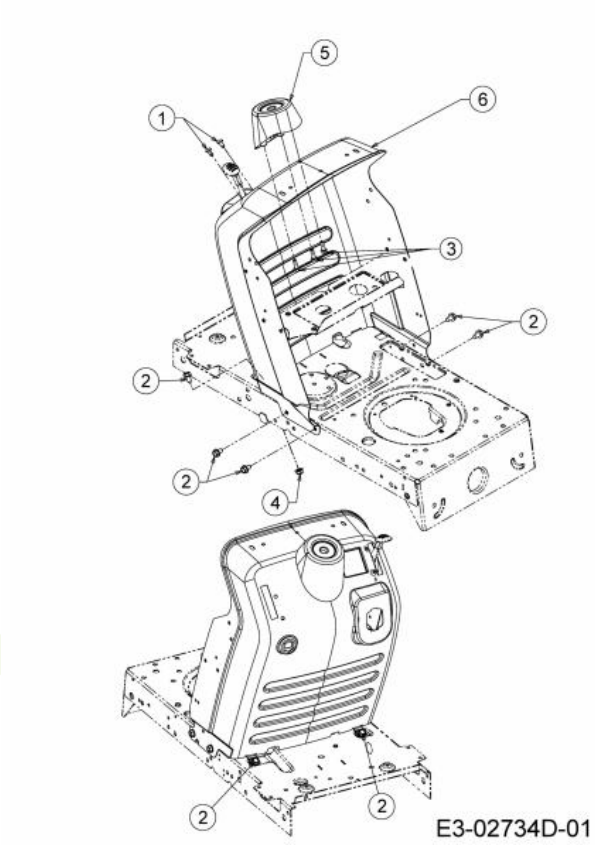

Repère	Référence		Désignation
1	710-04483	CLIQUEZ ICI	VIS:TT:1/4-20:.500:TRUSTRXI
2	710-0604A	CLIQUEZ ICI	VIS 5/16-18:0.625
3	710-0895		VIS A SIX PANS CREUX
4	712-04063	CLIQUEZ ICI	ECROU HEX. AVEC FLANC
5	731-04945		SUPPORT VOLANT

NHP Motoculture
Cultivez votre univers

Batterie

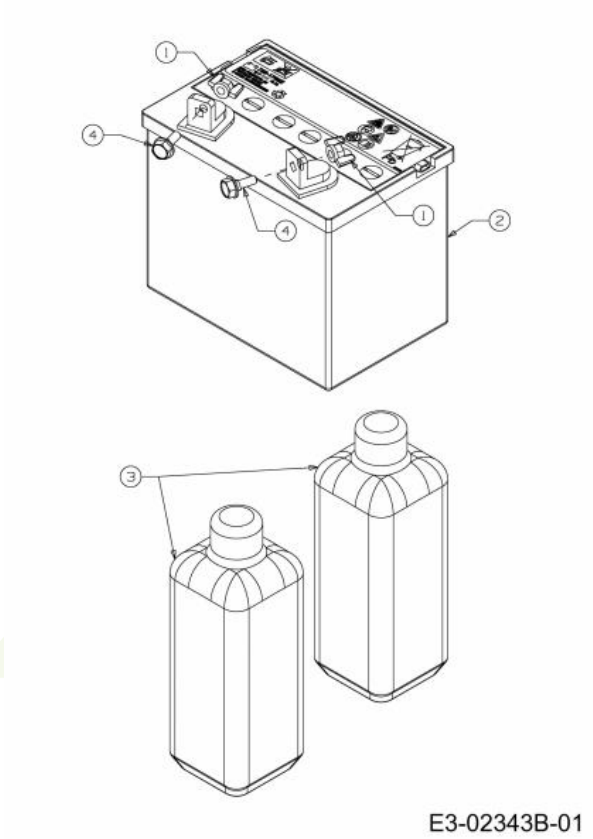

Repère	Référence		Désignation
1	712-3087	CLIQUEZ ICI	ECROU PAPILLON
2	5032-U3-0002	CLIQUEZ ICI	BATTERIE 280CCA 16AH
4	738-1132		AXE

NHP Motoculture
Cultivez votre univers

Batteriehalter, Réservoir

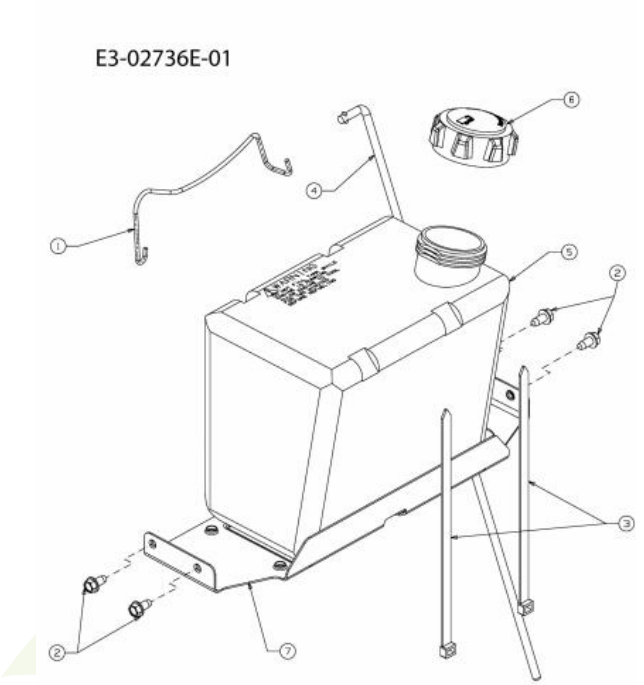

Repère	Référence		Désignation
2	710-0599	CLIQUEZ ICI	VIS A SIX PANS CREUX
3	726-0230	CLIQUEZ ICI	COLLIER
4	747-04430		TRINGLE
5	751-0555D		RESERVOIR D'ESSENCE: 1,36
6	751-0603B	CLIQUEZ ICI	BOUCHON ESSENCE

NHP Motoculture
Cultivez votre univers

Câble de starter

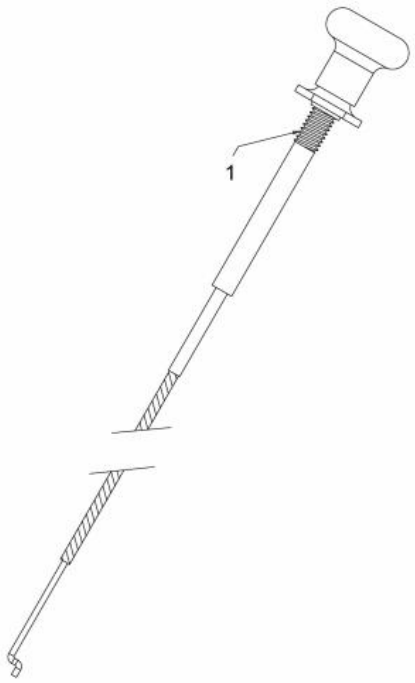

E3-04008A-01

Repère	Référence		Désignation
1	746-1089	CLIQUEZ ICI	CABLE STARTER

NHP Motoculture
Cultivez votre univers

Déflecteur

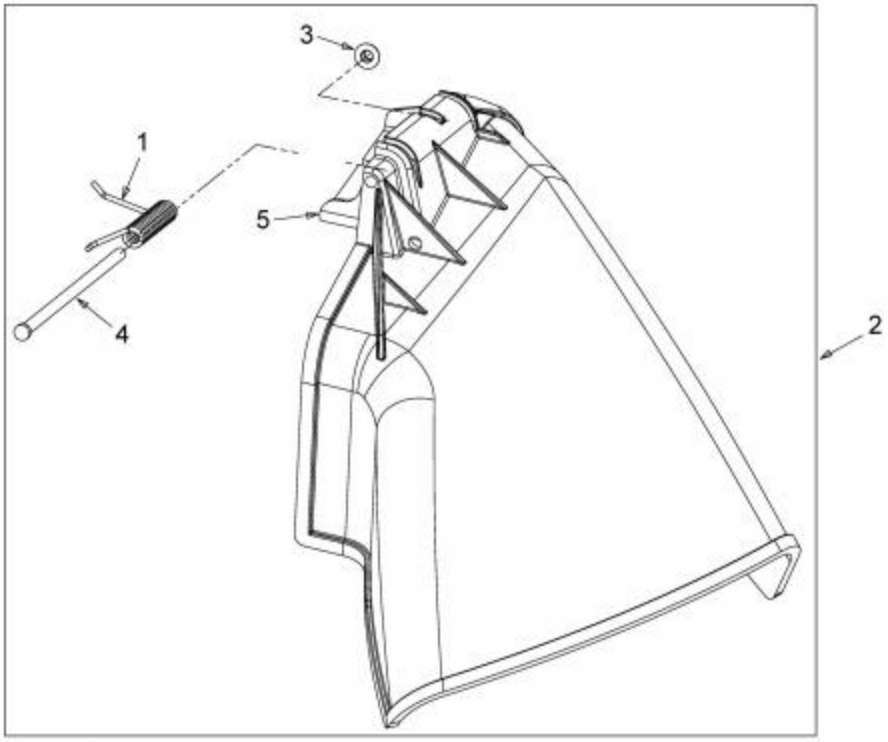

E3-02744A-01

Repère	Référence		Désignation
1	732-0602A		RESSORT
2	631-05229	CLIQUEZ ICI	KIT DEFLECTEUR EJECTION
3	726-0106		COUVERCLE 1/4 "
4	711-0792		GOUJON
5	703-1693A		SUPPORT DE DEFLECTEUR

NHP Motoculture
Cultivez votre univers

Composants électriques

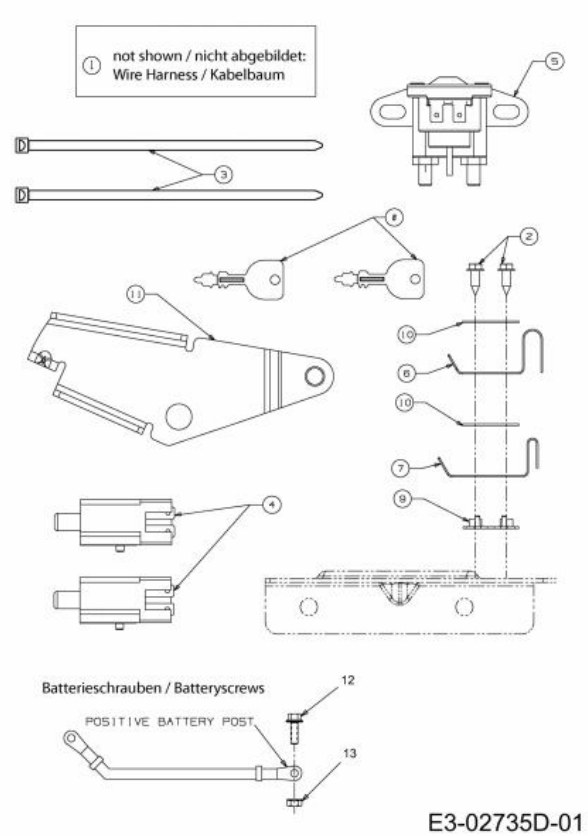

Repère	Référence		Désignation
1	725-04433H		FAISCEAU COMPLET
2	710-0227		VIS
3	725-0157		COLLIER DE SERRAGE3/16X0.5X7.4
4	725-04363	CLIQUEZ ICI	SECURITE EMBRAYAGE
5	725-04439B	CLIQUEZ ICI	SOLENOIDE
6	725-1303		RESSORT DE SURETE SI£GE
7	725-1439		RESSORT SURETE DE SIEGE
8	725-1745A	CLIQUEZ ICI	CLE UNIVERSEL
9	726-0278		PLAQUE D'ISOLATION
10	726-0279		PLAQUE D'ISOLATION
11	ZUR ZEIT NICHT LIEFERBAR		CLIQUET : GALVANISÉ
12	710-04666	CLIQUEZ ICI	VIS HEXAGONALE
13	712-0271	CLIQUEZ ICI	ECROU 1/4-20"+ DISQUE DENTE

NHP Motoculture
Cultivez votre univers

Transmission

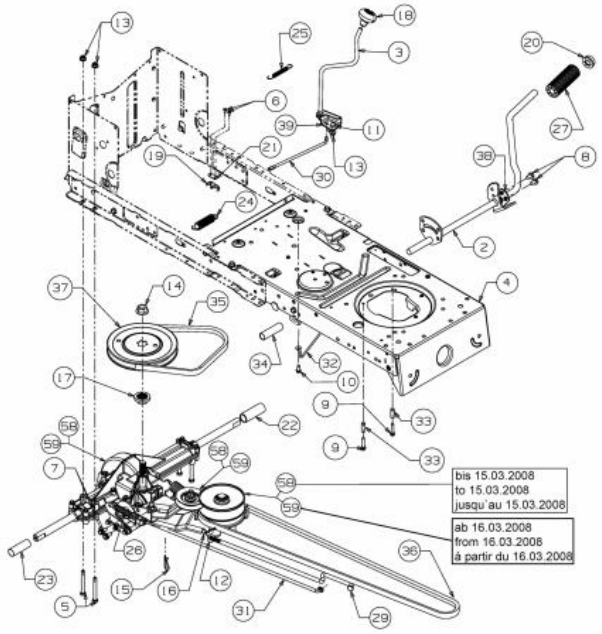

E3-02723C-01

Repère	Référence		Désignation
3	647-04035		LEVIER INVERSEUR
5	710-0176		VIS HEX.:5/16-18:2.75:GR5:STD
6	710-0227		VIS
7	710-04484	CLIQUEZ ICI	VIS HEX. TT:5/16-18:.750:HXIND
8	710-0604A	CLIQUEZ ICI	VIS 5/16-18:0.625
9	710-0809	CLIQUEZ ICI	VIS HEX. TT:1/4-20:1.250:HXIND
10	710-0599	CLIQUEZ ICI	VIS A SIX PANS CREUX
11	710-3008		VIS 5/16-18:.75:GR5:STD
12	711-04075A		EMBOUT
13	712-04063	CLIQUEZ ICI	ECROU HEX. AVEC FLANC
14	712-0700	CLIQUEZ ICI	ECROU HEXAGONAL
15	714-0209		GOUPILLE FENDUE
16	714-0115	CLIQUEZ ICI	GOUPILLE FENDUE 1/8 x 1.0
17	718-04407		MOYEU: POULIE:5/8 DENTELURE
18	720-04028		POIGNEE INVERSEUR
19	725-1644	CLIQUEZ ICI	INTERRUPTEUR DE SÜCURITÜ
20	726-0214	CLIQUEZ ICI	BOUCHON
21	726-0320	CLIQUEZ ICI	PLAQUE D'ISOLATION
22	731-04602		ENTRETOISE
23	731-04604		ENTRETOISE
24	732-04306	CLIQUEZ ICI	RESSORT

NHP Motoculture
Cultivez votre univers

Repère	Référence		Désignation
25	732-04488	CLIQUEZ ICI	RESSORT DE TRACTION
26	732-0716D	CLIQUEZ ICI	RESSORT
27	735-0239A	CLIQUEZ ICI	PAD:FOOT:4.0 LONG
29	747-04265		TRINGLE TENDEUR VARIATEUR
32	747-04969		TRINGLE
33	750-0566A	CLIQUEZ ICI	ENTRETOISE
34	750-0802		ENTRETOISE / .640IDX.760DX2.63
35	754-05040	CLIQUEZ ICI	COURROIE VARIATEUR PONT
36	754-04001A	CLIQUEZ ICI	COURROIE TRANSMISSION
37	756-04002		POULIE DE PONT
39	783-04595A		SUPPORT DE LEVIER

NHP Motoculture
Cultivez votre univers

Câble d'accélérateur

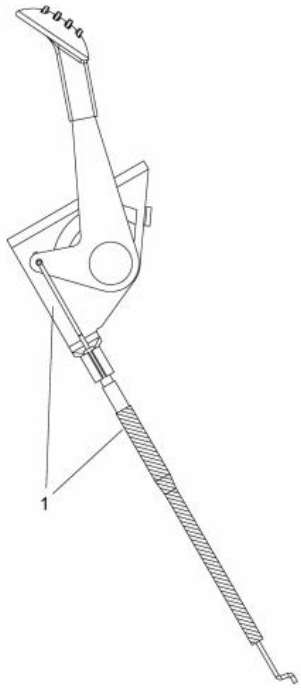

E3-03794A-01

Repère	Référence		Désignation
1	746-04406A	CLIQUEZ ICI	CABLE:THROTTLE:27.4LG X .62

NHP Motoculture
Cultivez votre univers

Contrôle de vitesse

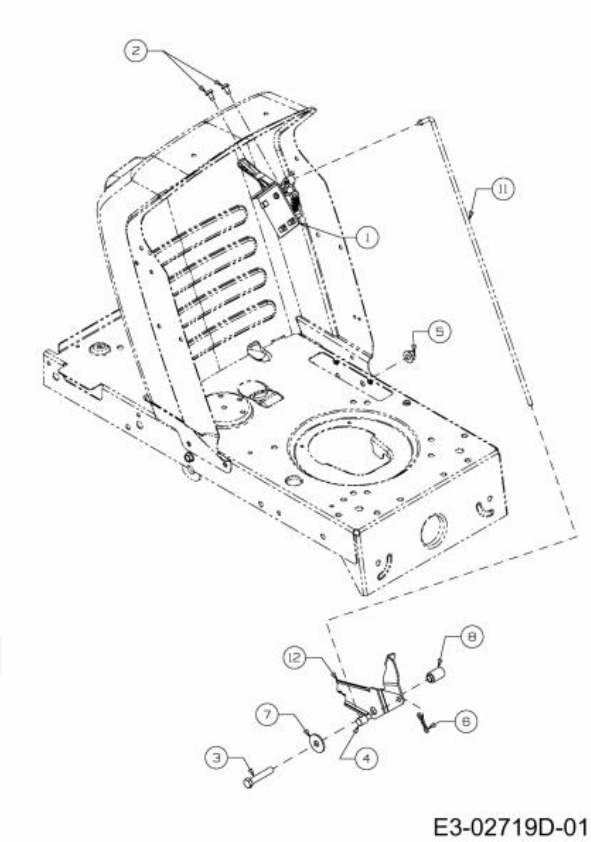

Repère	Référence		Désignation
2	710-04483	CLIQUEZ ICI	VIS:TT:1/4-20:.500:TRUSTRXI
3	710-3144	CLIQUEZ ICI	VIS HEX.: 3/8-16:2.00:GR5:STD
4	711-0736	CLIQUEZ ICI	AXE
5	712-04065	CLIQUEZ ICI	ECROU HEXAGONAL
6	714-04040	CLIQUEZ ICI	GOUPILLE
7	736-0133		RONDELLE .411X1.25X1.00
8	750-04465C		ENTRETOISE
11	747-04430		TRINGLE

NHP Motoculture
Cultivez votre univers

Boîte de vitesses 618-04034, variateur

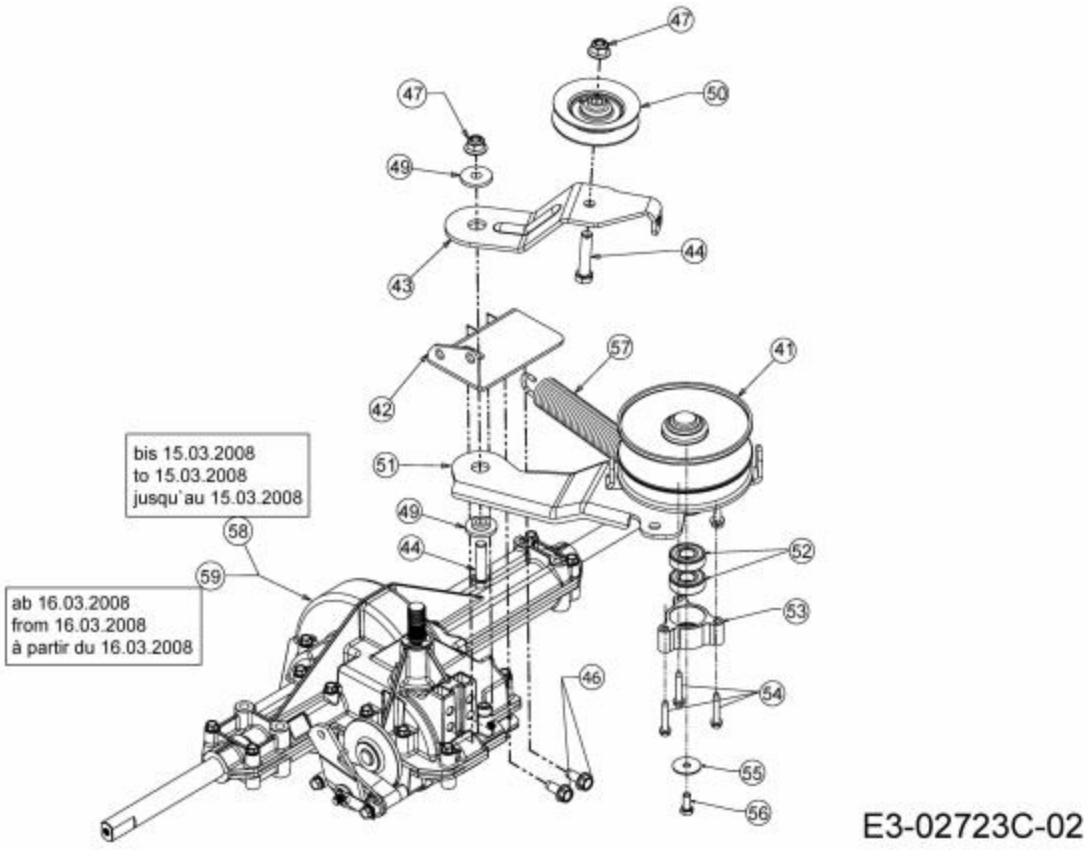

Repère	Référence		Désignation
41	656-05011	CLIQUEZ ICI	POULIE VARIATEUR
42	783-04567B		BRACKET:TRANS:TORQ LT-5
43	753-05147		KIT DE BOITE DE VITESSE
44	710-0347	CLIQUEZ ICI	VIS HEX. 3/8-16:1.75:GR5:STD
46	710-1260A	CLIQUEZ ICI	VIS TT:5/16-18:.750
47	712-04065	CLIQUEZ ICI	ECROU HEXAGONAL
49	738-0347	CLIQUEZ ICI	RONDELLE ¡ EMB. .625IDx.169
50	756-04325	CLIQUEZ ICI	POULIE TENDEUR
51	753-05147		KIT DE BOITE DE VITESSE
52	741-0600	CLIQUEZ ICI	ROULEMENT ¡ BILLES
53	718-04261	CLIQUEZ ICI	CAGE DE ROULEMENT
54	710-0778	CLIQUEZ ICI	VIS HEX. TT:1/4-20:1.500
55	736-0362	CLIQUEZ ICI	RONDELLE .320ID X 1.25 ODX .0
56	710-0627	CLIQUEZ ICI	VIS HEX. 5/16-24:.750 GR5:LOCK
57	732-04076A		RESSORT
58	753-05851	CLIQUEZ ICI	KIT BOITE DE VITESSE
59	618-04566B		PONT COMPLET

NHP Motoculture
Cultivez votre univers

Getriebe 618-04566 ab 16.03.2008

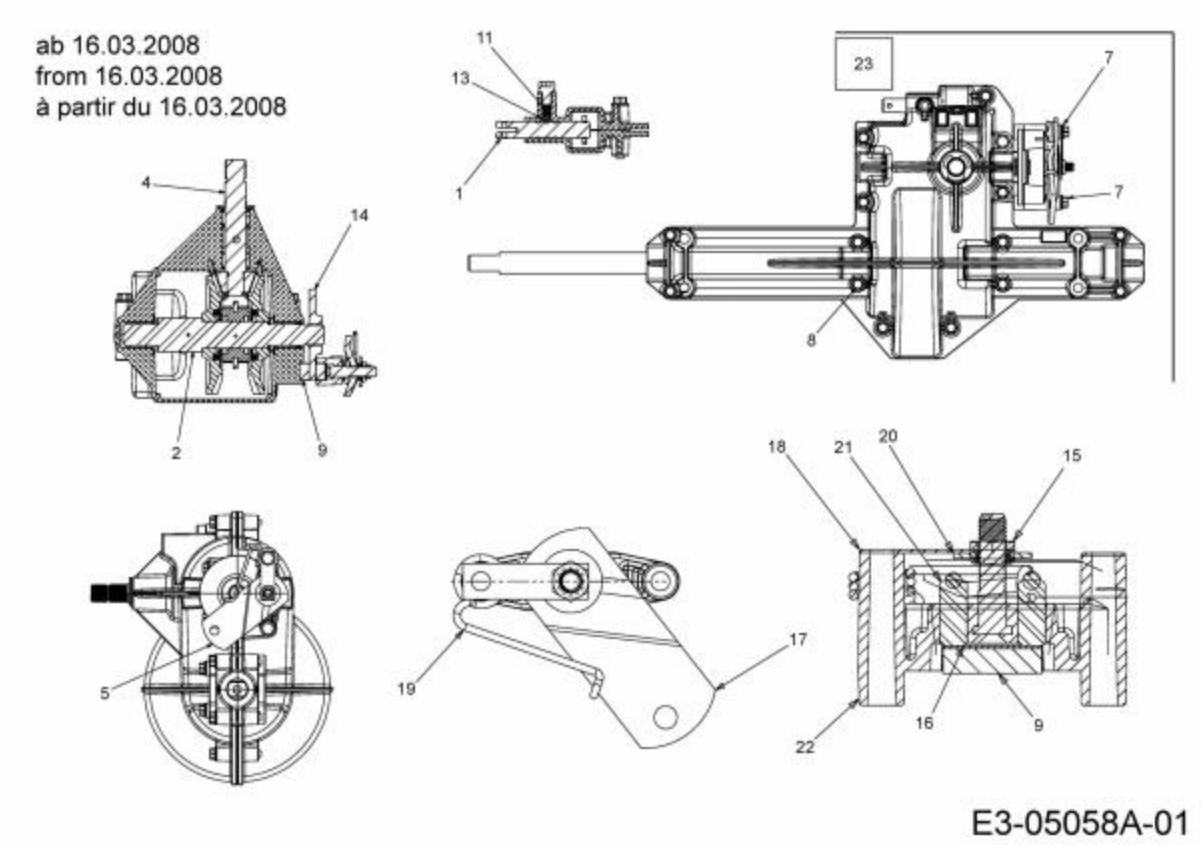

Repère	Référence		Désignation
1	732-05125		RESSORT
2	611-05051		ARBRE COMPLET
4	619-04187A		CARTER SUP COMPLET
5	661-0001		FREIN
7	710-1206	CLIQUEZ ICI	VIS HEX. TT:1/4-20:2.375
8	710-1325	CLIQUEZ ICI	VIS HEXAGONALE
9	717-0678	CLIQUEZ ICI	PLAQUETTE DE FREIN
10	719-04329B		HSG:LWR:SS
11	732-0863	CLIQUEZ ICI	RESSORT ¡ PRESSION 225X.50"
13	741-0862	CLIQUEZ ICI	BILLE
14	761-0202	CLIQUEZ ICI	DISQUE DE FREIN
15	712-0273		ECROU HEXAGONAL 5/16-24"
16	717-0682	CLIQUEZ ICI	INSERT DE FREIN
17	717-0700		LEVIER DE FREIN, ¡ DROITE
18	718-0150	CLIQUEZ ICI	LANG. DE SUPP.: ANTI ROTATION
19	732-0742		RESSORT
20	736-0371		RONDELLE 1.344XA .875"
21	741-0343		GOUJON DE PRESSION 5/16"
22	761-0198B		APPUI DE FREIN
23	618-04566B		PONT COMPLET

NHP Motoculture
Cultivez votre univers

Volant

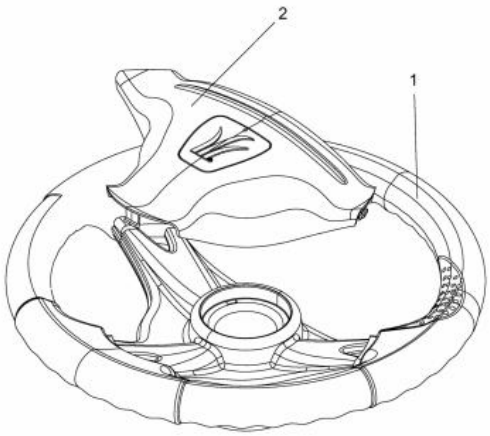

E3-02016A-01

Repère	Référence	Désignation
1	631-04008B	VOLANT CPL.:3 RAYONS:12"
2	731-04065A	COUVERCLE DE VOLANT

NHP Motoculture
Cultivez votre univers

Direction

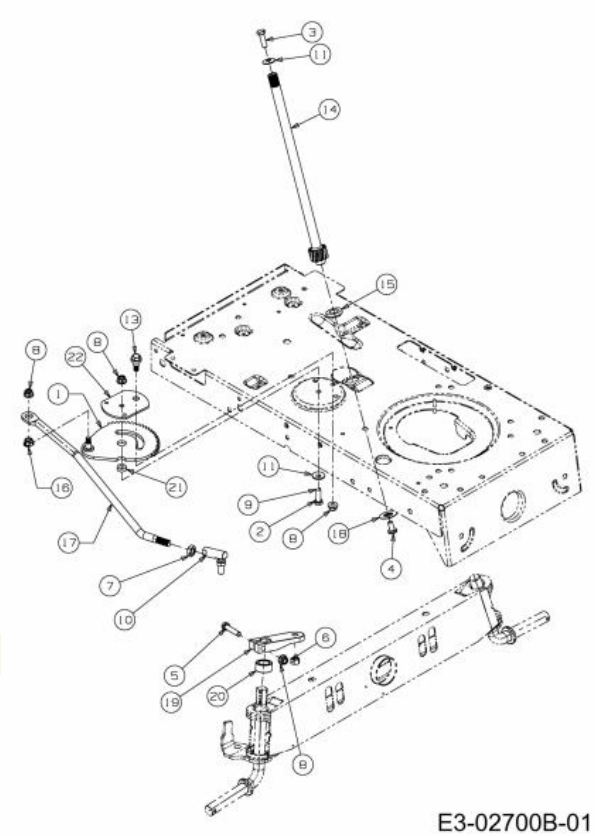

Repère	Référence		Désignation
1	617-04094A		SEGMENT DE DENT COMPLET : DIRECTION : LT5
2	710-0376		VIS HEX.:5/16-18:1.00:GR5:STD
3	710-0643	CLIQUEZ ICI	VIS HEX.: 5/16-18:1.00:GR5
4	710-1309	CLIQUEZ ICI	VIS
5	710-3180		VIS HEX. 5/16-18:1.75:GR5:STD
6	712-0214	CLIQUEZ ICI	ECROU
7	712-0240	CLIQUEZ ICI	ECROU HEX.: 7/16-20:GR2
8	712-04063	CLIQUEZ ICI	ECROU HEX. AVEC FLANC
10	723-0448A	CLIQUEZ ICI	ROTULE DE DIRECTION 7/16-20
11	736-0242	CLIQUEZ ICI	RONDELLE CONIQUE.340X.872X.060
13	738-04141	CLIQUEZ ICI	AXE
14	738-0919B	CLIQUEZ ICI	COLONNE DE DIRECTION
15	741-04124	CLIQUEZ ICI	PALIER DE BRIDE
16	741-0475	CLIQUEZ ICI	DOUILLE PLASTIQUE:.385 ID
17	747-05385A	CLIQUEZ ICI	TRINGLE DE DIRECTION
18	748-0389	CLIQUEZ ICI	BAGUE
19	748-04278637		BIELETTE DE DIRECTION
20	748-04068	CLIQUEZ ICI	DOUILLE .71IDX.125 ODX.56 LG
21	750-04418	CLIQUEZ ICI	DOUILLE .322ID.625ODX.21LG
22	783-08577A	CLIQUEZ ICI	PLAQUE DE SEGMENT

NHP Motoculture
Cultivez votre univers

Plateau de coupe G (42"/107 cm)

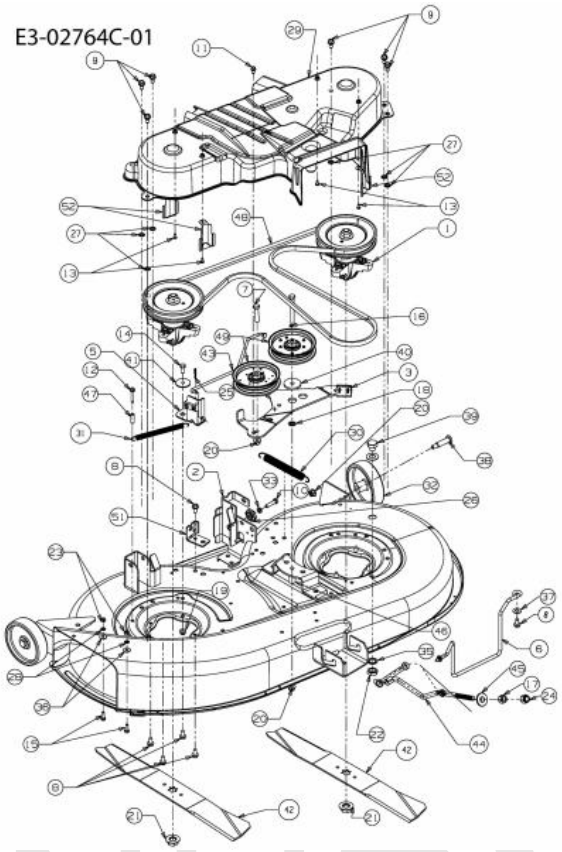

Repère	Référence		Désignation
1	618-04456B	CLIQUEZ ICI	PALIER DE LAME
7	710-0347	CLIQUEZ ICI	VIS HEX. 3/8-16:1.75:GR5:STD
8	710-04484	CLIQUEZ ICI	VIS HEX. TT:5/16-18:.750:HXIND
9	710-04484	CLIQUEZ ICI	VIS HEX. TT:5/16-18:.750:HXIND
10	710-0528	CLIQUEZ ICI	VIS HEX. 5/16-18:1.25:GR5:STD
11	710-0599	CLIQUEZ ICI	VIS A SIX PANS CREUX
12	710-0778	CLIQUEZ ICI	VIS HEX. TT:1/4-20:1.500
13	710-0919	CLIQUEZ ICI	VIS HEX. B:#10-16:0440:HEX
14	710-3008		VIS 5/16-18:.75:GR5:STD
15	710-3015	CLIQUEZ ICI	VIS:1/4-20:.75:GR5:STD
16	710-3085	CLIQUEZ ICI	VIS
17	712-0206	CLIQUEZ ICI	ECROU HEX. 1/2-13:GR.5
18	712-0229	CLIQUEZ ICI	ECROU
19	712-04063	CLIQUEZ ICI	ECROU HEX. AVEC FLANC
20	712-04065	CLIQUEZ ICI	ECROU HEXAGONAL
21	712-05134	CLIQUEZ ICI	ECROU
22	712-0641	CLIQUEZ ICI	ECROU HEX. M16-1.5 DIN 936
23	712-3006	CLIQUEZ ICI	ECROU HEXAGONAL
24	712-3083		ECROU HEX. 1/2-13:GRB:NYLON
25	714-0104	CLIQUEZ ICI	GOUPILLE

NHP Motoculture
Cultivez votre univers

Repère	Référence		Désignation
26	717-04074	CLIQUEZ ICI	PIGNON HAUTEUR PLATEAU
27	726-0201	CLIQUEZ ICI	RONDELLE .3125 ID
28	726-0233	CLIQUEZ ICI	RONDELLE
29	731-05657B	CLIQUEZ ICI	CARTER PLASTIQUE COUPE 107CM
30	732-04280B	CLIQUEZ ICI	RESSORT .75 OD X 6.375LG
31	732-04287	CLIQUEZ ICI	RESSORT
32	734-06265	CLIQUEZ ICI	ROULETTE DE PLATEAU
33	736-0119	CLIQUEZ ICI	RONDELLE
34	736-0187	CLIQUEZ ICI	RONDELLE .64X1.24X.06
35	736-0225	CLIQUEZ ICI	RONDELLE
36	736-0270	CLIQUEZ ICI	RONDELLE GROWER
37	736-0300	CLIQUEZ ICI	RONDELLE
38	738-0373	CLIQUEZ ICI	VIS A EPAULE .496x1.525:3/8-16
39	738-04146	CLIQUEZ ICI	VIS BOUCHON
40	738-04162C	CLIQUEZ ICI	RONDELLE EPAULEE
41	738-04166	CLIQUEZ ICI	ENTRETOISE .5000 X .1475
42	742-0674-637	CLIQUEZ ICI	LAME COUPE 107 CM
43	747-04379A	CLIQUEZ ICI	TIGE DE FREIN
44	747-07732	CLIQUEZ ICI	TRINGLE
45	748-04069A	CLIQUEZ ICI	RONDELLE
46	750-04446	CLIQUEZ ICI	DOUILLE 3/8 ID X.68 OD X 1.46
47	750-0566A	CLIQUEZ ICI	ENTRETOISE
48	754-04060C	CLIQUEZ ICI	COURROIE DE COUPE 107CM
49	753-08171	CLIQUEZ ICI	KIT POULIE
52	783-05497-Z	CLIQUEZ ICI	SUPPORT

NHP Motoculture
Cultivez votre univers

Levage du plateau de coupe

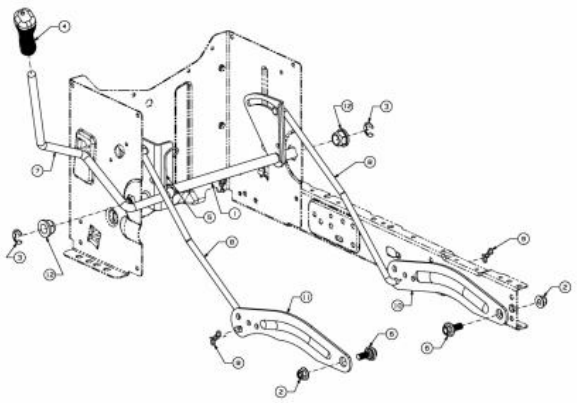

E3-02741C-01

Repère	Référence		Désignation
1	683-04155A-S		ARBRE CPL.:LEVÉE LT-5
2	712-04065	CLIQUEZ ICI	ECROU HEXAGONAL
3	716-0106A	CLIQUEZ ICI	CIRCLIPS
4	720-0311		POIGNÜE LEVIER COUPE : 1/2
5	732-04225	CLIQUEZ ICI	RESSORT
6	738-04130A		VIS EPAULEE
7	DIESES PRODUKT WIRD MIR LEIDER NICHT MEHR ANGEBOTEN		LEVIER DE DEBLOCAGE:DECK:LT5:A/C/F/G
8	747-04393	CLIQUEZ ICI	TRINGLE DE RELEVAGE
9	714-04040	CLIQUEZ ICI	GOUPILLE
10	783-04711C-S	CLIQUEZ ICI	BRAS DE RELEVAGE GAUCHE
11	783-04494C-S	CLIQUEZ ICI	LEVIER DE RELEVAGE DROITE
12	741-0225	CLIQUEZ ICI	BAGUE HEXAGONALE TEFLON 6 PANS

NHP Motoculture
Cultivez votre univers

Engagement de la tondeuse, poulie de courroie trapézoïdale du moteur

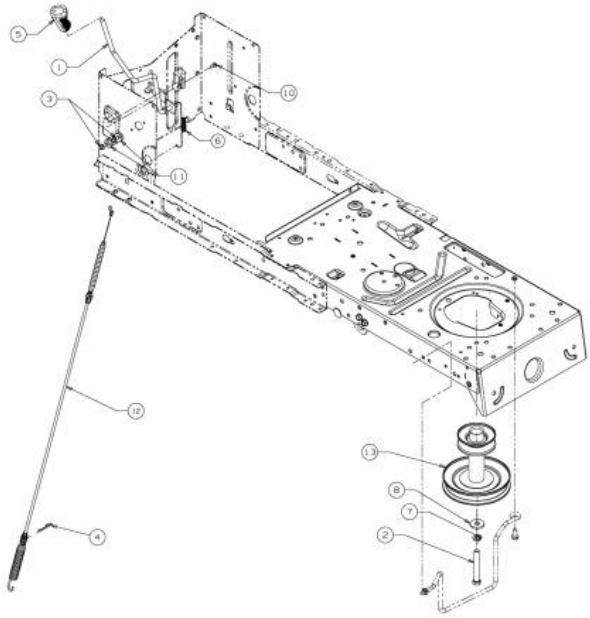

E3-05555A-01

Repère	Référence		Désignation
1	647-04096A-S		LEVIER EMBRAYAGE
2	710-04608		VIS HEX. HHCS:7/16-20:3.25:GR5
3	710-0599	CLIQUEZ ICI	VIS A SIX PANS CREUX
4	714-0145	CLIQUEZ ICI	GOUPILLE
5	720-04049A	CLIQUEZ ICI	POIGNEE PLASTIQUE
6	732-04276A	CLIQUEZ ICI	RESSORT
7	736-0171	CLIQUEZ ICI	RONDELLE GROWER
8	736-0322	CLIQUEZ ICI	RONDELLE .450 X 1.250 X .164
10	738-04237A		AXE EPAULE
11	741-04119A	CLIQUEZ ICI	SUPPORT PLASTIQUE
13	756-04196A	CLIQUEZ ICI	POULIE MOTEUR

NHP Motoculture
Cultivez votre univers

Axe de couteau 618-04456

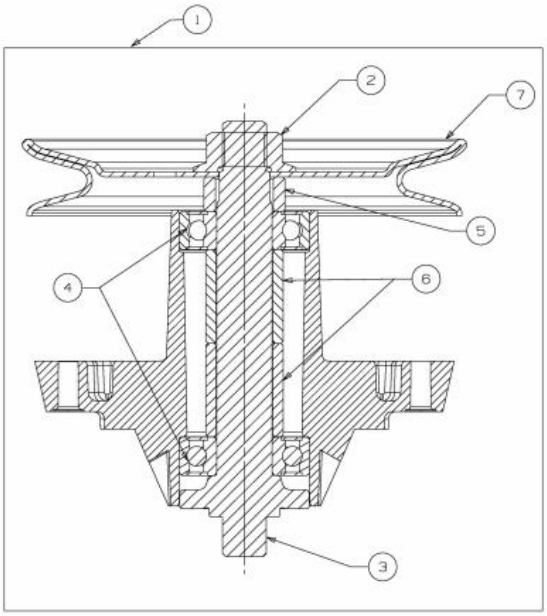

E3-04394A-01

Repère	Référence		Désignation
1	618-04456B	CLIQUEZ ICI	PALIER DE LAME
2	712-05134	CLIQUEZ ICI	ECROU
3	738-04241	CLIQUEZ ICI	AXE DE LAME
4	741-0919B	CLIQUEZ ICI	ROULEMENT DE PALIER DE LAME
5	750-04739		DOUILLE
6	750-1000	CLIQUEZ ICI	ENTRETOISE:.80x1.10x1.330
7	756-1227	CLIQUEZ ICI	POULIE DE PALIER DE LAME

NHP Motoculture
Cultivez votre univers

Capot de style Y

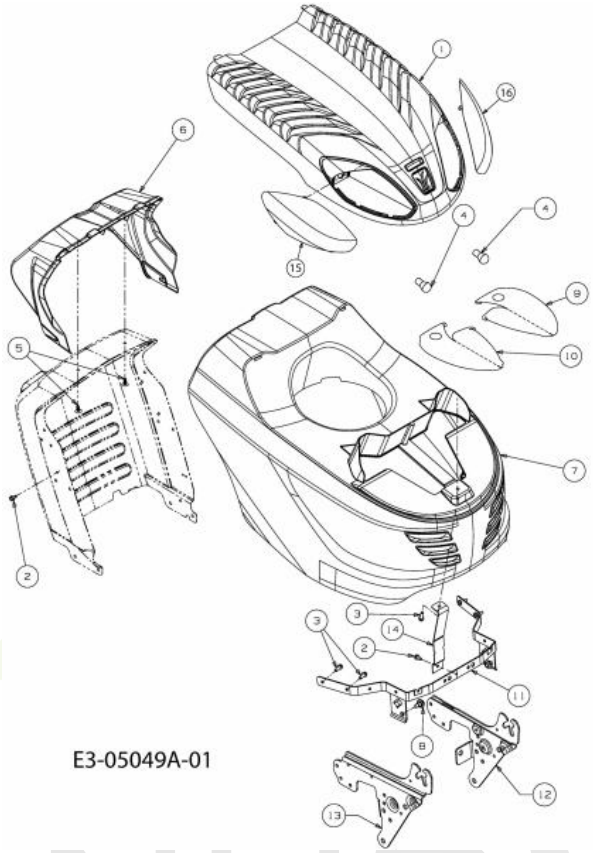

Repère	Référence		Désignation
2	710-0599	CLIQUEZ ICI	VIS A SIX PANS CREUX
3	710-0895		VIS A SIX PANS CREUX
4	725-0963		AMPOULE ELECTRIQUE
5	726-3046	CLIQUEZ ICI	CLIP DE FIXATION:.250 DIA
6	731-06470A		CONTOUR DE TABLEAU DE BORD
8	738-04091A	CLIQUEZ ICI	VIS EPAULEE
15	731-06539		OPTIQUE DROITE STYLE Y
16	731-06540		OPTIQUE GAUCHE STYLE Y

NHP Motoculture
Cultivez votre univers

Accessoires moteur

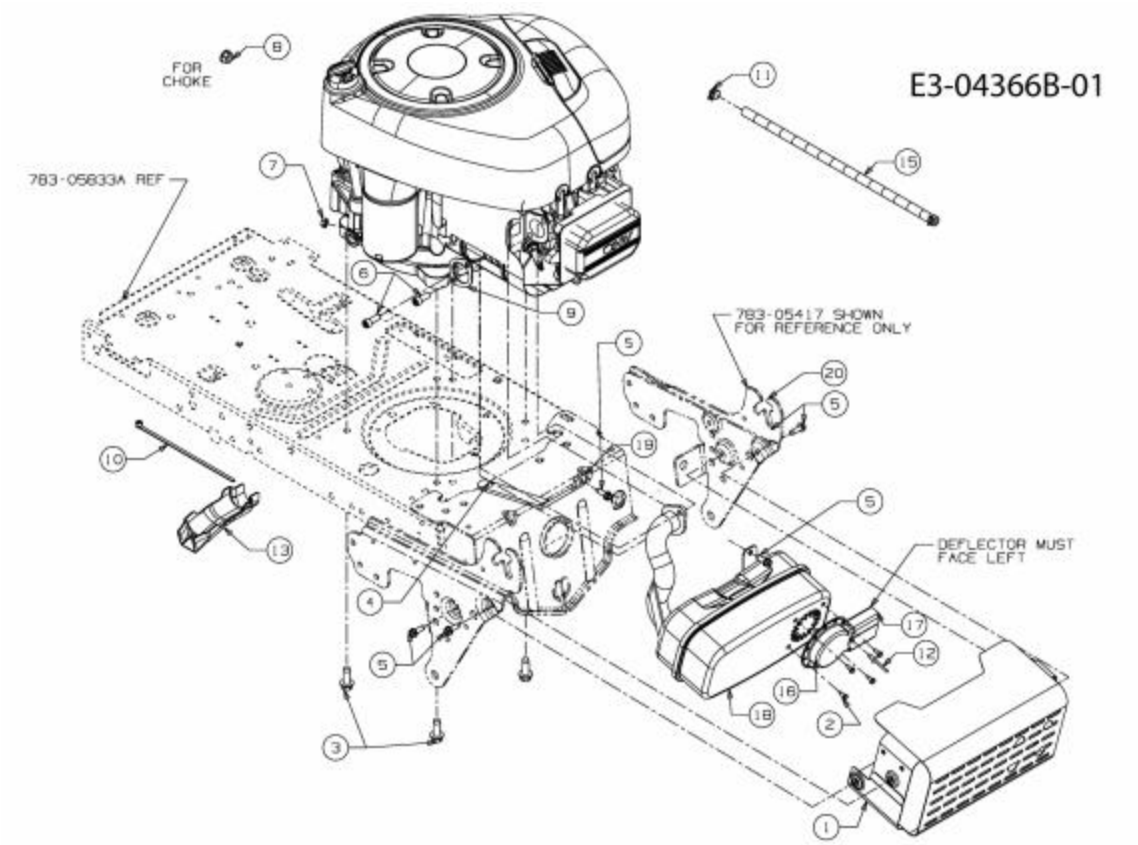

Repère	Référence		Désignation
2	710-0227		VIS
3	710-04683C	CLIQUEZ ICI	VIS
4	710-0604A	CLIQUEZ ICI	VIS 5/16-18:0.625
5	710-0642	CLIQUEZ ICI	VIS1/4-20:0.750
6	710-1314A	CLIQUEZ ICI	VIS HEX. INT. 5/16-18:.75:GR8
7	712-0271	CLIQUEZ ICI	ECROU 1/4-20"+ DISQUE DENTE
8	712-3005		ECROU AVEC FLANC:3/8-16:GR5
9	BS-692236	CLIQUEZ ICI	JOINT D'ECHAPPEMENT
10	725-0157		COLLIER DE SERRAGE3/16X0.5X7.4
11	726-0205	CLIQUEZ ICI	COLLIER DE SERRAGE DE BOYAU
12	728-04000		RIVET POP
13	731-05628		GOUTIERE VIDANGE D HUILE
16	751-0564B		DEFLECTEUR ECHAPPEMENT
17	751-11053B		DFL:MFLR:LONG EXHAUST
18	651-05956A		ECHAPPEMENT
19	783-06510637		SUPPORT MOTEUR

NHP Motoculture
Cultivez votre univers

Enjoliveurs de roue

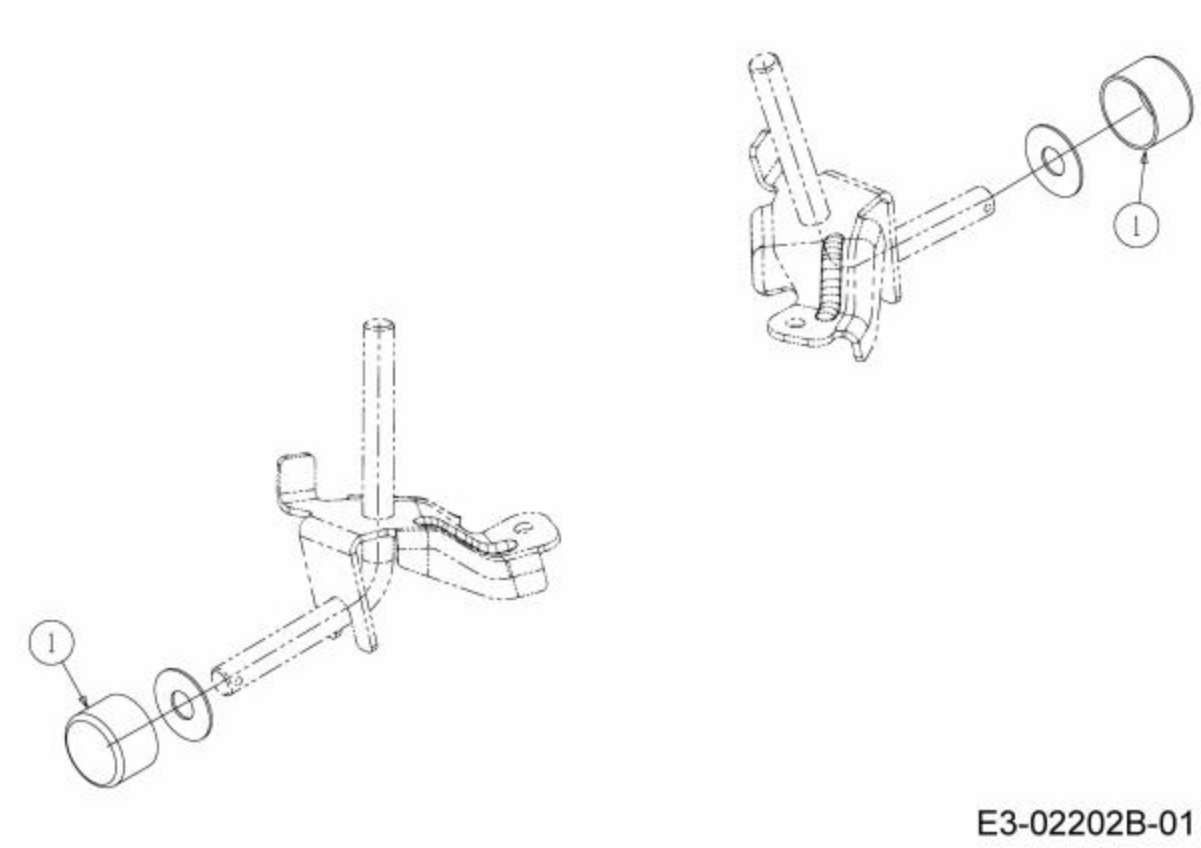

Repère	Référence	Désignation
1	731-05674	BOUCHON

NHP Motoculture
Cultivez votre univers

Räder arrière 20x8 bis 30.06.2013

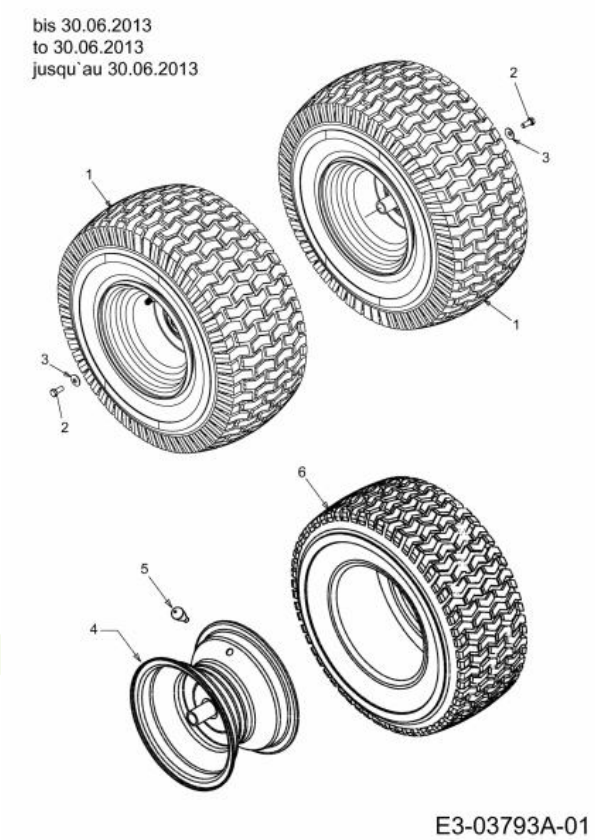

Repère	Référence		Désignation
2	710-0627	CLIQUEZ ICI	VIS HEX. 5/16-24:.750 GR5:LOCK
3	736-0242	CLIQUEZ ICI	RONDELLE CONIQUE.340X.872X.060
5	734-0255	CLIQUEZ ICI	VALVE:PNEU
6	734-04364		PNEU 20X8X8

NHP Motoculture
Cultivez votre univers

Roues avant 15x6

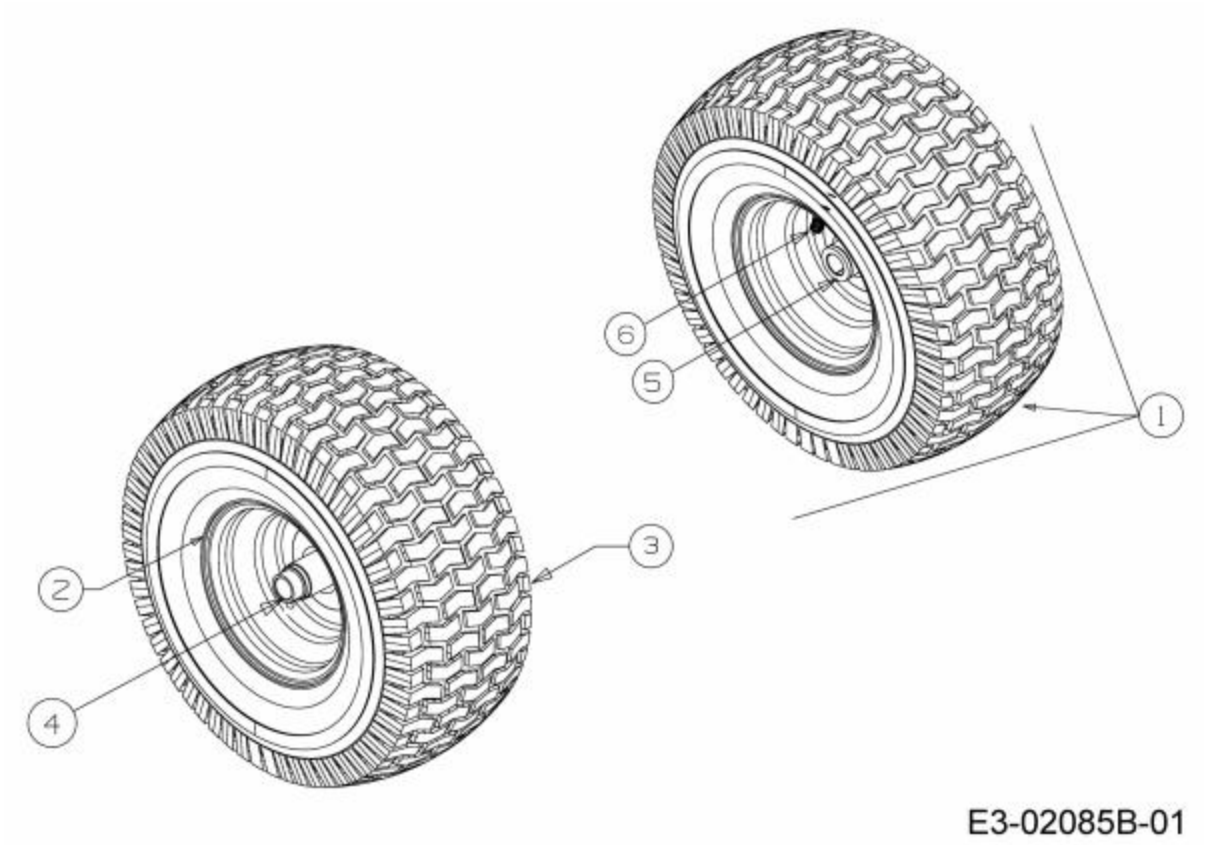

Repère	Référence		Désignation
3	734-1731	CLIQUEZ ICI	PNEU 15X600X6 DICO MULTI-TRAC
4	741-0990B	CLIQUEZ ICI	BAGUE DE ROUE AVEC GRAISSEUR
5	741-0516B	CLIQUEZ ICI	BAGUE DE ROUE .760x1.00x1.20
6	734-0255	CLIQUEZ ICI	VALVE:PNEU

NHP Motoculture
Cultivez votre univers

Châssis

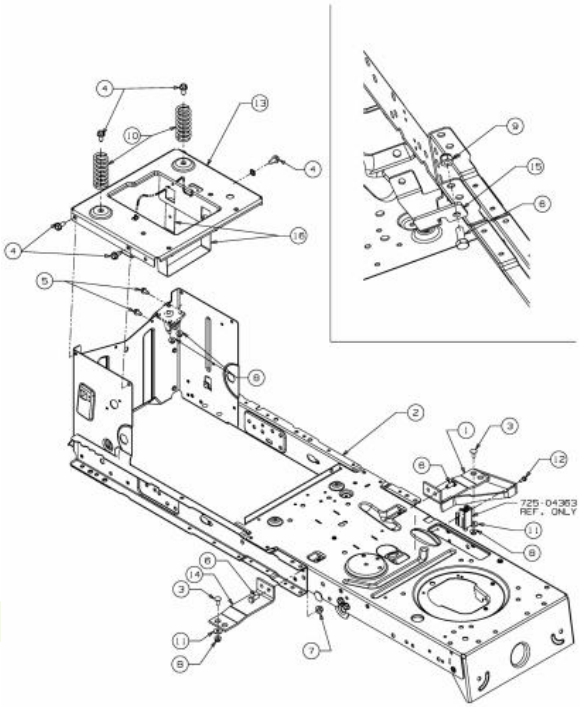

E3-02717C-01

Repère	Référence		Désignation
3	710-0134	CLIQUEZ ICI	VIS ¡ T¤TE PLATE
4	710-04484	CLIQUEZ ICI	VIS HEX. TT:5/16-18:.750:HXIND
5	710-0599	CLIQUEZ ICI	VIS A SIX PANS CREUX
6	710-3008		VIS 5/16-18:.75:GR5:STD
7	712-04063	CLIQUEZ ICI	ECROU HEX. AVEC FLANC
8	712-04064	CLIQUEZ ICI	ECROU HEXAGONAL
9	712-0429		ECROU
10	732-04035	CLIQUEZ ICI	RESSORT DE SIEGE
11	736-0173		RONDELLE 281DX 74ODX.063
12	738-04237A		AXE EPAULE

NHP Motoculture
Cultivez votre univers

Schéma de circuit

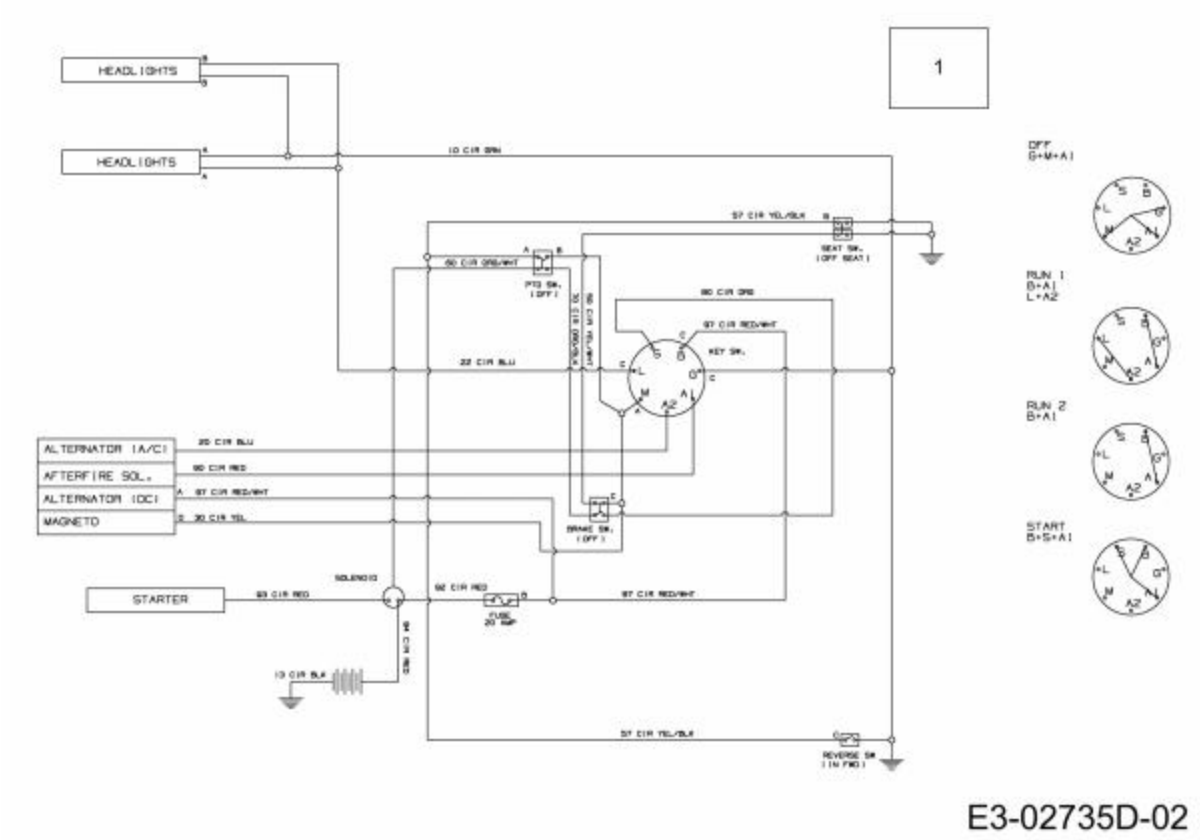

Repère	Référence	Désignation
1	725-04433H	FAISCEAU COMPLET

NHP Motoculture
Cultivez votre univers

Siège

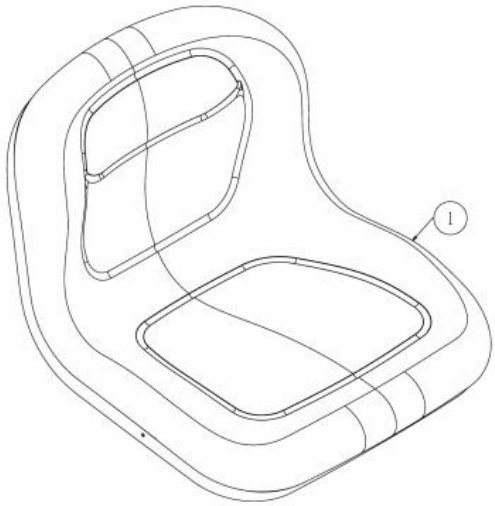

E3-05061A-01

Repère	Référence	Désignation
1	757-04109	SIEGE NOIR HAUT

NHP Motoculture
Cultivez votre univers

Support de siège

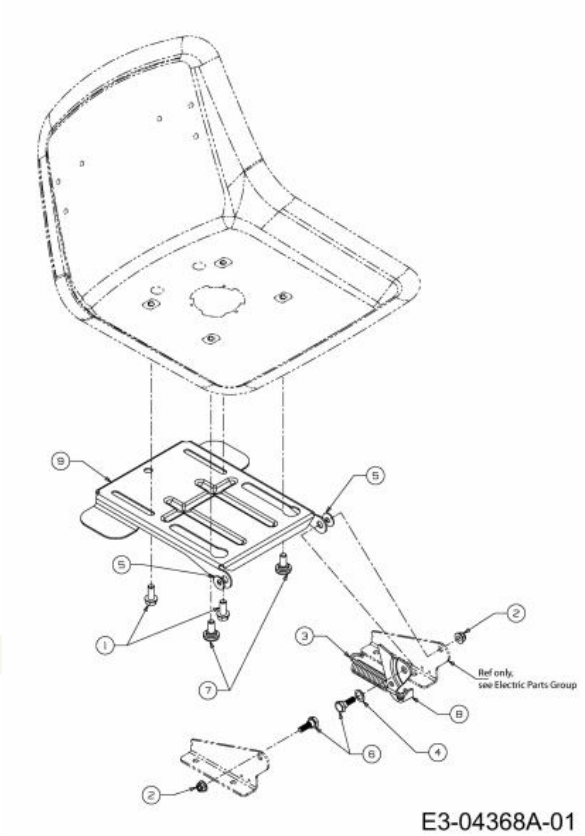

Repère	Référence		Désignation
1	710-04482	CLIQUEZ ICI	VIS:3/8-16:.875:GR5:STD
2	712-04063	CLIQUEZ ICI	ECROU HEX. AVEC FLANC
3	732-1184	CLIQUEZ ICI	RESSORT
4	736-0108		RONDELLE
5	736-0242	CLIQUEZ ICI	RONDELLE CONIQUE.340X.872X.060
6	738-0296		AXE EPAULE
7	738-04012C		AXE EPAULE
8	783-0209D		SUPP. SI£GE

NHP Motoculture
Cultivez votre univers

Support de siège

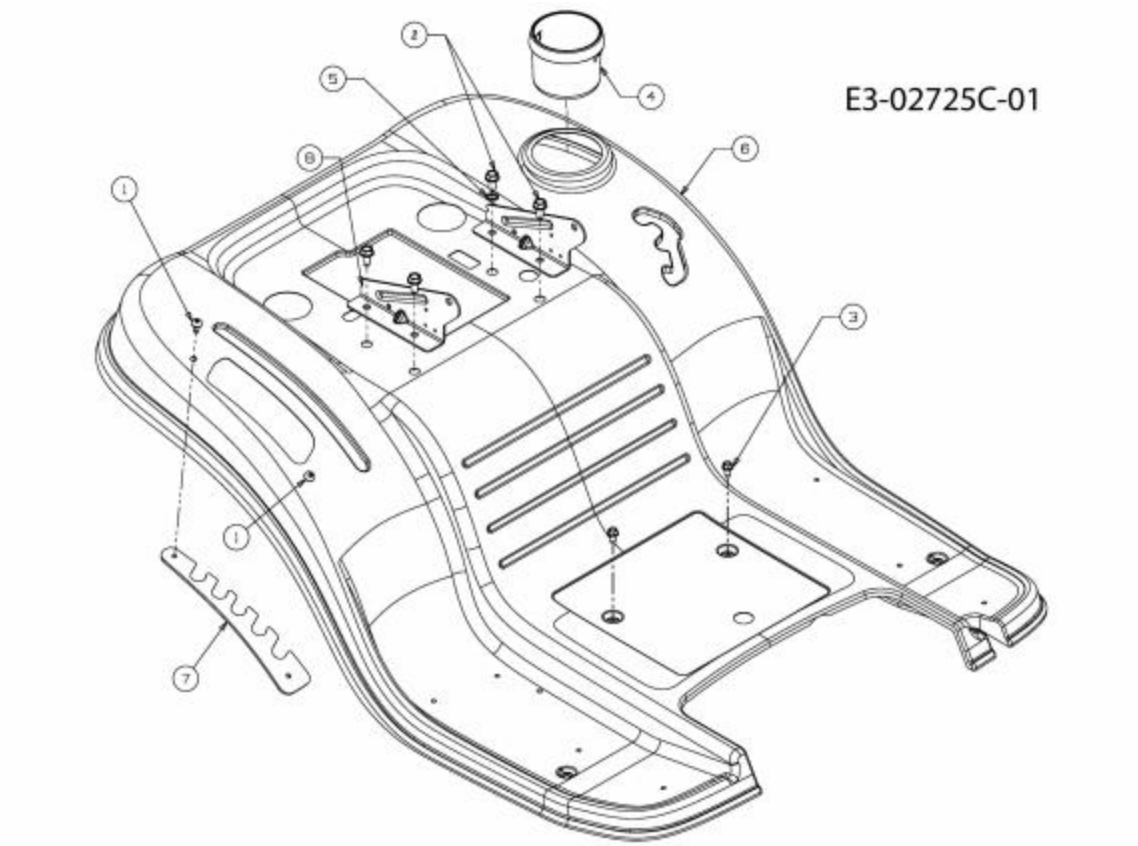

Repère	Référence		Désignation
1	710-04483	CLIQUEZ ICI	VIS:TT:1/4-20:.500:TRUSTRXI
2	710-04484	CLIQUEZ ICI	VIS HEX. TT:5/16-18:.750:HXIND
3	731-04591A	CLIQUEZ ICI	PORTE GOBELET
4	710-0599	CLIQUEZ ICI	VIS A SIX PANS CREUX
5	736-0607		RONDELLE

NHP Motoculture
Cultivez votre univers

Revêtement de marchepied

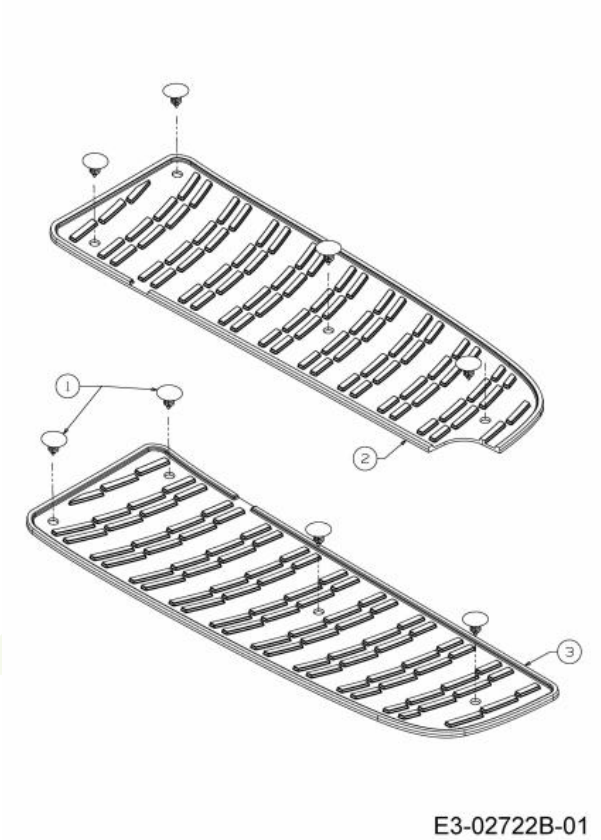

Repère	Référence		Désignation
1	726-3046	CLIQUEZ ICI	CLIP DE FIXATION:.250 DIA
2	735-04047		MARCHE PIED GAUCHE
3	735-04048		MARCHE PIED DROITE

NHP Motoculture
Cultivez votre univers

Essieu avant

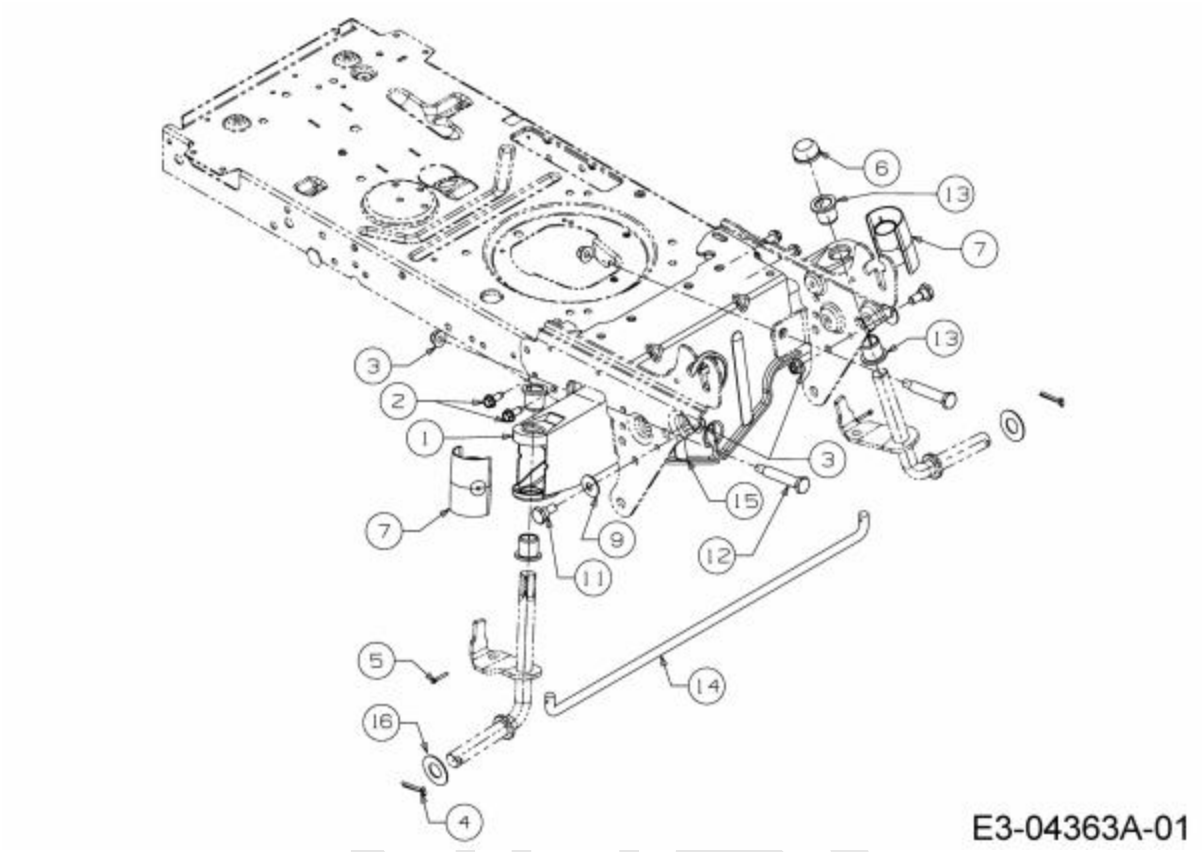

Repère	Référence		Désignation
1	683-0128B637	CLIQUEZ ICI	ESSIEU AVANT
2	710-1260A	CLIQUEZ ICI	VIS TT:5/16-18:.750
3	712-04065	CLIQUEZ ICI	ECROU HEXAGONAL
4	714-04039	CLIQUEZ ICI	EPINGLE
5	714-0474	CLIQUEZ ICI	GOUPILLE
6	726-0341	CLIQUEZ ICI	CAPUCHON CLIPS
7	731-1291A	CLIQUEZ ICI	CARTER PLASTIQUE
8	736-0316	CLIQUEZ ICI	RONDELLE 1.78XA1.59"
8	736-0316	CLIQUEZ ICI	RONDELLE 1.78XA1.59"
9	736-0331	CLIQUEZ ICI	RONDELLE CONIQUE
11	738-0143	CLIQUEZ ICI	VIS EPAULEE
12	738-04128		VIS A EPAULE .500x2.38:3/8-16
13	741-0660A	CLIQUEZ ICI	BAGUE ESSIEU DE ROUE
14	747-04299A	CLIQUEZ ICI	TRINGLE DE DIRECTION
15	783-05326B-S		SUPPORT AVANT

NHP Motoculture
Cultivez votre univers

Serrure de contact

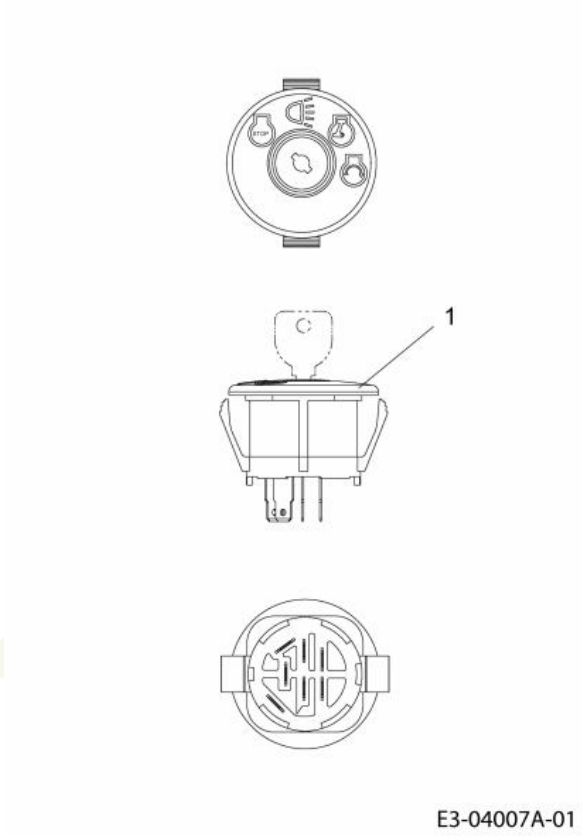

Repère	Référence		Désignation
1	725-1741	CLIQUEZ ICI	CONTACTEUR A CLE

NHP Motoculture
Cultivez votre univers