ÉCLATÉ PIÈCES - YARD-MAN

Type de matériel : TRACTEUR DE PELOUSE

Modèle : TF 7130

N° de production : 13CH77YF643

Année : 2011

Abdeckungen Plateau de coupe F (38"/96cm)

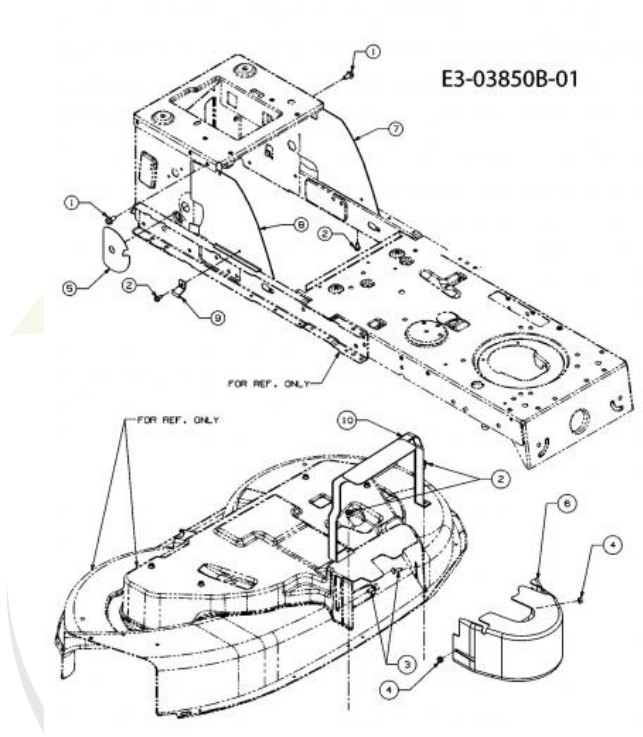

Repère	Référence		Désignation
1	710-04484	CLIQUEZ ICI	VIS HEX. TT:5/16-18:.750:HXIND
2	710-0599	CLIQUEZ ICI	VIS A SIX PANS CREUX
3	710-0703	CLIQUEZ ICI	VIS
4	712-0271	CLIQUEZ ICI	ECROU 1/4-20"+ DISQUE DENTE
5	731-05586		COUVERCLE PLASTIQUE
6	731-05613A	CLIQUEZ ICI	PROTEGE COURROIE
7	783-05085B-S		CARTER DE PROTECTION GAUCHE
8	783-05086A-S		CARTER DE PROTECTION DROITE
9	783-05107-Z		BRKT:CLAMP:ROD:ZINC PLATED
10	783-05295637	CLIQUEZ ICI	SUPPORT

Cultivez votre univers

porte-fusée

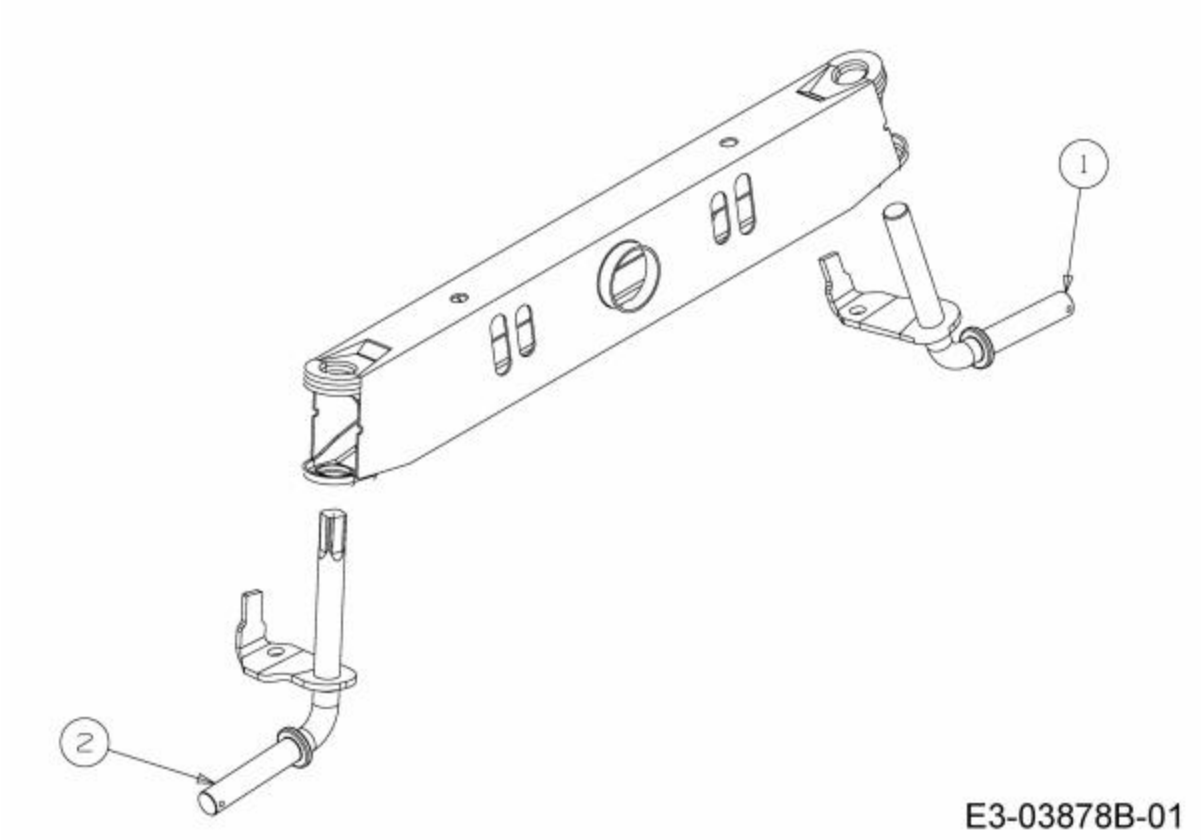

Repère	Référence		Désignation
1	638-04007A-S	CLIQUEZ ICI	FUSEE GAUCHE
2	638-04008637	CLIQUEZ ICI	FUSEE DROITE

NHP Motoculture
Cultivez votre univers

Tableau de bord

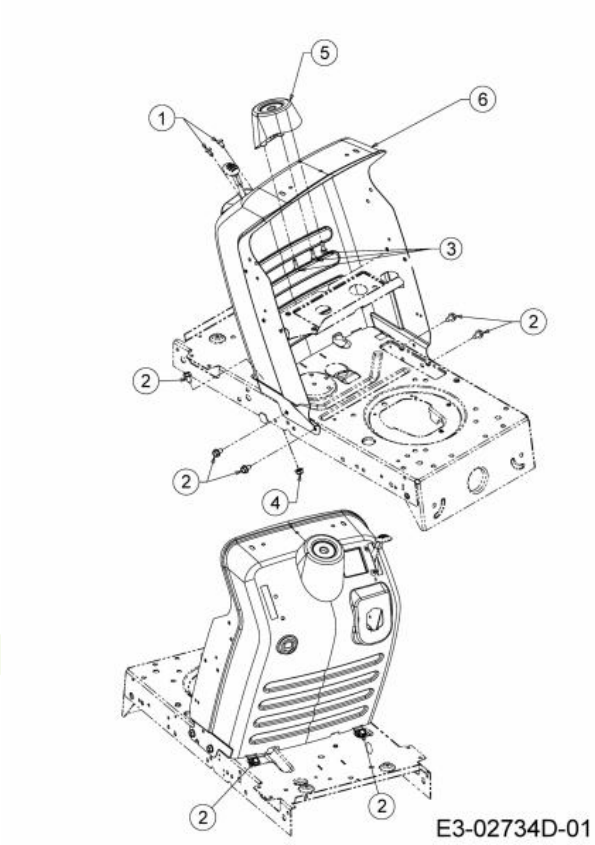

Repère	Référence		Désignation
1	710-04483	CLIQUEZ ICI	VIS:TT:1/4-20:.500:TRUSTRXI
2	710-0604A	CLIQUEZ ICI	VIS 5/16-18:0.625
3	710-0895		VIS A SIX PANS CREUX
4	712-04063	CLIQUEZ ICI	ECROU HEX. AVEC FLANC
5	731-04945		SUPPORT VOLANT

NHP Motoculture
Cultivez votre univers

Batterie

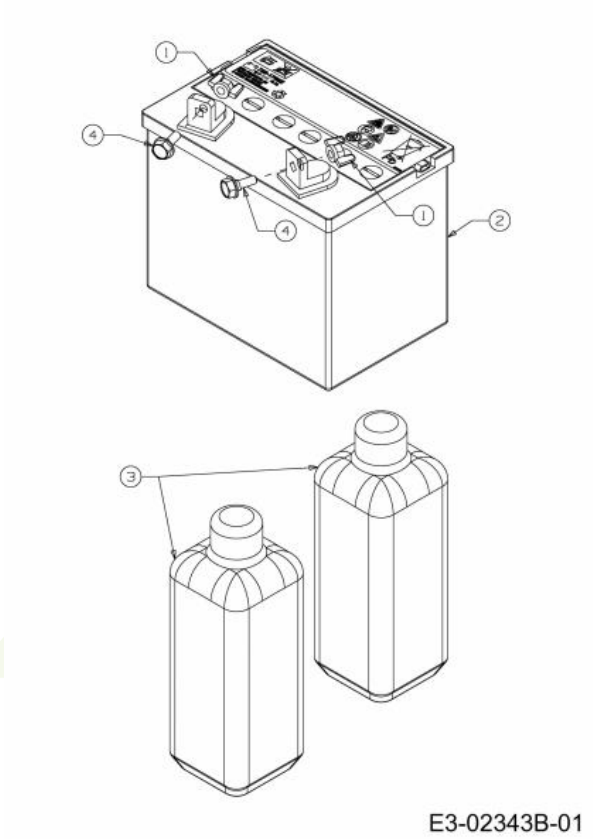

Repère	Référence		Désignation
1	712-3087	CLIQUEZ ICI	ECROU PAPILLON
2	5032-U3-0002	CLIQUEZ ICI	BATTERIE 280CCA 16AH
4	738-1132		AXE

NHP Motoculture
Cultivez votre univers

Batteriehalter, Réservoir

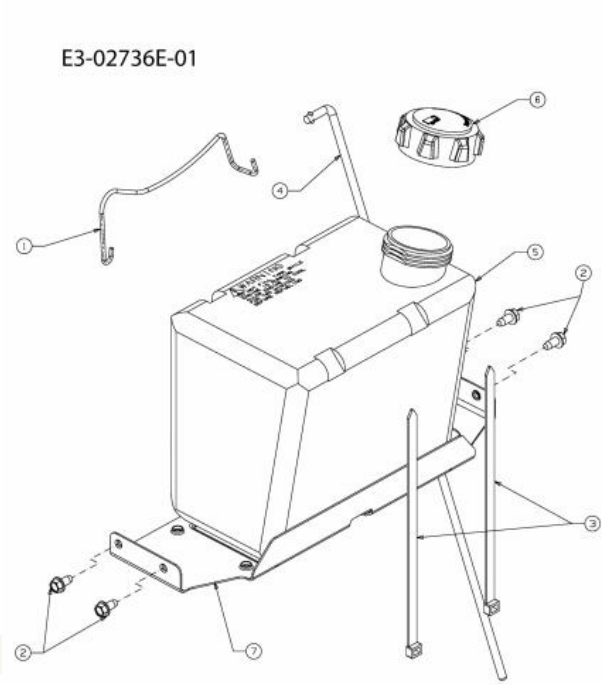

Repère	Référence		Désignation
2	710-0599	CLIQUEZ ICI	VIS A SIX PANS CREUX
3	726-0230	CLIQUEZ ICI	COLLIER
4	747-04430		TRINGLE
5	751-0555D		RESERVOIR D'ESSENCE: 1,36
6	751-0603B	CLIQUEZ ICI	BOUCHON ESSENCE

NHP Motoculture
Cultivez votre univers

frein

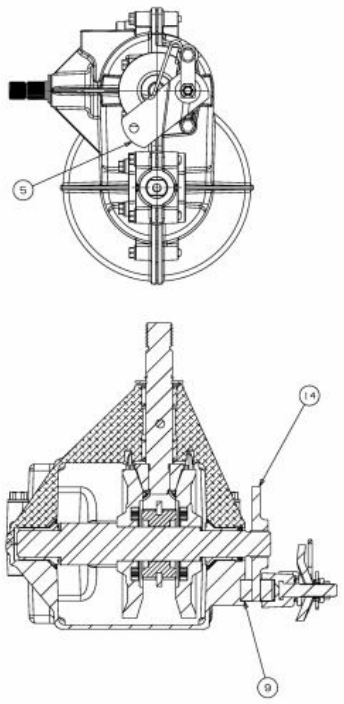

E3-06545A-03

Repère	Référence		Désignation
5	661-0001		FREIN
9	717-0678	CLIQUEZ ICI	PLAQUETTE DE FREIN
14	761-0202	CLIQUEZ ICI	DISQUE DE FREIN

NHP Motoculture
Cultivez votre univers

Câble de starter

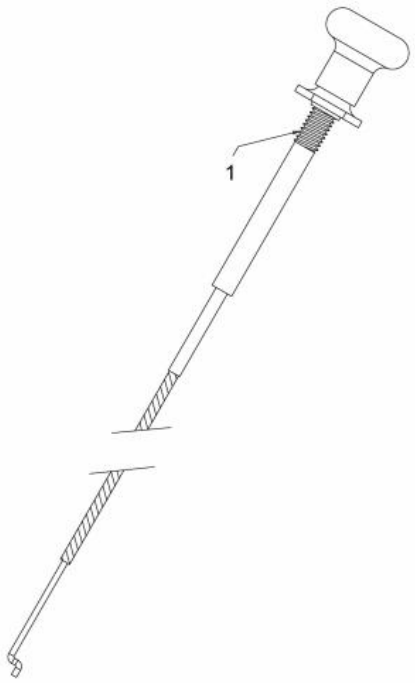

E3-04008A-01

Repère	Référence		Désignation
1	746-1089	CLIQUEZ ICI	CABLE STARTER

NHP Motoculture
Cultivez votre univers

Déflecteur

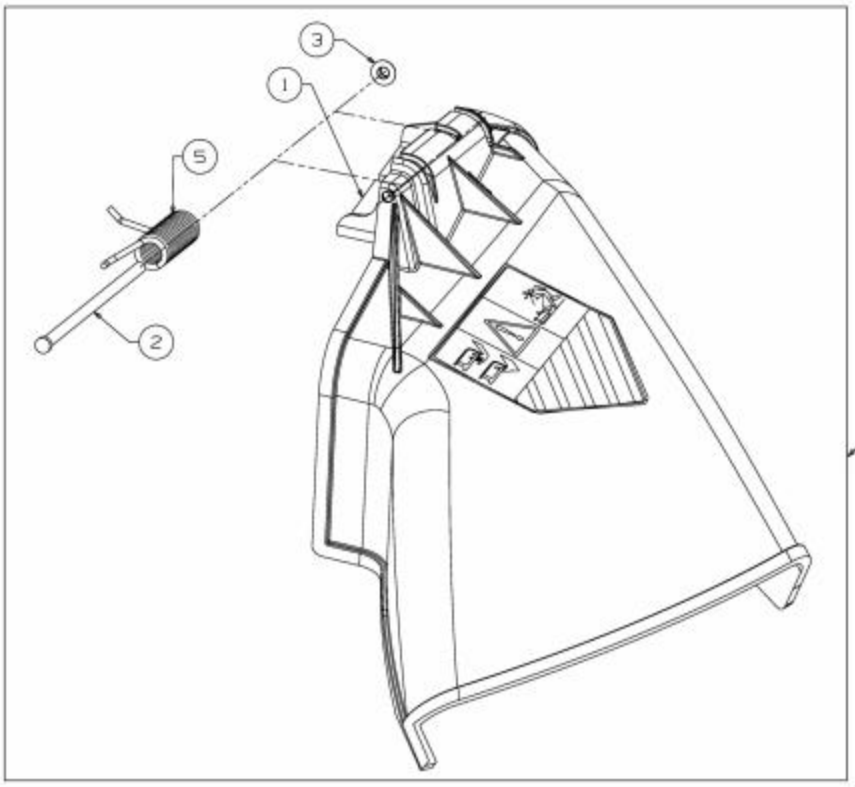

E3-04375A-01

Repère	Référence		Désignation
1	703-1693A		SUPPORT DE DEFLECTEUR
2	711-0792		GOUJON
3	726-0106		COUVERCLE 1/4 "
4	631-05229	CLIQUEZ ICI	KIT DEFLECTEUR EJECTION
5	732-04537		RESSORT

NHP Motoculture
Cultivez votre univers

Composants électriques

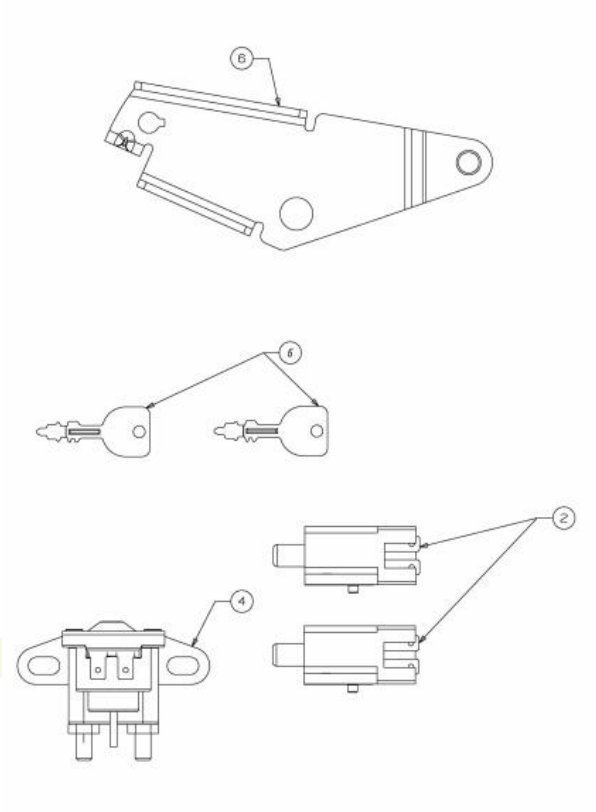

Repère	Référence		Désignation
1	725-0157		COLLIER DE SERRAGE3/16X0.5X7.4
2	725-04363	CLIQUEZ ICI	SECURITE EMBRAYAGE
4	725-04439B	CLIQUEZ ICI	SOLENOIDE
5	725-1745A	CLIQUEZ ICI	CLE UNIVERSEL

NHP Motoculture
Cultivez votre univers

Transmission

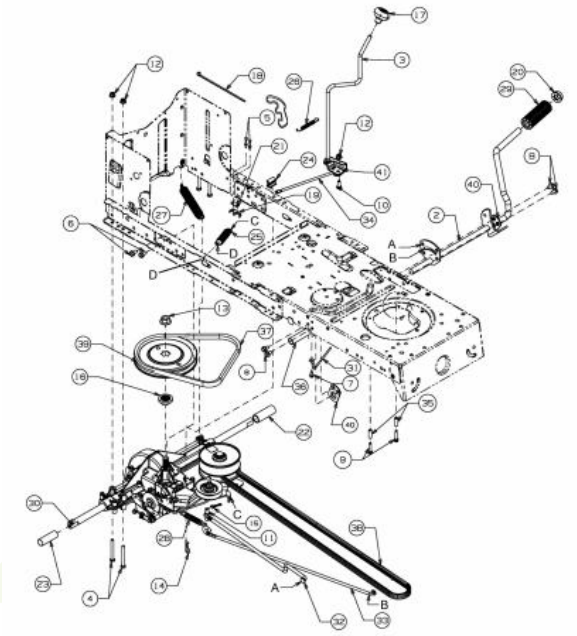

Repère	Référence		Désignation
2	647-04034E-S	CLIQUEZ ICI	PEDALE DE TRANSMISSION
3	647-04035		LEVIER INVERSEUR
4	710-0176		VIS HEX.:5/16-18:2.75:GR5:STD
5	710-0227		VIS
6	710-04484	CLIQUEZ ICI	VIS HEX. TT:5/16-18:.750:HXIND
7	710-0599	CLIQUEZ ICI	VIS A SIX PANS CREUX
8	710-0604A	CLIQUEZ ICI	VIS 5/16-18:0.625
9	710-0809	CLIQUEZ ICI	VIS HEX. TT:1/4-20:1.250:HXIND
10	710-3008		VIS 5/16-18:.75:GR5:STD
11	711-04075A		EMBOUT
12	712-04063	CLIQUEZ ICI	ECROU HEX. AVEC FLANC
13	712-0700	CLIQUEZ ICI	ECROU HEXAGONAL
14	714-0209		GOUPILLE FENDUE
15	714-04040	CLIQUEZ ICI	GOUPILLE
16	718-04407		MOYEU: POULIE:5/8 DENTELURE
17	720-04028		POIGNEE INVERSEUR
18	725-0157		COLLIER DE SERRAGE3/16X0.5X7.4
19	725-1644	CLIQUEZ ICI	INTERRUPTEUR DE SÜCURITÜ
20	726-0214	CLIQUEZ ICI	BOUCHON
21	726-0320	CLIQUEZ ICI	PLAQUE D'ISOLATION
22	731-04602		ENTRETOISE

NHP Motoculture
Cultivez votre univers

Repère	Référence		Désignation
23	731-04604		ENTRETOISE
24	731-06894		SUPPORT PLASTIQUE
25	732-04306	CLIQUEZ ICI	RESSORT
26	732-04488	CLIQUEZ ICI	RESSORT DE TRACTION
27	732-04746	CLIQUEZ ICI	RESSORT
28	732-0716D	CLIQUEZ ICI	RESSORT
29	735-0239A	CLIQUEZ ICI	PAD:FOOT:4.0 LONG
31	747-04969		TRINGLE
32	747-05186	CLIQUEZ ICI	TRINGLE
33	747-05188		TRINGLE DE FREIN
34	747-05244		TRINGLE
35	750-0566A	CLIQUEZ ICI	ENTRETOISE
36	750-0802		ENTRETOISE / .640IDX.760DX2.63
37	754-05040	CLIQUEZ ICI	COURROIE VARIATEUR PONT
38	754-04249A		COURROIE MOTEUR VARIATEUR
39	756-04002		POULIE DE PONT
40	783-04536B-S		SUPPORT
41	783-04595A		SUPPORT DE LEVIER

NHP Motoculture
Cultivez votre univers

Câble d'accélérateur

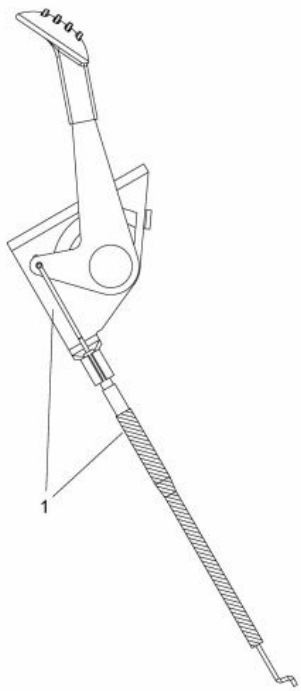

E3-03794A-01

Repère	Référence		Désignation
1	746-04406A	CLIQUEZ ICI	CABLE:THROTTLE:27.4LG X .62

NHP Motoculture
Cultivez votre univers

Contrôle de vitesse

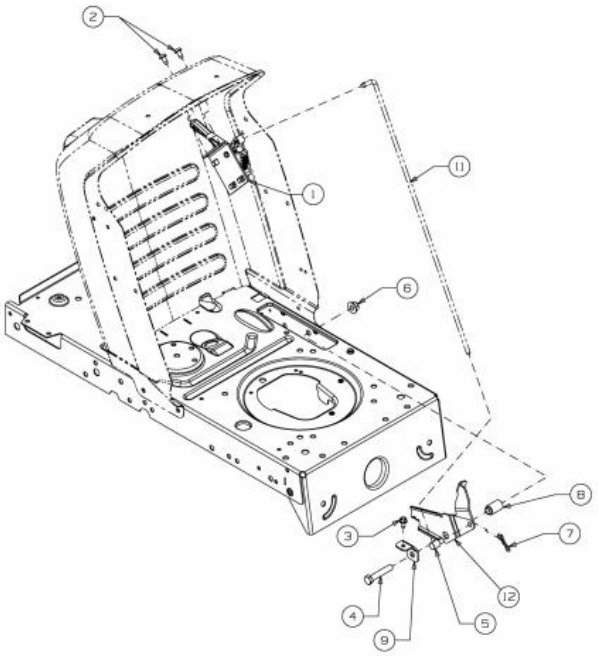

E3-02719E-01

Repère	Référence		Désignation
2	710-05070A		VIS
3	710-0599	CLIQUEZ ICI	VIS A SIX PANS CREUX
4	710-3144	CLIQUEZ ICI	VIS HEX.: 3/8-16:2.00:GR5:STD
5	711-0736	CLIQUEZ ICI	AXE
6	712-04065	CLIQUEZ ICI	ECROU HEXAGONAL
7	714-04040	CLIQUEZ ICI	GOUPILLE
8	750-04465C		ENTRETOISE
9	783-06823		SUPPORT
11	747-04430		TRINGLE

NHP Motoculture
Cultivez votre univers

Boîte de vitesses 618-04034, variateur

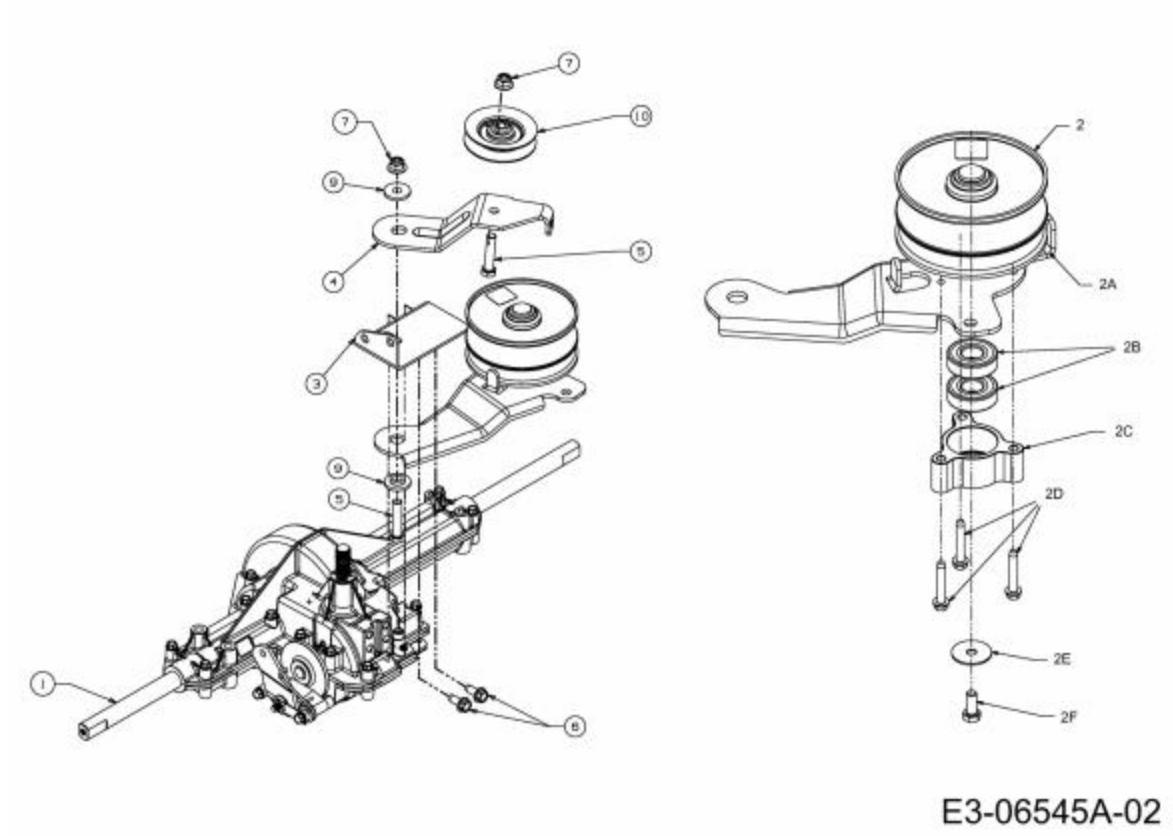

Repère	Référence		Désignation
1	618-04566B		PONT COMPLET
2	656-05011	CLIQUEZ ICI	POULIE VARIATEUR
2	656-05011	CLIQUEZ ICI	POULIE VARIATEUR
2A	753-05147		KIT DE BOITE DE VITESSE
2B	741-0600	CLIQUEZ ICI	ROULEMENT ¡ BILLES
2C	718-04261	CLIQUEZ ICI	CAGE DE ROULEMENT
2D	710-0778	CLIQUEZ ICI	VIS HEX. TT:1/4-20:1.500
2E	736-0362	CLIQUEZ ICI	RONDELLE .320ID X 1.25 ODX .0
2F	710-0627	CLIQUEZ ICI	VIS HEX. 5/16-24:.750 GR5:LOCK
3	783-04567B		BRACKET:TRANS:TORQ LT-5
4	753-05147		KIT DE BOITE DE VITESSE
5	710-0347	CLIQUEZ ICI	VIS HEX. 3/8-16:1.75:GR5:STD
6	710-1260A	CLIQUEZ ICI	VIS TT:5/16-18:.750
7	712-04065	CLIQUEZ ICI	ECROU HEXAGONAL
9	738-0347	CLIQUEZ ICI	RONDELLE ¡ EMB. .625IDx.169
10	756-04325	CLIQUEZ ICI	POULIE TENDEUR

NHP Motoculture
Cultivez votre univers

Volant

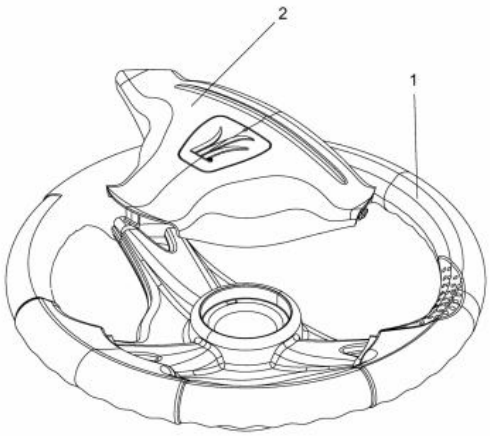

E3-02016A-01

Repère	Référence	Désignation
1	631-04008B	VOLANT CPL.:3 RAYONS:12"
2	731-04065A	COUVERCLE DE VOLANT

NHP Motoculture
Cultivez votre univers

Direction

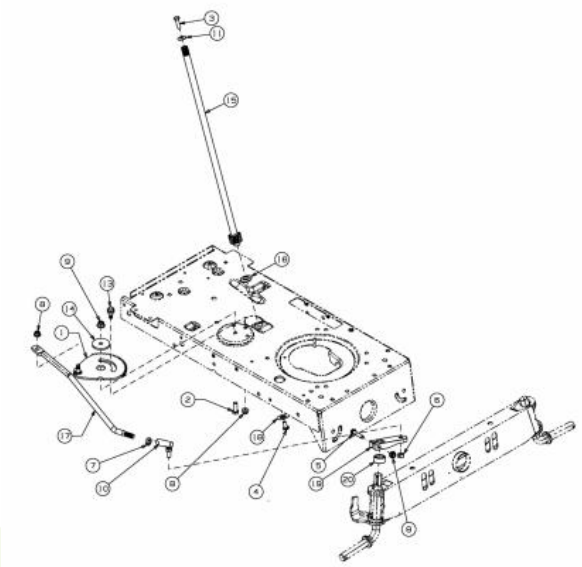

E3-02700C-01

Repère	Référence		Désignation
1	617-04094	CLIQUEZ ICI	SEGMENT DE DIRECTION
2	710-0514	CLIQUEZ ICI	VIS HEX.:3/8-16:1.00:GR5:STD
3	710-0643	CLIQUEZ ICI	VIS HEX.: 5/16-18:1.00:GR5
4	710-1309	CLIQUEZ ICI	VIS
5	710-3180		VIS HEX. 5/16-18:1.75:GR5:STD
6	712-0214	CLIQUEZ ICI	ECROU
7	712-0240	CLIQUEZ ICI	ECROU HEX.: 7/16-20:GR2
8	712-04063	CLIQUEZ ICI	ECROU HEX. AVEC FLANC
9	712-04065	CLIQUEZ ICI	ECROU HEXAGONAL
10	723-0448A	CLIQUEZ ICI	ROTULE DE DIRECTION 7/16-20
11	736-0242	CLIQUEZ ICI	RONDELLE CONIQUE.340X.872X.060
13	738-04141	CLIQUEZ ICI	AXE
14	738-04162C	CLIQUEZ ICI	RONDELLE EPAULEE
15	738-0919B	CLIQUEZ ICI	COLONNE DE DIRECTION
16	741-04124	CLIQUEZ ICI	PALIER DE BRIDE
17	747-05385A	CLIQUEZ ICI	TRINGLE DE DIRECTION
18	748-0389	CLIQUEZ ICI	BAGUE
19	748-04278637		BIELETTE DE DIRECTION
20	748-04068	CLIQUEZ ICI	DOUILLE .71IDX.125 ODX.56 LG

NHP Motoculture
Cultivez votre univers

Plateau de coupe F (38"/96cm)

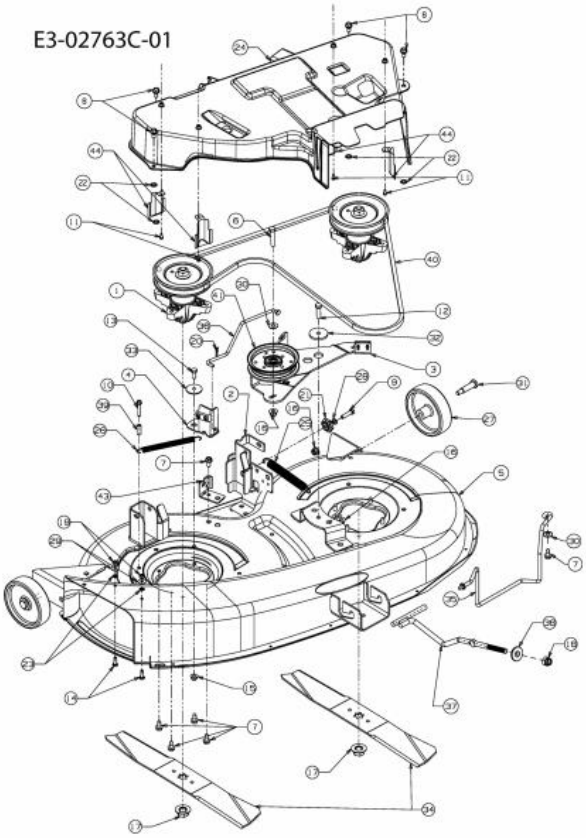

Repère	Référence		Désignation
1	618-04474B	CLIQUEZ ICI	PALIER DE LAME COMPLET
6	710-0347	CLIQUEZ ICI	VIS HEX. 3/8-16:1.75:GR5:STD
7	710-04484	CLIQUEZ ICI	VIS HEX. TT:5/16-18:.750:HXIND
8	710-04484	CLIQUEZ ICI	VIS HEX. TT:5/16-18:.750:HXIND
9	710-0528	CLIQUEZ ICI	VIS HEX. 5/16-18:1.25:GR5:STD
10	710-0778	CLIQUEZ ICI	VIS HEX. TT:1/4-20:1.500
11	710-0919	CLIQUEZ ICI	VIS HEX. B:#10-16:0440:HEX
12	710-3005	CLIQUEZ ICI	VIS HEX.HHCS:3/8-16:1.25GR5STD
13	710-3008		VIS 5/16-18:.75:GR5:STD
14	710-3015	CLIQUEZ ICI	VIS:1/4-20:.75:GR5:STD
15	712-04063	CLIQUEZ ICI	ECROU HEX. AVEC FLANC
16	712-04065	CLIQUEZ ICI	ECROU HEXAGONAL
17	712-05134	CLIQUEZ ICI	ECROU
18	712-04243	CLIQUEZ ICI	ECROU
19	712-3006	CLIQUEZ ICI	ECROU HEXAGONAL
20	714-0104	CLIQUEZ ICI	GOUPILLE
21	717-04074	CLIQUEZ ICI	PIGNON HAUTEUR PLATEAU
22	726-0201	CLIQUEZ ICI	RONDELLE .3125 ID
23	726-0233	CLIQUEZ ICI	RONDELLE

NHP Motoculture
Cultivez votre univers

Repère	Référence		Désignation
24	731-05699C	CLIQUEZ ICI	COUVERCLE DE PLATEAU 96CM
25	732-04280B	CLIQUEZ ICI	RESSORT .75 OD X 6.375LG
26	732-04287	CLIQUEZ ICI	RESSORT
27	734-06265	CLIQUEZ ICI	ROULETTE DE PLATEAU
28	736-0119	CLIQUEZ ICI	RONDELLE
29	736-0270	CLIQUEZ ICI	RONDELLE GROWER
30	736-0300	CLIQUEZ ICI	RONDELLE
31	738-0373	CLIQUEZ ICI	VIS A EPAULE .496x1.525:3/8-16
32	738-04162C	CLIQUEZ ICI	RONDELLE EPAULEE
33	738-04166	CLIQUEZ ICI	ENTRETOISE .5000 X .1475
34	ZUR ZEIT NICHT LIEFERBAR		COUTEAU 19.38"LG:FAIBLE LEVAGE:PAILLIER
35	647-05053A	CLIQUEZ ICI	GUIDE COURROIE
36	747-04381	CLIQUEZ ICI	TIGE DE FREIN 38"
37	747-07770	CLIQUEZ ICI	TRINGLE
38	748-04069A	CLIQUEZ ICI	RONDELLE
39	750-0566A	CLIQUEZ ICI	ENTRETOISE
40	754-04062	CLIQUEZ ICI	COURROIE DE COUPE 96 CM
41	753-08171	CLIQUEZ ICI	KIT POULIE
44	783-05497-Z	CLIQUEZ ICI	SUPPORT

NHP Motoculture
Cultivez votre univers

Levage du plateau de coupe

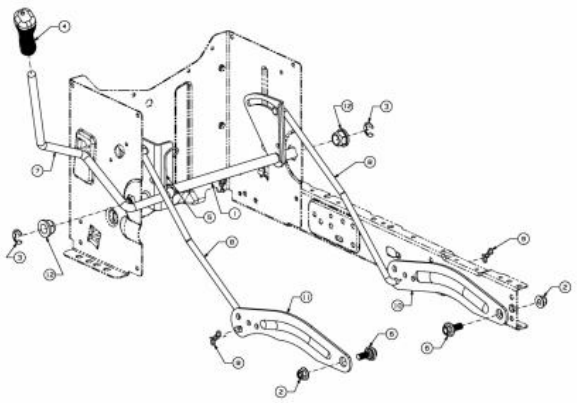

E3-02741C-01

Repère	Référence		Désignation
1	683-04155A-S		ARBRE CPL.:LEVÉE LT-5
2	712-04065	CLIQUEZ ICI	ECROU HEXAGONAL
3	716-0106A	CLIQUEZ ICI	CIRCLIPS
4	720-0311		POIGNÜE LEVIER COUPE : 1/2
5	732-04225	CLIQUEZ ICI	RESSORT
6	738-04130A		VIS EPAULEE
7	DIESES PRODUKT WIRD MIR LEIDER NICHT MEHR ANGEBOTEN		LEVIER DE DEBLOCAGE:DECK:LT5:A/C/F/G
8	747-04393	CLIQUEZ ICI	TRINGLE DE RELEVAGE
9	714-04040	CLIQUEZ ICI	GOUPILLE
10	783-04711C-S	CLIQUEZ ICI	BRAS DE RELEVAGE GAUCHE
11	783-04494C-S	CLIQUEZ ICI	LEVIER DE RELEVAGE DROITE
12	741-0225	CLIQUEZ ICI	BAGUE HEXAGONALE TEFLON 6 PANS

NHP Motoculture
Cultivez votre univers

Engagement de la tondeuse, poulie de courroie trapézoïdale du moteur

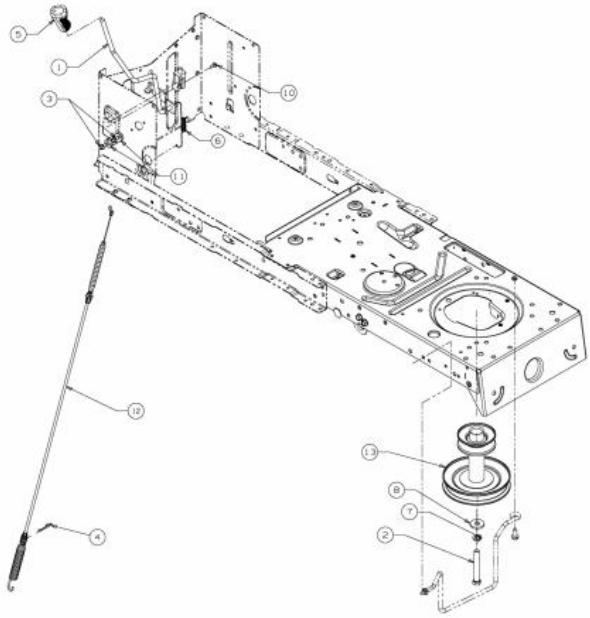

E3-05555A-01

Repère	Référence		Désignation
1	647-04096A-S		LEVIER EMBRAYAGE
2	710-04608		VIS HEX. HHCS:7/16-20:3.25:GR5
3	710-0599	CLIQUEZ ICI	VIS A SIX PANS CREUX
4	714-0145	CLIQUEZ ICI	GOUPILLE
5	720-04049A	CLIQUEZ ICI	POIGNEE PLASTIQUE
6	732-04276A	CLIQUEZ ICI	RESSORT
7	736-0171	CLIQUEZ ICI	RONDELLE GROWER
8	736-0322	CLIQUEZ ICI	RONDELLE .450 X 1.250 X .164
10	738-04237A		AXE EPAULE
11	741-04119A	CLIQUEZ ICI	SUPPORT PLASTIQUE
13	756-04196A	CLIQUEZ ICI	POULIE MOTEUR

NHP Motoculture
Cultivez votre univers

Axe de couteau 618-04474A

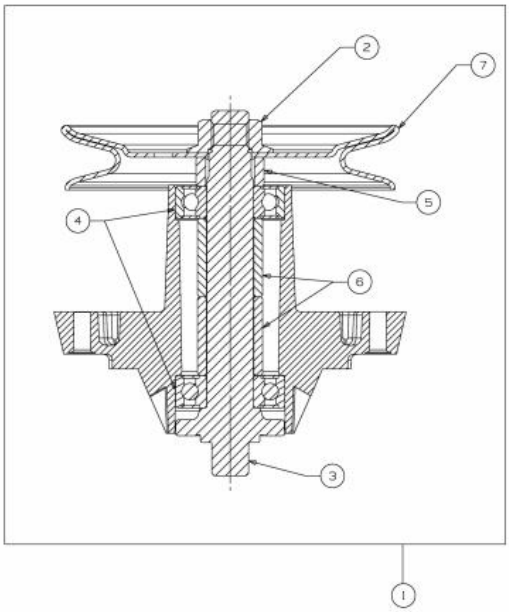

E3-07446A-01

Repère	Référence		Désignation
1	618-04474B	CLIQUEZ ICI	PALIER DE LAME COMPLET
2	712-05134	CLIQUEZ ICI	ECROU
3	738-04241	CLIQUEZ ICI	AXE DE LAME
4	741-0919B	CLIQUEZ ICI	ROULEMENT DE PALIER DE LAME
5	750-04739		DOUILLE
6	750-1000	CLIQUEZ ICI	ENTRETOISE:.80x1.10x1.330
7	756-1188	CLIQUEZ ICI	POULIE DE COURROIE TRAPEZ.

NHP Motoculture
Cultivez votre univers

Capot de style Y

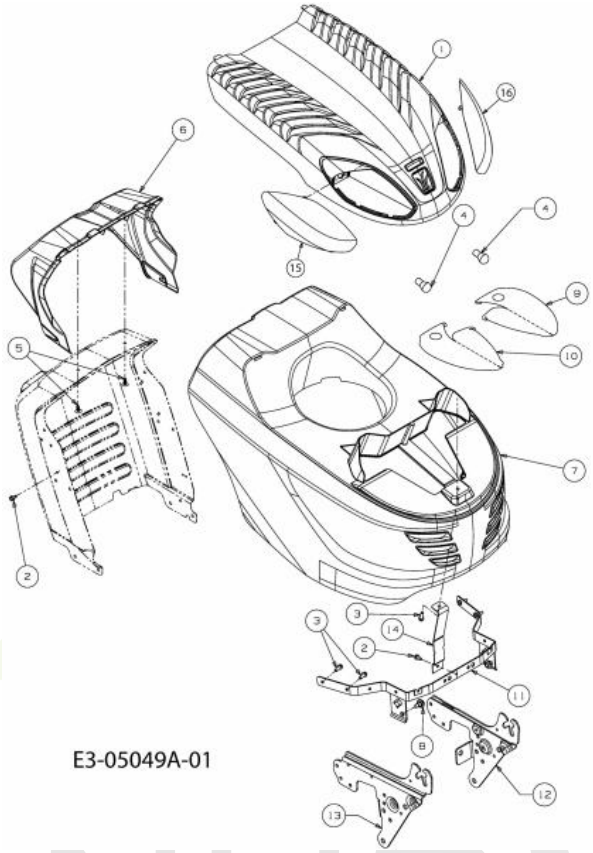

Repère	Référence		Désignation
2	710-0599	CLIQUEZ ICI	VIS A SIX PANS CREUX
3	710-0895		VIS A SIX PANS CREUX
4	725-0963		AMPOULE ELECTRIQUE
5	726-3046	CLIQUEZ ICI	CLIP DE FIXATION:.250 DIA
6	731-06470A		CONTOUR DE TABLEAU DE BORD
8	738-04091A	CLIQUEZ ICI	VIS EPAULEE
15	731-06539		OPTIQUE DROITE STYLE Y
16	731-06540		OPTIQUE GAUCHE STYLE Y

NHP Motoculture
Cultivez votre univers

Accessoires moteur

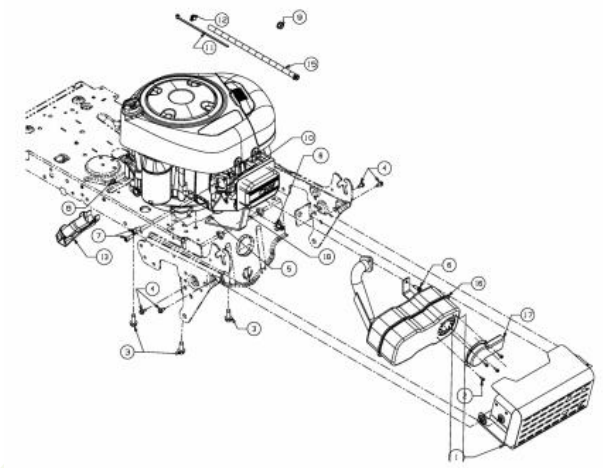

E3-04364D-01

Repère	Référence		Désignation
2	710-0227		VIS
3	710-04683C	CLIQUEZ ICI	VIS
4	710-0599	CLIQUEZ ICI	VIS A SIX PANS CREUX
5	710-0604A	CLIQUEZ ICI	VIS 5/16-18:0.625
6	710-0642	CLIQUEZ ICI	VIS1/4-20:0.750
7	710-1314A	CLIQUEZ ICI	VIS HEX. INT. 5/16-18:.75:GR8
8	712-0271	CLIQUEZ ICI	ECROU 1/4-20"+ DISQUE DENTE
9	712-3005		ECROU AVEC FLANC:3/8-16:GR5
10	BS-692236	CLIQUEZ ICI	JOINT D'ECHAPPEMENT
11	725-0157		COLLIER DE SERRAGE3/16X0.5X7.4
12	726-0205	CLIQUEZ ICI	COLLIER DE SERRAGE DE BOYAU
13	731-05628		GOUTIERE VIDANGE D HUILE
16	751-10536A		SILENCIEUX
17	751-11053B		DFL:MFLR:LONG EXHAUST

NHP Motoculture
Cultivez votre univers

Enjoliveurs de roue

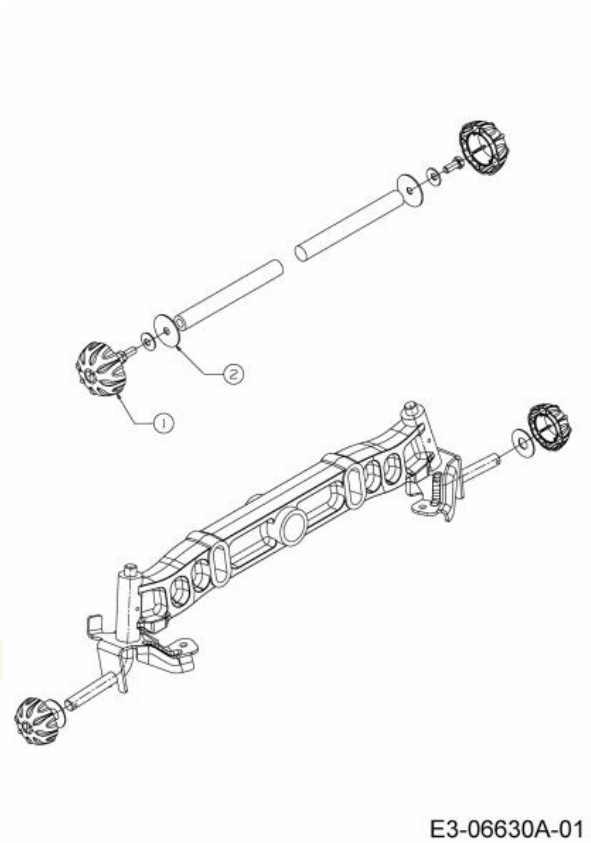

Repère	Référence		Désignation
1	731-2290B	CLIQUEZ ICI	CAPUCHON DE ROUE
2	736-0430		RONDELLE .350X.1.59X.062

NHP Motoculture
Cultivez votre univers

Räder arrière 20x8 bis 30.06.2013

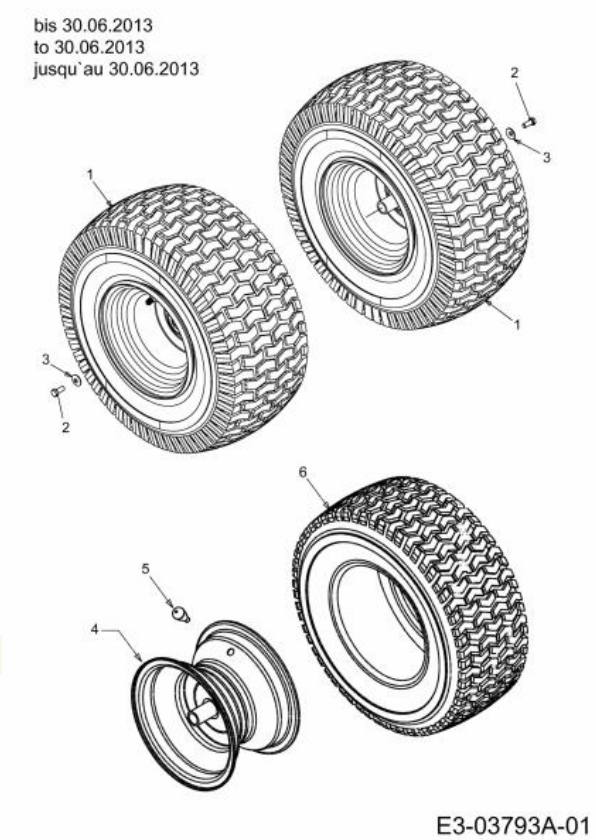

Repère	Référence		Désignation
2	710-0627	CLIQUEZ ICI	VIS HEX. 5/16-24:.750 GR5:LOCK
3	736-0242	CLIQUEZ ICI	RONDELLE CONIQUE.340X.872X.060
5	734-0255	CLIQUEZ ICI	VALVE:PNEU
6	734-04364		PNEU 20X8X8

NHP Motoculture
Cultivez votre univers

Roues avant 15x6

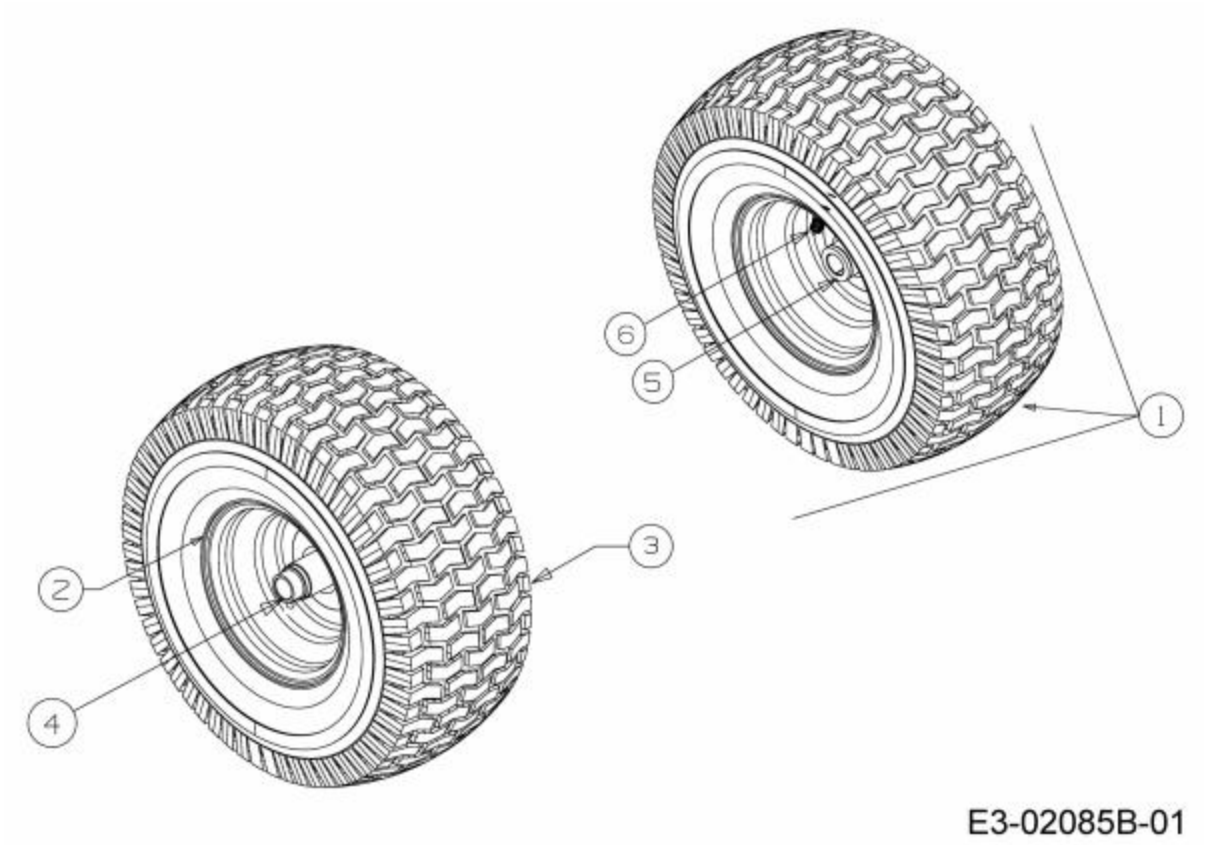

Repère	Référence		Désignation
3	734-1731	CLIQUEZ ICI	PNEU 15X600X6 DICO MULTI-TRAC
4	741-0990B	CLIQUEZ ICI	BAGUE DE ROUE AVEC GRAISSEUR
5	741-0516B	CLIQUEZ ICI	BAGUE DE ROUE .760x1.00x1.20
6	734-0255	CLIQUEZ ICI	VALVE:PNEU

NHPI Motoculture
Cultivez votre univers

Châssis

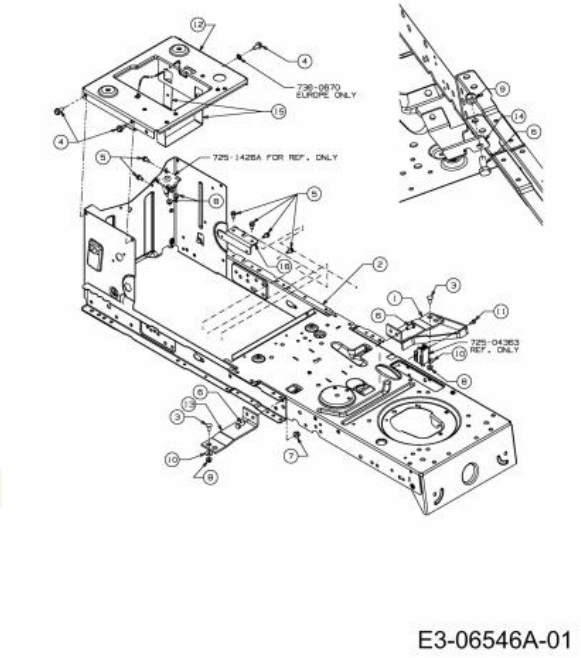

Repère	Référence		Désignation
3	710-0134	CLIQUEZ ICI	VIS ¡ T¤TE PLATE
4	710-04484	CLIQUEZ ICI	VIS HEX. TT:5/16-18:.750:HXIND
5	710-0599	CLIQUEZ ICI	VIS A SIX PANS CREUX
6	710-3008		VIS 5/16-18:.75:GR5:STD
7	712-04063	CLIQUEZ ICI	ECROU HEX. AVEC FLANC
8	712-04064	CLIQUEZ ICI	ECROU HEXAGONAL
9	712-0429		ECROU
10	736-0173		RONDELLE 281DX 74ODX.063
11	738-04237A		AXE EPAULE
13	783-04637637		SUPPORT
15	783-04869A-S	CLIQUEZ ICI	SUPPORT BATTERIE

NHP Motoculture
Cultivez votre univers

Schéma de circuit

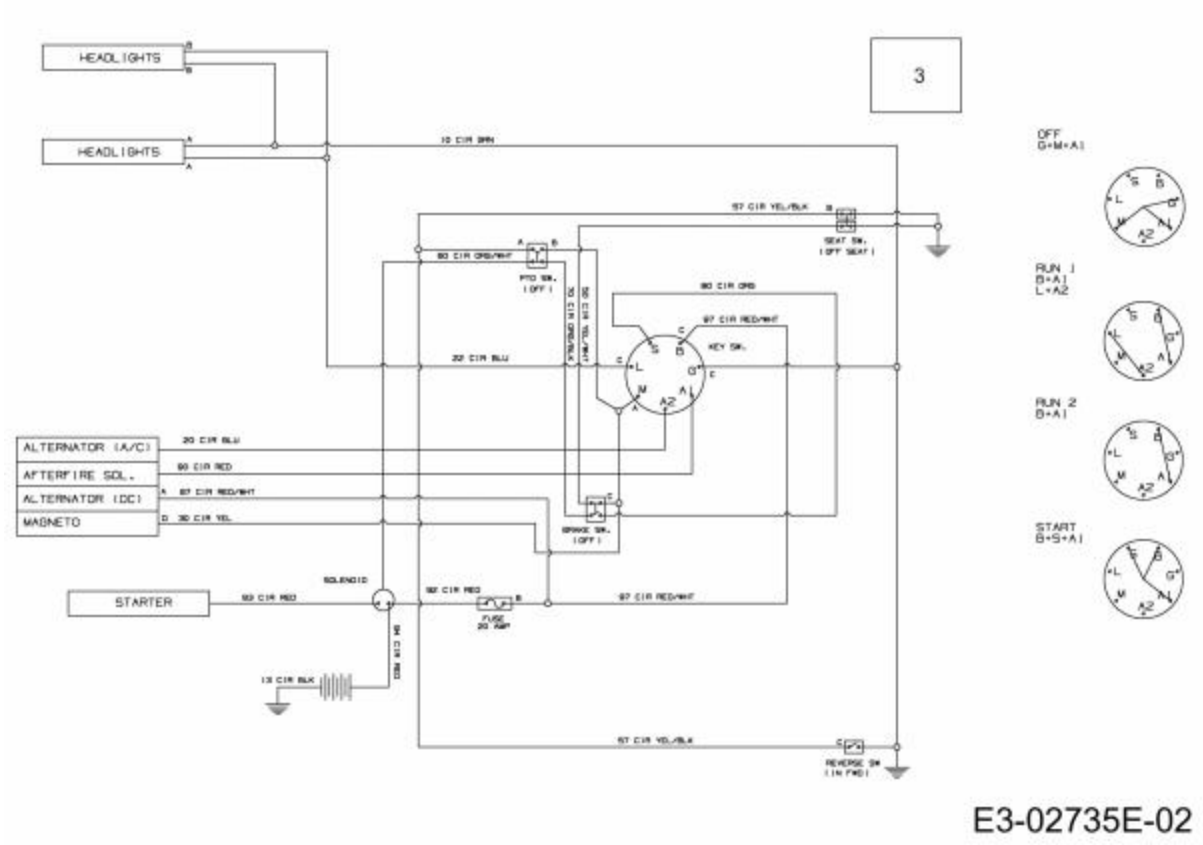

Repère	Référence	Désignation
3	725-04433H	FAISCEAU COMPLET

NHP Motoculture
Cultivez votre univers

Support de siège

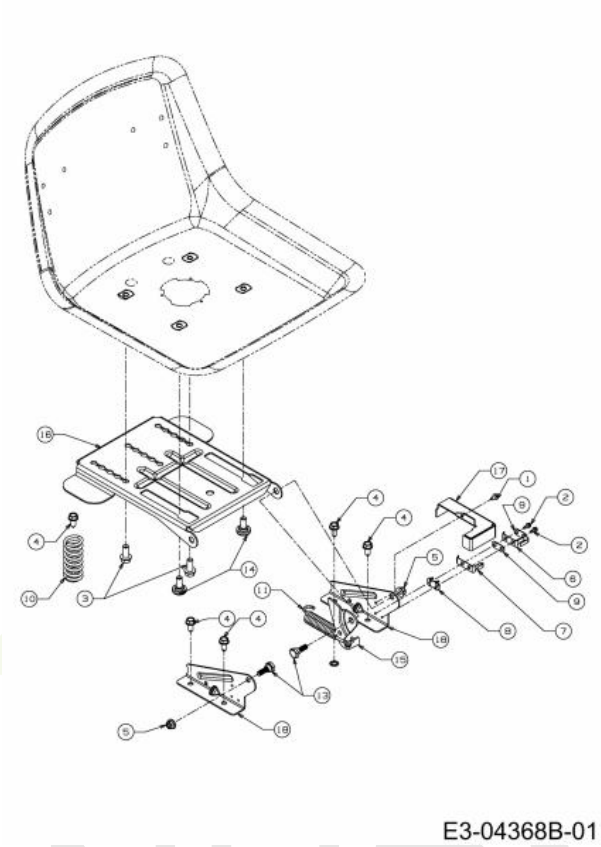

Repère	Référence		Désignation
1	710-0224		VIS PARK:#10-16:0.500:HXINDWSH
2	710-0227		VIS
3	710-04482	CLIQUEZ ICI	VIS:3/8-16:.875:GR5:STD
4	710-04484	CLIQUEZ ICI	VIS HEX. TT:5/16-18:.750:HXIND
5	712-04063	CLIQUEZ ICI	ECROU HEX. AVEC FLANC
6	725-1303		RESSORT DE SURETE SI£GE
7	725-1439		RESSORT SURETE DE SIEGE
8	726-0278		PLAQUE D'ISOLATION
9	726-0279		PLAQUE D'ISOLATION
10	732-04035	CLIQUEZ ICI	RESSORT DE SIEGE
11	732-04309		RESSORT
12	736-0607		RONDELLE
13	738-0296		AXE EPAULE
14	738-04012C		AXE EPAULE
15	783-0209D		SUPP. SI£GE

NHP Motoculture
Cultivez votre univers

Support de siège

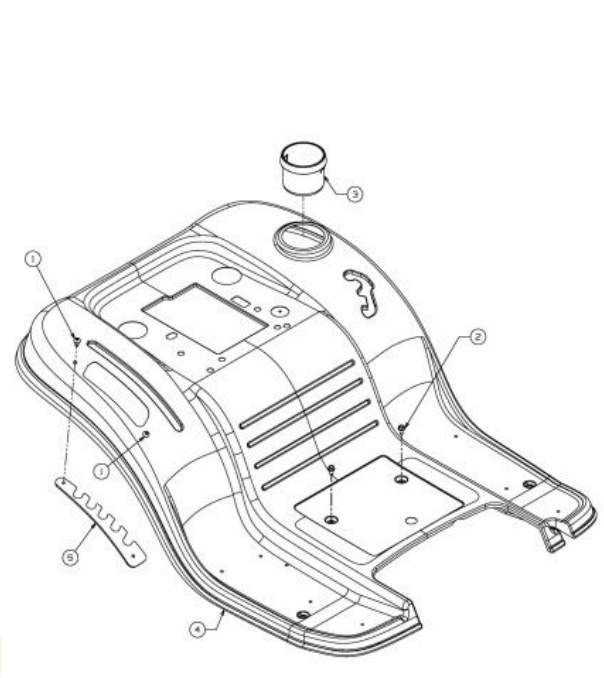

E3-02725D-01

Repère	Référence		Désignation
1	710-05070A		VIS
2	710-0599	CLIQUEZ ICI	VIS A SIX PANS CREUX
3	731-04591A	CLIQUEZ ICI	PORTE GOBELET

NHP Motoculture
Cultivez votre univers

Revêtement de marchepied

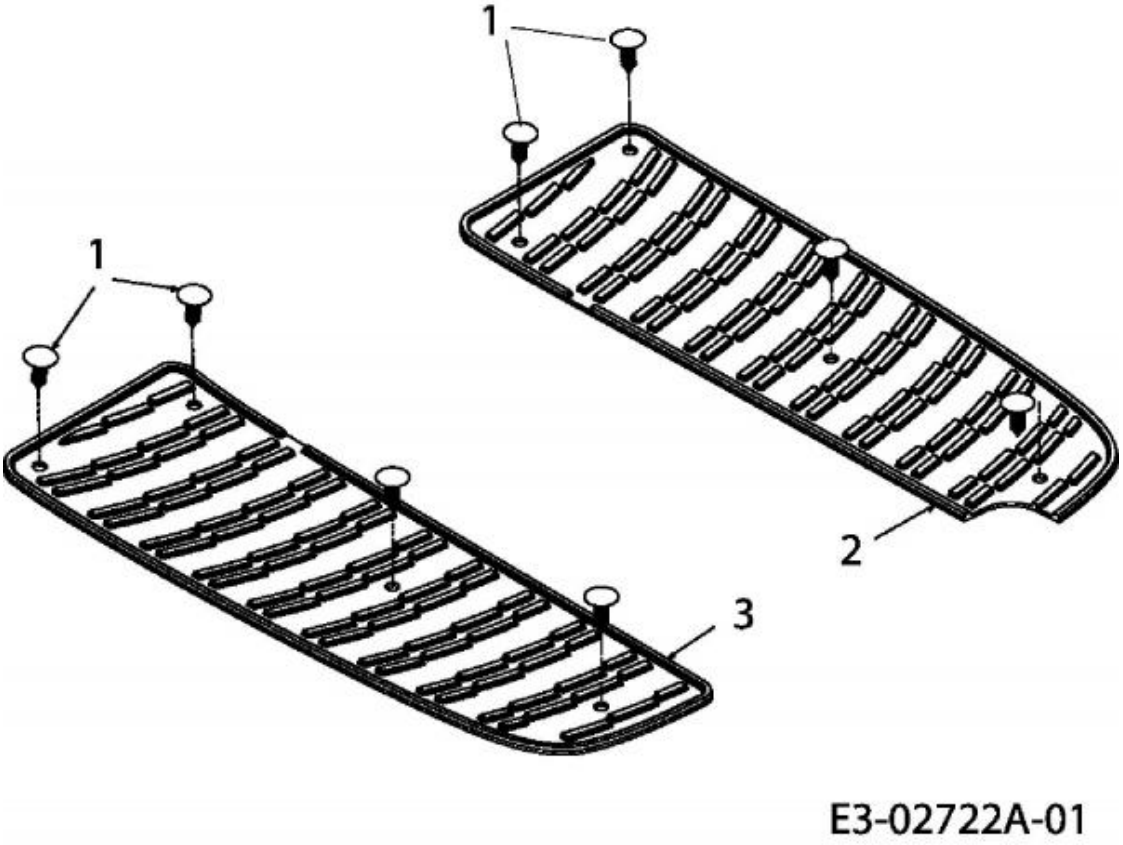

Repère	Référence		Désignation
1	726-3046	CLIQUEZ ICI	CLIP DE FIXATION:.250 DIA
2	735-04047		MARCHE PIED GAUCHE
3	735-04048		MARCHE PIED DROITE

NHP Motoculture
Cultivez votre univers

Essieu avant

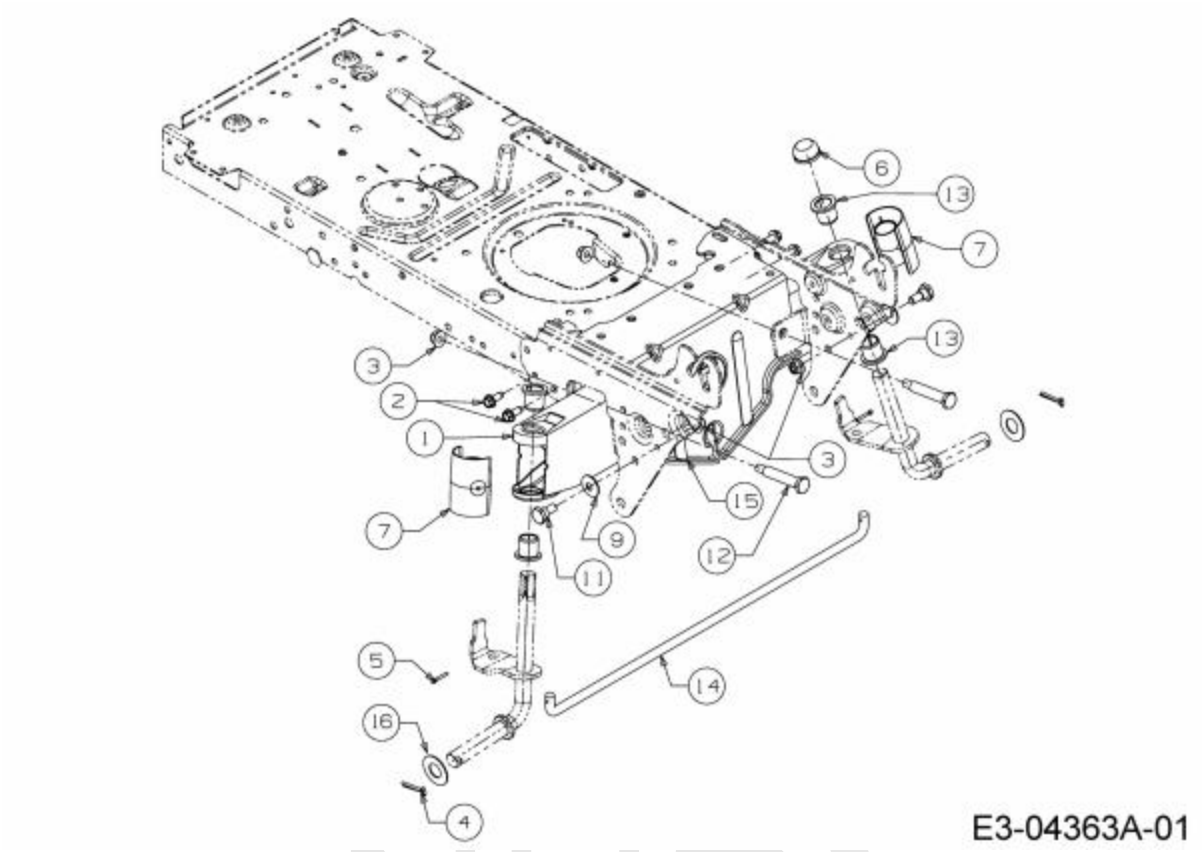

Repère	Référence		Désignation
1	683-0128B637	CLIQUEZ ICI	ESSIEU AVANT
2	710-1260A	CLIQUEZ ICI	VIS TT:5/16-18:.750
3	712-04065	CLIQUEZ ICI	ECROU HEXAGONAL
4	714-04039	CLIQUEZ ICI	EPINGLE
5	714-0474	CLIQUEZ ICI	GOUPILLE
6	726-0341	CLIQUEZ ICI	CAPUCHON CLIPS
7	731-1291A	CLIQUEZ ICI	CARTER PLASTIQUE
8	736-0316	CLIQUEZ ICI	RONDELLE 1.78XA1.59"
8	736-0316	CLIQUEZ ICI	RONDELLE 1.78XA1.59"
9	736-0331	CLIQUEZ ICI	RONDELLE CONIQUE
11	738-0143	CLIQUEZ ICI	VIS EPAULEE
12	738-04128		VIS A EPAULE .500x2.38:3/8-16
13	741-0660A	CLIQUEZ ICI	BAGUE ESSIEU DE ROUE
14	747-04299A	CLIQUEZ ICI	TRINGLE DE DIRECTION
15	783-05326B-S		SUPPORT AVANT

NHP Motoculture
Cultivez votre univers

Serrure de contact

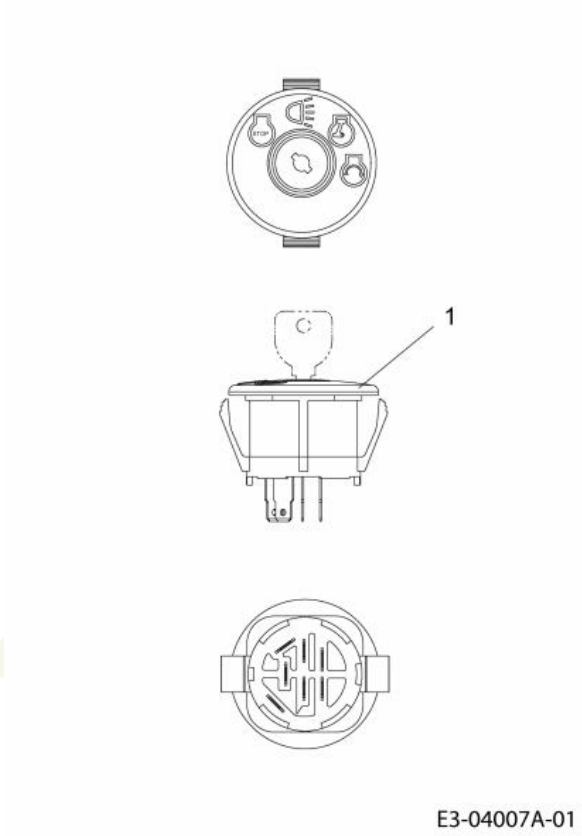

Repère	Référence		Désignation
1	725-1741	CLIQUEZ ICI	CONTACTEUR A CLE

NHP Motoculture
Cultivez votre univers