ÉCLATÉ PIÈCES - YARD-MAN

Type de matériel : TRACTEUR DE PELOUSE

Modèle : TF 6155

N° de production : 136D674F643

Année : 1996

Tableau de bord, capot, panneau de siège

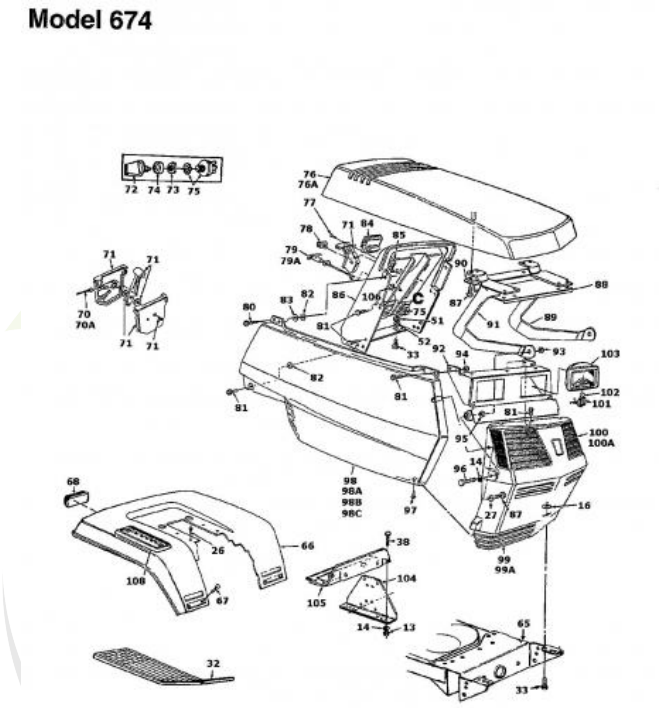

Repère	Référence		Désignation
13	712-0271	CLIQUEZ ICI	ECROU 1/4-20"+ DISQUE DENTE
14	736-0425		RESSORT à DISQ.:.325x.930x.045
16	726-0111		COUVERCLE
26	710-0726	CLIQUEZ ICI	VIS 5/16-12:0.750:HXINDWS
27	736-0142		RONDELLE PLATE 1/4X.500X . 063
33	710-3008		VIS 5/16-18:.75:GR5:STD
38	710-0751	CLIQUEZ ICI	VIS HEX.: 1/4-20:.620:GR5:STD
51	712-04063	CLIQUEZ ICI	ECROU HEX. AVEC FLANC
52	736-0275		RONDELLE
67	710-0167		VIS 1/4-20x.50" GR 1
70	DIESES PRODUKT WIRD MIR LEIDER NICHT MEHR ANGEBOTEN		CÂBLE D'ACCÉLÉRATEUR B&S;/TEC L=46,5 CM 18,5"
70A	746-0634	CLIQUEZ ICI	CABLE GAZ 35.0"
71	931-0823A	CLIQUEZ ICI	MANETTE DE GAZ AUTOPORTÜES

Cultivez votre univers

Repère	Référence		Désignation
72	925-0201	CLIQUEZ ICI	CLE DE CONTACT
73	ZUR ZEIT NICHT LIEFERBAR		CONTRE-ÉCROU D'ALLUMAGE 5/8-32
74	725-1347		CACHE
75	725-1396A		CONTACTEUR A CLE 6 FICHES
77	710-0779A		VIS
78	725-0634	CLIQUEZ ICI	COMMUTATEUR
79	ZUR ZEIT NICHT LIEFERBAR		CÂBLE BOWDEN POUR DÉMARREUR CL. 29"LG
79A	746-0614A	CLIQUEZ ICI	CABLE STARTER 96.5CM
80	710-0642	CLIQUEZ ICI	VIS1/4-20:0.750
81	710-0599	CLIQUEZ ICI	VIS A SIX PANS CREUX
82	726-0233	CLIQUEZ ICI	RONDELLE
83	736-0176	CLIQUEZ ICI	RONDELLE PLATE .25x.93X.125"
84	DIESES PRODUKT WIRD MIR LEIDER NICHT MEHR ANGEBOTEN		AMPÈREMÈTRE CARRÉ
85	712-0185		ECROU EN TOLE
87	710-0599	CLIQUEZ ICI	VIS A SIX PANS CREUX
93	712-0158		ECROU EX AF-43064
95	712-3007		ECROU HEX. 5/16-18 GR5
97	710-0351	CLIQUEZ ICI	VIS
100A	731-0948		GLACE DROIT
101	ZUR ZEIT NICHT LIEFERBAR		FASSUNG pour GLÜHBIRNE
102	725-0963		AMPOULE ELECTRIQUE
106	17782		RENFORT : CÂBLE DE STARTER

NHP Motoculture
Cultivez votre univers

Elektromagnetkupplung, Fahrantrieb, Motorkeilriemenscheibe

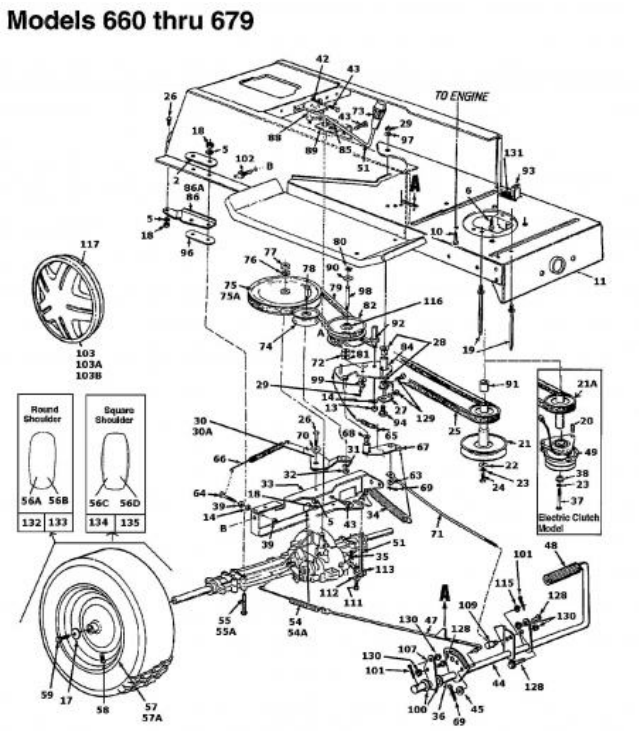

Repère	Référence		Désignation
2	17840-Z		SUPPORT
5	736-0119	CLIQUEZ ICI	RONDELLE
10	710-1315	CLIQUEZ ICI	VIS HEX.TT:3/8-16:1.25:HXIN:S
13	712-3006	CLIQUEZ ICI	ECROU HEXAGONAL
14	736-0329		RONDELLE GROWER
17	736-0242	CLIQUEZ ICI	RONDELLE CONIQUE.340X.872X.060
18	712-3010	CLIQUEZ ICI	ECROU HEX. 5/16-18:GR5
19	711-1239	CLIQUEZ ICI	GUIDE COURROIE
20	714-0118		CLAVETTE
21	756-0982B	CLIQUEZ ICI	POULIE DOUBLE MOTEUR
21A	756-0639A		POULIE MOTEUR
23	736-0171	CLIQUEZ ICI	RONDELLE GROWER
24	710-0757	CLIQUEZ ICI	VIS
25	754-0280A	CLIQUEZ ICI	COURROIE MOTEUR/VARIATEUR
26	710-3008		VIS 5/16-18:.75:GR5:STD
28	741-0495	CLIQUEZ ICI	BAGUE
29	712-0241	CLIQUEZ ICI	ECROU HEX.: 3/8-24:GR5
29	712-0241	CLIQUEZ ICI	ECROU HEX.: 3/8-24:GR5
30	ZUR ZEIT NICHT LIEFERBAR		SPANNROLLENTRÄGER
31	736-0169	CLIQUEZ ICI	BAGUE ÜLASTIQUE

NHP Motoculture
Cultivez votre univers

Repère	Référence		Désignation
34	732-0556		RESSORT EX 732-0436
35	714-0149B		GOUPILLE FENDUE 1/2"
36	750-0802		ENTRETOISE / .640IDX.760DX2.63
37	710-3157A		VIS HEX HHCS:7/16-20:3.25GR5
38	736-3082A		RONDELLE
39	712-0138		ECROU HEX. 1/4-28"
40	710-0776A		VIS
42	736-0222		RONDELLE
43	710-0599	CLIQUEZ ICI	VIS A SIX PANS CREUX
45	736-0140		RONDELLE .385 ID X .62 OD
45	736-0140		RONDELLE .385 ID X .62 OD
48	735-0239A	CLIQUEZ ICI	PAD:FOOT:4.0 LONG
49	717-1459	CLIQUEZ ICI	EMBRAYAGE ELECTROMAGNETIQUE
54	732-0413	CLIQUEZ ICI	RESSORT DE TRACTION
55	710-0189		VIS HEX.:5/16-18x3.00:GR5:STD
56A	734-04364		PNEU 20X8X8
56B	734-1729		PNEU 18 X 9,50 - 8
56D	734-0294		PNEU 18*650 *8
57A	634-04174662		JANTE ARRIERE GRISE
58	734-0255	CLIQUEZ ICI	VALVE:PNEU
59	710-0627	CLIQUEZ ICI	VIS HEX. 5/16-24:.750 GR5:LOCK
63	736-0275		RONDELLE
65	732-0568	CLIQUEZ ICI	RESSORT DE TRACTION
66	732-0384	CLIQUEZ ICI	RESSORT DE TRACTION
68	ZUR ZEIT NICHT LIEFERBAR		DOUILLE DE PALIER À BRIDE
69	714-0111	CLIQUEZ ICI	GOUPILLE FENDUE 3/32:1.0"
70	748-0234	CLIQUEZ ICI	RONDELLE EPAULEE
73	720-0232	CLIQUEZ ICI	BOUTON DE LEVIER MANUEL
74	756-0643A	CLIQUEZ ICI	GALET TENDEUR
75A	656-0004		POULIE
76	736-0427		RONDELLE
77	712-3035		ECROU HEXAGONAL
78	710-0539	CLIQUEZ ICI	VIS
79	754-0370	CLIQUEZ ICI	COURROIE MOTEUR/VARIATEUR
80	716-0114	CLIQUEZ ICI	CIRCLIPS
81	736-0355	CLIQUEZ ICI	RONDELLE
82	717-0800A	CLIQUEZ ICI	POULIE VARIATEUR DE VITESSE
85	732-0525	CLIQUEZ ICI	RESSORT DE RAPPEL LEVIER
88	725-1426A	CLIQUEZ ICI	RELAIS DE DEMARRAGE
90	736-0414	CLIQUEZ ICI	RONDELLE TÜFLON

NHP Motoculture
Cultivez votre univers

Repère	Référence		Désignation
91	750-0956	CLIQUEZ ICI	ENTRETOISE
92	711-1000	CLIQUEZ ICI	GUIDE COURROIE 25 X 3.0
93	725-1657A	CLIQUEZ ICI	SECURITE D'EMBRAYAGE
96	748-0334		ENTRETOISE
97	736-0105	CLIQUEZ ICI	RONDELLE CONIQUE
98	738-0569	CLIQUEZ ICI	AXE DE VARIATEUR
99	736-0331	CLIQUEZ ICI	RONDELLE CONIQUE
100	736-0256		RONDELLE .635ID X 930 OD X.03
101	714-0470	CLIQUEZ ICI	EPINGLE EX AF-43010
102	710-0604A	CLIQUEZ ICI	VIS 5/16-18:0.625
103	734-1615A		ENJOLIVEUR 8" GRIS
103B	734-1788A		ENJOLIVEUR 8" JAUNE VIF
109	711-0198		FUSEAU D'ÜCROU
111	710-0195		VIS HEXAGONALE
112	736-0270	CLIQUEZ ICI	RONDELLE GROWER
116	741-0404	CLIQUEZ ICI	ROULEMENT A AIGUILLE VARIATEUR
117	727-0425A		CLIP ENJOLIVEUR
128	710-0650		VIS HEX.:TT:5/16-18:0.875
129	710-0726	CLIQUEZ ICI	VIS 5/16-12:0.750:HXINDWS
130	712-04063	CLIQUEZ ICI	ECROU HEX. AVEC FLANC
131	732-0750A		LAMELLE: SÜCURITÜ DE BAC

NHP Motoculture
Cultivez votre univers

Contrôle de vitesse

Models 660 thru 679

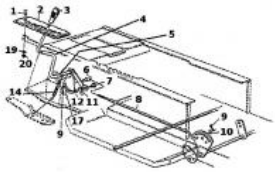

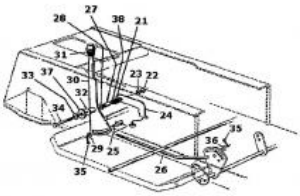

Repère	Référence		Désignation
1	710-0924		VIS EN T¤TE PLATE 1/4-20X 75"
5	736-0192		RONDELLE .531 X 93 X .090
6	711-0198		FUSEAU D'ÜCROU
6	711-0198		FUSEAU D'ÜCROU
7	738-0155		VIS EPAULEE
9	714-0111	CLIQUEZ ICI	GOUPILLE FENDUE 3/32:1.0"
9	714-0111	CLIQUEZ ICI	GOUPILLE FENDUE 3/32:1.0"
10	736-0226		RONDELLE
10	736-0226		RONDELLE
11	736-0119	CLIQUEZ ICI	RONDELLE
11	736-0119	CLIQUEZ ICI	RONDELLE
12	712-3010	CLIQUEZ ICI	ECROU HEX. 5/16-18:GR5
14	732-0303	CLIQUEZ ICI	RESSORT DE TRACTION
17	736-0300	CLIQUEZ ICI	RONDELLE
17	736-0300	CLIQUEZ ICI	RONDELLE
19	736-0329		RONDELLE GROWER
20	712-3006	CLIQUEZ ICI	ECROU HEXAGONAL
28	736-0253		RONDELLE
31	720-0232	CLIQUEZ ICI	BOUTON DE LEVIER MANUEL
33	736-0159	CLIQUEZ ICI	RONDELLE .349 X 88X.06"
34	710-3056		VIS

NHP Motoculture
Cultivez votre univers

Repère	Référence		Désignation
38	726-0201	CLIQUEZ ICI	RONDELLE .3125 ID

NHP Motoculture
Cultivez votre univers

Boîte de vitesse

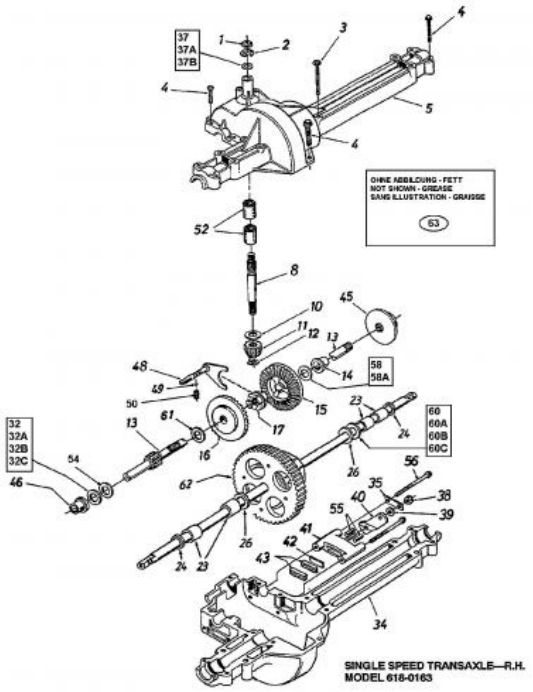

Repère	Référence		Désignation
1	732-0614	CLIQUEZ ICI	CIRCLIPS
2	716-0231	CLIQUEZ ICI	CIRCLIPS
4	710-1026	CLIQUEZ ICI	VIS HEX:TT:1/4-20:1.750
5	ZUR ZEIT NICHT LIEFERBAR		PARTIE HAUT DU BOÎTIER
10	736-0335	CLIQUEZ ICI	RONDELLE 1 5/8XA1.25"X.06
11	ZUR ZEIT NICHT LIEFERBAR		ENGRENAGE CONIQUE 14 T. ENTRAÎNEMENT
12	716-0171		CLIPS
13	711-1003		AXE
14	741-0336	CLIQUEZ ICI	BAGUE
15	717-1362		PIGNON CONIQUE 42 DENTS PT US
16	ZUR ZEIT NICHT LIEFERBAR		ENGRENAGE CONIQUE 42 T., GR.DRILL 17,7 D
17	718-0228	CLIQUEZ ICI	CRABOT
21	710-0862A		VIS
23	741-05060		BRG:SLEEVE:.75 x 1.00 x 1.00
24	721-0338	CLIQUEZ ICI	JOINT
26	736-0445		RONDELLE
26	736-0445		RONDELLE
32	736-0495		RONDELLE
32	736-0495		RONDELLE
32A	736-0773	CLIQUEZ ICI	RONDELLE
32A	736-0773	CLIQUEZ ICI	RONDELLE

NHP Motoculture
Cultivez votre univers

Repère	Référence		Désignation
32B	736-0494		RONDELLE
32C	736-0337	CLIQUEZ ICI	RONDELLE 5/8 IDX1.0 ODX.040
32C	736-0337	CLIQUEZ ICI	RONDELLE 5/8 IDX1.0 ODX.040
35	718-0150	CLIQUEZ ICI	LANG. DE SUPP.: ANTI ROTATION
37	736-0349	CLIQUEZ ICI	RONDELLE 5/8 IDX10 OD X .020
37	736-0349	CLIQUEZ ICI	RONDELLE 5/8 IDX10 OD X .020
37	736-0349	CLIQUEZ ICI	RONDELLE 5/8 IDX10 OD X .020
38	712-0273		ECROU HEXAGONAL 5/16-24"
39	736-0371		RONDELLE 1.344XA .875"
40	717-0700		LEVIER DE FREIN, ¡ DROITE
41	761-0198A		APPUI DE FREIN
42	717-0682	CLIQUEZ ICI	INSERT DE FREIN
43	717-0678	CLIQUEZ ICI	PLAQUETTE DE FREIN
45	761-0202	CLIQUEZ ICI	DISQUE DE FREIN
46	741-0337	CLIQUEZ ICI	BAGUE
48	732-05125		RESSORT
49	741-0862	CLIQUEZ ICI	BILLE
50	732-0863	CLIQUEZ ICI	RESSORT ¡ PRESSION 225X.50"
52	741-0335	CLIQUEZ ICI	ROULEMENT 1,5/8X1/2" LG
55	741-0343		GOUJON DE PRESSION 5/16"
56	710-1206	CLIQUEZ ICI	VIS HEX. TT:1/4-20:2.375
60	ZUR ZEIT NICHT LIEFERBAR		RONDELLE DE RACCORD:.755X1.505X0.01:HD
60A	ZUR ZEIT NICHT LIEFERBAR		RONDELLE DE RACCORD:.755X1.505X.022:HD
60B	736-0351		RONDELLE .75x1.50"
61	736-0519		RONDELLE
62	DIESES PRODUKT WIRD MIR LEIDER NICHT MEHR ANGEBOTEN		DIFFERENTIAL KPL.
63	6021-U1-1073	CLIQUEZ ICI	GRAISSE (400G)

NHP Motoculture
Cultivez votre univers

Plateau de coupe F (38"/96cm)

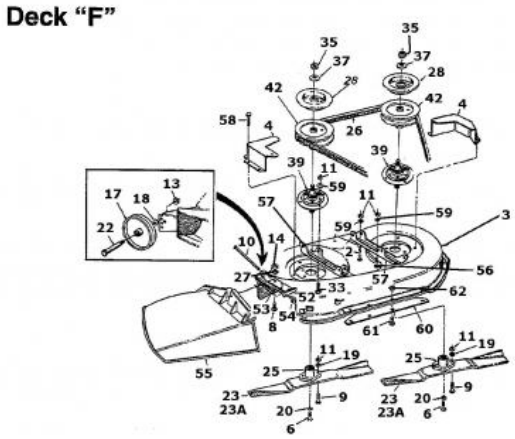

Repère	Référence		Désignation
1	750-0776		ENTRETOISE .33ID X .88OD X .51
2	710-0672		VIS HEX. 5/16-24:1.25:GR5:STD
4	17967		PROTEGE COURROIE
6	710-1039	CLIQUEZ ICI	VIS
8	710-0751	CLIQUEZ ICI	VIS HEX.: 1/4-20:.620:GR5:STD
9	710-0888	CLIQUEZ ICI	VIS HEXAGONAL
10	711-0792		GOUJON
11	712-3057	CLIQUEZ ICI	ECROU HEXAGONAL
13	712-0181	CLIQUEZ ICI	ECROU
14	712-0287		ECROU HEXAGONAL 1/4-20:GR2
17	734-06265	CLIQUEZ ICI	ROULETTE DE PLATEAU
18	736-0105	CLIQUEZ ICI	RONDELLE CONIQUE
19	736-0119	CLIQUEZ ICI	RONDELLE
20	736-0217	CLIQUEZ ICI	RONDELLE GROWER
22	738-0373	CLIQUEZ ICI	VIS A EPAULE .496x1.525:3/8-16
23	742-0473A	CLIQUEZ ICI	LAME COUPE 96CM LATERALE < 96
23A	742-0504A	CLIQUEZ ICI	LAME EXTRA-SFF COUPE 96CM LAT
25	748-0300	CLIQUEZ ICI	SUPPORT DE LAME 3T AUTOPORTEES
26	754-0427	CLIQUEZ ICI	COURROIE DE LAME COUPE 96CM
27	736-0270	CLIQUEZ ICI	RONDELLE GROWER

NHP Motoculture
Cultivez votre univers

Repère	Référence	Désignation
33	710-0157	VIS HEX.:5/16-24:.75 GR5 STD
33	710-0157	VIS HEX.:5/16-24:.75 GR5 STD
35	DIESES PRODUKT WIRD MIR LEIDER NICHT MEHR ANGEBOTEN	ÉCROU D'ARRÊT SKT:5/8-18:GR.2
37	736-0158 CLIQUEZ ICI	RONDELLE GROWER
39	ZUR ZEIT NICHT LIEFERBAR	ARBRE DE LAME PLEIN.
42	756-0556 CLIQUEZ ICI	POULIE
52	703-1693A	SUPPORT DE DEFLECTEUR
54	726-0106	COUVERCLE 1/4 "
55	631-05229 CLIQUEZ ICI	KIT DEFLECTEUR EJECTION
58	710-0599 CLIQUEZ ICI	VIS A SIX PANS CREUX
59	736-0242 CLIQUEZ ICI	RONDELLE CONIQUE.340X.872X.060
61	710-0167	VIS 1/4-20x.50" GR 1
62	712-0271 CLIQUEZ ICI	ECROU 1/4-20"+ DISQUE DENTE

NHP Motoculture
Cultivez votre univers

Levage du plateau de coupe

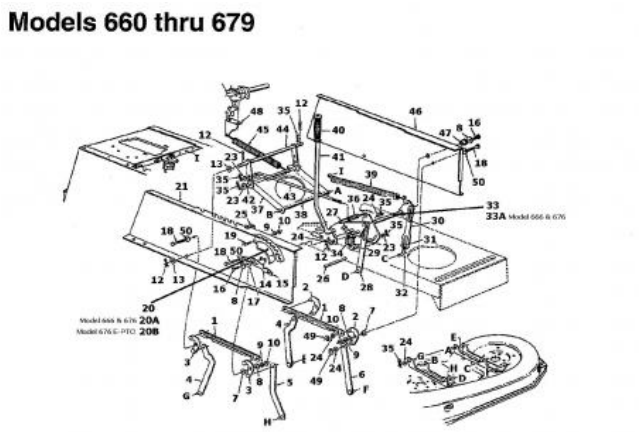

Repère	Référence		Désignation
6	14804A637		ECLISSE DE SUSPENSION
7	ZUR ZEIT NICHT LIEFERBAR		DOUILLE DE GUIDAGE:Ò.625 x Ò.324
8	736-0264		RONDELLE: .330 x.630 x.0635
9	736-0119	CLIQUEZ ICI	RONDELLE
10	712-3010	CLIQUEZ ICI	ECROU HEX. 5/16-18:GR5
12	714-0470	CLIQUEZ ICI	EPINGLE EX AF-43010
13	736-0256		RONDELLE .635ID X 930 OD X.03
16	710-0604A	CLIQUEZ ICI	VIS 5/16-18:0.625
17	748-0176		PALIER DE BRIDE
18	710-1238A		VIS HHWSH:5/16-18:.875:GR5
19	710-3008		VIS 5/16-18:.75:GR5:STD
20	783-04113	CLIQUEZ ICI	SELECTEUR HAUTEUR DE COUPE
23	736-0267	CLIQUEZ ICI	RONDELLE PL.:.385 x.87 x.06:HT
24	736-0160		RONDELLE 536 IDX.930ODX.050
25	726-0272		COLLIER
27	710-3007		VIS HEXAGONALE
31	712-3066		ECROU HEXAGONAL 1/2-20 GR5
32	711-0841		TIGE 500-20
33	17637A		ARBRE DE RELEVAGE
34	725-1657A	CLIQUEZ ICI	SECURITE D'EMBRAYAGE
35	714-0145	CLIQUEZ ICI	GOUPILLE

NHP Motoculture
Cultivez votre univers

Repère	Référence		Désignation
36	732-0637		RESSORT PEDALIER
39	732-0638	CLIQUEZ ICI	RESSORT
40	720-0233		POIGNEE
42	738-0669	CLIQUEZ ICI	AXE
45	732-0556		RESSORT EX 732-0436
47	ZUR ZEIT NICHT LIEFERBAR		DOUILLE DE ROULEMENT À BRIDE .632 ID
49	716-0104		CIRCLIPS:.500 DIA ARBRE
50	736-0425		RESSORT à DISQ.:.325x.930x.045

NHP Motoculture
Cultivez votre univers

Messerspindel 717-0906 und 717-0906A

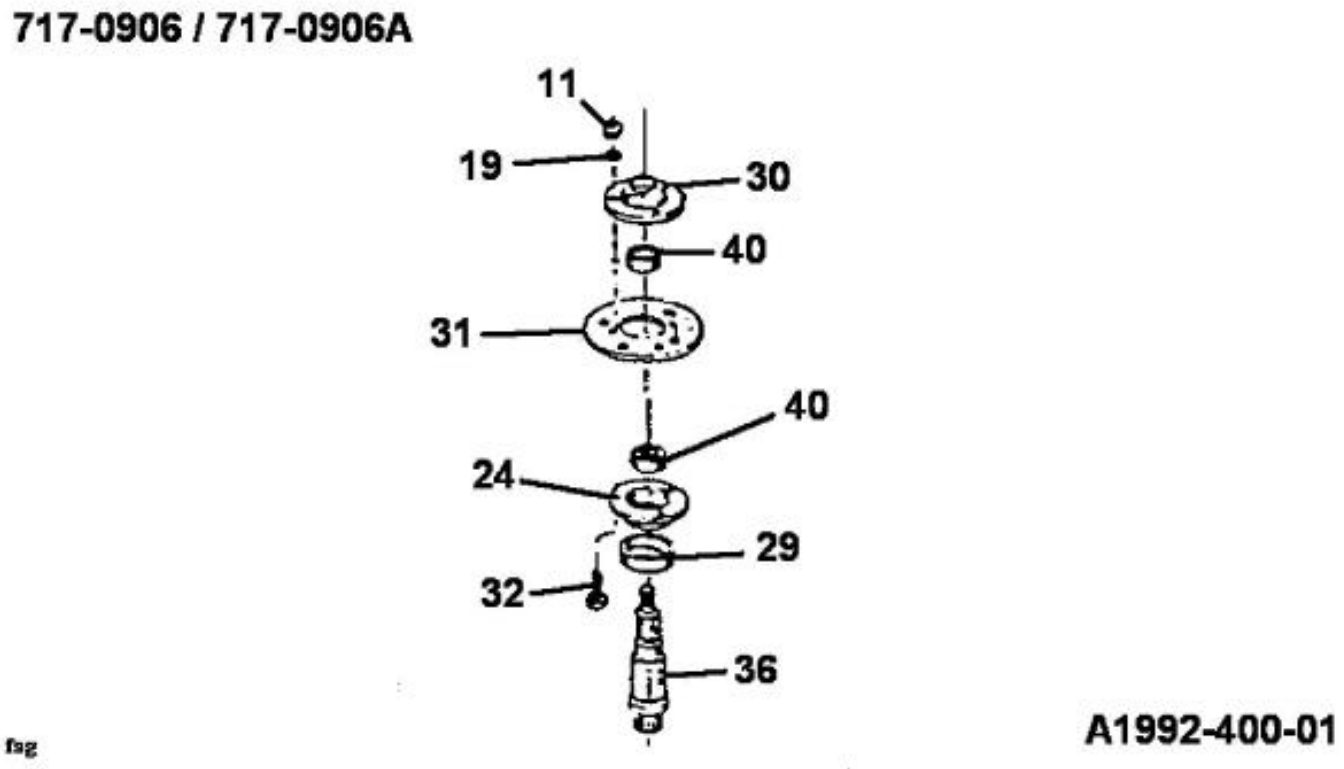

Repère	Référence		Désignation
11	712-3057	CLIQUEZ ICI	ECROU HEXAGONAL
19	736-0119	CLIQUEZ ICI	RONDELLE
29	13703		RONDELLE
31	16603A		CROCHET
32	710-0157		VIS HEX.:5/16-24:.75 GR5 STD
36	738-04219	CLIQUEZ ICI	ARBRE DE LAMES
40	741-0919B	CLIQUEZ ICI	ROULEMENT DE PALIER DE LAME

NTP Motoculture
Cultivez votre univers

Accessoires moteur

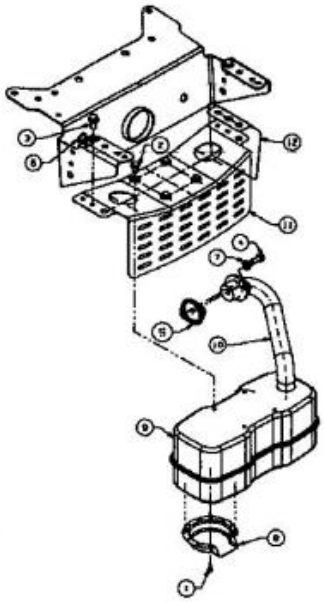

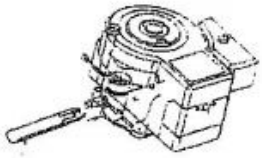

Repère	Référence		Désignation
1	710-0148		VIS
2	710-0599	CLIQUEZ ICI	VIS A SIX PANS CREUX
3	710-0604A	CLIQUEZ ICI	VIS 5/16-18:0.625
4	710-1314A	CLIQUEZ ICI	VIS HEX. INT. 5/16-18:.75:GR8
5	BS-692236	CLIQUEZ ICI	JOINT D'ECHAPPEMENT
6	726-0272		COLLIER
7	736-0119	CLIQUEZ ICI	RONDELLE
8	751-0564B		DEFLECTEUR ECHAPPEMENT
9	751-0617C		SILENCIEUX MONO CYLINDRE
10	751-0618A		PIPE:EXH SNGLE B&S;

NHP Motoculture
Cultivez votre univers

Accessoires moteur

Models 660 thru 696 (Twin Cylinder)

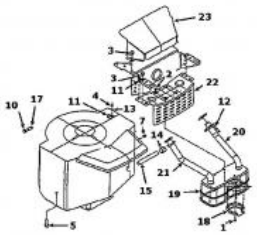

Repère	Référence		Désignation
1	710-0148		VIS
2	710-0599	CLIQUEZ ICI	VIS A SIX PANS CREUX
3	710-0604A	CLIQUEZ ICI	VIS 5/16-18:0.625
4	710-0779A		VIS
5	710-1315	CLIQUEZ ICI	VIS HEX.TT:3/8-16:1.25:HXIN:S
6	710-3015	CLIQUEZ ICI	VIS:1/4-20:.75:GR5:STD
7	712-0271	CLIQUEZ ICI	ECROU 1/4-20"+ DISQUE DENTE
10	726-0205	CLIQUEZ ICI	COLLIER DE SERRAGE DE BOYAU
11	726-0272		COLLIER
12	736-0329		RONDELLE GROWER
17	751-10349-54	CLIQUEZ ICI	TUYAU ESSENCE 54"
18	751-0564B		DEFLECTEUR ECHAPPEMENT
19	751-0616B	CLIQUEZ ICI	POT D¨ECHAPPEMENT

NHP Motoculture
Cultivez votre univers

Accessoires moteur

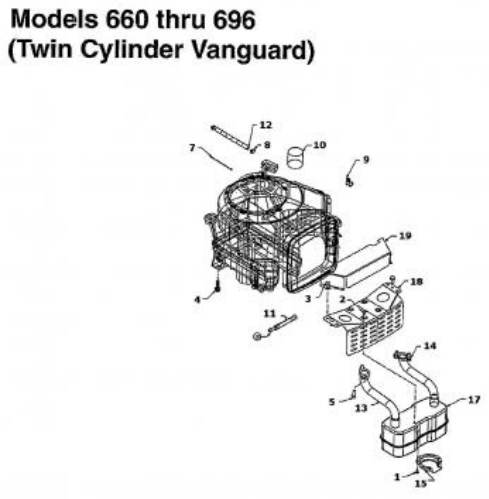

Repère	Référence		Désignation
1	710-0148		VIS
2	710-0599	CLIQUEZ ICI	VIS A SIX PANS CREUX
3	710-0604A	CLIQUEZ ICI	VIS 5/16-18:0.625
4	710-1315	CLIQUEZ ICI	VIS HEX.TT:3/8-16:1.25:HXIN:S
8	726-0205	CLIQUEZ ICI	COLLIER DE SERRAGE DE BOYAU
9	726-0272		COLLIER
12	751-10349-54	CLIQUEZ ICI	TUYAU ESSENCE 54"
15	751-0564B		DEFLECTEUR ECHAPPEMENT
17	751-0616B	CLIQUEZ ICI	POT D¨ECHAPPEMENT

NHP Motoculture
Cultivez votre univers

Accessoires moteur

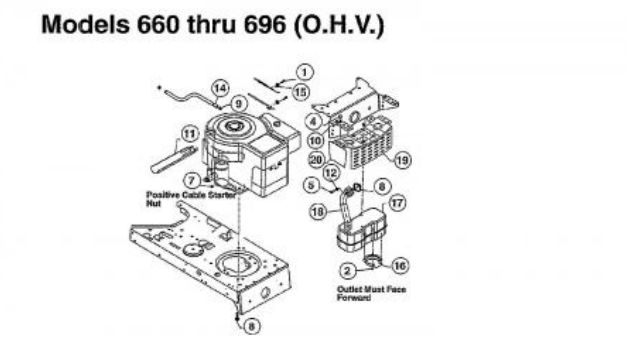

Repère	Référence		Désignation
1	710-1237		VIS HEX.:T:#10-32:0.625:
2	710-0148		VIS
3	710-0599	CLIQUEZ ICI	VIS A SIX PANS CREUX
4	710-0604A	CLIQUEZ ICI	VIS 5/16-18:0.625
5	710-1314A	CLIQUEZ ICI	VIS HEX. INT. 5/16-18:.75:GR8
6	710-1315	CLIQUEZ ICI	VIS HEX.TT:3/8-16:1.25:HXIN:S
7	712-0271	CLIQUEZ ICI	ECROU 1/4-20"+ DISQUE DENTE
8	BS-692236	CLIQUEZ ICI	JOINT D'ECHAPPEMENT
9	726-0205	CLIQUEZ ICI	COLLIER DE SERRAGE DE BOYAU
10	726-0272		COLLIER
11	731-1682A	CLIQUEZ ICI	DRAINAGE HUILE
12	736-0119	CLIQUEZ ICI	RONDELLE
14	751-10349-54	CLIQUEZ ICI	TUYAU ESSENCE 54"
15	ZUR ZEIT NICHT LIEFERBAR		PINCE DE MONTAGE :CÂBLE D'ACCÉLÉRATEUR B&S;
16	751-0564B		DEFLECTEUR ECHAPPEMENT
17	751-0617C		SILENCIEUX MONO CYLINDRE
18	751-0619B	CLIQUEZ ICI	PIPE D ECHAPPEMENT

NHP Motoculture
Cultivez votre univers

Châssis, Siège, Réservoir

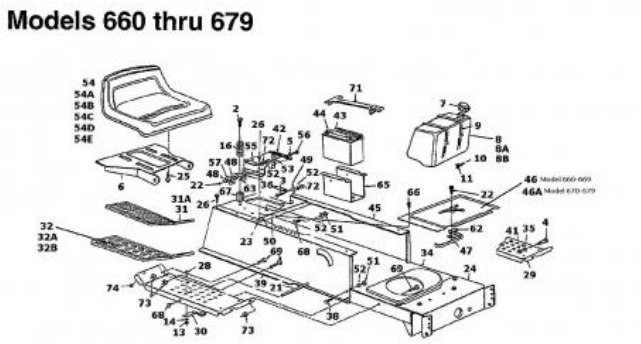

Repère	Référence		Désignation
2	710-1208		VIS HEX.TT5/16-18:3.500
3	738-0155		VIS EPAULEE
4	738-0145		AXE
5	736-0141		RONDELLE
7	751-0603B	CLIQUEZ ICI	BOUCHON ESSENCE
8	751-0555D		RESERVOIR D'ESSENCE: 1,36
8A	751-0555D		RESERVOIR D'ESSENCE: 1,36
9	726-0230	CLIQUEZ ICI	COLLIER
10	751-10349-54	CLIQUEZ ICI	TUYAU ESSENCE 54"
11	726-0205	CLIQUEZ ICI	COLLIER DE SERRAGE DE BOYAU
13	712-0287		ECROU HEXAGONAL 1/4-20:GR2
14	736-0329		RONDELLE GROWER
16	732-0735A		RESSORT DE SIEGE
22	710-0227		VIS
23	726-0139		ECROU
25	710-0870	CLIQUEZ ICI	VIS
26	710-0726	CLIQUEZ ICI	VIS 5/16-12:0.750:HXINDWS
28	710-0134	CLIQUEZ ICI	VIS ¡ T¤TE PLATE
30	761-0168D		PATIN DE FREIN
35	736-0169	CLIQUEZ ICI	BAGUE ÜLASTIQUE
36	726-0278		PLAQUE D'ISOLATION

NHP Motoculture
Cultivez votre univers

Repère	Référence		Désignation
37	736-0264		RONDELLE: .330 x.630 x.0635
38	710-3008		VIS 5/16-18:.75:GR5:STD
38	710-3008		VIS 5/16-18:.75:GR5:STD
41	712-0798	CLIQUEZ ICI	ECROU HEXAGONAL
42	732-0581B		RESSORT DE TRACTION
44	5032-U3-0004		BATTERIE AZ104 AGM 12-24
47	725-1643		CONTACTEUR SECURITE
48	726-0279		PLAQUE D'ISOLATION
52	736-0119	CLIQUEZ ICI	RONDELLE
53	17239D		LEVIER: AJUSTAGE DE SI£GE
54	757-04107		SIEGE NOIR MOYEN
54C	757-04109		SIEGE NOIR HAUT
54E	757-04109		SIEGE NOIR HAUT
56	738-0296		AXE EPAULE
57	725-1303		RESSORT DE SURETE SI£GE
63	725-1439		RESSORT SURETE DE SIEGE
65	783-0345		SUPPORT DE BATTERIE
66	710-0351	CLIQUEZ ICI	VIS
68	710-0323		VIS
71	723-3064		SANGLE FIXATION POUR BATTERIE
72	712-3010	CLIQUEZ ICI	ECROU HEX. 5/16-18:GR5
73	712-04063	CLIQUEZ ICI	ECROU HEX. AVEC FLANC
74	712-0271	CLIQUEZ ICI	ECROU 1/4-20"+ DISQUE DENTE

NHP Motoculture
Cultivez votre univers

Schaltplan 2 Zylinder

Models 660 thru 696
(Twin Cylinder)

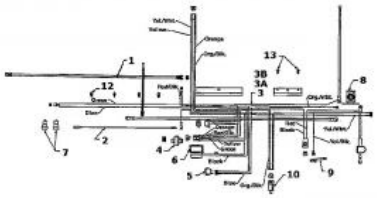

Repère	Référence		Désignation
4	725-0267B	CLIQUEZ ICI	CONTACTEUR A CLE 5 POLES
5	725-0634	CLIQUEZ ICI	COMMUTATEUR
6	DIESES PRODUKT WIRD MIR LEIDER NICHT MEHR ANGEBOTEN		AMPÈREMÈTRE CARRÉ
7	725-0963		AMPOULE ELECTRIQUE
8	725-1426A	CLIQUEZ ICI	RELAIS DE DEMARRAGE
9	725-1643		CONTACTEUR SECURITE
10	725-1657A	CLIQUEZ ICI	SECURITE D'EMBRAYAGE
13	726-3046	CLIQUEZ ICI	CLIP DE FIXATION:.250 DIA

NHP Motoculture
Cultivez votre univers

Schéma de câblage d'un cylindre unique

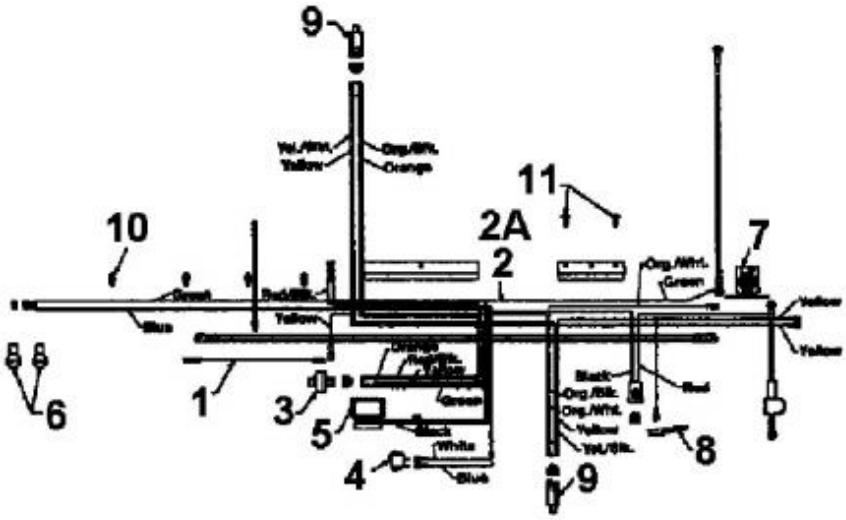

Repère	Référence		Désignation
3	725-0267B	CLIQUEZ ICI	CONTACTEUR A CLE 5 POLES
4	725-0634	CLIQUEZ ICI	COMMUTATEUR
5	DIESES PRODUKT WIRD MIR LEIDER NICHT MEHR ANGEBOTEN		AMPÈREMÈTRE CARRÉ
6	725-0963		AMPOULE ELECTRIQUE
7	725-1426A	CLIQUEZ ICI	RELAIS DE DEMARRAGE
8	725-1643		CONTACTEUR SECURITE
9	725-1657A	CLIQUEZ ICI	SECURITE D'EMBRAYAGE
11	726-3046	CLIQUEZ ICI	CLIP DE FIXATION:.250 DIA

NHP Motoculture
Cultivez votre univers

Schaltplan pour O.H.V.

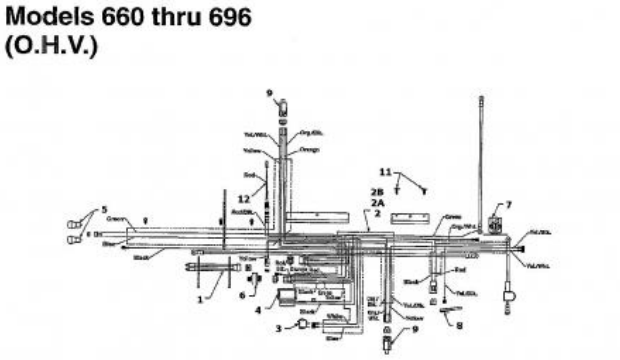

Repère	Référence		Désignation
3	725-0634	CLIQUEZ ICI	COMMUTATEUR
4	DIESES PRODUKT WIRD MIR LEIDER NICHT MEHR ANGEBOTEN		AMPÈREMÈTRE CARRÉ
5	725-0963		AMPOULE ELECTRIQUE
6	725-1396A		CONTACTEUR A CLE 6 FICHES
7	725-1426A	CLIQUEZ ICI	RELAIS DE DEMARRAGE
8	725-1643		CONTACTEUR SECURITE
9	725-1657A	CLIQUEZ ICI	SECURITE D'EMBRAYAGE
11	726-3046	CLIQUEZ ICI	CLIP DE FIXATION:.250 DIA

NHP Motoculture
Cultivez votre univers

Schéma de circuit

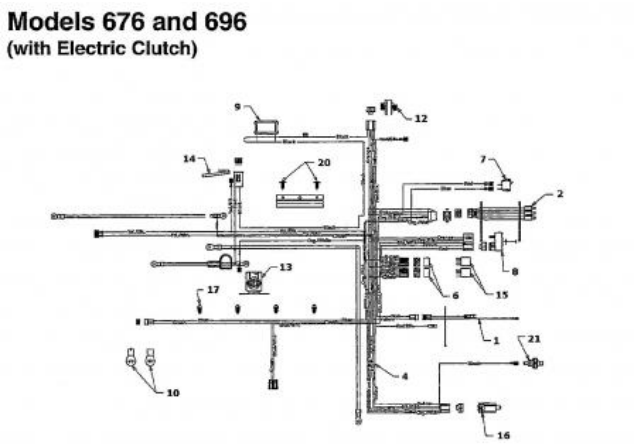

Repère	Référence		Désignation
7	725-0634	CLIQUEZ ICI	COMMUTATEUR
8	725-0893		CONTACTEUR MARCHE ARRET
9	DIESES PRODUKT WIRD MIR LEIDER NICHT MEHR ANGEBOTEN		AMPÈREMÈTRE CARRÉ
10	725-0963		AMPOULE ELECTRIQUE
12	725-1396A		CONTACTEUR A CLE 6 FICHES
13	725-1426A	CLIQUEZ ICI	RELAIS DE DEMARRAGE
14	725-1643		CONTACTEUR SECURITE
15	725-1648	CLIQUEZ ICI	RELAIS
16	725-1657A	CLIQUEZ ICI	SECURITE D'EMBRAYAGE
20	726-3046	CLIQUEZ ICI	CLIP DE FIXATION:.250 DIA

NHP Motoculture
Cultivez votre univers

Essieu avant

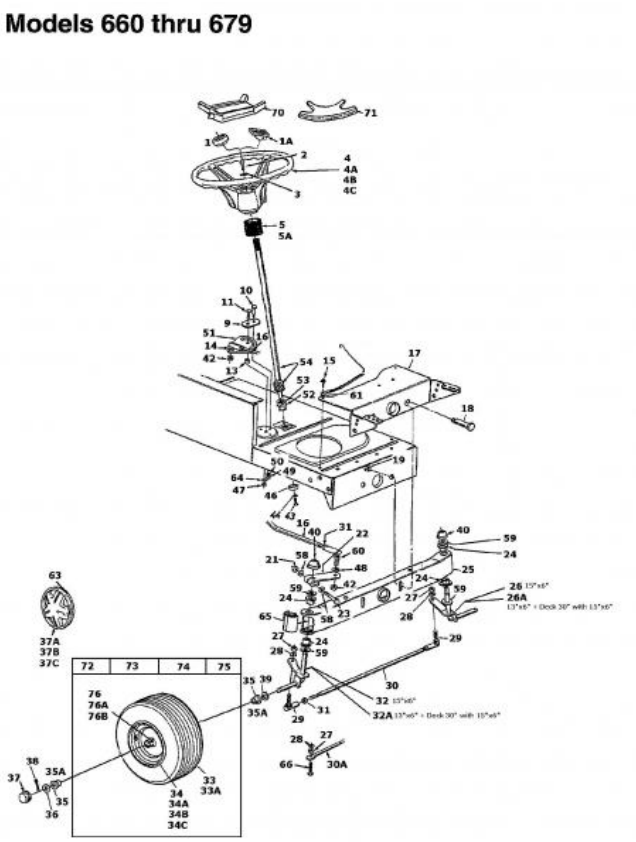

Repère	Référence		Désignation
1	731-0220		COUVERCLE / VOLANT
1A	731-1459A		BOUCHON PRESSION VOLANT
2	710-0643	CLIQUEZ ICI	VIS HEX.: 5/16-18:1.00:GR5
3	736-0242	CLIQUEZ ICI	RONDELLE CONIQUE.340X.872X.060
4	631-0027A		VOLANT
4B	631-0027A		VOLANT
5	DIESES PRODUKT WIRD MIR LEIDER NICHT MEHR ANGEBOTEN		SOUFFLET EN CAOUTCHOUC
7	741-0587		SUPPORT
9	ZUR ZEIT NICHT LIEFERBAR		PLAQUE DE RAIDISSEMENT
10	ZUR ZEIT NICHT LIEFERBAR		SHLT-SCHR. .435X.350 LG
11	710-1039	CLIQUEZ ICI	VIS
13	750-0535		ENTRETOISE
14	736-0217	CLIQUEZ ICI	RONDELLE GROWER
15	710-0726	CLIQUEZ ICI	VIS 5/16-12:0.750:HXINDWS
16	753-0654		KIT DIRECTION EX 711-1068
18	738-0527		BOULON
19	712-0431	CLIQUEZ ICI	ECROU STOP 3/8-16:GRF
21	712-0411		ECROU HEXAGONAL
22	683-0055637	CLIQUEZ ICI	BIELLETTE DE DIRECTION
23	710-0772		VIS HEX.:5/16-24X2.00
24	741-0659	CLIQUEZ ICI	BAGUE DE TRAVERSE AVANT

NHP Motoculture
Cultivez votre univers

Repère	Référence		Désignation
26	683-0127637		AXE AVANT GAUCHE NOIR
27	712-0241	CLIQUEZ ICI	ECROU HEX.: 3/8-24:GR5
28	736-0169	CLIQUEZ ICI	BAGUE ÜLASTIQUE
28	736-0169	CLIQUEZ ICI	BAGUE ÜLASTIQUE
29	723-3018	CLIQUEZ ICI	ROTULE DE DIRECTION 3/8-24
29	723-3018	CLIQUEZ ICI	ROTULE DE DIRECTION 3/8-24
30A	747-0861637		TIGE
31	712-0711		ECROU HEXAGONAL
32	683-0126637		AXE AVANT DROIT NOIR
33	734-1731	CLIQUEZ ICI	PNEU 15X600X6 DICO MULTI-TRAC
33A	734-0298		PNEU 13*500*6
34	634-0172A662		JANTE GRISE
35	ZUR ZEIT NICHT LIEFERBAR		DOUILLE DE ROULEMENT À BRIDE .632 ID
35A	741-0569	CLIQUEZ ICI	ROULEMENT DE ROUE AVANT
36	736-0285		RONDELLE .635 X 1.589 X .06
37	731-0484A	CLIQUEZ ICI	ENJOLIVEUR DEVANT
37b	734-1613A		ENJOLIVEUR 6" gris
38	714-0470	CLIQUEZ ICI	EPINGLE EX AF-43010
39	736-0531A		RONDELLE
40	726-0214	CLIQUEZ ICI	BOUCHON
42	712-0262	CLIQUEZ ICI	ECROU
43	710-1309	CLIQUEZ ICI	VIS
44	736-0119	CLIQUEZ ICI	RONDELLE
44	736-0119	CLIQUEZ ICI	RONDELLE
45	736-0343	CLIQUEZ ICI	RONDELLE .330 ID X 1.25 X .12
46	748-0389	CLIQUEZ ICI	BAGUE
47	712-0214	CLIQUEZ ICI	ECROU
49	712-0158		ECROU EX AF-43064
52	741-0656A	CLIQUEZ ICI	BAGUE
53	736-0187	CLIQUEZ ICI	RONDELLE .64X1.24X.06
53	736-0187	CLIQUEZ ICI	RONDELLE .64X1.24X.06
54	738-0919B	CLIQUEZ ICI	COLONNE DE DIRECTION
58	736-0271		RONDELLE
61	736-0607		RONDELLE
63	727-0425A		CLIP ENJOLIVEUR
64	736-0356		RONDELLE
65	731-1291A	CLIQUEZ ICI	CARTER PLASTIQUE
66	710-0459A		VIS HEX.: 3/8-24:1.50:GR5:SPEC
72	634-0105B662		ROUE COMPLETE 15X600 GRISE
76	737-0211A		DOUILLE/GRAISSE

NHP Motoculture
Cultivez votre univers

Repère	Référence	Désignation
76A	737-0280	GRAISSEUR

NHP Motoculture
Cultivez votre univers