ÉCLATÉ PIÈCES - YARD-MAN

Type de matériel : TRACTEUR DE PELOUSE

Modèle : TF 4130

N° de production : 13BA473F643

Année : 2000

Tableau de bord, siège, réservoir

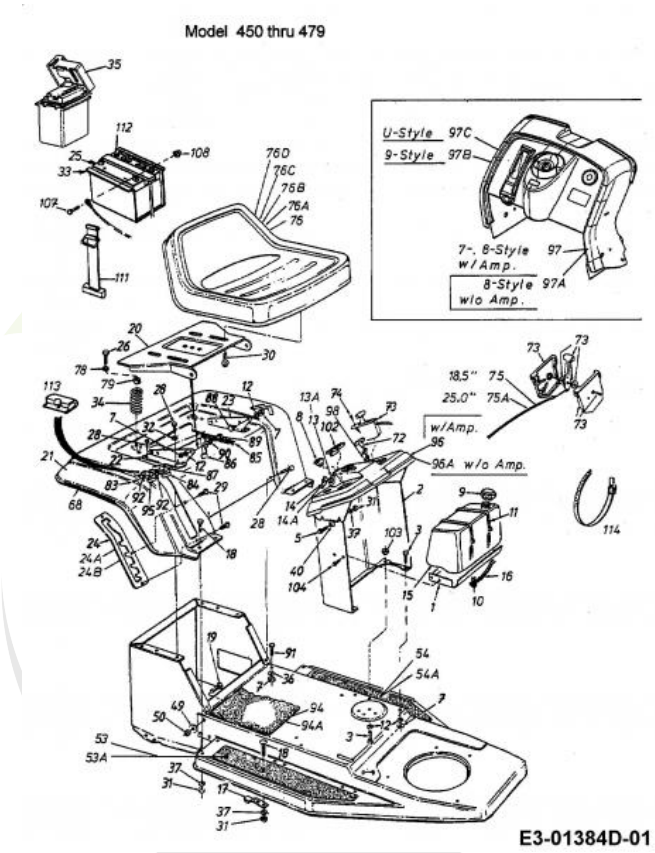

Repère	Référence		Désignation
3	710-3025		VIS
5	710-0751	CLIQUEZ ICI	VIS HEX.: 1/4-20:.620:GR5:STD
7	712-3010	CLIQUEZ ICI	ECROU HEX. 5/16-18:GR5
8	725-0634	CLIQUEZ ICI	COMMUTATEUR
9	751-0603B	CLIQUEZ ICI	BOUCHON ESSENCE
10	726-0205	CLIQUEZ ICI	COLLIER DE SERRAGE DE BOYAU
11	726-0230	CLIQUEZ ICI	COLLIER
12	736-0119	CLIQUEZ ICI	RONDELLE
13	725-0267B	CLIQUEZ ICI	CONTACTEUR A CLE 5 POLES
13A	725-1396A		CONTACTEUR A CLE 6 FICHES
14	925-0201	CLIQUEZ ICI	CLE DE CONTACT
14a	925-0201	CLIQUEZ ICI	CLE DE CONTACT
15	751-0555D		RESERVOIR D'ESSENCE: 1,36

Cultivez votre univers

Repère	Référence		Désignation
16	751-10349-54	CLIQUEZ ICI	TUYAU ESSENCE 54"
18	710-0134	CLIQUEZ ICI	VIS ¡ T¤TE PLATE
24A	ZUR ZEIT NICHT LIEFERBAR		PLAQUE DE HAUTEUR DE COUPE 6 FOIS
25	5032-U3-0004		BATTERIE AZ104 AGM 12-24
26	710-0817		VIS HEXAGONALE
28	710-0726	CLIQUEZ ICI	VIS 5/16-12:0.750:HXINDWS
29	710-1017	CLIQUEZ ICI	VIS
30	710-0773		VIS HEXAGONALE
31	712-0287		ECROU HEXAGONAL 1/4-20:GR2
32	736-0607		RONDELLE
33	ZUR ZEIT NICHT LIEFERBAR		BOÎTIER À BATTERIE
34	732-0588		RESSORT DE PRESSION
36	736-0242	CLIQUEZ ICI	RONDELLE CONIQUE.340X.872X.060
37	736-0329		RONDELLE GROWER
40	736-0270	CLIQUEZ ICI	RONDELLE GROWER
49	736-0217	CLIQUEZ ICI	RONDELLE GROWER
50	712-0241	CLIQUEZ ICI	ECROU HEX.: 3/8-24:GR5
53	723-0474		BANDE ANTI-DERAPANTE DR
54	723-0475		REVETEMT MARCHP. GAUCH SS tro
72	746-0616A	CLIQUEZ ICI	CABLE STARTER 58.4CM
73	931-0823A	CLIQUEZ ICI	MANETTE DE GAZ AUTOPORTÜES
74	710-0779A		VIS
75	DIESES PRODUKT WIRD MIR LEIDER NICHT MEHR ANGEBOTEN		CÂBLE D'ACCÉLÉRATEUR B&S;/TEC L=46,5 CM 18,5"
75A	ZUR ZEIT NICHT LIEFERBAR		CÂBLE BOWDEN
76A	757-04107		SIEGE NOIR MOYEN
78	736-0159	CLIQUEZ ICI	RONDELLE .349 X 88X.06"
83	710-0227		VIS
84	725-1439		RESSORT SURETE DE SIEGE
85	732-0581B		RESSORT DE TRACTION
86	17239D		LEVIER: AJUSTAGE DE SI£GE
87	726-0278		PLAQUE D'ISOLATION
88	738-0155		VIS EPAULEE
89	738-0296		AXE EPAULE
90	736-0141		RONDELLE
91	710-0604A	CLIQUEZ ICI	VIS 5/16-18:0.625
92	726-0279		PLAQUE D'ISOLATION
95	725-1303		RESSORT DE SURETE SI£GE
97	ZUR ZEIT NICHT LIEFERBAR		ARMATURENBRETT 8-STYLE 400
98	17782		RENFORT : CÂBLE DE STARTER
102	DIESES PRODUKT WIRD MIR LEIDER NICHT MEHR ANGEBOTEN		AMPÈREMÈTRE CARRÉ

NHP Motoculture
Cultivez votre univers

Repère	Référence		Désignation
103	712-3007		ECROU HEX. 5/16-18 GR5
107	710-3015	CLIQUEZ ICI	VIS:1/4-20:.75:GR5:STD
108	712-0271	CLIQUEZ ICI	ECROU 1/4-20"+ DISQUE DENTE
111	723-0444		CEINTURE DE SECURITE BATTERIE
114	725-0157		COLLIER DE SERRAGE3/16X0.5X7.4

NHP Motoculture
Cultivez votre univers

Entraînement de déplacement, poulie de courroie moteur, pédale, roues arrière

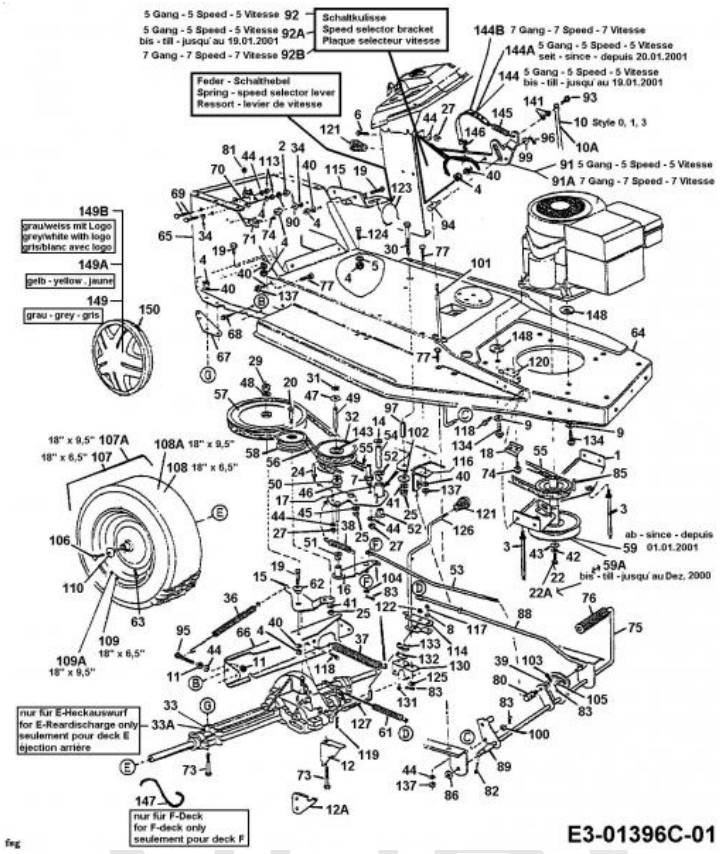

Repère	Référence		Désignation
2	712-0291		ECROU EX AF-43013
3	711-1239	CLIQUEZ ICI	GUIDE COURROIE
5	736-0242	CLIQUEZ ICI	RONDELLE CONIQUE.340X.872X.060
5	736-0242	CLIQUEZ ICI	RONDELLE CONIQUE.340X.872X.060
6	710-0286		VIS
7	711-1000	CLIQUEZ ICI	GUIDE COURROIE 25 X 3.0
8	736-0270	CLIQUEZ ICI	RONDELLE GROWER
9	736-3072	CLIQUEZ ICI	RONDELLE .38 x.93 x.110:HT
11	712-0138		ECROU HEX. 1/4-28"
12a	783-0138637		SUPPORT DE RESSORT
14	736-0247		RONDELLE 40 X 1.25X .157"
18	17962	CLIQUEZ ICI	PLAQUE DE SUPP. P. COMMUTATEUR
19	710-3008		VIS 5/16-18:.75:GR5:STD
20	710-0151		VIS HEXAGONALE
22	710-1002	CLIQUEZ ICI	VIS
22A	710-0757	CLIQUEZ ICI	VIS
24	711-1000	CLIQUEZ ICI	GUIDE COURROIE 25 X 3.0
25	712-0241	CLIQUEZ ICI	ECROU HEX.: 3/8-24:GR5
27	712-3006	CLIQUEZ ICI	ECROU HEXAGONAL
29	712-3035		ECROU HEXAGONAL

NHP Motoculture
Cultivez votre univers

Repère	Référence		Désignation
31	716-0114	CLIQUEZ ICI	CIRCLIPS
32	717-0800A	CLIQUEZ ICI	POULIE VARIATEUR DE VITESSE
33	DIESES PRODUKT WIRD MIR LEIDER NICHT MEHR ANGEBOTEN		TRANSMISSION CPL.
33A	618-0556A		BOITE DE VITESSE COMPLETE
34	736-0607		RONDELLE
36	732-0384	CLIQUEZ ICI	RESSORT DE TRACTION
37	732-0459C	CLIQUEZ ICI	RESSORT
38	732-0568	CLIQUEZ ICI	RESSORT DE TRACTION
39	736-0117		RONDELLE 3/8X.620X.033
40	736-0119	CLIQUEZ ICI	RONDELLE
41	736-0169	CLIQUEZ ICI	BAGUE ÜLASTIQUE
42	736-0171	CLIQUEZ ICI	RONDELLE GROWER
43	736-0322	CLIQUEZ ICI	RONDELLE .450 X 1.250 X .164
44	736-0329		RONDELLE GROWER
45	736-0331	CLIQUEZ ICI	RONDELLE CONIQUE
46	736-0355	CLIQUEZ ICI	RONDELLE
47	736-0414	CLIQUEZ ICI	RONDELLE TÜFLON
48	736-0427		RONDELLE
49	738-0569	CLIQUEZ ICI	AXE DE VARIATEUR
51	ZUR ZEIT NICHT LIEFERBAR		DOUILLE DE PALIER À BRIDE
52	741-0495	CLIQUEZ ICI	BAGUE
54	750-0703		ENTRETOISE 375IDX.625ODx1.54
54	750-0703		ENTRETOISE 375IDX.625ODx1.54
55	754-0280A	CLIQUEZ ICI	COURROIE MOTEUR/VARIATEUR
56	754-0281	CLIQUEZ ICI	COURROIE VARIATEUR/BOITE
58	756-0643A	CLIQUEZ ICI	GALET TENDEUR
59	756-1182A	CLIQUEZ ICI	POULIE DOUBLE MOTEUR
59A	ZUR ZEIT NICHT LIEFERBAR		POULIE COURROIE trapézoïdale 5,56 X 3,56
61	732-0413	CLIQUEZ ICI	RESSORT DE TRACTION
62	748-0234	CLIQUEZ ICI	RONDELLE EPAULEE
63	734-0255	CLIQUEZ ICI	VALVE:PNEU
64	17588G637		CHASSIS A L'AVANT: 400 SERIE
68	710-0726	CLIQUEZ ICI	VIS 5/16-12:0.750:HXINDWS
69	710-0751	CLIQUEZ ICI	VIS HEX.: 1/4-20:.620:GR5:STD
70	725-1426A	CLIQUEZ ICI	RELAIS DE DEMARRAGE
72	736-0222		RONDELLE
73	710-0176		VIS HEX.:5/16-18:2.75:GR5:STD
74	710-0351	CLIQUEZ ICI	VIS

NHP Motoculture
Cultivez votre univers

Repère	Référence		Désignation
76	735-0239A	CLIQUEZ ICI	PAD:FOOT:4.0 LONG
77	710-1012	CLIQUEZ ICI	VIS COTELEE: 5/16-24 x.87"LG
80	711-0198		FUSEAU D'ÜCROU
81	712-0271	CLIQUEZ ICI	ECROU 1/4-20"+ DISQUE DENTE
82	714-0470	CLIQUEZ ICI	EPINGLE EX AF-43010
83	714-0507	CLIQUEZ ICI	GOUPILLE FENDUE 3/32 X .750
85	714-0114	CLIQUEZ ICI	CLAVETTE
86	736-0256		RONDELLE .635ID X 930 OD X.03
88	747-0593		TIGE DE FREIN
91A	783-1153		LEVIER
92	783-0993-Z		PLAQUE D ¨ARRET
92B	783-0993-Z		PLAQUE D ¨ARRET
93	738-0138A	CLIQUEZ ICI	VIS EPAULEE
94	711-0677		FUSEAU D'ÜCROU - EX 711-0611
96	714-0104	CLIQUEZ ICI	GOUPILLE
99	736-0264		RONDELLE: .330 x.630 x.0635
100	736-0463		RONDELLE
102	736-0133		RONDELLE .411X1.25X1.00
103	714-0115	CLIQUEZ ICI	GOUPILLE FENDUE 1/8 x 1.0
104	736-0275		RONDELLE
105	736-0278		RONDELLE
106	710-0627	CLIQUEZ ICI	VIS HEX. 5/16-24:.750 GR5:LOCK
107	734-0592-G		ROUE CPL. 18X6.5
107A	634-04641-OG		WHEEL CPL. 18X9.5-8 SQ SH
108	734-0294		PNEU 18*650 *8
108A	734-1729		PNEU 18 X 9,50 - 8
109	634-04174662		JANTE ARRIERE GRISE
109A	634-04369662		JANTE ARRIERE GRISE
113	712-0298		ECROU HEXAGONAL AF-43015
115	783-1016B		SUPPORT INVERSEUR
117	710-3013		VIS HEXAGONALE
118	710-0599	CLIQUEZ ICI	VIS A SIX PANS CREUX
119	714-0149B		GOUPILLE FENDUE 1/2"
120	725-1657A	CLIQUEZ ICI	SECURITE D'EMBRAYAGE
121	720-0232	CLIQUEZ ICI	BOUTON DE LEVIER MANUEL
122	726-0106		COUVERCLE 1/4 "
123	732-0525	CLIQUEZ ICI	RESSORT DE RAPPEL LEVIER
124	710-0650		VIS HEX.:TT:5/16-18:0.875
125	736-0226		RONDELLE
127	ZUR ZEIT NICHT LIEFERBAR		LEVIER DE RACCORDEMENT
130	718-0238		SUPPORT

NHP Motoculture
Cultivez votre univers

Repère	Référence		Désignation
131	710-0227		VIS
132	726-0320	CLIQUEZ ICI	PLAQUE D'ISOLATION
133	725-1644	CLIQUEZ ICI	INTERRUPTEUR DE SÜCURITÜ
134	710-0502A	CLIQUEZ ICI	VIS HEX. 3/8-16:1.250 LG.
135	710-0672		VIS HEX. 5/16-24:1.25:GR5:STD
137	712-3057	CLIQUEZ ICI	ECROU HEXAGONAL
141	736-0141		RONDELLE
143	741-0404	CLIQUEZ ICI	ROULEMENT A AIGUILLE VARIATEUR
144A	DIESES PRODUKT WIRD MIR LEIDER NICHT MEHR ANGEBOTEN		ANZEIGEBAND 5 GANG
145	732-0691	CLIQUEZ ICI	RESSORT
146	747-0816		CROCHET IND VIS
147	732-0722A	CLIQUEZ ICI	CROCHET DE RESSORT
148	736-0702		RONDELLE
149	734-1615A		ENJOLIVEUR 8" GRIS
149A	734-1788A		ENJOLIVEUR 8" JAUNE VIF
150	727-0425A		CLIP ENJOLIVEUR

NHP Motoculture
Cultivez votre univers

Limiteur de gaz

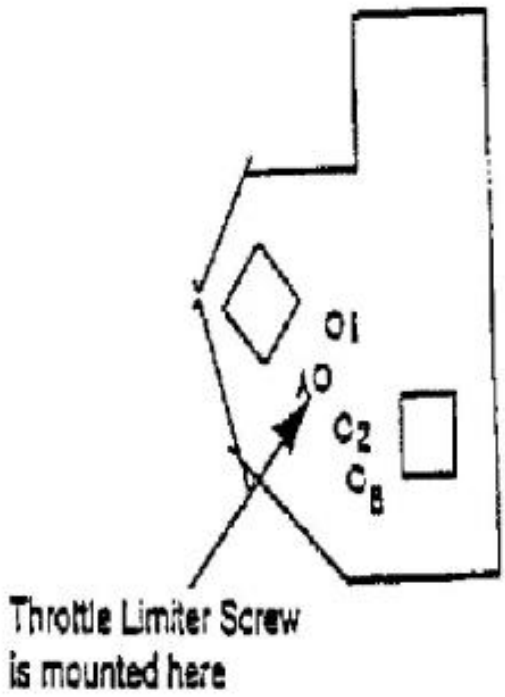

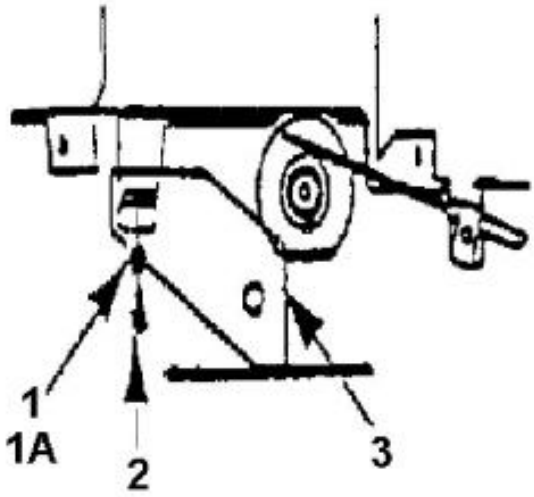

fsg

Repère	Référence	Désignation
1	736-0400	RONDELLE PLATE .194x.62x.063
2	710-0899A	VIS HEXAGONALE

NHP Motoculture
Cultivez votre univers

Getriebe 618-0166D

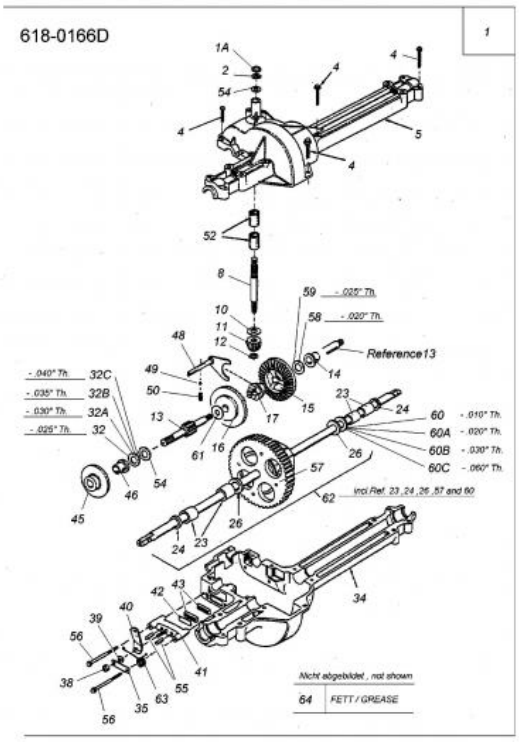

E3-01304B-01

Repère	Référence		Désignation
1	DIESES PRODUKT WIRD MIR LEIDER NICHT MEHR ANGEBOTEN		TRANSMISSION CPL.
1A	732-0614	CLIQUEZ ICI	CIRCLIPS
2	716-0231	CLIQUEZ ICI	CIRCLIPS
4	710-1325	CLIQUEZ ICI	VIS HEXAGONALE
5	ZUR ZEIT NICHT LIEFERBAR		DEMI LOGEMENT
8	711-1109		ARBRE D'ADMISSION
10	736-0335	CLIQUEZ ICI	RONDELLE 1 5/8XA1.25"X.06
11	717-1464		PIGNON CONIQUE 14 DENTS
12	716-0108	CLIQUEZ ICI	CIRCLIPS 7/16"
14	741-0336	CLIQUEZ ICI	BAGUE
15	717-1362		PIGNON CONIQUE 42 DENTS PT US
16	ZUR ZEIT NICHT LIEFERBAR		ENGRENAGE CONIQUE 42 T., GR.DRILL 17,7 D
17	718-0228	CLIQUEZ ICI	CRABOT
23	741-05060		BRG:SLEEVE:.75 x 1.00 x 1.00
24	721-0338	CLIQUEZ ICI	JOINT
26	736-0445		RONDELLE
26	736-0445		RONDELLE
32	736-0495		RONDELLE
32	736-0495		RONDELLE
32A	736-0773	CLIQUEZ ICI	RONDELLE
32B	736-0494		RONDELLE

NHP Motoculture
Cultivez votre univers

Repère	Référence		Désignation
32C	736-0337	CLIQUEZ ICI	RONDELLE 5/8 IDX1.0 ODX.040
34	719-0313B		MOITIÜ INFÜRIEURE DE CARTER
35	718-0150	CLIQUEZ ICI	LANG. DE SUPP.: ANTI ROTATION
38	712-0273		ECROU HEXAGONAL 5/16-24"
39	736-0371		RONDELLE 1.344XA .875"
40	717-0772B		LEVIER DE FREIN
41	761-0198B		APPUI DE FREIN
42	717-0682	CLIQUEZ ICI	INSERT DE FREIN
43	717-0678	CLIQUEZ ICI	PLAQUETTE DE FREIN
45	761-0202	CLIQUEZ ICI	DISQUE DE FREIN
46	741-0337	CLIQUEZ ICI	BAGUE
48	732-05125		RESSORT
49	741-0862	CLIQUEZ ICI	BILLE
50	732-0863	CLIQUEZ ICI	RESSORT ¡ PRESSION 225X.50"
52	741-0335	CLIQUEZ ICI	ROULEMENT 1,5/8X1/2" LG
54	736-0349	CLIQUEZ ICI	RONDELLE 5/8 IDX10 OD X .020
54	736-0349	CLIQUEZ ICI	RONDELLE 5/8 IDX10 OD X .020
55	741-0343		GOUJON DE PRESSION 5/16"
56	710-1206	CLIQUEZ ICI	VIS HEX. TT:1/4-20:2.375
60	ZUR ZEIT NICHT LIEFERBAR		RONDELLE DE RACCORD:.755X1.505X0.01:HD
60A	ZUR ZEIT NICHT LIEFERBAR		RONDELLE DE RACCORD:.755X1.505X.022:HD
60B	736-0351		RONDELLE .75x1.50"
61	736-0519		RONDELLE
62	DIESES PRODUKT WIRD MIR LEIDER NICHT MEHR ANGEBOTEN		DIFFÉRENTIEL COMPLET
63	732-0743	CLIQUEZ ICI	RESSORT
64	6021-U1-1073	CLIQUEZ ICI	GRAISSE (400G)

NHP Motoculture
Cultivez votre univers

Direction, roues avant, essieu avant

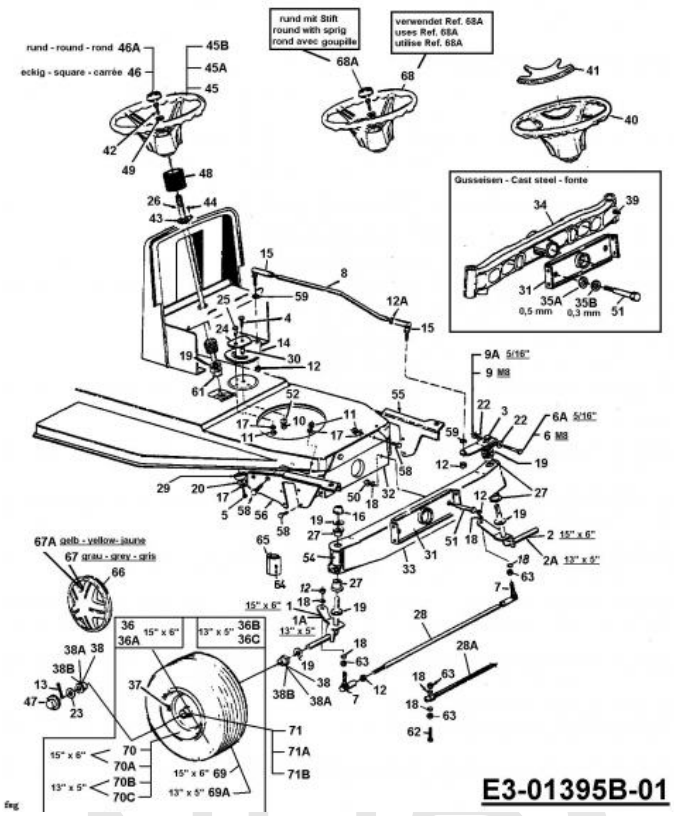

Repère	Référence		Désignation
1	17584A637		AXE AVANT DROIT
2	17585A637		AXE AVANT GAUCHE NOIR
2A	683-0041A		ACHSSCHENKEL ZUS. LI.
3	683-0055637	CLIQUEZ ICI	BIELLETTE DE DIRECTION
4	710-1039	CLIQUEZ ICI	VIS
5	710-0538	CLIQUEZ ICI	VIS HEX.:5/16-18:.625:GR.5:LOC
6	710-1684		VIS A SIX PANS CREUX
7	723-3018	CLIQUEZ ICI	ROTULE DE DIRECTION 3/8-24
9	712-0692	CLIQUEZ ICI	ECROU HEXAGONAL 24.1426.18
9a	712-0411		ECROU HEXAGONAL
10	712-0214	CLIQUEZ ICI	ECROU
11	712-0158		ECROU EX AF-43064
12	712-0262	CLIQUEZ ICI	ECROU
12a	712-0240	CLIQUEZ ICI	ECROU HEX.: 7/16-20:GR2
13	714-0470	CLIQUEZ ICI	EPINGLE EX AF-43010
15	723-0448A	CLIQUEZ ICI	ROTULE DE DIRECTION 7/16-20
16	726-0214	CLIQUEZ ICI	BOUCHON
17	736-0119	CLIQUEZ ICI	RONDELLE
18	736-0169	CLIQUEZ ICI	BAGUE ÜLASTIQUE
19	736-0366		RONDELLE 5/8 ID X 1.0 OD

NHP Motoculture
Cultivez votre univers

Repère	Référence		Désignation
20	736-0343	CLIQUEZ ICI	RONDELLE .330 ID X 1.25 X .12
22	736-3081		RONDELLE 320X.600X.060HT
23	736-0285		RONDELLE .635 X 1.589 X .06
24	ZUR ZEIT NICHT LIEFERBAR		PLAQUE DE RAIDISSEMENT
25	ZUR ZEIT NICHT LIEFERBAR		SHLT-SCHR. .435X.350 LG
26	738-0937	CLIQUEZ ICI	ARBRE DE DIRECTION
27	741-0659	CLIQUEZ ICI	BAGUE DE TRAVERSE AVANT
28A	747-0861637		TIGE
30	750-0535		ENTRETOISE
33	683-0128B637	CLIQUEZ ICI	ESSIEU AVANT
36	634-0105B662		ROUE COMPLETE 15X600 GRISE
36A	DIESES PRODUKT WIRD MIR LEIDER NICHT MEHR ANGEBOTEN		ROUE KPL.AVANT KL.
36B	634-0097B662		ROUE COMPLETE 13X500X6 GRISE
37	734-0255	CLIQUEZ ICI	VALVE:PNEU
38	ZUR ZEIT NICHT LIEFERBAR		DOUILLE DE ROULEMENT À BRIDE .632 ID
38A	741-0569	CLIQUEZ ICI	ROULEMENT DE ROUE AVANT
38C	741-0706		SUPPORT DOUILLE AVEC GRAISSEUR
39	737-3000	CLIQUEZ ICI	GRAISSEUR
42	710-0643	CLIQUEZ ICI	VIS HEX.: 5/16-18:1.00:GR5
44	710-0837		VIS
45	631-0027A		VOLANT
45B	631-0027A		VOLANT
46	731-0220		COUVERCLE / VOLANT
46a	731-1459A		BOUCHON PRESSION VOLANT
47	731-0484A	CLIQUEZ ICI	ENJOLIVEUR DEVANT
48	DIESES PRODUKT WIRD MIR LEIDER NICHT MEHR ANGEBOTEN		SOUFFLET EN CAOUTCHOUC
49	736-0242	CLIQUEZ ICI	RONDELLE CONIQUE.340X.872X.060
50	712-0431	CLIQUEZ ICI	ECROU STOP 3/8-16:GRF
51	738-0527		BOULON
52	736-0356		RONDELLE
54	ZUR ZEIT NICHT LIEFERBAR		CAP AXE SANS GRAISSAGE.
56	783-0256B637		SUSPENSION D'AXE DROITE
58	710-0604A	CLIQUEZ ICI	VIS 5/16-18:0.625
59	736-0217	CLIQUEZ ICI	RONDELLE GROWER
61	741-0225	CLIQUEZ ICI	BAGUE HEXAGONALE TEFLON 6 PANS
62	710-0459A		VIS HEX.: 3/8-24:1.50:GR5:SPEC
63	712-0241	CLIQUEZ ICI	ECROU HEX.: 3/8-24:GR5
64	737-0280		GRAISSEUR
64	737-0280		GRAISSEUR
65	731-1291A	CLIQUEZ ICI	CARTER PLASTIQUE

NHP Motoculture
Cultivez votre univers

Repère	Référence		Désignation
66	727-0425A		CLIP ENJOLIVEUR
67	734-1613A		ENJOLIVEUR 6" gris
68	631-04028		VOLANT
68A	731-04039	CLIQUEZ ICI	CAPUCHON DE VOLANT SANS LOGO
69	734-1731	CLIQUEZ ICI	PNEU 15X600X6 DICO MULTI-TRAC
69A	734-0298		PNEU 13*500*6
70	ZUR ZEIT NICHT LIEFERBAR		VITESSE DE JANTE. 6.0X4.5
71	737-0211A		DOUILLE/GRAISSE

NHP Motoculture
Cultivez votre univers

Plateau de coupe F (38"/96cm)

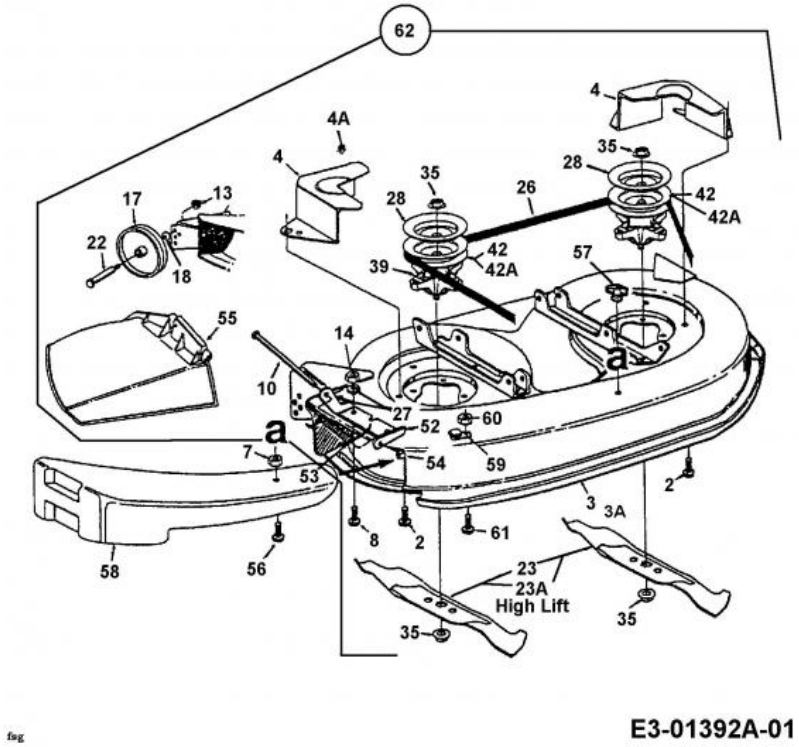

Repère	Référence		Désignation
2	710-1260A	CLIQUEZ ICI	VIS TT:5/16-18:.750
3	683-0119A637	CLIQUEZ ICI	CARTER DE COUPE 96CM
3A	683-0119A637	CLIQUEZ ICI	CARTER DE COUPE 96CM
4	DIESES PRODUKT WIRD MIR LEIDER NICHT MEHR ANGEBOTEN		KEILRIEMENSCHUTZ
7	712-0291		ECROU EX AF-43013
8	710-0751	CLIQUEZ ICI	VIS HEX.: 1/4-20:.620:GR5:STD
8	710-0751	CLIQUEZ ICI	VIS HEX.: 1/4-20:.620:GR5:STD
10	711-0792		GOUJON
13	712-0181	CLIQUEZ ICI	ECROU
14	712-3006	CLIQUEZ ICI	ECROU HEXAGONAL
17	734-06265	CLIQUEZ ICI	ROULETTE DE PLATEAU
18	736-0105	CLIQUEZ ICI	RONDELLE CONIQUE
22	738-0373	CLIQUEZ ICI	VIS A EPAULE .496x1.525:3/8-16
23	742-0610A	CLIQUEZ ICI	LAME MULCHING 96 CM DE COUPE
23A	742-0646	CLIQUEZ ICI	LAME EXTRA-SFF COUPE 96CM
26	754-0329A	CLIQUEZ ICI	COURROIE DE LAME COUPE 96CM
27	736-0270	CLIQUEZ ICI	RONDELLE GROWER
35	712-05134	CLIQUEZ ICI	ECROU
39	618-0138C		PALIER LAME CPL. COUPE 96CM
42	756-0969		POULIE DE PLATEAU

NHP Motoculture
Cultivez votre univers

Repère	Référence		Désignation
42A	756-1187	CLIQUEZ ICI	POULIE DE PALIER DROITE
52	703-1693A		SUPPORT DE DEFLECTEUR
54	726-0106		COUVERCLE 1/4 "
55	631-05229	CLIQUEZ ICI	KIT DEFLECTEUR EJECTION
56	710-0597		VIS 1/4-20:1.00/GR5/SPEC
57	712-3087	CLIQUEZ ICI	ECROU PAPILLON
58	ZUR ZEIT NICHT LIEFERBAR		Capot (MULCHKIT) 38"-DECK
59	ZUR ZEIT NICHT LIEFERBAR		SUPPORT DE SUSPENSION
60	712-0271	CLIQUEZ ICI	ECROU 1/4-20"+ DISQUE DENTE

NHP Motoculture
Cultivez votre univers

Levage du plateau de coupe

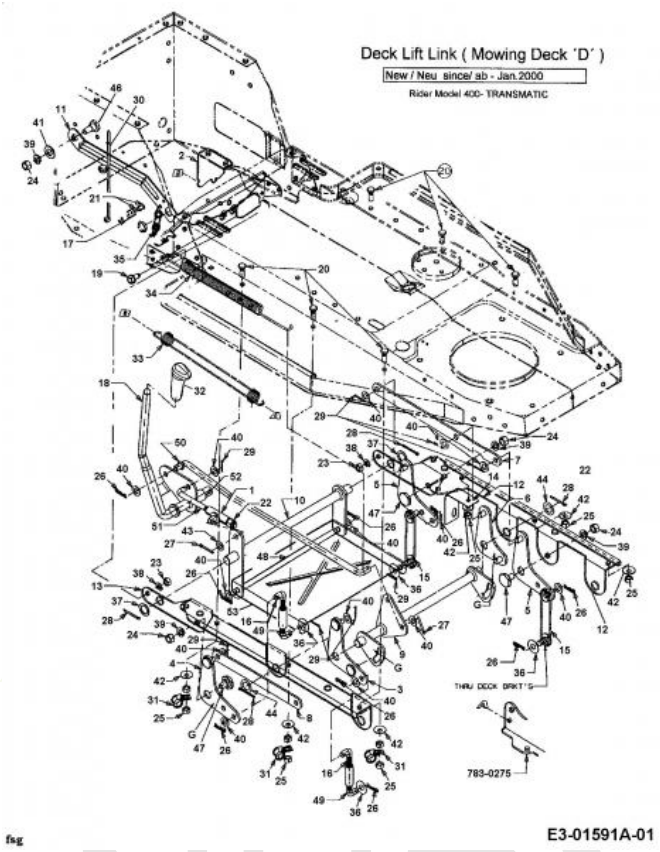

Repère	Référence		Désignation
1	16682P637		DOUILLE DE GUIDAGE
4	17555637		SUPPORT
5	17556-Z		PIVOT DE RELEVAGE
15	DIESES PRODUKT WIRD MIR LEIDER NICHT MEHR ANGEBOTEN		AUFHÄNGELASCHE VERZINKT
16	ZUR ZEIT NICHT LIEFERBAR		JOINT DE RÉGLAGE SUPPLÉMENTAIRE
17	17962	CLIQUEZ ICI	PLAQUE DE SUPP. P. COMMUTATEUR
19	710-0604A	CLIQUEZ ICI	VIS 5/16-18:0.625
20	710-1012	CLIQUEZ ICI	VIS COTELEE: 5/16-24 x.87"LG
21	710-1388		VIS TIN BZ 4,8x13 DI 7981
22	712-0130	CLIQUEZ ICI	ECROU POLY STOP 3/8-16" GR 8
23	712-3010	CLIQUEZ ICI	ECROU HEX. 5/16-18:GR5
24	712-3017	CLIQUEZ ICI	ECROU HEXAGONAL
25	712-3057	CLIQUEZ ICI	ECROU HEXAGONAL
26	714-0104	CLIQUEZ ICI	GOUPILLE
27	714-0115	CLIQUEZ ICI	GOUPILLE FENDUE 1/8 x 1.0
28	714-0470	CLIQUEZ ICI	EPINGLE EX AF-43010
29	714-0507	CLIQUEZ ICI	GOUPILLE FENDUE 3/32 X .750
30	725-0157		COLLIER DE SERRAGE3/16X0.5X7.4
31	726-0354		SUPPORT FUSEAU
33	732-0603	CLIQUEZ ICI	RESSORT

NHP Motoculture
Cultivez votre univers

Repère	Référence		Désignation
34	732-0638	CLIQUEZ ICI	RESSORT
35	732-0640		RESSORT LEVIER RELEVAGE
36	736-0101	CLIQUEZ ICI	RONDELLE
37	736-0116		RONDELLE
38	736-0119	CLIQUEZ ICI	RONDELLE
39	736-0169	CLIQUEZ ICI	BAGUE ÜLASTIQUE
40	736-0185	CLIQUEZ ICI	RONDELLE 3/8.738X.063
41	736-0192		RONDELLE .531 X 93 X .090
42	736-0242	CLIQUEZ ICI	RONDELLE CONIQUE.340X.872X.060
43	736-0314		RONDELLE
44	736-0773	CLIQUEZ ICI	RONDELLE
46	738-0143	CLIQUEZ ICI	VIS EPAULEE
47	738-0281		VIS ¡ ÜPAULE:.625 x.17:3/8-16
48	DIESES PRODUKT WIRD MIR LEIDER NICHT MEHR ANGEBOTEN		ARBRE 3/8DIA X 11.28 LG
49	ZUR ZEIT NICHT LIEFERBAR		SUPPORT .38 X 1.25 LG
51	747-0746		TIGE FILETEE

NHP Motoculture
Cultivez votre univers

Messerspindel 618-0138A

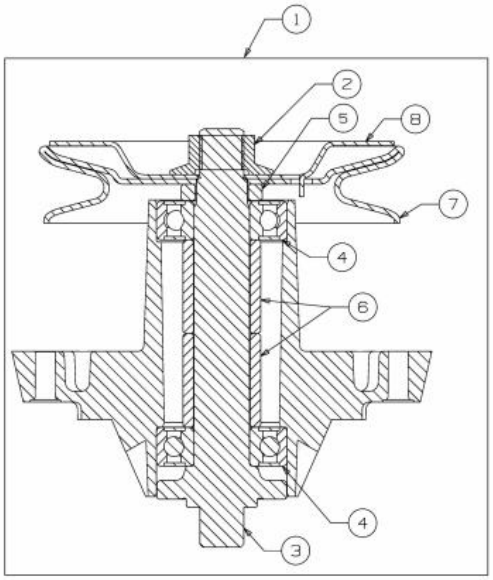

E3-01269B-01

Repère	Référence		Désignation
1	618-0138C		PALIER LAME CPL. COUPE 96CM
2	712-05134	CLIQUEZ ICI	ECROU
3	738-0933	CLIQUEZ ICI	AXE DE PALIER DE LAME
4	741-0919B	CLIQUEZ ICI	ROULEMENT DE PALIER DE LAME
5	748-0434		ENTRETOISE
6	750-1000	CLIQUEZ ICI	ENTRETOISE:.80x1.10x1.330
7	756-1187	CLIQUEZ ICI	POULIE DE PALIER DROITE

NHP Motoculture
Cultivez votre univers

Motorhaube 3-Style

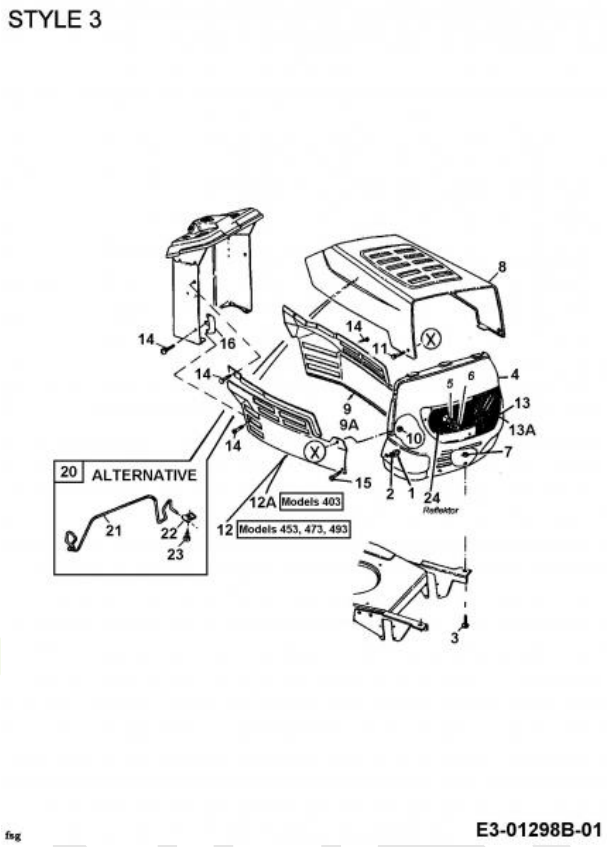

Repère	Référence		Désignation
1	712-3006	CLIQUEZ ICI	ECROU HEXAGONAL
2	736-0270	CLIQUEZ ICI	RONDELLE GROWER
3	710-3008		VIS 5/16-18:.75:GR5:STD
6	725-0963		AMPOULE ELECTRIQUE
10	712-3027	CLIQUEZ ICI	ECROU HEXAGONAL 1/4-20:GRF
11	738-0952A		VIS .375x.125:1/4-20
14	710-0599	CLIQUEZ ICI	VIS A SIX PANS CREUX
15	710-0924		VIS EN T¤TE PLATE 1/4-20X 75"
22	726-0130		ECROU 10Z TYPE U
23	710-0589		VIS PARKER HEX.:#10-16:0.750
24	731-2139		REFLECTEUR

NHP Motoculture
Cultivez votre univers

Accessoires moteur

Rider Models 400

Engine B&S 28T707-1154-E1

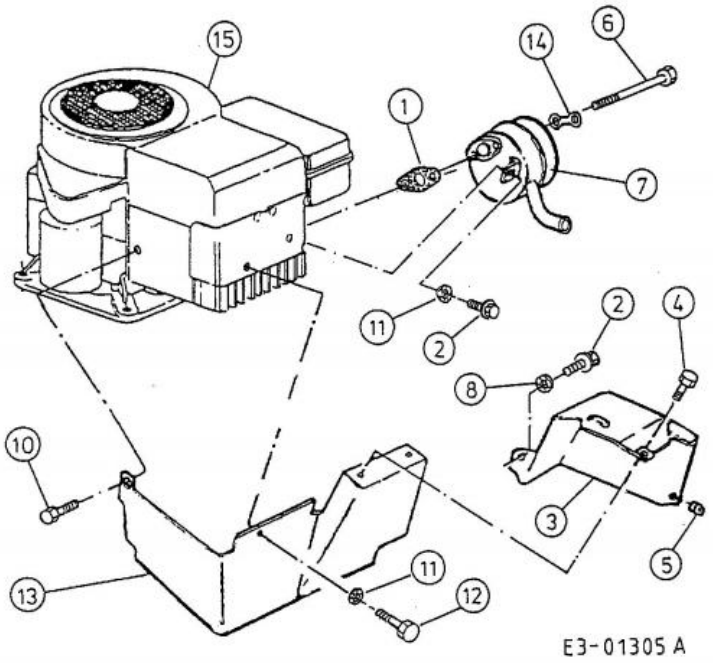

Repère	Référence		Désignation
1	BS-692236	CLIQUEZ ICI	JOINT D'ECHAPPEMENT
2	710-0599	CLIQUEZ ICI	VIS A SIX PANS CREUX
2	710-0599	CLIQUEZ ICI	VIS A SIX PANS CREUX
4	710-1268		VIS HEX.:B#10-16:0.375
5	712-0147		ECROU 10-24 U-TYPE
6	738-0636		AXE
7	751-0465A		ECHAPPEMENT
8	736-0175		RONDELLE GROWER:.265x.562x.025
8	736-0175		RONDELLE GROWER:.265x.562x.025
10	710-0323		VIS

NHP Motoculture
Cultivez votre univers

Accessoires moteur

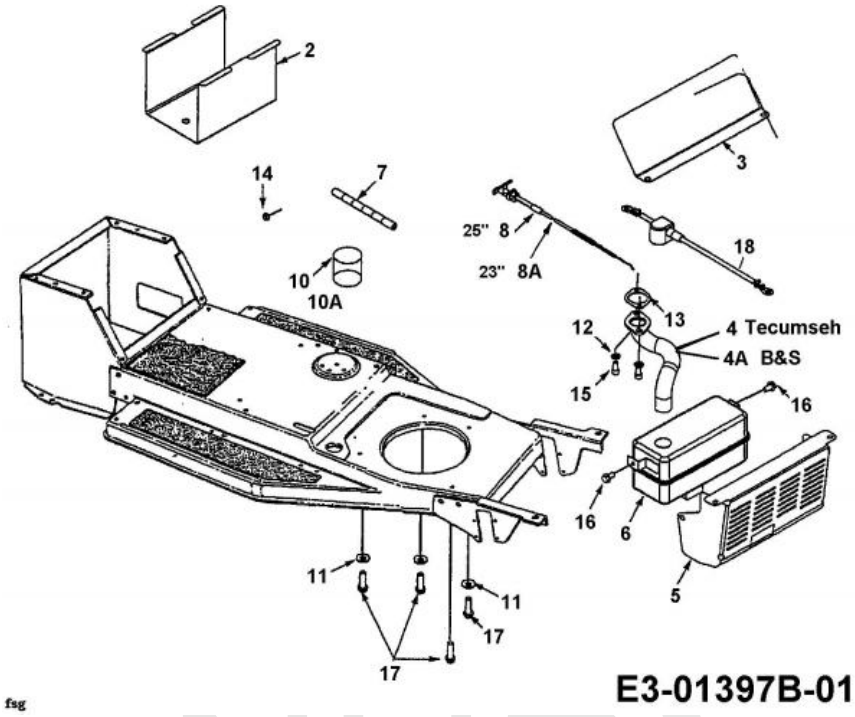

Repère	Référence		Désignation
2	ZUR ZEIT NICHT LIEFERBAR		BOÎTIER À BATTERIE
5	751-0631A637		PROTECTION DE CHALEUR
7	751-10349-54	CLIQUEZ ICI	TUYAU ESSENCE 54"
8	746-3026		CABLE 25,0 LG
8A	746-0616A	CLIQUEZ ICI	CABLE STARTER 58.4CM
11	736-3072	CLIQUEZ ICI	RONDELLE .38 x.93 x.110:HT
12	736-0119	CLIQUEZ ICI	RONDELLE
13	BS-692236	CLIQUEZ ICI	JOINT D'ECHAPPEMENT
14	712-0271	CLIQUEZ ICI	ECROU 1/4-20"+ DISQUE DENTE
15	710-1314A	CLIQUEZ ICI	VIS HEX. INT. 5/16-18:.75:GR8
16	710-0604A	CLIQUEZ ICI	VIS 5/16-18:0.625
17	710-0502A	CLIQUEZ ICI	VIS HEX. 3/8-16:1.250 LG.
18	629-0705		CABLE BATTERIE ROUGE 356MM

NHP Motoculture Cultivez votre univers

Schéma de câblage d'un cylindre unique

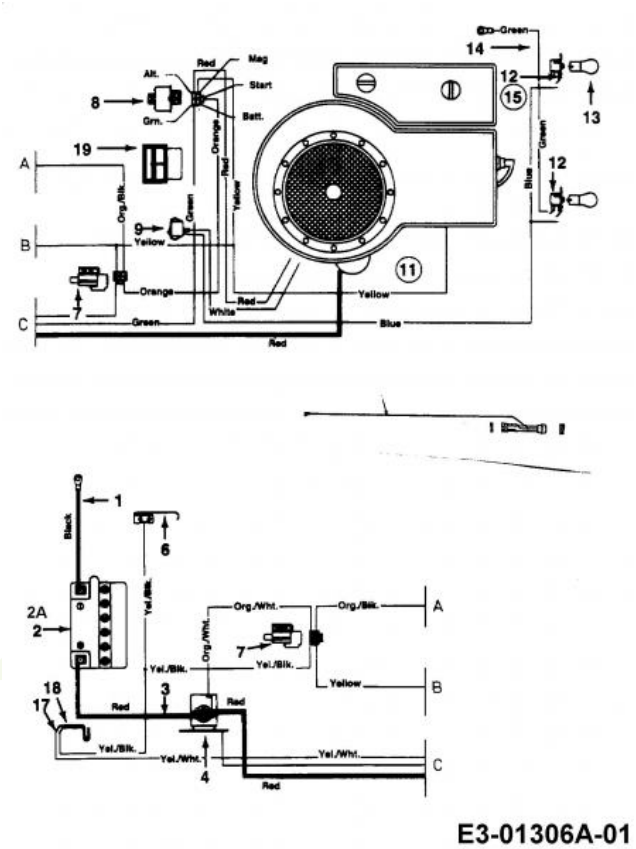

Repère	Référence	Désignation
1	DIESES PRODUKT WIRD MIR LEIDER NICHT MEHR ANGEBOTEN	CÂBLE DE MASSE
2	5032-U3-0004	BATTERIE AZ104 AGM 12-24
3	629-0705	CABLE BATTERIE ROUGE 356MM
4	725-1426A CLIQUEZ ICI	RELAIS DE DEMARRAGE
6	725-1644 CLIQUEZ ICI	INTERRUPTEUR DE SÜCURITÜ
7	725-1657A CLIQUEZ ICI	SECURITE D'EMBRAYAGE
8	725-0267B CLIQUEZ ICI	CONTACTEUR A CLE 5 POLES
9	725-0634 CLIQUEZ ICI	COMMUTATEUR
13	725-0963	AMPOULE ELECTRIQUE
14	629-0742	CÂBLE LUMIERE :400:7/8/9-ST.
17	725-1303	RESSORT DE SURETE SI£GE
18	725-1439	RESSORT SURETE DE SIEGE
19	DIESES PRODUKT WIRD MIR LEIDER NICHT MEHR ANGEBOTEN	AMPÈREMÈTRE CARRÉ

NHP Motoculture
Cultivez votre univers

Support de siège

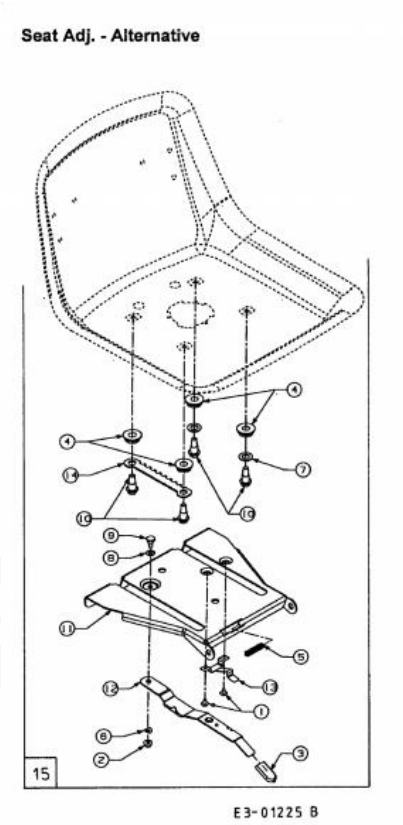

Repère	Référence		Désignation
1	710-1268		VIS HEX.:B#10-16:0.375
2	712-3027	CLIQUEZ ICI	ECROU HEXAGONAL 1/4-20:GRF
3	720-0309A		POIGNÜE PLASTIQUE
5	732-0499	CLIQUEZ ICI	RESSORT
6	736-0175		RONDELLE GROWER:.265x.562x.025
7	736-0192		RONDELLE .531 X 93 X .090
8	736-0204		RONDELLE .344 X 62 X.03
9	738-0137A		VIS A EPAULE .340 X .285:1/4-2
10	738-1007		VIS 50X.50/8-16
13	783-0611		ARRET AJUSTAGE DE SIEGE
14	783-0753		CREMAILLERE REGLAGE SIEGE

NHP Motoculture
Cultivez votre univers