ÉCLATÉ PIÈCES - YARD-MAN

Type de matériel : TRACTEUR DE PELOUSE

Modèle : TE 7130

N° de production : 13BH77YE643

Année : 2011

porte-fusée

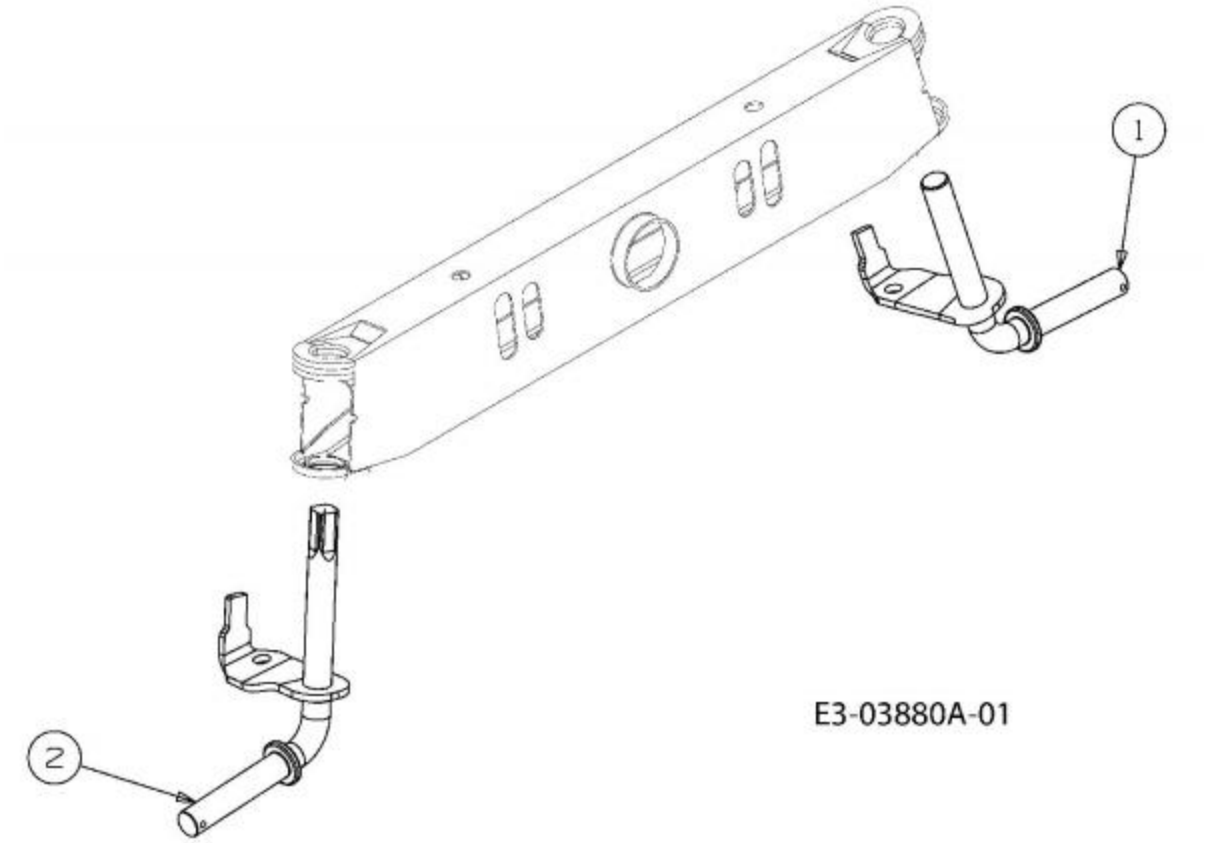

Repère	Référence		Désignation
1	638-04014A-S	CLIQUEZ ICI	FUSEE GAUCHE
2	638-04013637		FUSEE DROITE

Cultivez votre univers

Tableau de bord

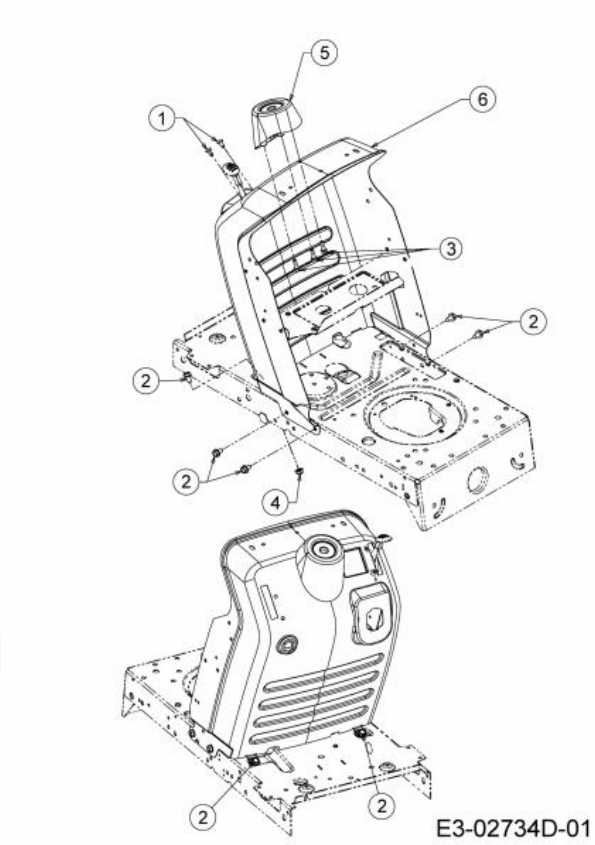

Repère	Référence		Désignation
1	710-04483	CLIQUEZ ICI	VIS:TT:1/4-20:.500:TRUSTRXI
2	710-0604A	CLIQUEZ ICI	VIS 5/16-18:0.625
3	710-0895		VIS A SIX PANS CREUX
4	712-04063	CLIQUEZ ICI	ECROU HEX. AVEC FLANC
5	731-04945		SUPPORT VOLANT

NHP Motoculture
Cultivez votre univers

Batterie

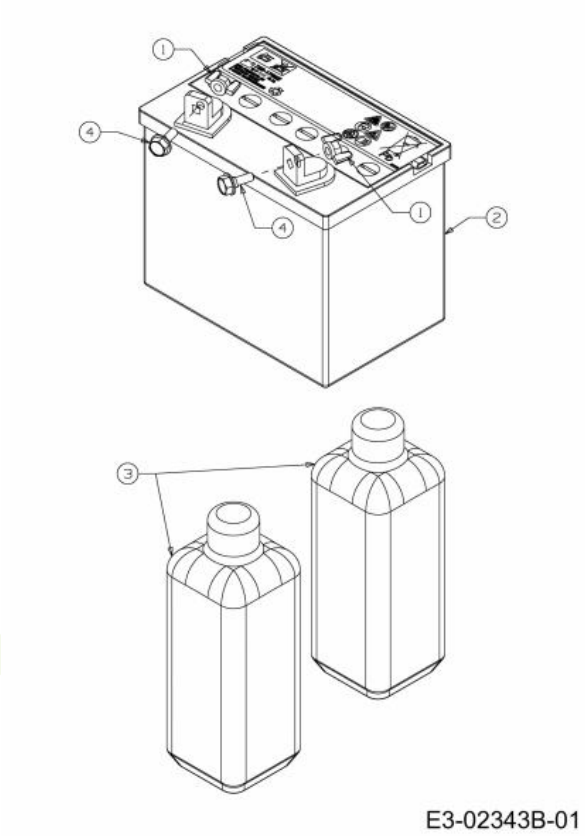

Repère	Référence		Désignation
1	712-3087	CLIQUEZ ICI	ECROU PAPILLON
2	5032-U3-0002	CLIQUEZ ICI	BATTERIE 280CCA 16AH
4	738-1132		AXE

NHP Motoculture
Cultivez votre univers

Batteriehalter, Réservoir

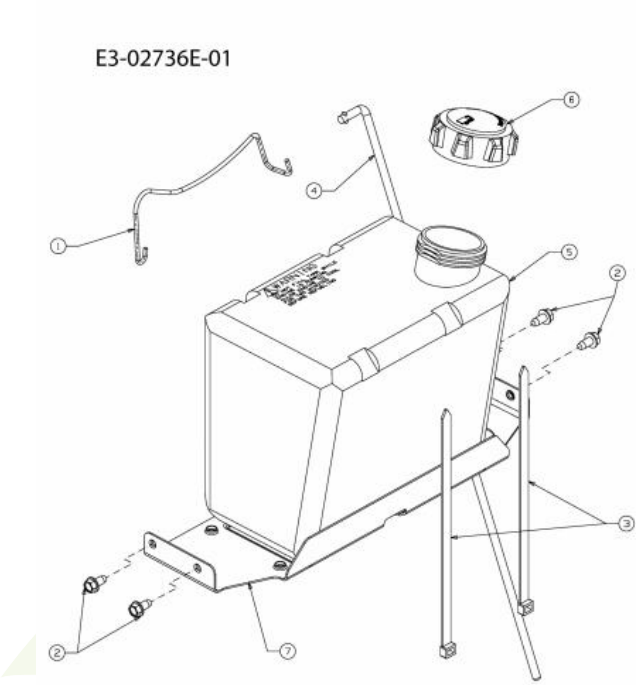

Repère	Référence		Désignation
2	710-0599	CLIQUEZ ICI	VIS A SIX PANS CREUX
3	726-0230	CLIQUEZ ICI	COLLIER
4	747-04430		TRINGLE
5	751-0555D		RESERVOIR D'ESSENCE: 1,36
6	751-0603B	CLIQUEZ ICI	BOUCHON ESSENCE

NHP Motoculture
Cultivez votre univers

frein

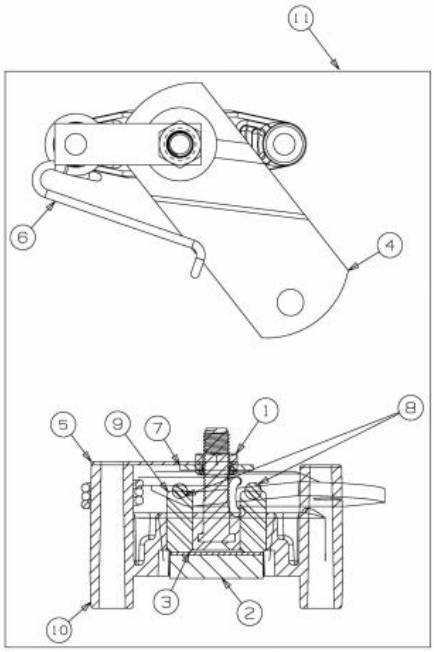

E3-03859D-03

Repère	Référence		Désignation
1	712-0273		ECROU HEXAGONAL 5/16-24"
2	717-0678	CLIQUEZ ICI	PLAQUETTE DE FREIN
3	717-0682	CLIQUEZ ICI	INSERT DE FREIN
4	717-0700		LEVIER DE FREIN, ¡ DROITE
5	718-0150	CLIQUEZ ICI	LANG. DE SUPP.: ANTI ROTATION
6	732-0743	CLIQUEZ ICI	RESSORT
7	736-0371		RONDELLE 1.344XA .875"
9	741-0343		GOUJON DE PRESSION 5/16"
10	761-0198B		APPUI DE FREIN
11	DIESES PRODUKT WIRD MIR LEIDER NICHT MEHR ANGEBOTEN		FREIN GAUCHE PLEIN :

NHP Motoculture
Cultivez votre univers

Câble de starter

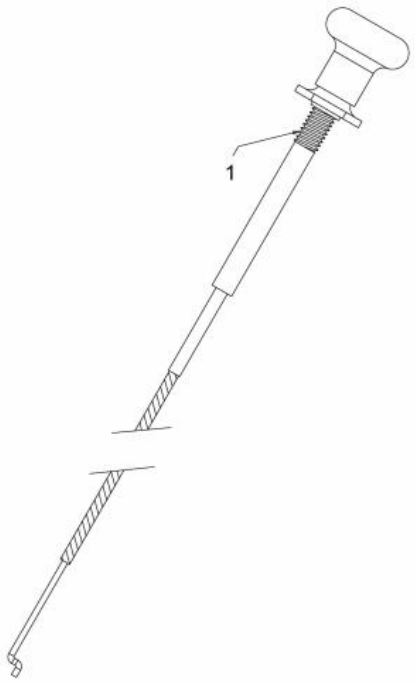

E3-04008A-01

Repère	Référence		Désignation
1	746-1089	CLIQUEZ ICI	CABLE STARTER

NHP Motoculture
Cultivez votre univers

Pièces électriques, schéma de circuit

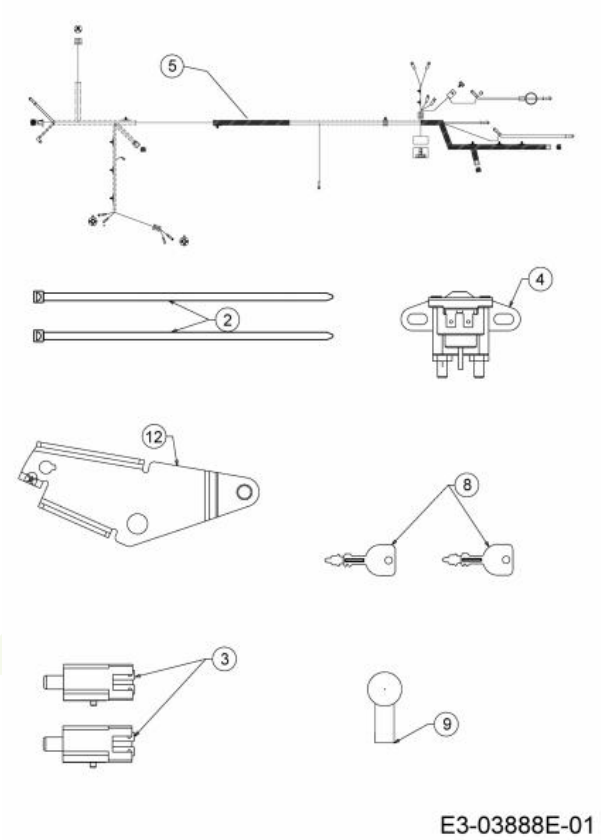

Repère	Référence		Désignation
2	725-0157		COLLIER DE SERRAGE3/16X0.5X7.4
3	725-04363	CLIQUEZ ICI	SECURITE EMBRAYAGE
4	725-04439B	CLIQUEZ ICI	SOLENOIDE
8	725-1745A	CLIQUEZ ICI	CLE UNIVERSEL
9	725-3237		COUVERCLE POLE / ROUGE
12	ZUR ZEIT NICHT LIEFERBAR		CLIQUET : GALVANISÉ

NHP Motoculture
Cultivez votre univers

Entraînement, pédales

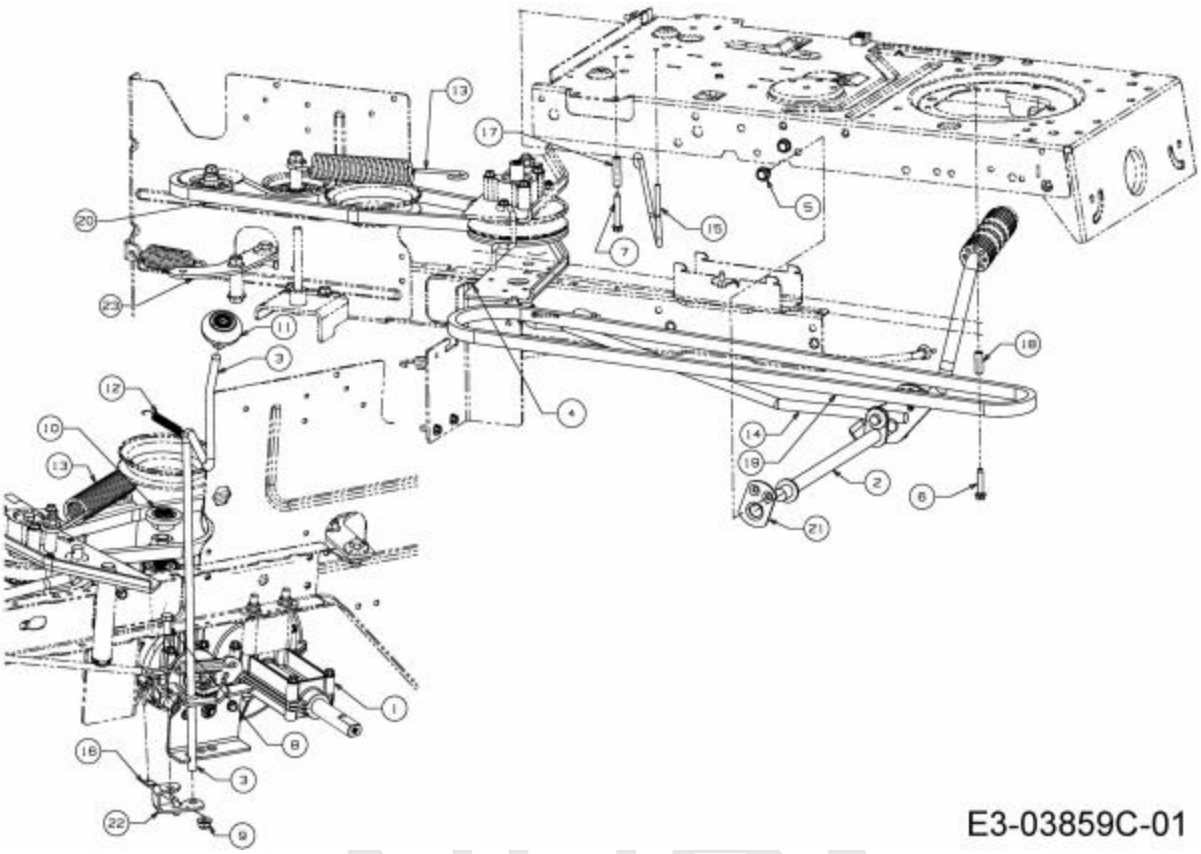

Repère	Référence		Désignation
1	783-09678637		PROTECTION ARRIERE GAUCHE
3	647-04140A	CLIQUEZ ICI	LEVIER INVERSEUR
5	710-0604A	CLIQUEZ ICI	VIS 5/16-18:0.625
6	710-0809	CLIQUEZ ICI	VIS HEX. TT:1/4-20:1.250:HXIND
7	710-1325	CLIQUEZ ICI	VIS HEXAGONALE
8	710-3008		VIS 5/16-18:.75:GR5:STD
9	712-04063	CLIQUEZ ICI	ECROU HEX. AVEC FLANC
10	718-04407		MOYEU: POULIE:5/8 DENTELURE
11	720-04028		POIGNEE INVERSEUR
12	732-04488	CLIQUEZ ICI	RESSORT DE TRACTION
13	732-04517		RESSORT
14	747-04780		TRINGLE
16	747-04850		TIGE
17	750-04456	CLIQUEZ ICI	ENTRETOISE
18	750-0566A	CLIQUEZ ICI	ENTRETOISE
19	754-04211	CLIQUEZ ICI	COURROIE MOTEUR VARIATEUR
20	754-04268	CLIQUEZ ICI	COURROIE VARIATEUR PONT LT5
22	783-05853C	CLIQUEZ ICI	PATTE
23	783-06623		SUPPORT

NHP Motoculture
Cultivez votre univers

Fahrantrieb, Variator

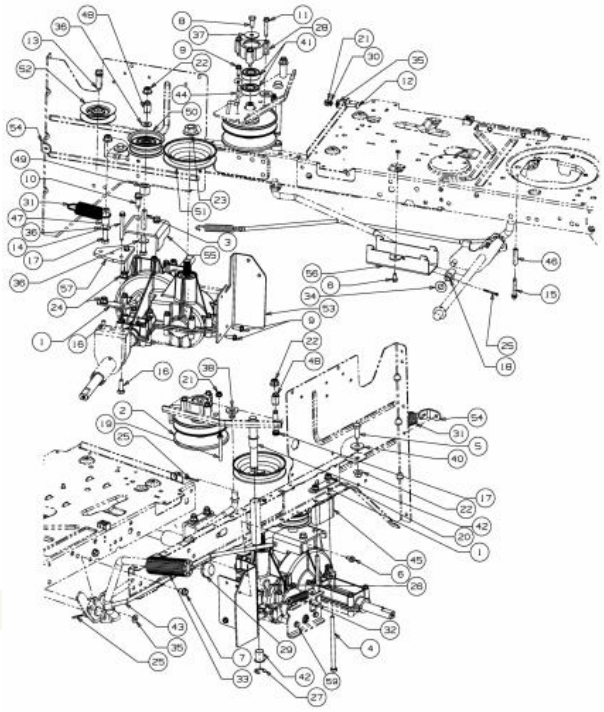

E3-03858E-01

Repère	Référence		Désignation
1	17840-Z		SUPPORT
2	656-05011	CLIQUEZ ICI	POULIE VARIATEUR
3	710-0411		VIS HHCS:3/8-16:4.00:GR5:STD
4	710-04469		VIS HEX. 5/16-18X5.00:GR5:STD
5	710-0514	CLIQUEZ ICI	VIS HEX.:3/8-16:1.00:GR5:STD
6	710-0599	CLIQUEZ ICI	VIS A SIX PANS CREUX
7	710-0604A	CLIQUEZ ICI	VIS 5/16-18:0.625
8	710-0627	CLIQUEZ ICI	VIS HEX. 5/16-24:.750 GR5:LOCK
9	710-0642	CLIQUEZ ICI	VIS1/4-20:0.750
10	710-0654A	CLIQUEZ ICI	VIS A SIX PANS CREUX
11	710-0778	CLIQUEZ ICI	VIS HEX. TT:1/4-20:1.500
12	710-0932A		VIS
13	710-1007		VIS HEX.TTSEMS3/8-16:1,500
14	710-1206	CLIQUEZ ICI	VIS HEX. TT:1/4-20:2.375
14	710-1206	CLIQUEZ ICI	VIS HEX. TT:1/4-20:2.375
15	710-1325	CLIQUEZ ICI	VIS HEXAGONALE
16	710-1682		VIS
17	710-3144	CLIQUEZ ICI	VIS HEX.: 3/8-16:2.00:GR5:STD
18	711-04036	CLIQUEZ ICI	AXE
19	711-04826	CLIQUEZ ICI	GUIDE COURROIE

NHP Motoculture
Cultivez votre univers

Repère	Référence		Désignation
20	712-04063	CLIQUEZ ICI	ECROU HEX. AVEC FLANC
21	712-04064	CLIQUEZ ICI	ECROU HEXAGONAL
22	712-04065	CLIQUEZ ICI	ECROU HEXAGONAL
23	712-0700	CLIQUEZ ICI	ECROU HEXAGONAL
24	712-0714		ECROU
25	714-0111	CLIQUEZ ICI	GOUPILLE FENDUE 3/32:1.0"
26	714-0209		GOUPILLE FENDUE
27	716-0106A	CLIQUEZ ICI	CIRCLIPS
28	718-04261	CLIQUEZ ICI	CAGE DE ROULEMENT
29	726-0214	CLIQUEZ ICI	BOUCHON
30	726-0233	CLIQUEZ ICI	RONDELLE
31	732-04505	CLIQUEZ ICI	RESSORT 1.00 DIA X 3.925 LG
32	732-0716D	CLIQUEZ ICI	RESSORT
33	735-0239A	CLIQUEZ ICI	PAD:FOOT:4.0 LONG
34	736-0272		RONDELLE .510x1.00X.060
35	736-0275		RONDELLE
36	736-0300	CLIQUEZ ICI	RONDELLE
37	736-0362	CLIQUEZ ICI	RONDELLE .320ID X 1.25 ODX .0
38	736-3019		RONDELLE .531x1.062x.134:HT
40	738-0347	CLIQUEZ ICI	RONDELLE ¡ EMB. .625IDx.169
41	741-0600	CLIQUEZ ICI	ROULEMENT ¡ BILLES
42	ZUR ZEIT NICHT LIEFERBAR		ROULEMENT À BRIDE.630IDx.693ODx.875
43	747-04815C		TIGE DE FREIN
45	748-04175		SUPPORT ENTRETOISE
46	750-04456	CLIQUEZ ICI	ENTRETOISE
47	750-04584		DOUILLE .375IDx.625ODx 1.34 LG
48	750-05521A		SPCR:18mm OD x 9.8mm ID
49	750-04988		ENTRETOISE
50	756-04224	CLIQUEZ ICI	POULIE TENDEUR
51	756-04298	CLIQUEZ ICI	POULIE DE PONT
52	756-04324	CLIQUEZ ICI	POULIE TENDEUR
54	783-05844-Z		EQUERE
55	783-05855637		SUPPORT
56	783-05882637		SUPPORT
57	783-1363		PLAQUE SUPPORT

NHP Motoculture
Cultivez votre univers

Câble d'accélérateur

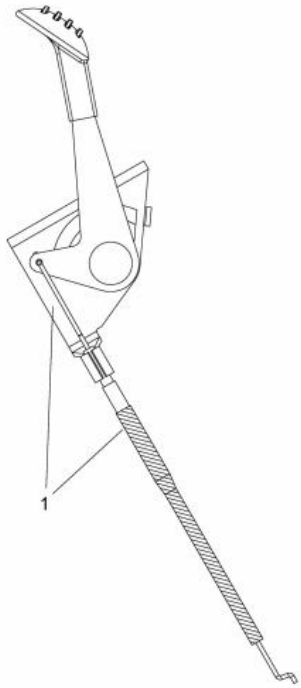

E3-03794A-01

Repère	Référence		Désignation
1	746-04406A	CLIQUEZ ICI	CABLE:THROTTLE:27.4LG X .62

NHP Motoculture
Cultivez votre univers

Contrôle de vitesse

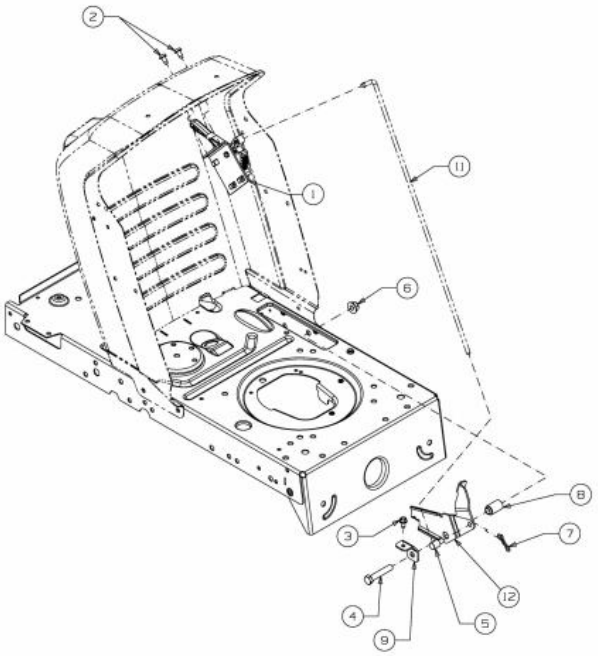

E3-02719E-01

Repère	Référence		Désignation
2	710-05070A		VIS
3	710-0599	CLIQUEZ ICI	VIS A SIX PANS CREUX
4	710-3144	CLIQUEZ ICI	VIS HEX.: 3/8-16:2.00:GR5:STD
5	711-0736	CLIQUEZ ICI	AXE
6	712-04065	CLIQUEZ ICI	ECROU HEXAGONAL
7	714-04040	CLIQUEZ ICI	GOUPILLE
8	750-04465C		ENTRETOISE
9	783-06823		SUPPORT
11	747-04430		TRINGLE

NHP Motoculture
Cultivez votre univers

Boîte de vitesse

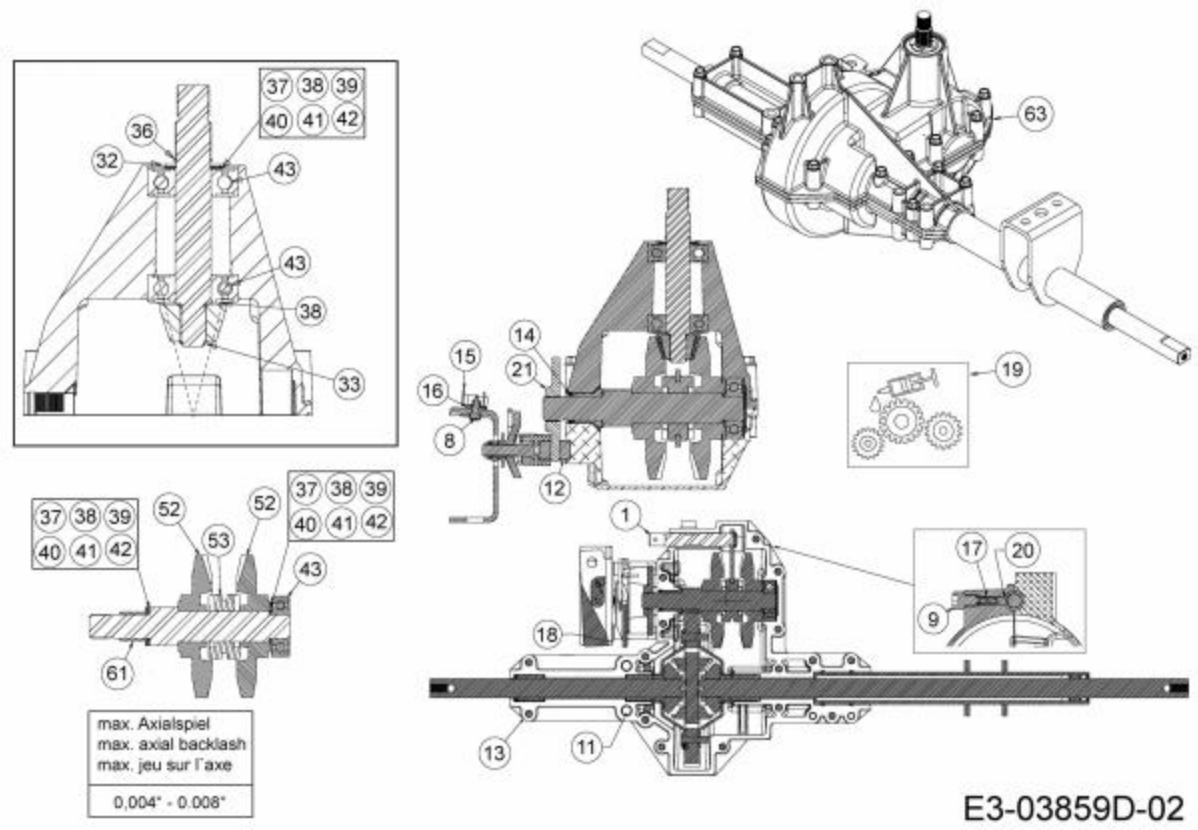

Repère	Référence		Désignation
1	753-08864	CLIQUEZ ICI	KIT:FOURCHETTE ENS.
8	710-0227		VIS
9	710-04731		VIS
11	710-1325	CLIQUEZ ICI	VIS HEXAGONALE
12	717-0678	CLIQUEZ ICI	PLAQUETTE DE FREIN
13	719-04358		CARTER INFERIEUR
14	721-0213	CLIQUEZ ICI	JOINT SPI .625x.812x.094
15	725-1644	CLIQUEZ ICI	INTERRUPTEUR DE SÜCURITÜ
16	726-0320	CLIQUEZ ICI	PLAQUE D'ISOLATION
17	732-04485A	CLIQUEZ ICI	RESSORT
18	736-0342	CLIQUEZ ICI	RONDELLE PLATE .283 x.75 x.030
19	6021-U1-1073	CLIQUEZ ICI	GRAISSE (400G)
20	741-1134	CLIQUEZ ICI	BILLE
21	761-0202	CLIQUEZ ICI	DISQUE DE FREIN
32	716-0231	CLIQUEZ ICI	CIRCLIPS
33	716-0385	CLIQUEZ ICI	CIRCLIPS
36	732-0614	CLIQUEZ ICI	CIRCLIPS
37	736-0773	CLIQUEZ ICI	RONDELLE
38	736-0337	CLIQUEZ ICI	RONDELLE 5/8 IDX1.0 ODX.040
39	736-0349	CLIQUEZ ICI	RONDELLE 5/8 IDX10 OD X .020

NHP Motoculture
Cultivez votre univers

Repère	Référence		Désignation
40	736-04337		RONDELLE
41	736-0494		RONDELLE
42	736-0495		RONDELLE
43	741-0524A	CLIQUEZ ICI	ROULEMENT
52	717-04537	CLIQUEZ ICI	PIGNON 55 DENTS
53	718-04045	CLIQUEZ ICI	PIGNON BALADEUR
61	741-04458	CLIQUEZ ICI	BAGUE
63	783-09678637		PROTECTION ARRIERE GAUCHE

NHP Motoculture
Cultivez votre univers

Ramasseur d'herbe

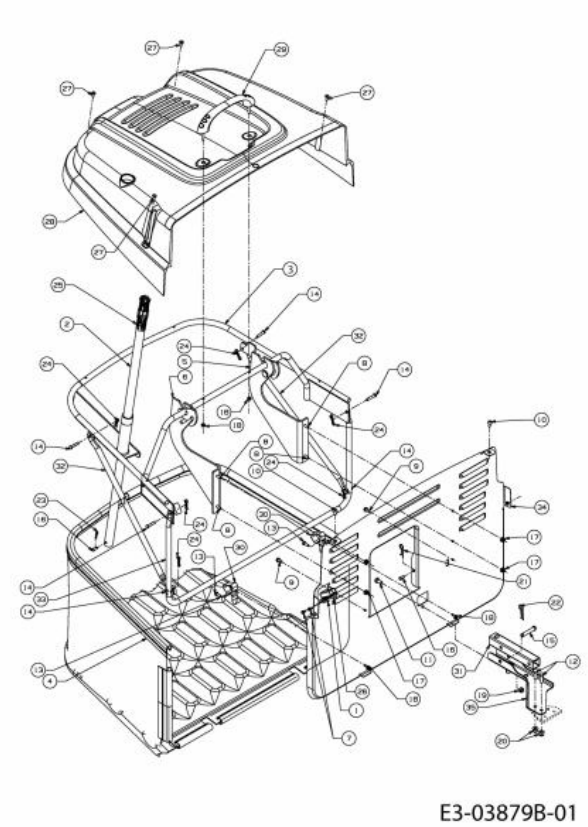

Repère	Référence		Désignation
1	17962	CLIQUEZ ICI	PLAQUE DE SUPP. P. COMMUTATEUR
3	649-04076B-S		ARMATURE DE BAC
4	664-04085A		TOILE BAC 200 L
7	710-0224		VIS PARK:#10-16:0.500:HXINDWSH
8	710-04666	CLIQUEZ ICI	VIS HEXAGONALE
9	710-0599	CLIQUEZ ICI	VIS A SIX PANS CREUX
10	710-1017	CLIQUEZ ICI	VIS
11	710-1376		VIS A SIX PANS CREUX
12	710-1682		VIS
13	710-1690		VIS
14	711-04138	CLIQUEZ ICI	GOUJON ¡ ÜPINGLER .25DIAX1.25L
15	711-0679A		GOUJON ¡ ÜPINGLER
16	711-0701	CLIQUEZ ICI	GOUJON
17	712-04064	CLIQUEZ ICI	ECROU HEXAGONAL
18	712-0691	CLIQUEZ ICI	ECROU HEXAGONAL
19	712-0692	CLIQUEZ ICI	ECROU HEXAGONAL 24.1426.18
20	712-0714		ECROU
21	714-0145	CLIQUEZ ICI	GOUPILLE
22	714-0147		GOUPILLE ¡ RESSORT:.125 X 1.75
23	714-04033		GOUPILLE FENDUE .072 x.92 LG
24	714-04040	CLIQUEZ ICI	GOUPILLE

NHPI Motoculture
Cultivez votre univers

Repère	Référence		Désignation
25	720-0204		POIGNEE:1.0 ID x 4.7 LG
26	725-04039	CLIQUEZ ICI	SECURITE
27	728-04044		RIVET
28	731-06106		COUVERCLE DE BAC
29	731-06163		POIGNEE
30	732-0838A	CLIQUEZ ICI	RESSORT CLIPS DE BAC
31	749-04013B-S		CARRE D ACCROCHAGE
32	749-04108637		BARRE LAT BAC 250 LITRE

NHP Motoculture
Cultivez votre univers

Keilriemenschutz Plateau de coupe E (36"/92cm)

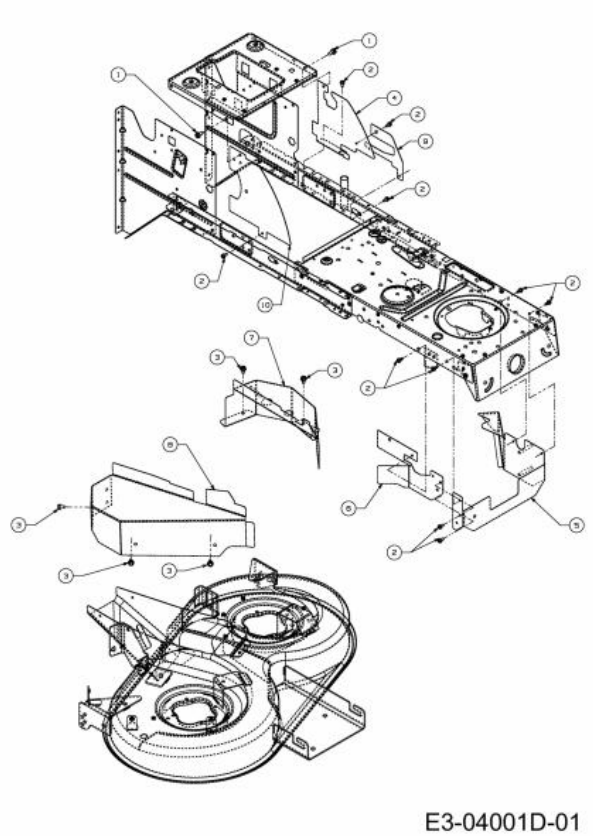

Repère	Référence		Désignation
1	710-04484	CLIQUEZ ICI	VIS HEX. TT:5/16-18:.750:HXIND
2	710-0599	CLIQUEZ ICI	VIS A SIX PANS CREUX
3	710-0607	CLIQUEZ ICI	VIS HEX.TT5/16-18:.500HXINDWSh

NHP Motoculture
Cultivez votre univers

Volant

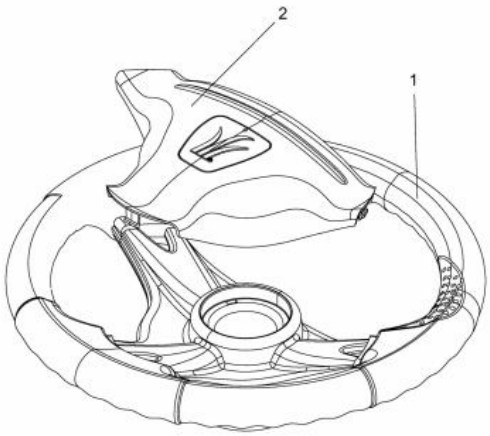

E3-02016A-01

Repère	Référence	Désignation
1	631-04008B	VOLANT CPL.:3 RAYONS:12"
2	731-04065A	COUVERCLE DE VOLANT

NHP Motoculture
Cultivez votre univers

Direction

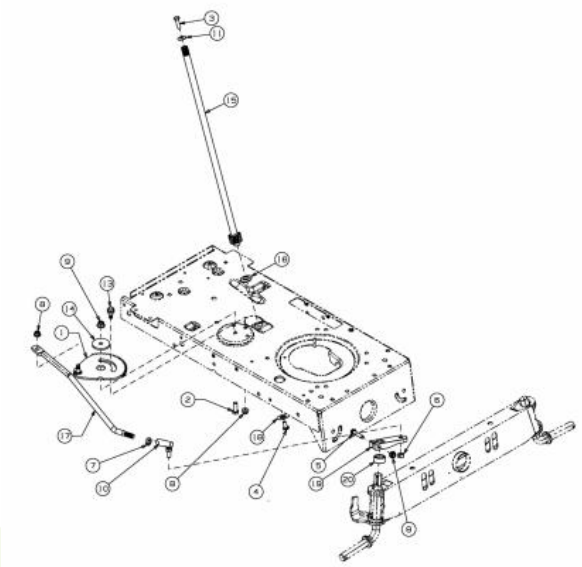

E3-02700C-01

Repère	Référence		Désignation
1	617-04094	CLIQUEZ ICI	SEGMENT DE DIRECTION
2	710-0514	CLIQUEZ ICI	VIS HEX.:3/8-16:1.00:GR5:STD
3	710-0643	CLIQUEZ ICI	VIS HEX.: 5/16-18:1.00:GR5
4	710-1309	CLIQUEZ ICI	VIS
5	710-3180		VIS HEX. 5/16-18:1.75:GR5:STD
6	712-0214	CLIQUEZ ICI	ECROU
7	712-0240	CLIQUEZ ICI	ECROU HEX.: 7/16-20:GR2
8	712-04063	CLIQUEZ ICI	ECROU HEX. AVEC FLANC
9	712-04065	CLIQUEZ ICI	ECROU HEXAGONAL
10	723-0448A	CLIQUEZ ICI	ROTULE DE DIRECTION 7/16-20
11	736-0242	CLIQUEZ ICI	RONDELLE CONIQUE.340X.872X.060
13	738-04141	CLIQUEZ ICI	AXE
14	738-04162C	CLIQUEZ ICI	RONDELLE EPAULEE
15	738-0919B	CLIQUEZ ICI	COLONNE DE DIRECTION
16	741-04124	CLIQUEZ ICI	PALIER DE BRIDE
17	747-05385A	CLIQUEZ ICI	TRINGLE DE DIRECTION
18	748-0389	CLIQUEZ ICI	BAGUE
19	748-04278637		BIELETTE DE DIRECTION
20	748-04068	CLIQUEZ ICI	DOUILLE .71IDX.125 ODX.56 LG

NHP Motoculture
Cultivez votre univers

Plateau de coupe E (36"/92cm)

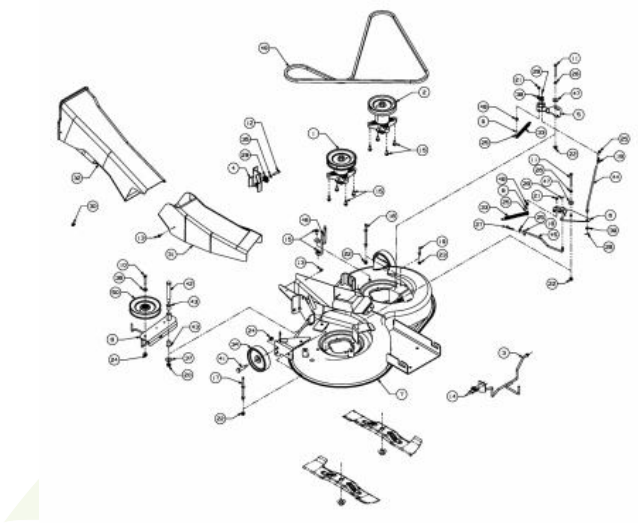

E3-03891E-01

Repère	Référence		Désignation
3	647-04144A-Z	CLIQUEZ ICI	GUIDE COURROIE
7	683-04418D-S	CLIQUEZ ICI	CARTER DE COUPE NOIR 92CM LT5
9	710-0106		VIS HEX. 1/4-20:1.25:GR5:SPEC
10	710-0347	CLIQUEZ ICI	VIS HEX. 3/8-16:1.75:GR5:STD
11	710-0378	CLIQUEZ ICI	VIS HEX.:5/16-18:2.50:GR5:STD
12	710-0528	CLIQUEZ ICI	VIS HEX. 5/16-18:1.25:GR5:STD
13	710-0599	CLIQUEZ ICI	VIS A SIX PANS CREUX
14	710-0607	CLIQUEZ ICI	VIS HEX.TT5/16-18:.500HXINDWSh
15	710-1260A	CLIQUEZ ICI	VIS TT:5/16-18:.750
16	711-05319	CLIQUEZ ICI	GUIDE COURROIE
17	711-05320	CLIQUEZ ICI	GUIDE COURROIE
18	711-0736	CLIQUEZ ICI	AXE
19	711-0993		GUIDE COURROIE
20	712-0290	CLIQUEZ ICI	ECROU 7/16-14
21	712-0291		ECROU EX AF-43013
22	712-04063	CLIQUEZ ICI	ECROU HEX. AVEC FLANC
23	712-04064	CLIQUEZ ICI	ECROU HEXAGONAL
24	712-04065	CLIQUEZ ICI	ECROU HEXAGONAL
25	712-3006	CLIQUEZ ICI	ECROU HEXAGONAL
26	712-3007		ECROU HEX. 5/16-18 GR5

NHP Motoculture
Cultivez votre univers

Repère	Référence		Désignation
27	714-0145	CLIQUEZ ICI	GOUPILLE
28	714-0507	CLIQUEZ ICI	GOUPILLE FENDUE 3/32 X .750
29	717-04074	CLIQUEZ ICI	PIGNON HAUTEUR PLATEAU
31	731-06251	CLIQUEZ ICI	CANAL D'EJECTION INFERIEUR
32	731-06252	CLIQUEZ ICI	CANAL D'EJECTION SUPERIEUR
33	732-08325	CLIQUEZ ICI	RESSORT
34	734-06265	CLIQUEZ ICI	ROULETTE DE PLATEAU
35	736-0119	CLIQUEZ ICI	RONDELLE
36	736-0300	CLIQUEZ ICI	RONDELLE
37	736-04097A	CLIQUEZ ICI	RONDELLE:PLATE:11.65x28.75x3mm
38	736-0700		RONDELLE A8.4 DIN 125
39	736-3020		RONDELLE
41	738-0373	CLIQUEZ ICI	VIS A EPAULE .496x1.525:3/8-16
42	738-0476	CLIQUEZ ICI	VIS A EPAULE .625x3.50:7/16-14
43	ZUR ZEIT NICHT LIEFERBAR		ROULEMENT À BRIDE.630IDx.693ODx.875
44	747-04781A	CLIQUEZ ICI	TIGE DE FREIN
45	747-04782B	CLIQUEZ ICI	TIGE DE FREIN
46	747-04840A	CLIQUEZ ICI	GUIDE COURROIE
47	748-0234	CLIQUEZ ICI	RONDELLE EPAULEE
48	750-05381		ENTRETOISE
49	754-04175	CLIQUEZ ICI	COURROIE DE COUPE 92 CM
50	756-04050	CLIQUEZ ICI	POULIE DE COURR. TR. Ò 6.0"DIA

NHP Motoculture
Cultivez votre univers

Levage du plateau de coupe

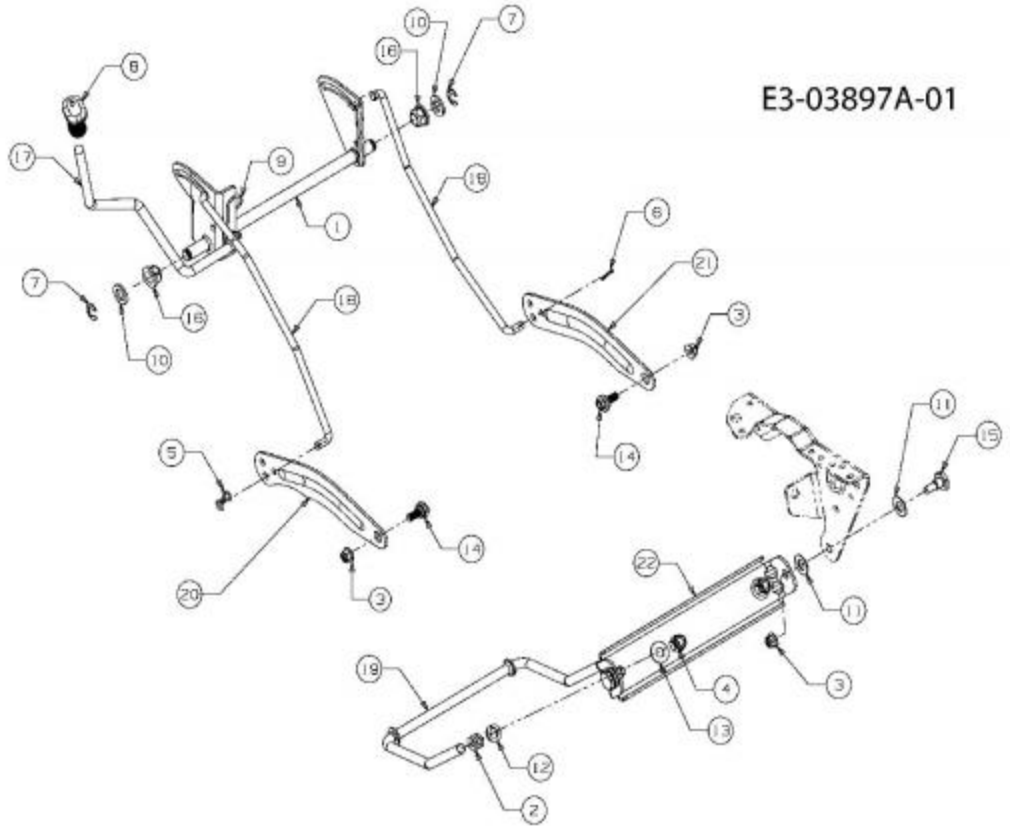

Repère	Référence		Désignation
2	712-0206	CLIQUEZ ICI	ECROU HEX. 1/2-13:GR.5
3	712-04065	CLIQUEZ ICI	ECROU HEXAGONAL
4	712-3083		ECROU HEX. 1/2-13:GRB:NYLON
5	714-05005	CLIQUEZ ICI	GOUPILLE
6	714-0470	CLIQUEZ ICI	EPINGLE EX AF-43010
7	716-0106A	CLIQUEZ ICI	CIRCLIPS
8	720-0311		POIGNÜE LEVIER COUPE : 1/2
9	732-04225	CLIQUEZ ICI	RESSORT
10	736-0366		RONDELLE 5/8 ID X 1.0 OD
11	736-0414	CLIQUEZ ICI	RONDELLE TÜFLON
12	736-0921		RONDELLE GROWER
13	736-3084	CLIQUEZ ICI	RONDELLE
14	738-04130A		VIS EPAULEE
15	738-0507B	CLIQUEZ ICI	VIS
16	741-0225	CLIQUEZ ICI	BAGUE HEXAGONALE TEFLON 6 PANS
17	DIESES PRODUKT WIRD MIR LEIDER NICHT MEHR ANGEBOTEN		LEVIER DE DEBLOCAGE:DECK:LT5:A/C/F/G
18	747-04842		TRINGLE DE RELEVAGE
19	747-1324		TRINGLE
22	783-0720C637		SUPPORT DE RELEVAGE

NHP Motoculture
Cultivez votre univers

Commande d'embrayage du plateau de coupe

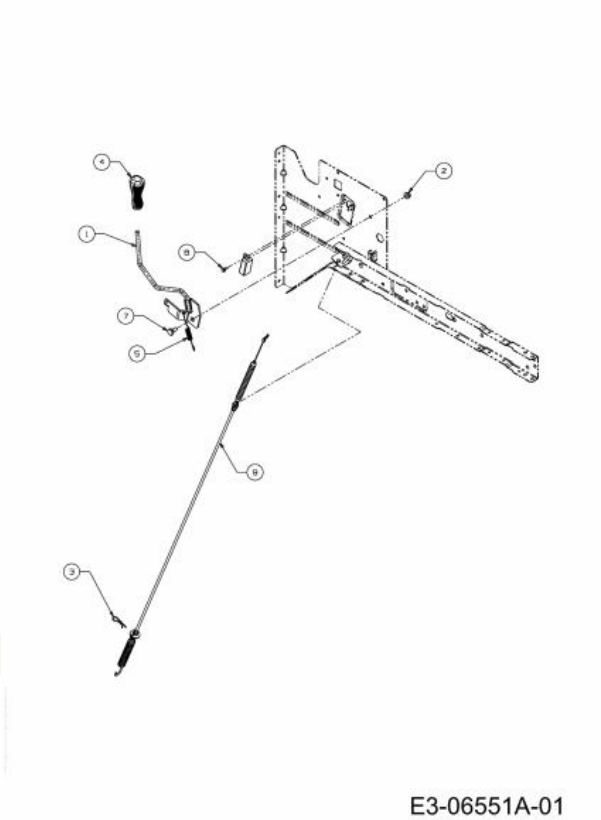

Repère	Référence		Désignation
1	647-04239	CLIQUEZ ICI	LEVIER ENCLENCHEMENT
2	712-04063	CLIQUEZ ICI	ECROU HEX. AVEC FLANC
3	714-0145	CLIQUEZ ICI	GOUPILLE
4	720-04049A	CLIQUEZ ICI	POIGNEE PLASTIQUE
5	732-04276A	CLIQUEZ ICI	RESSORT
7	738-0140		VIS A EP.:.435 x.178-5/16 x.56
8	738-04237A		AXE EPAULE

NHP Motoculture
Cultivez votre univers

Couteau

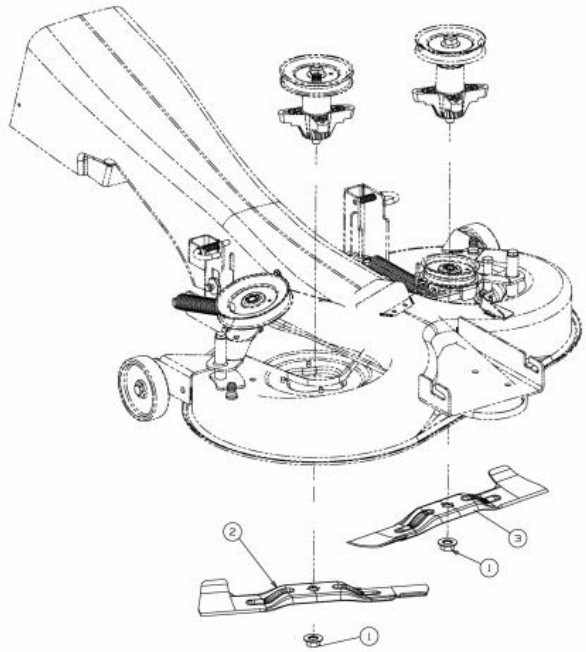

E3-03433A-01

Repère	Référence		Désignation
1	712-05134	CLIQUEZ ICI	ECROU
2	742-04020A	CLIQUEZ ICI	LAME ¡ DROITE 18.40 LG
3	742-04021A	CLIQUEZ ICI	LAME ¡ GAUCHE 18.40 LG

NHP Motoculture
Cultivez votre univers

Axe de couteau 618-0324C

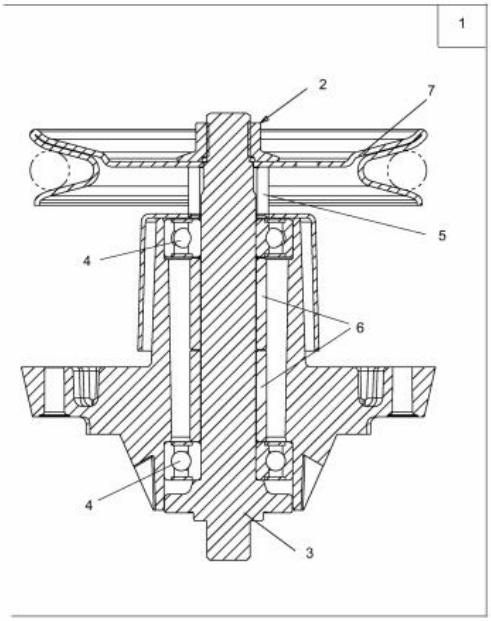

E3-01665B-01

Repère	Référence		Désignation
2	712-05134	CLIQUEZ ICI	ECROU
3	738-1010A	CLIQUEZ ICI	AXE DE PALIER 5.75 LG
4	741-0919B	CLIQUEZ ICI	ROULEMENT DE PALIER DE LAME
5	748-0433	CLIQUEZ ICI	DOUILLE .820 x 1.150 x .730 LG
6	750-1000	CLIQUEZ ICI	ENTRETOISE:.80x1.10x1.330
7	756-1188	CLIQUEZ ICI	POULIE DE COURROIE TRAPEZ.

NHP Motoculture
Cultivez votre univers

Messerspindel 618-0409B

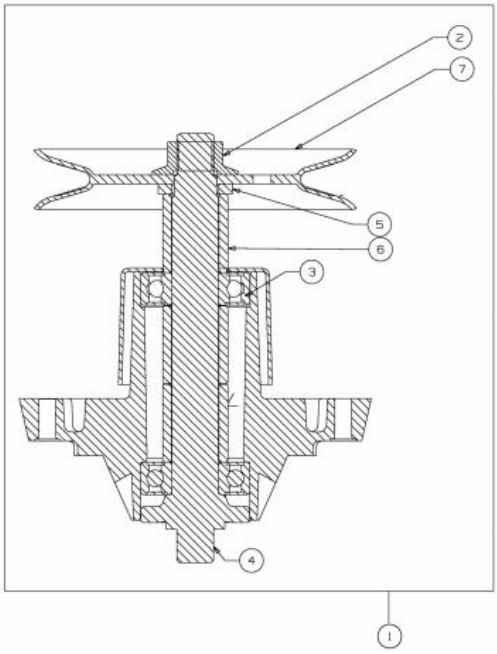

E3-07448A-01

Repère	Référence		Désignation
2	712-05134	CLIQUEZ ICI	ECROU
3	741-0919B	CLIQUEZ ICI	ROULEMENT DE PALIER DE LAME
4	738-1128	CLIQUEZ ICI	AXE DE PALIER DE LAMES:6.58"
5	748-0160A	CLIQUEZ ICI	RONDELLE
6	750-1000	CLIQUEZ ICI	ENTRETOISE:.80x1.10x1.330
7	756-04216	CLIQUEZ ICI	POULIE DE PALIER DE LAME G

NHP Motoculture
Cultivez votre univers

Capot de style Y

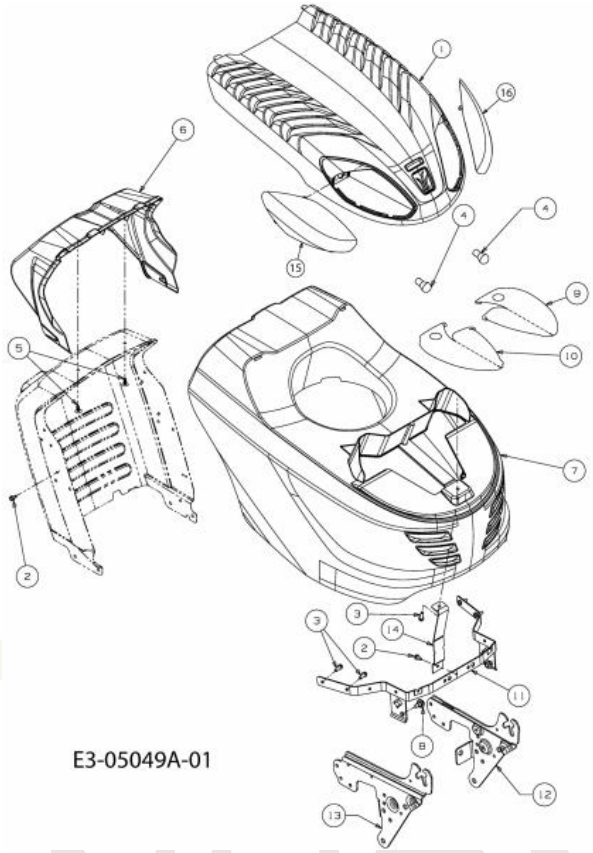

Repère	Référence		Désignation
2	710-0599	CLIQUEZ ICI	VIS A SIX PANS CREUX
3	710-0895		VIS A SIX PANS CREUX
4	725-0963		AMPOULE ELECTRIQUE
5	726-3046	CLIQUEZ ICI	CLIP DE FIXATION:.250 DIA
6	731-06470A		CONTOUR DE TABLEAU DE BORD
8	738-04091A	CLIQUEZ ICI	VIS EPAULEE
15	731-06539		OPTIQUE DROITE STYLE Y
16	731-06540		OPTIQUE GAUCHE STYLE Y

NHP Motoculture
Cultivez votre univers

Poulie de courroie moteur

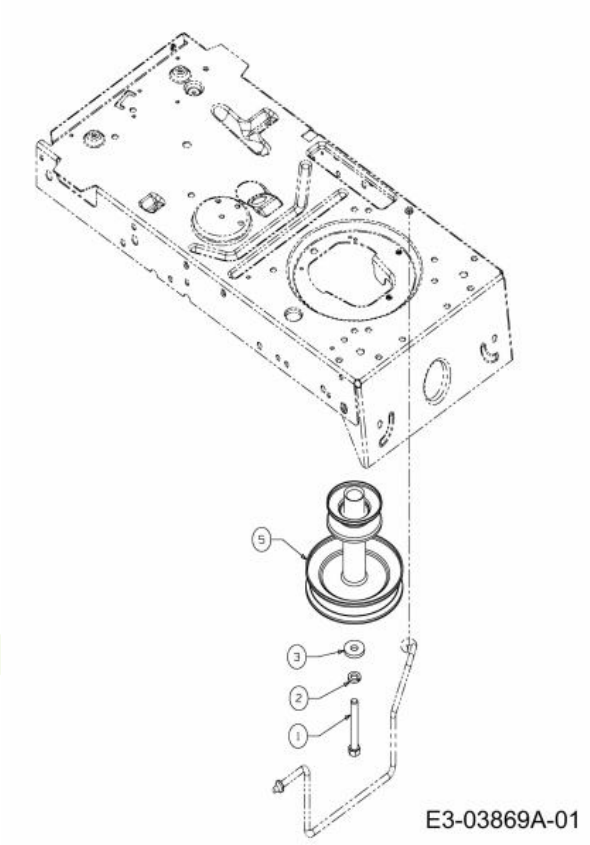

Repère	Référence		Désignation
1	710-04607		VIS POULIE MOTEUR
2	736-0171	CLIQUEZ ICI	RONDELLE GROWER
3	736-0322	CLIQUEZ ICI	RONDELLE .450 X 1.250 X .164
5	756-04310		POULIE MOTEUR

NHP Motoculture
Cultivez votre univers

Accessoires moteur

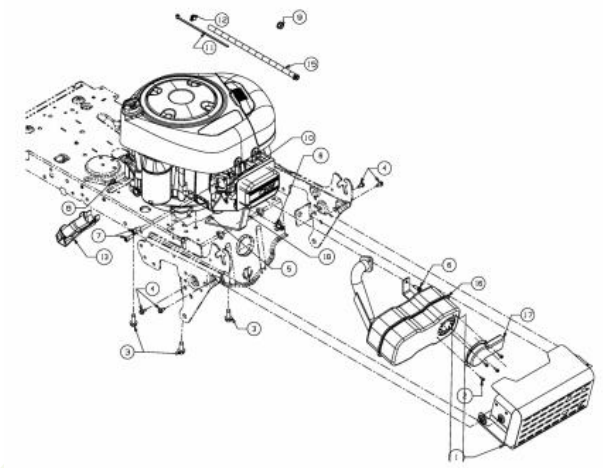

E3-04364D-01

Repère	Référence		Désignation
2	710-0227		VIS
3	710-04683C	CLIQUEZ ICI	VIS
4	710-0599	CLIQUEZ ICI	VIS A SIX PANS CREUX
5	710-0604A	CLIQUEZ ICI	VIS 5/16-18:0.625
6	710-0642	CLIQUEZ ICI	VIS1/4-20:0.750
7	710-1314A	CLIQUEZ ICI	VIS HEX. INT. 5/16-18:.75:GR8
8	712-0271	CLIQUEZ ICI	ECROU 1/4-20"+ DISQUE DENTE
9	712-3005		ECROU AVEC FLANC:3/8-16:GR5
10	BS-692236	CLIQUEZ ICI	JOINT D'ECHAPPEMENT
11	725-0157		COLLIER DE SERRAGE3/16X0.5X7.4
12	726-0205	CLIQUEZ ICI	COLLIER DE SERRAGE DE BOYAU
13	731-05628		GOUTIERE VIDANGE D HUILE
16	751-10536A		SILENCIEUX
17	751-11053B		DFL:MFLR:LONG EXHAUST

NHP Motoculture
Cultivez votre univers

Enjoliveurs de roue

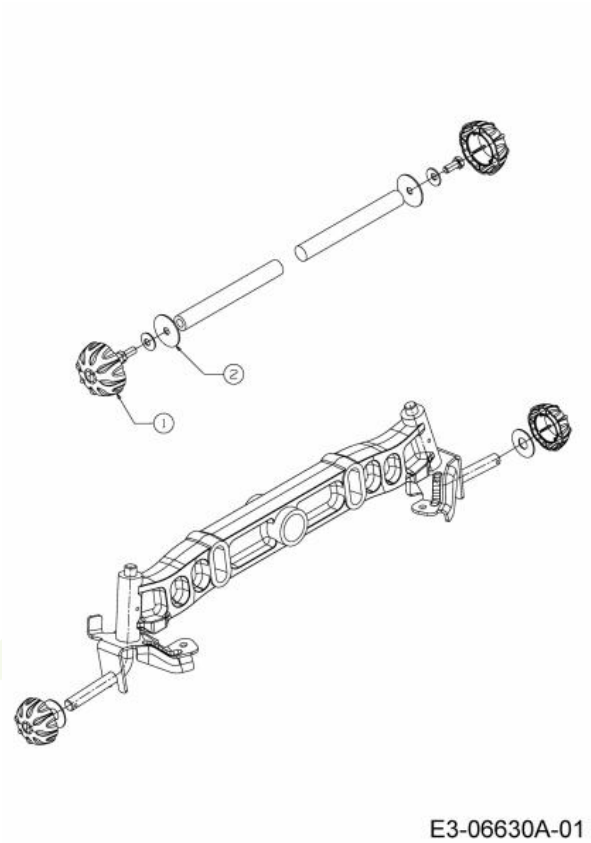

Repère	Référence		Désignation
1	731-2290B	CLIQUEZ ICI	CAPUCHON DE ROUE
2	736-0430		RONDELLE .350X.1.59X.062

NHP Motoculture
Cultivez votre univers

Roues arrière 18x9,5 jusqu'au 30 juin 2013

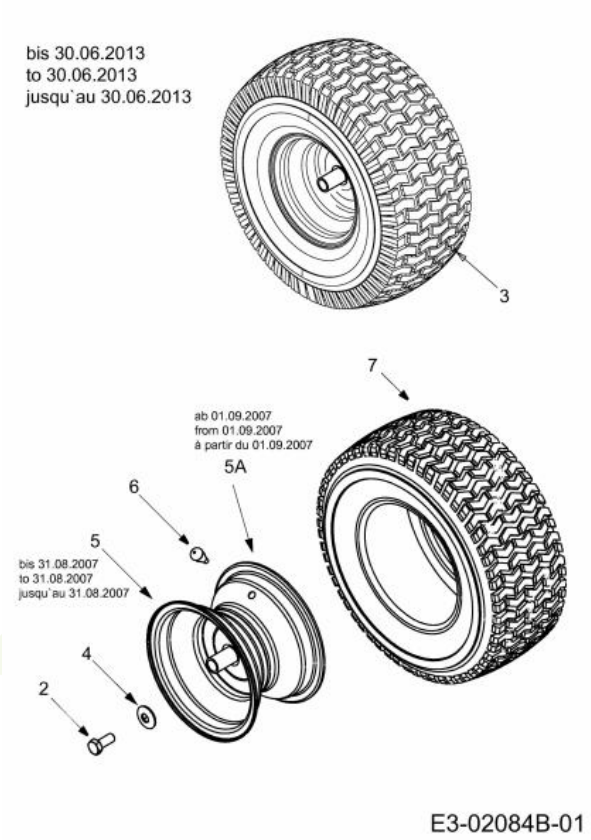

Repère	Référence		Désignation
2	710-0627	CLIQUEZ ICI	VIS HEX. 5/16-24:.750 GR5:LOCK
4	736-0242	CLIQUEZ ICI	RONDELLE CONIQUE.340X.872X.060
6	734-0255	CLIQUEZ ICI	VALVE:PNEU
7	734-1729		PNEU 18 X 9,50 - 8

NHP Motoculture
Cultivez votre univers

Roues avant 15x6

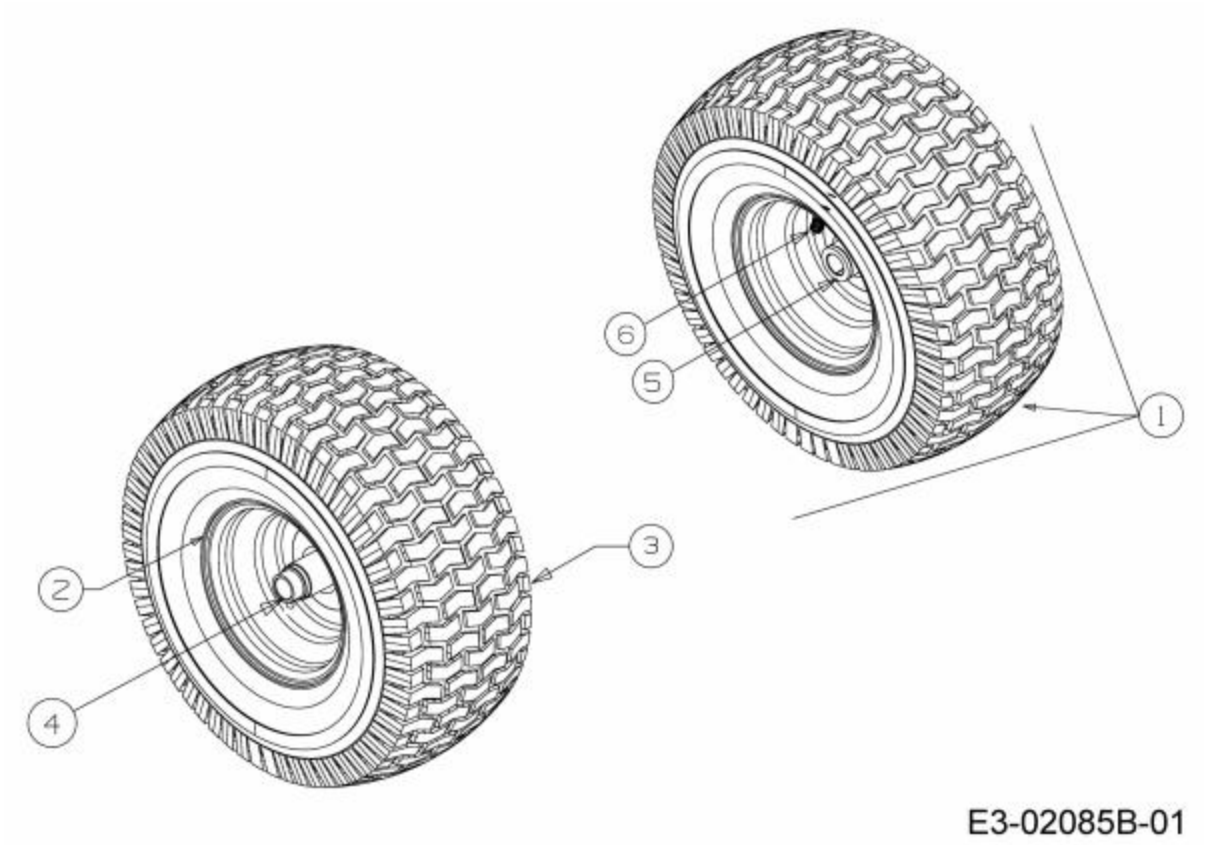

Repère	Référence		Désignation
3	734-1731	CLIQUEZ ICI	PNEU 15X600X6 DICO MULTI-TRAC
4	741-0990B	CLIQUEZ ICI	BAGUE DE ROUE AVEC GRAISSEUR
5	741-0516B	CLIQUEZ ICI	BAGUE DE ROUE .760x1.00x1.20
6	734-0255	CLIQUEZ ICI	VALVE:PNEU

NHPI Motoculture
Cultivez votre univers

Châssis

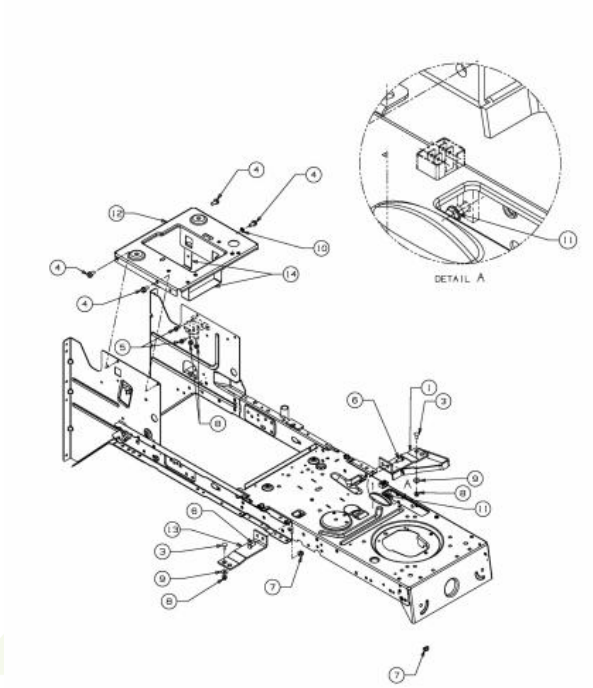

E3-04369B-01

Repère	Référence		Désignation
1	683-04195637		SUPPORT
2	683-04682C-S		CHASSIS
3	710-0134	CLIQUEZ ICI	VIS ¡ T¤TE PLATE
4	710-04484	CLIQUEZ ICI	VIS HEX. TT:5/16-18:.750:HXIND
5	710-0599	CLIQUEZ ICI	VIS A SIX PANS CREUX
6	710-3008		VIS 5/16-18:.75:GR5:STD
7	712-04063	CLIQUEZ ICI	ECROU HEX. AVEC FLANC
8	712-04064	CLIQUEZ ICI	ECROU HEXAGONAL
9	736-0173		RONDELLE 281DX 74ODX.063
10	736-0607		RONDELLE
11	738-04237A		AXE EPAULE
12	783-04548D-S		SUPPORT DE SIEGE
13	783-04637637		SUPPORT
14	783-04869A-S	CLIQUEZ ICI	SUPPORT BATTERIE

NHP Motoculture
Cultivez votre univers

Support de siège

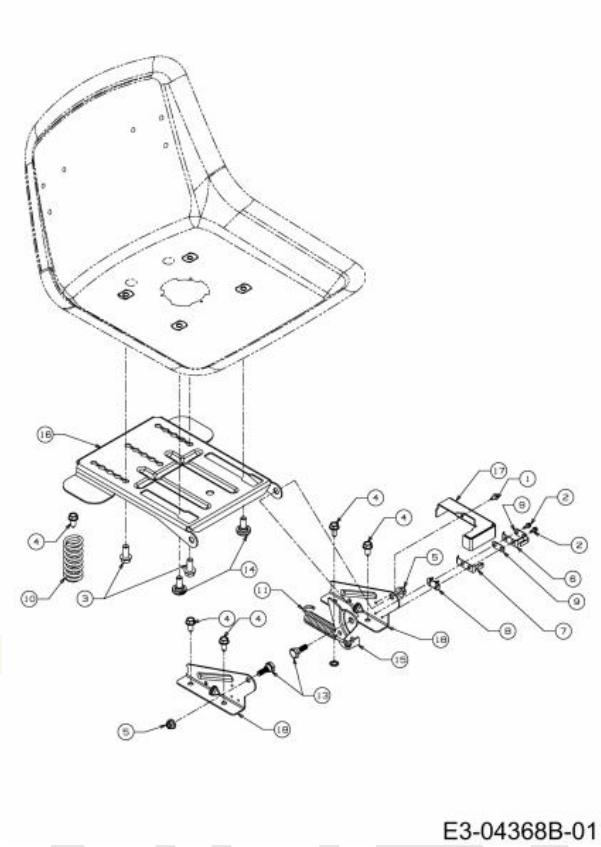

Repère	Référence		Désignation
1	710-0224		VIS PARK:#10-16:0.500:HXINDWSH
2	710-0227		VIS
3	710-04482	CLIQUEZ ICI	VIS:3/8-16:.875:GR5:STD
4	710-04484	CLIQUEZ ICI	VIS HEX. TT:5/16-18:.750:HXIND
5	712-04063	CLIQUEZ ICI	ECROU HEX. AVEC FLANC
6	725-1303		RESSORT DE SURETE SI£GE
7	725-1439		RESSORT SURETE DE SIEGE
8	726-0278		PLAQUE D'ISOLATION
9	726-0279		PLAQUE D'ISOLATION
10	732-04035	CLIQUEZ ICI	RESSORT DE SIEGE
11	732-04309		RESSORT
12	736-0607		RONDELLE
13	738-0296		AXE EPAULE
14	738-04012C		AXE EPAULE
15	783-0209D		SUPP. SI£GE

NHP Motoculture
Cultivez votre univers

Support de siège

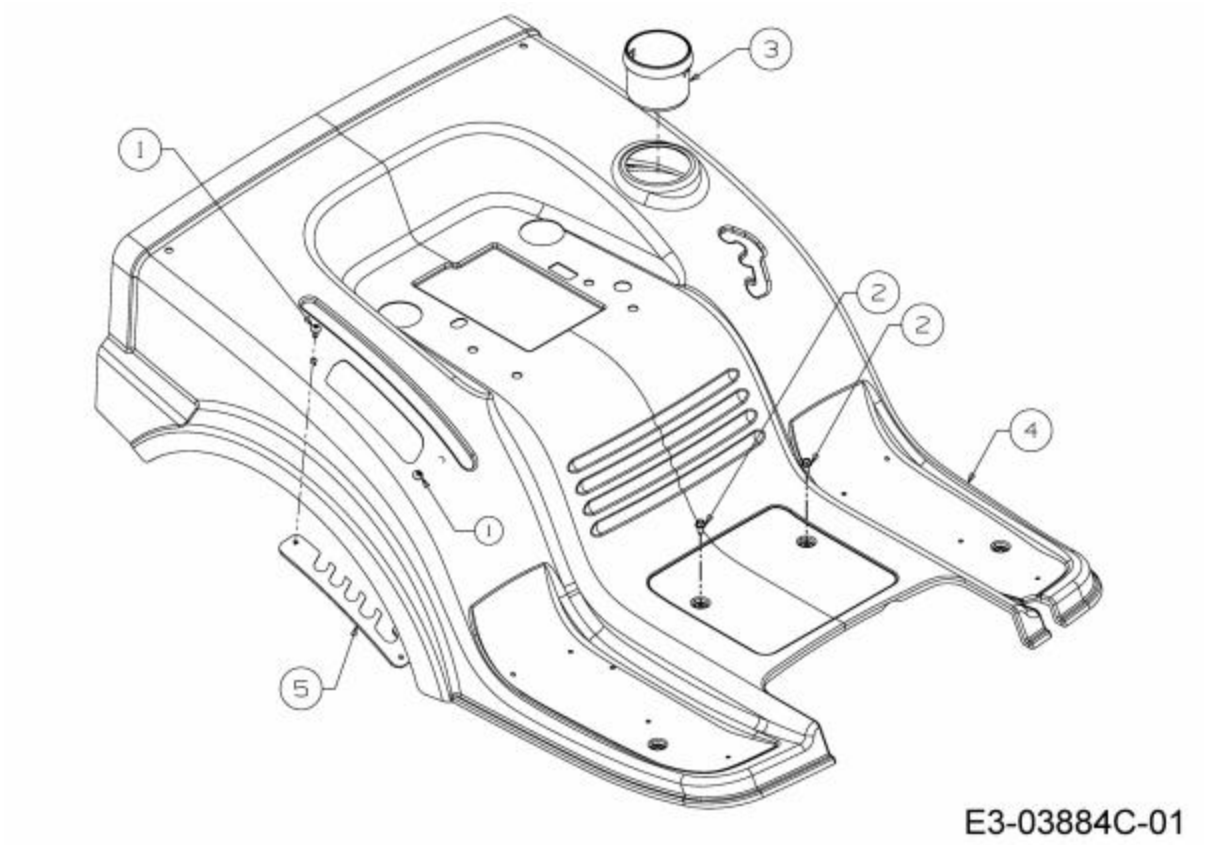

Repère	Référence		Désignation
1	710-05070A		VIS
2	710-0599	CLIQUEZ ICI	VIS A SIX PANS CREUX
3	731-04591A	CLIQUEZ ICI	PORTE GOBELET
4	783-05744691		JUPE NOIRE
5	783-05875A		SELECTEUR HAUTEUR DE COUPE

NHP Motoculture
Cultivez votre univers

Revêtement de marchepied

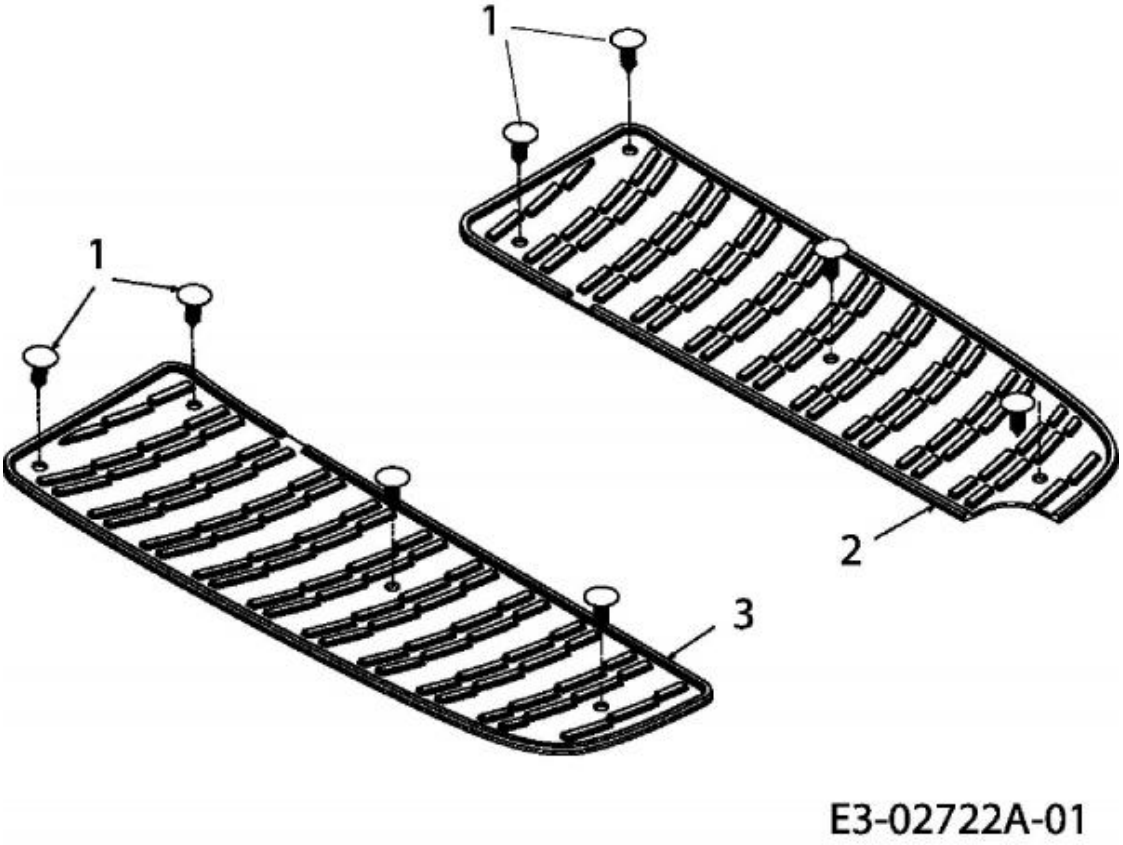

Repère	Référence		Désignation
1	726-3046	CLIQUEZ ICI	CLIP DE FIXATION:.250 DIA
2	735-04047		MARCHE PIED GAUCHE
3	735-04048		MARCHE PIED DROITE

NHP Motoculture
Cultivez votre univers

Essieu avant

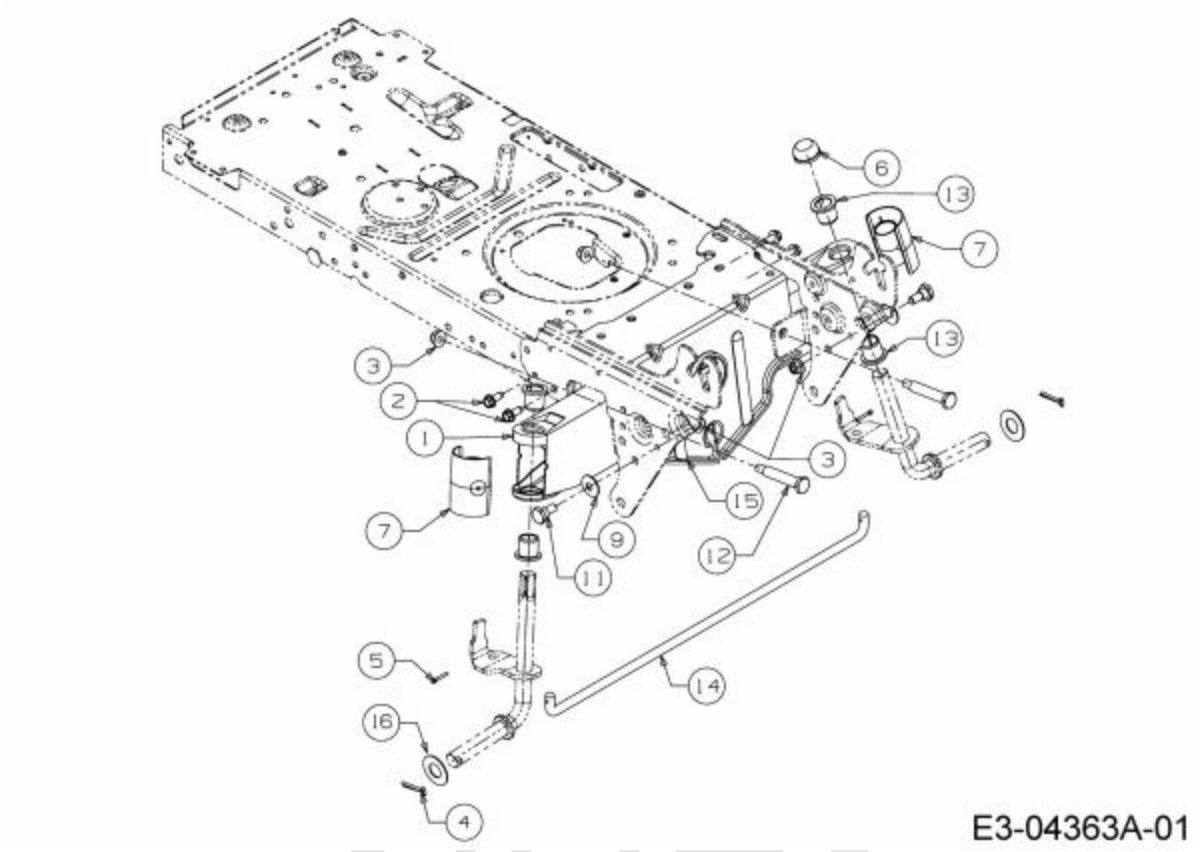

Repère	Référence		Désignation
1	683-0128B637	CLIQUEZ ICI	ESSIEU AVANT
2	710-1260A	CLIQUEZ ICI	VIS TT:5/16-18:.750
3	712-04065	CLIQUEZ ICI	ECROU HEXAGONAL
4	714-04039	CLIQUEZ ICI	EPINGLE
5	714-0474	CLIQUEZ ICI	GOUPILLE
6	726-0341	CLIQUEZ ICI	CAPUCHON CLIPS
7	731-1291A	CLIQUEZ ICI	CARTER PLASTIQUE
8	736-0316	CLIQUEZ ICI	RONDELLE 1.78XA1.59"
8	736-0316	CLIQUEZ ICI	RONDELLE 1.78XA1.59"
9	736-0331	CLIQUEZ ICI	RONDELLE CONIQUE
11	738-0143	CLIQUEZ ICI	VIS EPAULEE
12	738-04128		VIS A EPAULE .500x2.38:3/8-16
13	741-0660A	CLIQUEZ ICI	BAGUE ESSIEU DE ROUE
14	747-04299A	CLIQUEZ ICI	TRINGLE DE DIRECTION
15	783-05326B-S		SUPPORT AVANT

NHP Motoculture
Cultivez votre univers

Buse de lave-glace

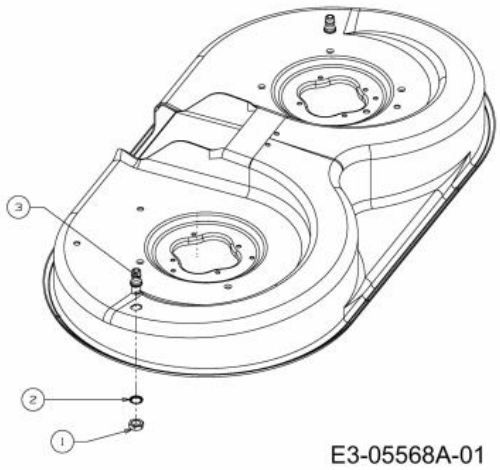

Repère	Référence		Désignation
1	712-0641	CLIQUEZ ICI	ECROU HEX. M16-1.5 DIN 936
2	736-0760	CLIQUEZ ICI	RONDELLE 17X23.8X1.95
3	737-04003D	CLIQUEZ ICI	BUSE NETTOYAGE PLATEAU

NHP Motoculture
Cultivez votre univers

Serrure de contact

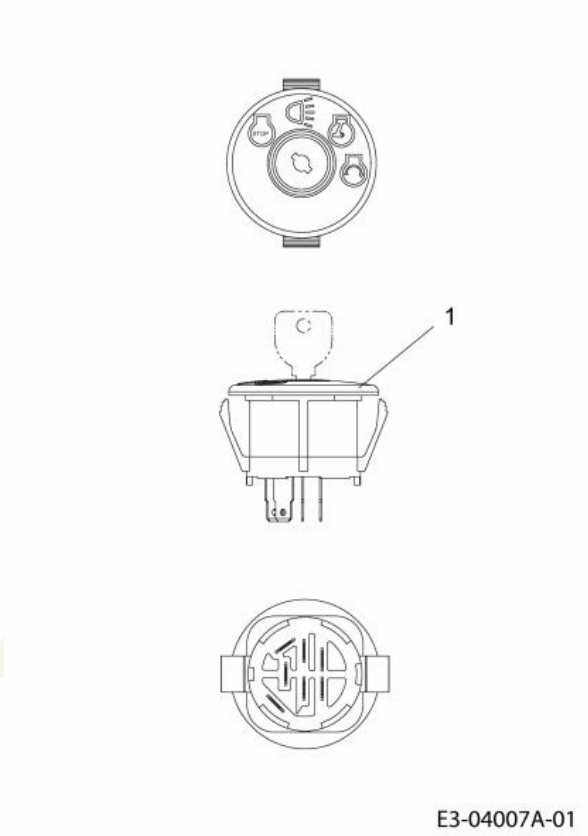

Repère	Référence		Désignation
1	725-1741	CLIQUEZ ICI	CONTACTEUR A CLE

NHP Motoculture
Cultivez votre univers