# ÉCLATÉ PIÈCES - YARD-MAN

**Type de matériel :** TRACTEUR DE PELOUSE

**Modèle :** TC 4130

**N° de production :** 13AA473C643

**Année :** 2000

## Tableau de bord, siège, réservoir

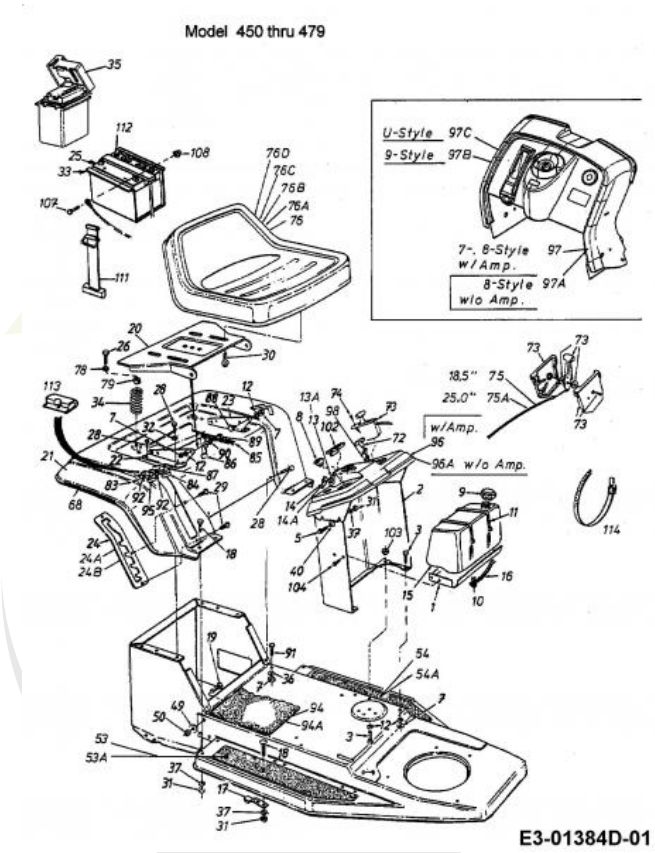


| Repère | Référence | | Désignation |
|---|---|---|---|
| 3 | 710-3025 | | VIS |
| 5 | 710-0751 | CLIQUEZ ICI | VIS HEX.: 1/4-20:.620:GR5:STD |
| 7 | 712-3010 | CLIQUEZ ICI | ECROU HEX. 5/16-18:GR5 |
| 8 | 725-0634 | CLIQUEZ ICI | COMMUTATEUR |
| 9 | 751-0603B | CLIQUEZ ICI | BOUCHON ESSENCE |
| 10 | 726-0205 | CLIQUEZ ICI | COLLIER DE SERRAGE DE BOYAU |
| 11 | 726-0230 | CLIQUEZ ICI | COLLIER |
| 12 | 736-0119 | CLIQUEZ ICI | RONDELLE |
| 13 | 725-0267B | CLIQUEZ ICI | CONTACTEUR A CLE 5 POLES |
| 13A | 725-1396A | | CONTACTEUR A CLE 6 FICHES |
| 14 | 925-0201 | CLIQUEZ ICI | CLE DE CONTACT |
| 14a | 925-0201 | CLIQUEZ ICI | CLE DE CONTACT |
| 15 | 751-0555D | | RESERVOIR D'ESSENCE: 1,36 |

Cultivez votre univers

| Repère | Référence | | Désignation |
|---|---|---|---|
| 16 | 751-10349-54 | CLIQUEZ ICI | TUYAU ESSENCE 54" |
| 18 | 710-0134 | CLIQUEZ ICI | VIS ¡ T¤TE PLATE |
| 24A | ZUR ZEIT NICHT LIEFERBAR | | PLAQUE DE HAUTEUR DE COUPE 6 FOIS |
| 25 | 5032-U3-0004 | | BATTERIE AZ104 AGM 12-24 |
| 26 | 710-0817 | | VIS HEXAGONALE |
| 28 | 710-0726 | CLIQUEZ ICI | VIS 5/16-12:0.750:HXINDWS |
| 29 | 710-1017 | CLIQUEZ ICI | VIS |
| 30 | 710-0773 | | VIS HEXAGONALE |
| 31 | 712-0287 | | ECROU HEXAGONAL 1/4-20:GR2 |
| 32 | 736-0607 | | RONDELLE |
| 33 | ZUR ZEIT NICHT LIEFERBAR | | BOÎTIER À BATTERIE |
| 34 | 732-0588 | | RESSORT DE PRESSION |
| 36 | 736-0242 | CLIQUEZ ICI | RONDELLE CONIQUE.340X.872X.060 |
| 37 | 736-0329 | | RONDELLE GROWER |
| 40 | 736-0270 | CLIQUEZ ICI | RONDELLE GROWER |
| 49 | 736-0217 | CLIQUEZ ICI | RONDELLE GROWER |
| 50 | 712-0241 | CLIQUEZ ICI | ECROU HEX.: 3/8-24:GR5 |
| 53 | 723-0474 | | BANDE ANTI-DERAPANTE DR |
| 54 | 723-0475 | | REVETEMT MARCHP. GAUCH SS tro |
| 72 | 746-0616A | CLIQUEZ ICI | CABLE STARTER 58.4CM |
| 73 | 931-0823A | CLIQUEZ ICI | MANETTE DE GAZ AUTOPORTÜES |
| 74 | 710-0779A | | VIS |
| 75 | DIESES PRODUKT WIRD MIR LEIDER NICHT MEHR ANGEBOTEN | | CÂBLE D'ACCÉLÉRATEUR B&S;/TEC L=46,5 CM 18,5" |
| 75A | ZUR ZEIT NICHT LIEFERBAR | | CÂBLE BOWDEN |
| 76A | 757-04107 | | SIEGE NOIR MOYEN |
| 78 | 736-0159 | CLIQUEZ ICI | RONDELLE .349 X 88X.06" |
| 83 | 710-0227 | | VIS |
| 84 | 725-1439 | | RESSORT SURETE DE SIEGE |
| 85 | 732-0581B | | RESSORT DE TRACTION |
| 86 | 17239D | | LEVIER: AJUSTAGE DE SI£GE |
| 87 | 726-0278 | | PLAQUE D'ISOLATION |
| 88 | 738-0155 | | VIS EPAULEE |
| 89 | 738-0296 | | AXE EPAULE |
| 90 | 736-0141 | | RONDELLE |
| 91 | 710-0604A | CLIQUEZ ICI | VIS 5/16-18:0.625 |
| 92 | 726-0279 | | PLAQUE D'ISOLATION |
| 95 | 725-1303 | | RESSORT DE SURETE SI£GE |
| 97 | ZUR ZEIT NICHT LIEFERBAR | | ARMATURENBRETT 8-STYLE 400 |
| 98 | 17782 | | RENFORT : CÂBLE DE STARTER |
| 102 | DIESES PRODUKT WIRD MIR LEIDER NICHT MEHR ANGEBOTEN | | AMPÈREMÈTRE CARRÉ |

NHP Motoculture
Cultivez votre univers

| Repère | Référence | | Désignation |
|---|---|---|---|
| 103 | 712-3007 | | ECROU HEX. 5/16-18 GR5 |
| 107 | 710-3015 | CLIQUEZ ICI | VIS:1/4-20:.75:GR5:STD |
| 108 | 712-0271 | CLIQUEZ ICI | ECROU 1/4-20"+ DISQUE DENTE |
| 111 | 723-0444 | | CEINTURE DE SECURITE BATTERIE |
| 114 | 725-0157 | | COLLIER DE SERRAGE3/16X0.5X7.4 |

NHP Motoculture
Cultivez votre univers

# Entraînement de déplacement, poulie de courroie moteur, pédale, roues arrière

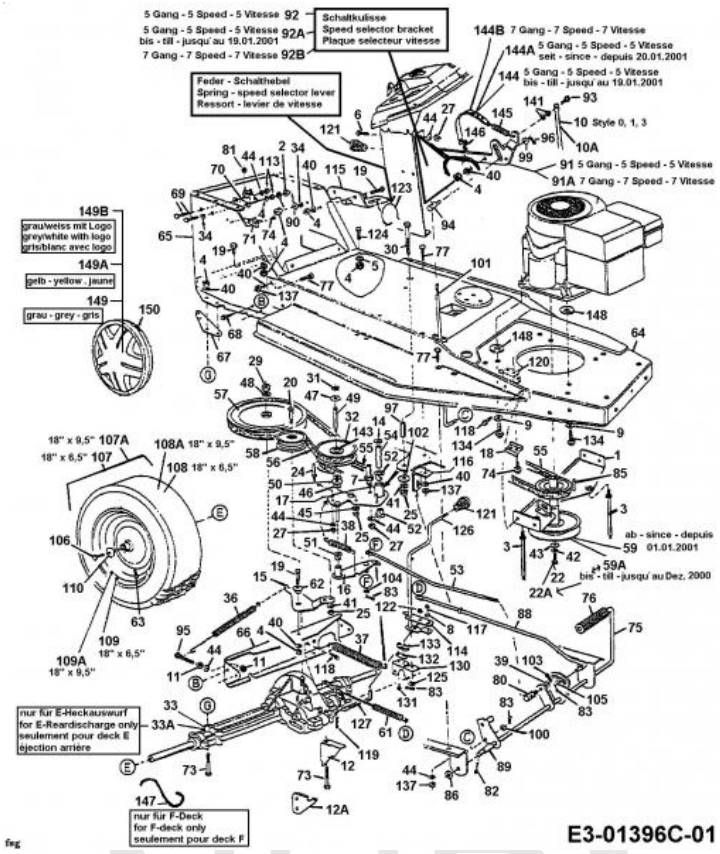


| Repère | Référence | | Désignation |
|---|---|---|---|
| 2 | 712-0291 | | ECROU EX AF-43013 |
| 3 | 711-1239 | CLIQUEZ ICI | GUIDE COURROIE |
| 5 | 736-0242 | CLIQUEZ ICI | RONDELLE CONIQUE.340X.872X.060 |
| 5 | 736-0242 | CLIQUEZ ICI | RONDELLE CONIQUE.340X.872X.060 |
| 6 | 710-0286 | | VIS |
| 7 | 711-1000 | CLIQUEZ ICI | GUIDE COURROIE 25 X 3.0 |
| 8 | 736-0270 | CLIQUEZ ICI | RONDELLE GROWER |
| 9 | 736-3072 | CLIQUEZ ICI | RONDELLE .38 x.93 x.110:HT |
| 11 | 712-0138 | | ECROU HEX. 1/4-28" |
| 12a | 783-0138637 | | SUPPORT DE RESSORT |
| 14 | 736-0247 | | RONDELLE 40 X 1.25X .157" |
| 18 | 17962 | CLIQUEZ ICI | PLAQUE DE SUPP. P. COMMUTATEUR |
| 19 | 710-3008 | | VIS 5/16-18:.75:GR5:STD |
| 20 | 710-0151 | | VIS HEXAGONALE |
| 22 | 710-1002 | CLIQUEZ ICI | VIS |
| 22A | 710-0757 | CLIQUEZ ICI | VIS |
| 24 | 711-1000 | CLIQUEZ ICI | GUIDE COURROIE 25 X 3.0 |
| 25 | 712-0241 | CLIQUEZ ICI | ECROU HEX.: 3/8-24:GR5 |
| 27 | 712-3006 | CLIQUEZ ICI | ECROU HEXAGONAL |
| 29 | 712-3035 | | ECROU HEXAGONAL |

NHP Motoculture
Cultivez votre univers

| Repère | Référence | | Désignation |
|---|---|---|---|
| 31 | 716-0114 | CLIQUEZ ICI | CIRCLIPS |
| 32 | 717-0800A | CLIQUEZ ICI | POULIE VARIATEUR DE VITESSE |
| 33 | DIESES PRODUKT WIRD MIR LEIDER NICHT MEHR ANGEBOTEN | | TRANSMISSION CPL. |
| 33A | 618-0556A | | BOITE DE VITESSE COMPLETE |
| 34 | 736-0607 | | RONDELLE |
| 36 | 732-0384 | CLIQUEZ ICI | RESSORT DE TRACTION |
| 37 | 732-0459C | CLIQUEZ ICI | RESSORT |
| 38 | 732-0568 | CLIQUEZ ICI | RESSORT DE TRACTION |
| 39 | 736-0117 | | RONDELLE 3/8X.620X.033 |
| 40 | 736-0119 | CLIQUEZ ICI | RONDELLE |
| 41 | 736-0169 | CLIQUEZ ICI | BAGUE ÜLASTIQUE |
| 42 | 736-0171 | CLIQUEZ ICI | RONDELLE GROWER |
| 43 | 736-0322 | CLIQUEZ ICI | RONDELLE .450 X 1.250 X .164 |
| 44 | 736-0329 | | RONDELLE GROWER |
| 45 | 736-0331 | CLIQUEZ ICI | RONDELLE CONIQUE |
| 46 | 736-0355 | CLIQUEZ ICI | RONDELLE |
| 47 | 736-0414 | CLIQUEZ ICI | RONDELLE TÜFLON |
| 48 | 736-0427 | | RONDELLE |
| 49 | 738-0569 | CLIQUEZ ICI | AXE DE VARIATEUR |
| 51 | ZUR ZEIT NICHT LIEFERBAR | | DOUILLE DE PALIER À BRIDE |
| 52 | 741-0495 | CLIQUEZ ICI | BAGUE |
| 54 | 750-0703 | | ENTRETOISE 375IDX.625ODx1.54 |
| 54 | 750-0703 | | ENTRETOISE 375IDX.625ODx1.54 |
| 55 | 754-0280A | CLIQUEZ ICI | COURROIE MOTEUR/VARIATEUR |
| 56 | 754-0281 | CLIQUEZ ICI | COURROIE VARIATEUR/BOITE |
| 58 | 756-0643A | CLIQUEZ ICI | GALET TENDEUR |
| 59 | 756-1182A | CLIQUEZ ICI | POULIE DOUBLE MOTEUR |
| 59A | ZUR ZEIT NICHT LIEFERBAR | | POULIE COURROIE trapézoïdale 5,56 X 3,56 |
| 61 | 732-0413 | CLIQUEZ ICI | RESSORT DE TRACTION |
| 62 | 748-0234 | CLIQUEZ ICI | RONDELLE EPAULEE |
| 63 | 734-0255 | CLIQUEZ ICI | VALVE:PNEU |
| 64 | 17588G637 | | CHASSIS A L'AVANT: 400 SERIE |
| 68 | 710-0726 | CLIQUEZ ICI | VIS 5/16-12:0.750:HXINDWS |
| 69 | 710-0751 | CLIQUEZ ICI | VIS HEX.: 1/4-20:.620:GR5:STD |
| 70 | 725-1426A | CLIQUEZ ICI | RELAIS DE DEMARRAGE |
| 72 | 736-0222 | | RONDELLE |
| 73 | 710-0176 | | VIS HEX.:5/16-18:2.75:GR5:STD |
| 74 | 710-0351 | CLIQUEZ ICI | VIS |

NHP Motoculture
Cultivez votre univers

| Repère | Référence | | Désignation |
|---|---|---|---|
| 76 | 735-0239A | CLIQUEZ ICI | PAD:FOOT:4.0 LONG |
| 77 | 710-1012 | CLIQUEZ ICI | VIS COTELEE: 5/16-24 x.87"LG |
| 80 | 711-0198 | | FUSEAU D'ÜCROU |
| 81 | 712-0271 | CLIQUEZ ICI | ECROU 1/4-20"+ DISQUE DENTE |
| 82 | 714-0470 | CLIQUEZ ICI | EPINGLE EX AF-43010 |
| 83 | 714-0507 | CLIQUEZ ICI | GOUPILLE FENDUE 3/32 X .750 |
| 85 | 714-0114 | CLIQUEZ ICI | CLAVETTE |
| 86 | 736-0256 | | RONDELLE .635ID X 930 OD X.03 |
| 88 | 747-0593 | | TIGE DE FREIN |
| 91A | 783-1153 | | LEVIER |
| 92 | 783-0993-Z | | PLAQUE D ¨ARRET |
| 92B | 783-0993-Z | | PLAQUE D ¨ARRET |
| 93 | 738-0138A | CLIQUEZ ICI | VIS EPAULEE |
| 94 | 711-0677 | | FUSEAU D'ÜCROU - EX 711-0611 |
| 96 | 714-0104 | CLIQUEZ ICI | GOUPILLE |
| 99 | 736-0264 | | RONDELLE: .330 x.630 x.0635 |
| 100 | 736-0463 | | RONDELLE |
| 102 | 736-0133 | | RONDELLE .411X1.25X1.00 |
| 103 | 714-0115 | CLIQUEZ ICI | GOUPILLE FENDUE 1/8 x 1.0 |
| 104 | 736-0275 | | RONDELLE |
| 105 | 736-0278 | | RONDELLE |
| 106 | 710-0627 | CLIQUEZ ICI | VIS HEX. 5/16-24:.750 GR5:LOCK |
| 107 | 734-0592-G | | ROUE CPL. 18X6.5 |
| 107A | 634-04641-OG | | WHEEL CPL. 18X9.5-8 SQ SH |
| 108 | 734-0294 | | PNEU 18*650 *8 |
| 108A | 734-1729 | | PNEU 18 X 9,50 - 8 |
| 109 | 634-04174662 | | JANTE ARRIERE GRISE |
| 109A | 634-04369662 | | JANTE ARRIERE GRISE |
| 113 | 712-0298 | | ECROU HEXAGONAL AF-43015 |
| 115 | 783-1016B | | SUPPORT INVERSEUR |
| 117 | 710-3013 | | VIS HEXAGONALE |
| 118 | 710-0599 | CLIQUEZ ICI | VIS A SIX PANS CREUX |
| 119 | 714-0149B | | GOUPILLE FENDUE 1/2" |
| 120 | 725-1657A | CLIQUEZ ICI | SECURITE D'EMBRAYAGE |
| 121 | 720-0232 | CLIQUEZ ICI | BOUTON DE LEVIER MANUEL |
| 122 | 726-0106 | | COUVERCLE 1/4 " |
| 123 | 732-0525 | CLIQUEZ ICI | RESSORT DE RAPPEL LEVIER |
| 124 | 710-0650 | | VIS HEX.:TT:5/16-18:0.875 |
| 125 | 736-0226 | | RONDELLE |
| 127 | ZUR ZEIT NICHT LIEFERBAR | | LEVIER DE RACCORDEMENT |
| 130 | 718-0238 | | SUPPORT |

NHP Motoculture
Cultivez votre univers

| Repère | Référence | | Désignation |
|---|---|---|---|
| 131 | 710-0227 | | VIS |
| 132 | 726-0320 | CLIQUEZ ICI | PLAQUE D'ISOLATION |
| 133 | 725-1644 | CLIQUEZ ICI | INTERRUPTEUR DE SÜCURITÜ |
| 134 | 710-0502A | CLIQUEZ ICI | VIS HEX. 3/8-16:1.250 LG. |
| 135 | 710-0672 | | VIS HEX. 5/16-24:1.25:GR5:STD |
| 137 | 712-3057 | CLIQUEZ ICI | ECROU HEXAGONAL |
| 141 | 736-0141 | | RONDELLE |
| 143 | 741-0404 | CLIQUEZ ICI | ROULEMENT A AIGUILLE VARIATEUR |
| 144A | DIESES PRODUKT WIRD MIR LEIDER NICHT MEHR ANGEBOTEN | | ANZEIGEBAND 5 GANG |
| 145 | 732-0691 | CLIQUEZ ICI | RESSORT |
| 146 | 747-0816 | | CROCHET IND VIS |
| 147 | 732-0722A | CLIQUEZ ICI | CROCHET DE RESSORT |
| 148 | 736-0702 | | RONDELLE |
| 149 | 734-1615A | | ENJOLIVEUR 8" GRIS |
| 149A | 734-1788A | | ENJOLIVEUR 8" JAUNE VIF |
| 150 | 727-0425A | | CLIP ENJOLIVEUR |

NHP Motoculture
Cultivez votre univers

## Limiteur de gaz

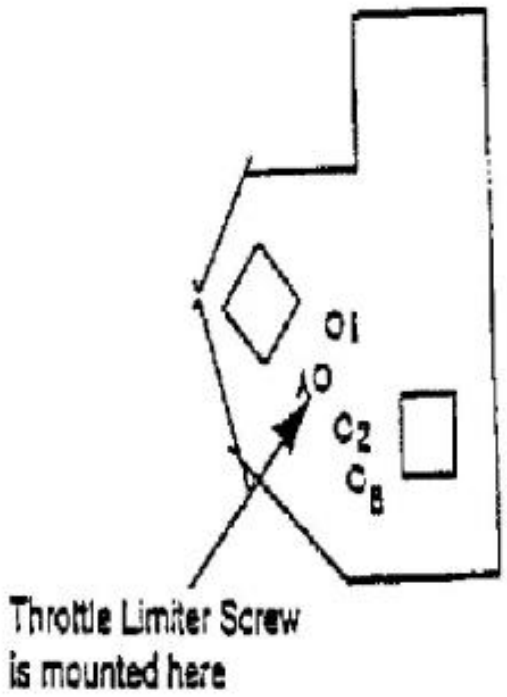


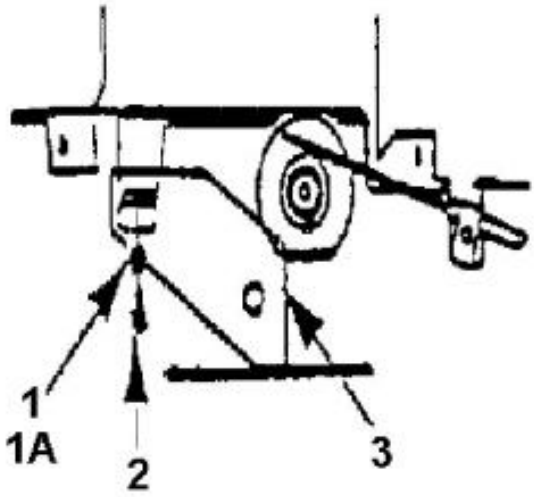


fsg

| Repère | Référence | Désignation |
|---|---|---|
| 1 | 736-0400 | RONDELLE PLATE .194x.62x.063 |
| 2 | 710-0899A | VIS HEXAGONALE |

NHP Motoculture
Cultivez votre univers

# Getriebe 618-0166D

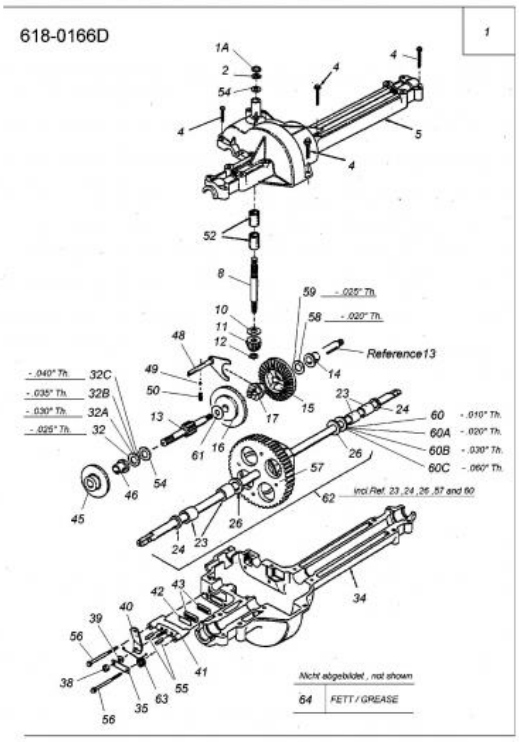


E3-01304B-01

| Repère | Référence | | Désignation |
|---|---|---|---|
| 1 | DIESES PRODUKT WIRD MIR LEIDER NICHT MEHR ANGEBOTEN | | TRANSMISSION CPL. |
| 1A | 732-0614 | CLIQUEZ ICI | CIRCLIPS |
| 2 | 716-0231 | CLIQUEZ ICI | CIRCLIPS |
| 4 | 710-1325 | CLIQUEZ ICI | VIS HEXAGONALE |
| 5 | ZUR ZEIT NICHT LIEFERBAR | | DEMI LOGEMENT |
| 8 | 711-1109 | | ARBRE D'ADMISSION |
| 10 | 736-0335 | CLIQUEZ ICI | RONDELLE 1 5/8XA1.25"X.06 |
| 11 | 717-1464 | | PIGNON CONIQUE 14 DENTS |
| 12 | 716-0108 | CLIQUEZ ICI | CIRCLIPS 7/16" |
| 14 | 741-0336 | CLIQUEZ ICI | BAGUE |
| 15 | 717-1362 | | PIGNON CONIQUE 42 DENTS PT US |
| 16 | ZUR ZEIT NICHT LIEFERBAR | | ENGRENAGE CONIQUE 42 T., GR.DRILL 17,7 D |
| 17 | 718-0228 | CLIQUEZ ICI | CRABOT |
| 23 | 741-05060 | | BRG:SLEEVE:.75 x 1.00 x 1.00 |
| 24 | 721-0338 | CLIQUEZ ICI | JOINT |
| 26 | 736-0445 | | RONDELLE |
| 26 | 736-0445 | | RONDELLE |
| 32 | 736-0495 | | RONDELLE |
| 32 | 736-0495 | | RONDELLE |
| 32A | 736-0773 | CLIQUEZ ICI | RONDELLE |
| 32B | 736-0494 | | RONDELLE |

NHP Motoculture
Cultivez votre univers

| Repère | Référence | | Désignation |
|---|---|---|---|
| 32C | 736-0337 | CLIQUEZ ICI | RONDELLE 5/8 IDX1.0 ODX.040 |
| 34 | 719-0313B | | MOITIÜ INFÜRIEURE DE CARTER |
| 35 | 718-0150 | CLIQUEZ ICI | LANG. DE SUPP.: ANTI ROTATION |
| 38 | 712-0273 | | ECROU HEXAGONAL 5/16-24" |
| 39 | 736-0371 | | RONDELLE 1.344XA .875" |
| 40 | 717-0772B | | LEVIER DE FREIN |
| 41 | 761-0198B | | APPUI DE FREIN |
| 42 | 717-0682 | CLIQUEZ ICI | INSERT DE FREIN |
| 43 | 717-0678 | CLIQUEZ ICI | PLAQUETTE DE FREIN |
| 45 | 761-0202 | CLIQUEZ ICI | DISQUE DE FREIN |
| 46 | 741-0337 | CLIQUEZ ICI | BAGUE |
| 48 | 732-05125 | | RESSORT |
| 49 | 741-0862 | CLIQUEZ ICI | BILLE |
| 50 | 732-0863 | CLIQUEZ ICI | RESSORT ¡ PRESSION 225X.50" |
| 52 | 741-0335 | CLIQUEZ ICI | ROULEMENT 1,5/8X1/2" LG |
| 54 | 736-0349 | CLIQUEZ ICI | RONDELLE 5/8 IDX10 OD X .020 |
| 54 | 736-0349 | CLIQUEZ ICI | RONDELLE 5/8 IDX10 OD X .020 |
| 55 | 741-0343 | | GOUJON DE PRESSION 5/16" |
| 56 | 710-1206 | CLIQUEZ ICI | VIS HEX. TT:1/4-20:2.375 |
| 60 | ZUR ZEIT NICHT LIEFERBAR | | RONDELLE DE RACCORD:.755X1.505X0.01:HD |
| 60A | ZUR ZEIT NICHT LIEFERBAR | | RONDELLE DE RACCORD:.755X1.505X.022:HD |
| 60B | 736-0351 | | RONDELLE .75x1.50" |
| 61 | 736-0519 | | RONDELLE |
| 62 | DIESES PRODUKT WIRD MIR LEIDER NICHT MEHR ANGEBOTEN | | DIFFÉRENTIEL COMPLET |
| 63 | 732-0743 | CLIQUEZ ICI | RESSORT |
| 64 | 6021-U1-1073 | CLIQUEZ ICI | GRAISSE (400G) |

NHP Motoculture
Cultivez votre univers

# Panier de ramassage d'herbe

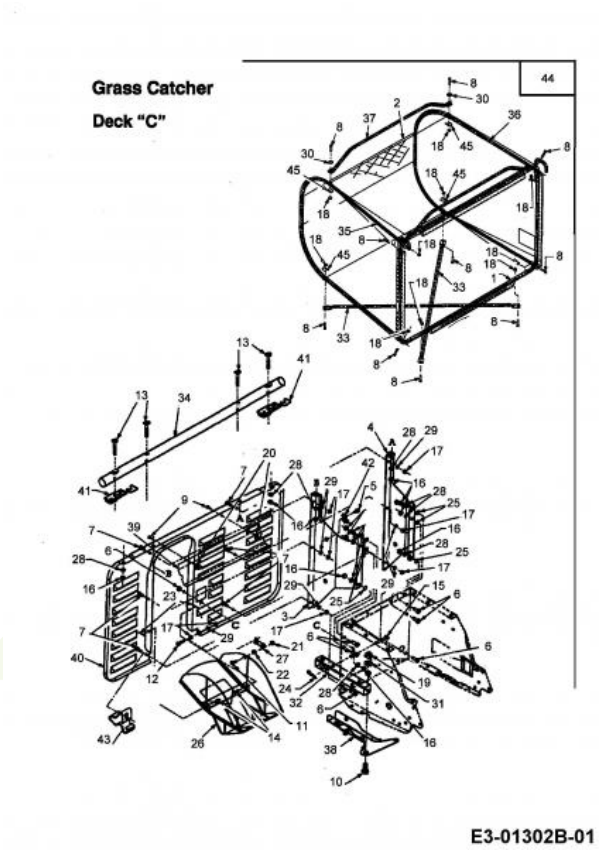


| Repère | Référence | | Désignation |
|---|---|---|---|
| 1 | 649-0011637 | CLIQUEZ ICI | CADRE BAC DE RAMASSAGE |
| 2 | 664-0073B | CLIQUEZ ICI | TOILE DE BAC 200 LITRES "C" |
| 5 | 710-0599 | CLIQUEZ ICI | VIS A SIX PANS CREUX |
| 6 | 710-3008 | | VIS 5/16-18:.75:GR5:STD |
| 7 | 710-0751 | CLIQUEZ ICI | VIS HEX.: 1/4-20:.620:GR5:STD |
| 8 | 710-1194 | | VIS |
| 9 | 710-0351 | CLIQUEZ ICI | VIS |
| 10 | 710-1701 | | VIS HEX. M12X25 DIN 933-8.8 |
| 11 | 710-0134 | CLIQUEZ ICI | VIS ¡ T¤TE PLATE |
| 12 | 710-0597 | | VIS 1/4-20:1.00/GR5/SPEC |
| 13 | 710-1174 | | VIS |
| 14 | 711-0701 | CLIQUEZ ICI | GOUJON |
| 15 | 711-0679A | | GOUJON ¡ ÜPINGLER |
| 16 | 712-3010 | CLIQUEZ ICI | ECROU HEX. 5/16-18:GR5 |
| 17 | 712-3006 | CLIQUEZ ICI | ECROU HEXAGONAL |
| 18 | 712-0161 | | ECROU #10-24 NYLSTOP GR |
| 19 | 712-0630 | CLIQUEZ ICI | ECROU |
| 20 | 712-0147 | | ECROU 10-24 U-TYPE |
| 21 | 712-0291 | | ECROU EX AF-43013 |
| 22 | 712-0271 | CLIQUEZ ICI | ECROU 1/4-20"+ DISQUE DENTE |
| 23 | 714-0507 | CLIQUEZ ICI | GOUPILLE FENDUE 3/32 X .750 |

NHP Motoculture
Cultivez votre univers

| Repère | Référence | | Désignation |
|---|---|---|---|
| 24 | 714-0147 | | GOUPILLE ¡ RESSORT:.125 X 1.75 |
| 25 | 726-0201 | CLIQUEZ ICI | RONDELLE .3125 ID |
| 26 | 731-1606B | CLIQUEZ ICI | VOLET D`EJECTION |
| 27 | 732-0755 | CLIQUEZ ICI | RESSORT .595 x 2.105 LG |
| 28 | 736-0119 | CLIQUEZ ICI | RONDELLE |
| 29 | 736-0329 | | RONDELLE GROWER |
| 30 | 736-0400 | | RONDELLE PLATE .194x.62x.063 |
| 31 | 736-0253 | | RONDELLE |
| 33 | 749-0964637 | | TUBE |
| 34 | 749-0963637 | | TUBE:1.25 DIA X 29.4 LG |
| 35 | 749-04227637 | | ARCEAU DROITE |
| 36 | 749-04226637 | | ARCEAU GAUCHE |
| 37 | 749-0962A637 | | POIGNEE DE BAC |
| 40 | 783-0278A637 | | PLAQUE ARRIERE NOIRE |
| 41 | 15995A637 | | GRASS:CATCHER:SUPPORT:PLATE |
| 42 | ZUR ZEIT NICHT LIEFERBAR | | SUPPORT DE SUSPENSION |
| 43 | 732-0838A | CLIQUEZ ICI | RESSORT CLIPS DE BAC |
| 44 | 913-04196 | | BAC CPL. 76CM 200L |
| 45 | 736-0764-Z | | RONDELLE |

NHP Motoculture
Cultivez votre univers

# Direction, roues avant, essieu avant

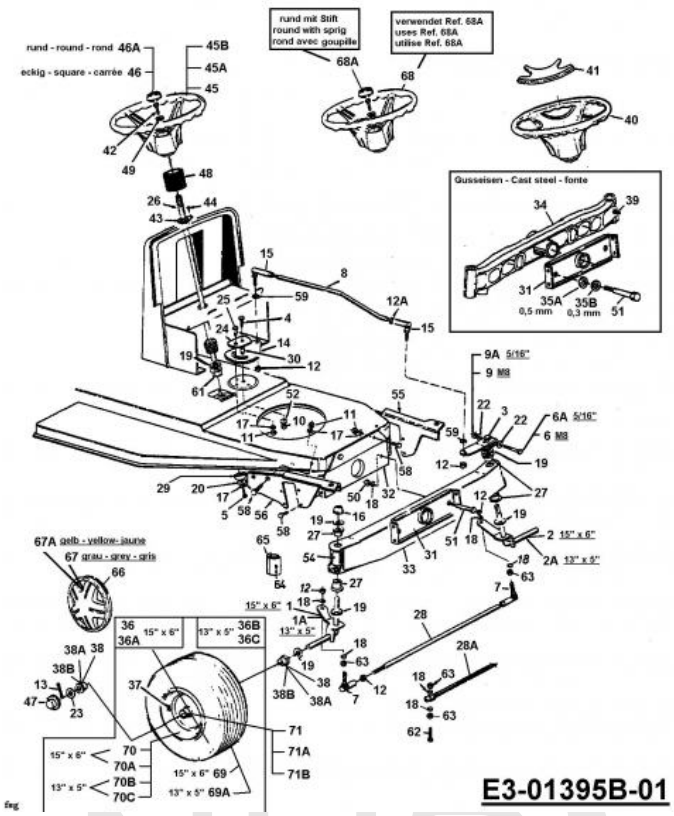


| Repère | Référence | | Désignation |
|---|---|---|---|
| 1 | 17584A637 | | AXE AVANT DROIT |
| 2 | 17585A637 | | AXE AVANT GAUCHE NOIR |
| 2A | 683-0041A | | ACHSSCHENKEL ZUS. LI. |
| 3 | 683-0055637 | CLIQUEZ ICI | BIELLETTE DE DIRECTION |
| 4 | 710-1039 | CLIQUEZ ICI | VIS |
| 5 | 710-0538 | CLIQUEZ ICI | VIS HEX.:5/16-18:.625:GR.5:LOC |
| 6 | 710-1684 | | VIS A SIX PANS CREUX |
| 7 | 723-3018 | CLIQUEZ ICI | ROTULE DE DIRECTION 3/8-24 |
| 9 | 712-0692 | CLIQUEZ ICI | ECROU HEXAGONAL 24.1426.18 |
| 9a | 712-0411 | | ECROU HEXAGONAL |
| 10 | 712-0214 | CLIQUEZ ICI | ECROU |
| 11 | 712-0158 | | ECROU EX AF-43064 |
| 12 | 712-0262 | CLIQUEZ ICI | ECROU |
| 12a | 712-0240 | CLIQUEZ ICI | ECROU HEX.: 7/16-20:GR2 |
| 13 | 714-0470 | CLIQUEZ ICI | EPINGLE EX AF-43010 |
| 15 | 723-0448A | CLIQUEZ ICI | ROTULE DE DIRECTION 7/16-20 |
| 16 | 726-0214 | CLIQUEZ ICI | BOUCHON |
| 17 | 736-0119 | CLIQUEZ ICI | RONDELLE |
| 18 | 736-0169 | CLIQUEZ ICI | BAGUE ÜLASTIQUE |
| 19 | 736-0366 | | RONDELLE 5/8 ID X 1.0 OD |

NHP Motoculture
Cultivez votre univers

| Repère | Référence | | Désignation |
|---|---|---|---|
| 20 | 736-0343 | CLIQUEZ ICI | RONDELLE .330 ID X 1.25 X .12 |
| 22 | 736-3081 | | RONDELLE 320X.600X.060HT |
| 23 | 736-0285 | | RONDELLE .635 X 1.589 X .06 |
| 24 | ZUR ZEIT NICHT LIEFERBAR | | PLAQUE DE RAIDISSEMENT |
| 25 | ZUR ZEIT NICHT LIEFERBAR | | SHLT-SCHR. .435X.350 LG |
| 26 | 738-0937 | CLIQUEZ ICI | ARBRE DE DIRECTION |
| 27 | 741-0659 | CLIQUEZ ICI | BAGUE DE TRAVERSE AVANT |
| 28A | 747-0861637 | | TIGE |
| 30 | 750-0535 | | ENTRETOISE |
| 33 | 683-0128B637 | CLIQUEZ ICI | ESSIEU AVANT |
| 36 | 634-0105B662 | | ROUE COMPLETE 15X600 GRISE |
| 36A | DIESES PRODUKT WIRD MIR LEIDER NICHT MEHR ANGEBOTEN | | ROUE KPL.AVANT KL. |
| 36B | 634-0097B662 | | ROUE COMPLETE 13X500X6 GRISE |
| 37 | 734-0255 | CLIQUEZ ICI | VALVE:PNEU |
| 38 | ZUR ZEIT NICHT LIEFERBAR | | DOUILLE DE ROULEMENT À BRIDE .632 ID |
| 38A | 741-0569 | CLIQUEZ ICI | ROULEMENT DE ROUE AVANT |
| 38C | 741-0706 | | SUPPORT DOUILLE AVEC GRAISSEUR |
| 39 | 737-3000 | CLIQUEZ ICI | GRAISSEUR |
| 42 | 710-0643 | CLIQUEZ ICI | VIS HEX.: 5/16-18:1.00:GR5 |
| 44 | 710-0837 | | VIS |
| 45 | 631-0027A | | VOLANT |
| 45B | 631-0027A | | VOLANT |
| 46 | 731-0220 | | COUVERCLE / VOLANT |
| 46a | 731-1459A | | BOUCHON PRESSION VOLANT |
| 47 | 731-0484A | CLIQUEZ ICI | ENJOLIVEUR DEVANT |
| 48 | DIESES PRODUKT WIRD MIR LEIDER NICHT MEHR ANGEBOTEN | | SOUFFLET EN CAOUTCHOUC |
| 49 | 736-0242 | CLIQUEZ ICI | RONDELLE CONIQUE.340X.872X.060 |
| 50 | 712-0431 | CLIQUEZ ICI | ECROU STOP 3/8-16:GRF |
| 51 | 738-0527 | | BOULON |
| 52 | 736-0356 | | RONDELLE |
| 54 | ZUR ZEIT NICHT LIEFERBAR | | CAP AXE SANS GRAISSAGE. |
| 56 | 783-0256B637 | | SUSPENSION D'AXE DROITE |
| 58 | 710-0604A | CLIQUEZ ICI | VIS 5/16-18:0.625 |
| 59 | 736-0217 | CLIQUEZ ICI | RONDELLE GROWER |
| 61 | 741-0225 | CLIQUEZ ICI | BAGUE HEXAGONALE TEFLON 6 PANS |
| 62 | 710-0459A | | VIS HEX.: 3/8-24:1.50:GR5:SPEC |
| 63 | 712-0241 | CLIQUEZ ICI | ECROU HEX.: 3/8-24:GR5 |
| 64 | 737-0280 | | GRAISSEUR |
| 64 | 737-0280 | | GRAISSEUR |
| 65 | 731-1291A | CLIQUEZ ICI | CARTER PLASTIQUE |

NHP Motoculture
Cultivez votre univers

| Repère | Référence | | Désignation |
|---|---|---|---|
| 66 | 727-0425A | | CLIP ENJOLIVEUR |
| 67 | 734-1613A | | ENJOLIVEUR 6" gris |
| 68 | 631-04028 | | VOLANT |
| 68A | 731-04039 | CLIQUEZ ICI | CAPUCHON DE VOLANT SANS LOGO |
| 69 | 734-1731 | CLIQUEZ ICI | PNEU 15X600X6 DICO MULTI-TRAC |
| 69A | 734-0298 | | PNEU 13*500*6 |
| 70 | ZUR ZEIT NICHT LIEFERBAR | | VITESSE DE JANTE. 6.0X4.5 |
| 71 | 737-0211A | | DOUILLE/GRAISSE |

NHP Motoculture
Cultivez votre univers

# Plateau de coupe C (30"/76 cm)

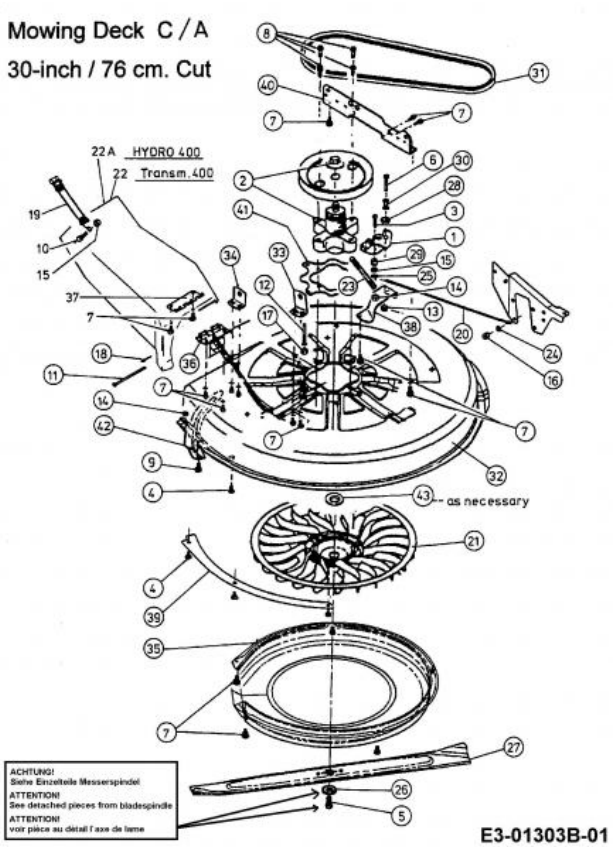


| Repère | Référence | | Désignation |
|---|---|---|---|
| 1 | 97116 | CLIQUEZ ICI | FREIN EX 17116 |
| 3 | 710-0106 | | VIS HEX. 1/4-20:1.25:GR5:SPEC |
| 4 | 710-1687 | | VIS A TETE PLATE |
| 5 | 710-1382 | CLIQUEZ ICI | VIS HEX. M10X1X60LG. DIN 960 |
| 6 | 710-3180 | | VIS HEX. 5/16-18:1.75:GR5:STD |
| 7 | 710-0599 | CLIQUEZ ICI | VIS A SIX PANS CREUX |
| 8 | 710-0602 | CLIQUEZ ICI | VIS |
| 9 | 710-1759 | | VIS |
| 10 | 710-3015 | CLIQUEZ ICI | VIS:1/4-20:.75:GR5:STD |
| 11 | ZUR ZEIT NICHT LIEFERBAR | | BOULON DE VERROUILLAGE :0.250x4.137x.125 |
| 12 | 711-1065 | CLIQUEZ ICI | AXE |
| 13 | 712-04063 | CLIQUEZ ICI | ECROU HEX. AVEC FLANC |
| 14 | 712-0691 | CLIQUEZ ICI | ECROU HEXAGONAL |
| 15 | 712-3006 | CLIQUEZ ICI | ECROU HEXAGONAL |
| 16 | 712-3010 | CLIQUEZ ICI | ECROU HEX. 5/16-18:GR5 |
| 17 | 712-3046 | | ECROU |
| 18 | 714-0507 | CLIQUEZ ICI | GOUPILLE FENDUE 3/32 X .750 |
| 19 | 723-0383 | CLIQUEZ ICI | SANGLE POUR GOULOTTE D'EJECTI |
| 20 | 727-0470 | CLIQUEZ ICI | CABLE DE FREIN DE LAME |
| 21 | 731-1583 | CLIQUEZ ICI | TURBINE DE VENTILATION |

NHP Motoculture
Cultivez votre univers

| Repère | Référence | | Désignation |
|---|---|---|---|
| 22 | 731-1605F | CLIQUEZ ICI | GOULOTTE |
| 23 | 732-08325 | CLIQUEZ ICI | RESSORT |
| 24 | 736-0204 | | RONDELLE .344 X 62 X.03 |
| 25 | 736-0342 | CLIQUEZ ICI | RONDELLE PLATE .283 x.75 x.030 |
| 26 | 736-0684 | CLIQUEZ ICI | RONDELLE |
| 27 | 742-04058 | CLIQUEZ ICI | LAME EXTRA SOUFFLANTE 76CM |
| 28 | 748-0234 | CLIQUEZ ICI | RONDELLE EPAULEE |
| 30 | 750-0755 | | ENTRETOISE 330IDX.625ODX.915 |
| 31 | 754-0445 | CLIQUEZ ICI | COURROIE DE LAME COUPE 76CM |
| 34 | 783-0249637 | | SUPPORT CARTER DE COUPE NOIR |
| 35 | 783-0289637 | CLIQUEZ ICI | TOLE DE PROTECTION DE TURBINE |
| 36 | ZUR ZEIT NICHT LIEFERBAR | | CHARNIÈRE:HAUT:CANAL D'ÉJECTION |
| 37 | 783-0292 | | SUPPORT CONDUIT EJECTION |
| 38 | 783-0295637 | | SUPPORT NOIR |
| 39 | 783-0301637 | CLIQUEZ ICI | RENFORT DE PLATEAU |
| 42 | 683-0215A637 | | SUPPORT GOULOTTE |
| 43 | 736-0693 | CLIQUEZ ICI | RONDELLE |

NHP Motoculture
Cultivez votre univers

# Levage du plateau de coupe

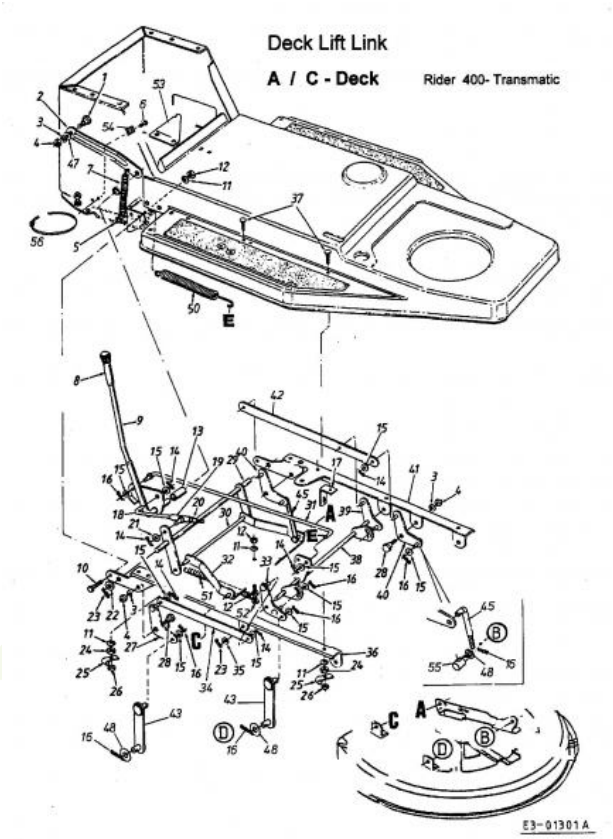


| Repère | Référence | | Désignation |
|---|---|---|---|
| 1 | 738-0143 | CLIQUEZ ICI | VIS EPAULEE |
| 3 | 736-0169 | CLIQUEZ ICI | BAGUE ÜLASTIQUE |
| 4 | 712-0798 | CLIQUEZ ICI | ECROU HEXAGONAL |
| 6 | 710-0351 | CLIQUEZ ICI | VIS |
| 7 | 732-0640 | | RESSORT LEVIER RELEVAGE |
| 8 | ZUR ZEIT NICHT LIEFERBAR | | POIGNÉE |
| 10 | 710-0604A | CLIQUEZ ICI | VIS 5/16-18:0.625 |
| 11 | 736-0119 | CLIQUEZ ICI | RONDELLE |
| 14 | 714-0507 | CLIQUEZ ICI | GOUPILLE FENDUE 3/32 X .750 |
| 15 | 736-0185 | CLIQUEZ ICI | RONDELLE 3/8.738X.063 |
| 15 | 736-0185 | CLIQUEZ ICI | RONDELLE 3/8.738X.063 |
| 16 | 714-0104 | CLIQUEZ ICI | GOUPILLE |
| 18 | 747-0746 | | TIGE FILETEE |
| 19 | 16682P637 | | DOUILLE DE GUIDAGE |
| 20 | 712-0130 | CLIQUEZ ICI | ECROU POLY STOP 3/8-16" GR 8 |
| 21 | 736-0314 | | RONDELLE |
| 22 | 736-0116 | | RONDELLE |
| 23 | 714-0470 | CLIQUEZ ICI | EPINGLE EX AF-43010 |
| 24 | 712-3057 | CLIQUEZ ICI | ECROU HEXAGONAL |
| 25 | 726-0354 | | SUPPORT FUSEAU |

NHP Motoculture
Cultivez votre univers

| Repère | Référence | | Désignation |
|---|---|---|---|
| 26 | 712-0237 | | ECROU EX.712-0305 |
| 27 | 17555637 | | SUPPORT |
| 28 | 738-0281 | | VIS ¡ ÜPAULE:.625 x.17:3/8-16 |
| 30 | DIESES PRODUKT WIRD MIR LEIDER NICHT MEHR ANGEBOTEN | | ARBRE 3/8DIA X 11.28 LG |
| 35 | 736-0773 | CLIQUEZ ICI | RONDELLE |
| 37 | 710-1012 | CLIQUEZ ICI | VIS COTELEE: 5/16-24 x.87"LG |
| 40 | 17556-Z | | PIVOT DE RELEVAGE |
| 43 | 683-0111-Z | | PATE 88X3.31 LG |
| 47 | 736-0192 | | RONDELLE .531 X 93 X .090 |
| 49 | 736-0101 | CLIQUEZ ICI | RONDELLE |
| 50 | 732-0638 | CLIQUEZ ICI | RESSORT |
| 51 | 732-0603 | CLIQUEZ ICI | RESSORT |
| 52 | 710-3038 | | VIS HHCS:5/16-18:.875:GR5:STD |
| 53 | 783-0138637 | | SUPPORT DE RESSORT |
| 54 | 17962 | CLIQUEZ ICI | PLAQUE DE SUPP. P. COMMUTATEUR |
| 55 | 711-3397 | CLIQUEZ ICI | CHEVILLE ,375 DIAX 31L |
| 56 | 725-0157 | | COLLIER DE SERRAGE3/16X0.5X7.4 |

NHP Motoculture
Cultivez votre univers

# Axe de couteau 618-0139B

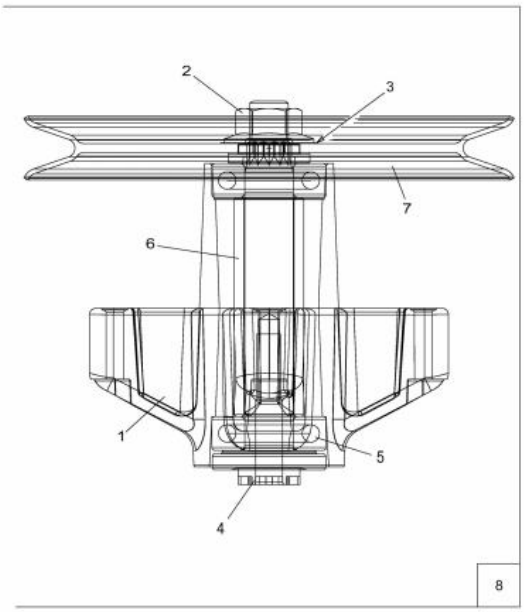


E3-01268B-01

| Repère | Référence | | Désignation |
|---|---|---|---|
| 2 | 712-05134 | CLIQUEZ ICI | ECROU |
| 3 | 736-0693 | CLIQUEZ ICI | RONDELLE |
| 4 | 738-1043 | | AXE DE PALIER DE LAME |
| 5 | 741-0919B | CLIQUEZ ICI | ROULEMENT DE PALIER DE LAME |
| 6 | 750-0990 | | ENTRETOISE D'ECARTEMENT |
| 7 | 756-0623 | | POULIE DE COURROIE TRAPÜZOID. |
| 8 | 918-0139B | CLIQUEZ ICI | PALIER COMPLET |

NHP Motoculture
Cultivez votre univers

# Motorhaube 3-Style

STYLE 3

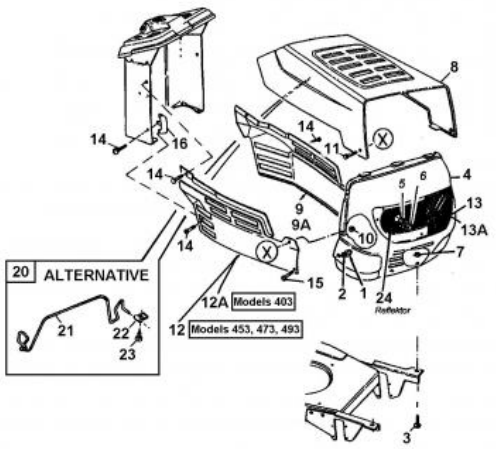


fsg

E3-01298B-01

| Repère | Référence | | Désignation |
|---|---|---|---|
| 1 | 712-3006 | CLIQUEZ ICI | ECROU HEXAGONAL |
| 2 | 736-0270 | CLIQUEZ ICI | RONDELLE GROWER |
| 3 | 710-3008 | | VIS 5/16-18:.75:GR5:STD |
| 6 | 725-0963 | | AMPOULE ELECTRIQUE |
| 10 | 712-3027 | CLIQUEZ ICI | ECROU HEXAGONAL 1/4-20:GRF |
| 11 | 738-0952A | | VIS .375x.125:1/4-20 |
| 14 | 710-0599 | CLIQUEZ ICI | VIS A SIX PANS CREUX |
| 15 | 710-0924 | | VIS EN T¤TE PLATE 1/4-20X 75" |
| 22 | 726-0130 | | ECROU 10Z TYPE U |
| 23 | 710-0589 | | VIS PARKER HEX.:#10-16:0.750 |
| 24 | 731-2139 | | REFLECTEUR |

NHP Motoculture
Cultivez votre univers

# Accessoires moteur

**Rider Models 400**

Engine B&S 28T707-1154-E1

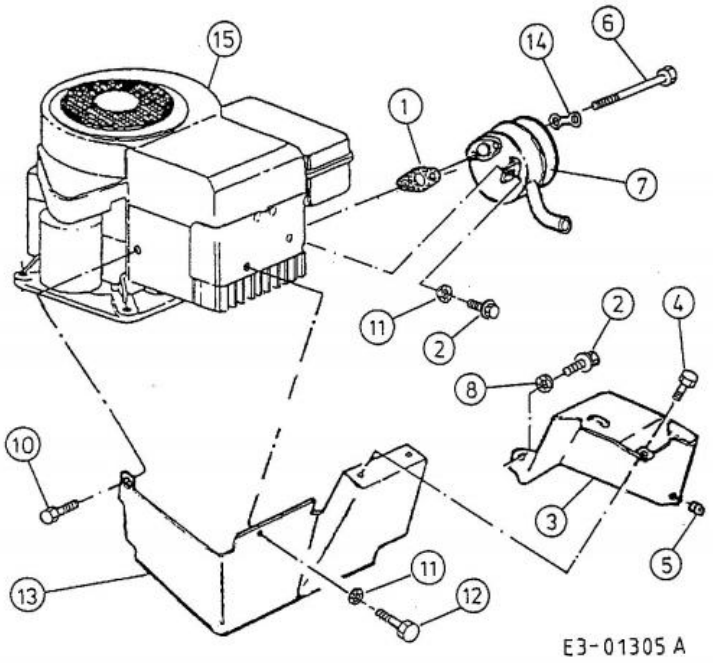


| Repère | Référence | | Désignation |
|---|---|---|---|
| 1 | BS-692236 | CLIQUEZ ICI | JOINT D'ECHAPPEMENT |
| 2 | 710-0599 | CLIQUEZ ICI | VIS A SIX PANS CREUX |
| 2 | 710-0599 | CLIQUEZ ICI | VIS A SIX PANS CREUX |
| 4 | 710-1268 | | VIS HEX.:B#10-16:0.375 |
| 5 | 712-0147 | | ECROU 10-24 U-TYPE |
| 6 | 738-0636 | | AXE |
| 7 | 751-0465A | | ECHAPPEMENT |
| 8 | 736-0175 | | RONDELLE GROWER:.265x.562x.025 |
| 8 | 736-0175 | | RONDELLE GROWER:.265x.562x.025 |
| 10 | 710-0323 | | VIS |

NHP Motoculture
Cultivez votre univers

# Accessoires moteur

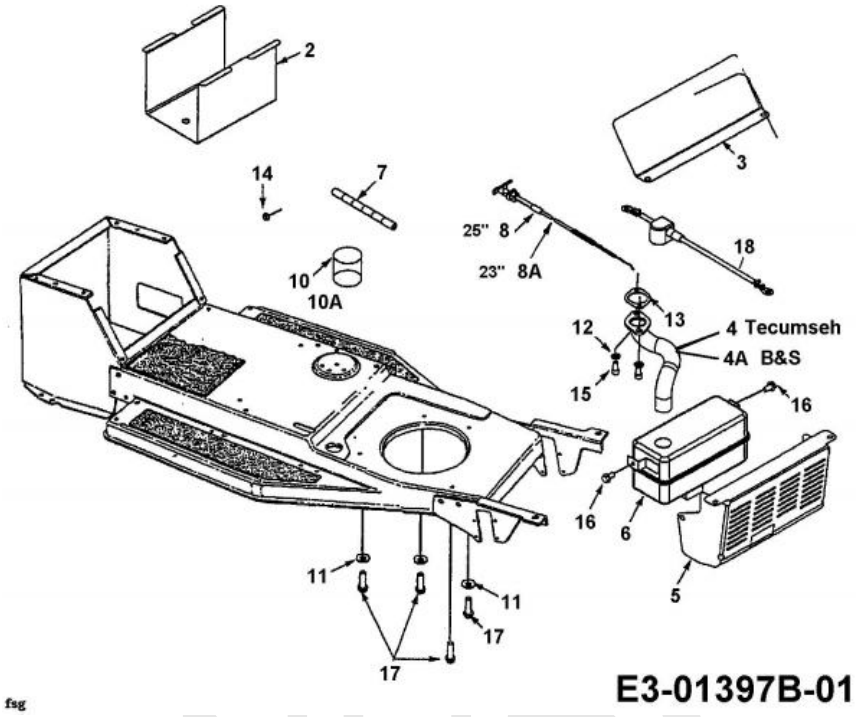


| Repère | Référence | | Désignation |
|---|---|---|---|
| 2 | ZUR ZEIT NICHT LIEFERBAR | | BOÎTIER À BATTERIE |
| 5 | 751-0631A637 | | PROTECTION DE CHALEUR |
| 7 | 751-10349-54 | CLIQUEZ ICI | TUYAU ESSENCE 54" |
| 8 | 746-3026 | | CABLE 25,0 LG |
| 8A | 746-0616A | CLIQUEZ ICI | CABLE STARTER 58.4CM |
| 11 | 736-3072 | CLIQUEZ ICI | RONDELLE .38 x.93 x.110:HT |
| 12 | 736-0119 | CLIQUEZ ICI | RONDELLE |
| 13 | BS-692236 | CLIQUEZ ICI | JOINT D'ECHAPPEMENT |
| 14 | 712-0271 | CLIQUEZ ICI | ECROU 1/4-20"+ DISQUE DENTE |
| 15 | 710-1314A | CLIQUEZ ICI | VIS HEX. INT. 5/16-18:.75:GR8 |
| 16 | 710-0604A | CLIQUEZ ICI | VIS 5/16-18:0.625 |
| 17 | 710-0502A | CLIQUEZ ICI | VIS HEX. 3/8-16:1.250 LG. |
| 18 | 629-0705 | | CABLE BATTERIE ROUGE 356MM |

NHP Motoculture Cultivez votre univers

## Schéma de câblage d'un cylindre unique

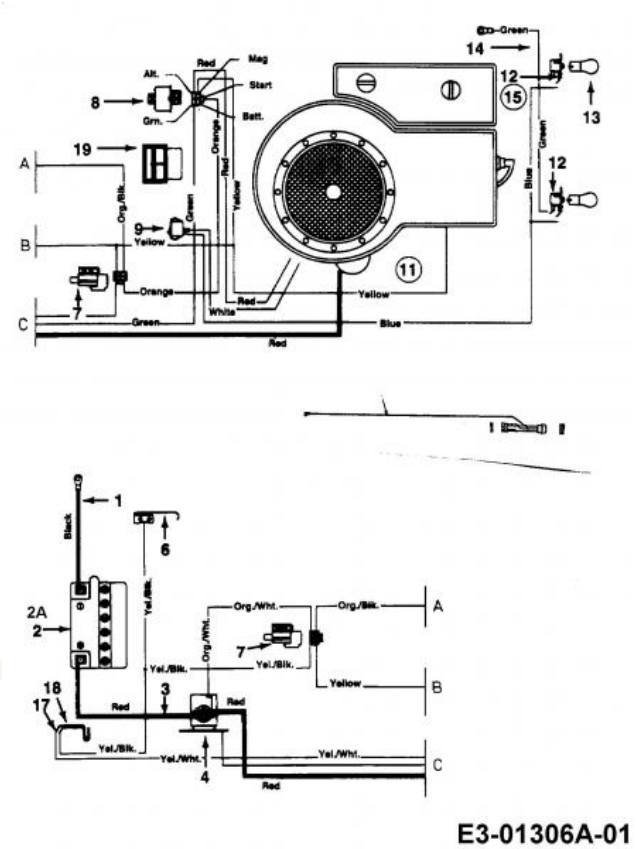


| Repère | Référence | | Désignation |
|---|---|---|---|
| 1 | DIESES PRODUKT WIRD MIR LEIDER NICHT MEHR ANGEBOTEN | | CÂBLE DE MASSE |
| 2 | 5032-U3-0004 | | BATTERIE AZ104 AGM 12-24 |
| 3 | 629-0705 | | CABLE BATTERIE ROUGE 356MM |
| 4 | 725-1426A | CLIQUEZ ICI | RELAIS DE DEMARRAGE |
| 6 | 725-1644 | CLIQUEZ ICI | INTERRUPTEUR DE SÜCURITÜ |
| 7 | 725-1657A | CLIQUEZ ICI | SECURITE D'EMBRAYAGE |
| 8 | 725-0267B | CLIQUEZ ICI | CONTACTEUR A CLE 5 POLES |
| 9 | 725-0634 | CLIQUEZ ICI | COMMUTATEUR |
| 13 | 725-0963 | | AMPOULE ELECTRIQUE |
| 14 | 629-0742 | | CÂBLE LUMIERE :400:7/8/9-ST. |
| 17 | 725-1303 | | RESSORT DE SURETE SI£GE |
| 18 | 725-1439 | | RESSORT SURETE DE SIEGE |
| 19 | DIESES PRODUKT WIRD MIR LEIDER NICHT MEHR ANGEBOTEN | | AMPÈREMÈTRE CARRÉ |

NHP Motoculture
Cultivez votre univers

# Support de siège

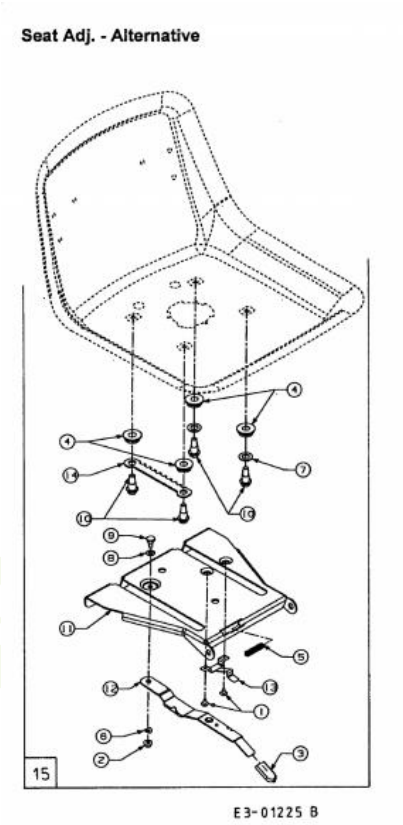


| Repère | Référence | | Désignation |
|---|---|---|---|
| 1 | 710-1268 | | VIS HEX.:B#10-16:0.375 |
| 2 | 712-3027 | CLIQUEZ ICI | ECROU HEXAGONAL 1/4-20:GRF |
| 3 | 720-0309A | | POIGNÜE PLASTIQUE |
| 5 | 732-0499 | CLIQUEZ ICI | RESSORT |
| 6 | 736-0175 | | RONDELLE GROWER:.265x.562x.025 |
| 7 | 736-0192 | | RONDELLE .531 X 93 X .090 |
| 8 | 736-0204 | | RONDELLE .344 X 62 X.03 |
| 9 | 738-0137A | | VIS A EPAULE .340 X .285:1/4-2 |
| 10 | 738-1007 | | VIS 50X.50/8-16 |
| 13 | 783-0611 | | ARRET AJUSTAGE DE SIEGE |
| 14 | 783-0753 | | CREMAILLERE REGLAGE SIEGE |

NHP Motoculture
Cultivez votre univers