ÉCLATÉ PIÈCES - YARD-MAN

Type de matériel : TRACTEUR DE PELOUSE

Modèle : TA 4140

N° de production : 13AA473A643

Année : 1998

Tableau de bord, siège, réservoir

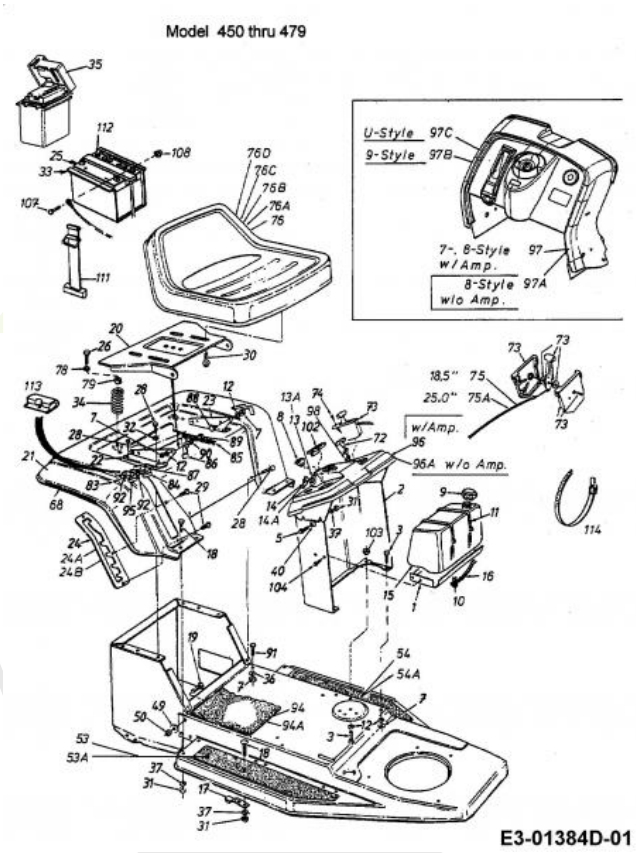

Repère	Référence		Désignation
3	710-3025		VIS
5	710-0751	CLIQUEZ ICI	VIS HEX.: 1/4-20:.620:GR5:STD
7	712-3010	CLIQUEZ ICI	ECROU HEX. 5/16-18:GR5
8	725-0634	CLIQUEZ ICI	COMMUTATEUR
9	751-0603B	CLIQUEZ ICI	BOUCHON ESSENCE
10	726-0205	CLIQUEZ ICI	COLLIER DE SERRAGE DE BOYAU
11	726-0230	CLIQUEZ ICI	COLLIER
12	736-0119	CLIQUEZ ICI	RONDELLE
13	725-0267B	CLIQUEZ ICI	CONTACTEUR A CLE 5 POLES
13A	725-1396A		CONTACTEUR A CLE 6 FICHES
14	925-0201	CLIQUEZ ICI	CLE DE CONTACT
14a	925-0201	CLIQUEZ ICI	CLE DE CONTACT
15	751-0555D		RESERVOIR D'ESSENCE: 1,36

Cultivez votre univers

Repère	Référence		Désignation
16	751-10349-54	CLIQUEZ ICI	TUYAU ESSENCE 54"
18	710-0134	CLIQUEZ ICI	VIS ¡ T¤TE PLATE
24A	ZUR ZEIT NICHT LIEFERBAR		PLAQUE DE HAUTEUR DE COUPE 6 FOIS
25	5032-U3-0004		BATTERIE AZ104 AGM 12-24
26	710-0817		VIS HEXAGONALE
28	710-0726	CLIQUEZ ICI	VIS 5/16-12:0.750:HXINDWS
29	710-1017	CLIQUEZ ICI	VIS
30	710-0773		VIS HEXAGONALE
31	712-0287		ECROU HEXAGONAL 1/4-20:GR2
32	736-0607		RONDELLE
33	ZUR ZEIT NICHT LIEFERBAR		BOÎTIER À BATTERIE
34	732-0588		RESSORT DE PRESSION
36	736-0242	CLIQUEZ ICI	RONDELLE CONIQUE.340X.872X.060
37	736-0329		RONDELLE GROWER
40	736-0270	CLIQUEZ ICI	RONDELLE GROWER
49	736-0217	CLIQUEZ ICI	RONDELLE GROWER
50	712-0241	CLIQUEZ ICI	ECROU HEX.: 3/8-24:GR5
53	723-0474		BANDE ANTI-DERAPANTE DR
54	723-0475		REVETEMT MARCHP. GAUCH SS tro
72	746-0616A	CLIQUEZ ICI	CABLE STARTER 58.4CM
73	931-0823A	CLIQUEZ ICI	MANETTE DE GAZ AUTOPORTÜES
74	710-0779A		VIS
75	DIESES PRODUKT WIRD MIR LEIDER NICHT MEHR ANGEBOTEN		CÂBLE D'ACCÉLÉRATEUR B&S;/TEC L=46,5 CM 18,5"
75A	ZUR ZEIT NICHT LIEFERBAR		CÂBLE BOWDEN
76A	757-04107		SIEGE NOIR MOYEN
78	736-0159	CLIQUEZ ICI	RONDELLE .349 X 88X.06"
83	710-0227		VIS
84	725-1439		RESSORT SURETE DE SIEGE
85	732-0581B		RESSORT DE TRACTION
86	17239D		LEVIER: AJUSTAGE DE SI£GE
87	726-0278		PLAQUE D'ISOLATION
88	738-0155		VIS EPAULEE
89	738-0296		AXE EPAULE
90	736-0141		RONDELLE
91	710-0604A	CLIQUEZ ICI	VIS 5/16-18:0.625
92	726-0279		PLAQUE D'ISOLATION
95	725-1303		RESSORT DE SURETE SI£GE
97	ZUR ZEIT NICHT LIEFERBAR		ARMATURENBRETT 8-STYLE 400
98	17782		RENFORT : CÂBLE DE STARTER
102	DIESES PRODUKT WIRD MIR LEIDER NICHT MEHR ANGEBOTEN		AMPÈREMÈTRE CARRÉ

NHP Motoculture
Cultivez votre univers

Repère	Référence		Désignation
103	712-3007		ECROU HEX. 5/16-18 GR5
107	710-3015	CLIQUEZ ICI	VIS:1/4-20:.75:GR5:STD
108	712-0271	CLIQUEZ ICI	ECROU 1/4-20"+ DISQUE DENTE
111	723-0444		CEINTURE DE SECURITE BATTERIE
114	725-0157		COLLIER DE SERRAGE3/16X0.5X7.4

NHP Motoculture
Cultivez votre univers

Entraînement de déplacement, poulie de courroie moteur, pédale, roues arrière

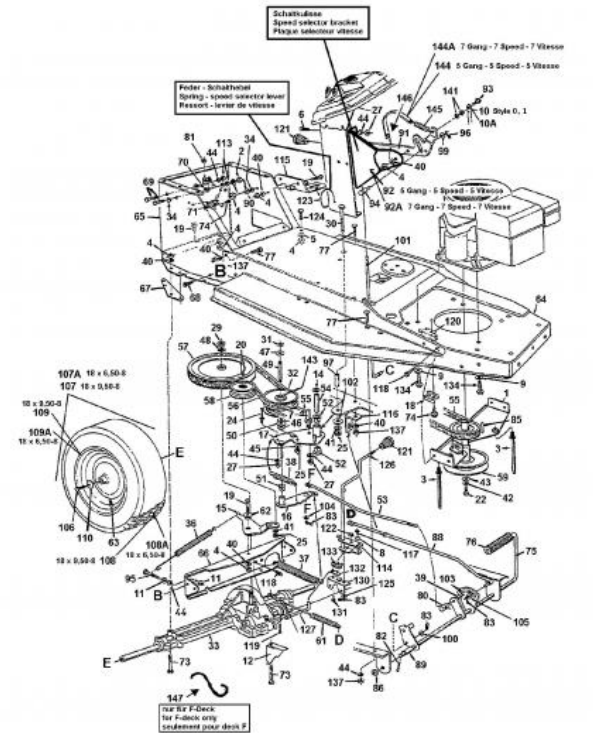

Repère	Référence		Désignation
2	712-0291		ECROU EX AF-43013
3	711-1239	CLIQUEZ ICI	GUIDE COURROIE
5	736-0242	CLIQUEZ ICI	RONDELLE CONIQUE.340X.872X.060
5	736-0242	CLIQUEZ ICI	RONDELLE CONIQUE.340X.872X.060
6	710-0286		VIS
7	711-1000	CLIQUEZ ICI	GUIDE COURROIE 25 X 3.0
8	736-0270	CLIQUEZ ICI	RONDELLE GROWER
9	736-3072	CLIQUEZ ICI	RONDELLE .38 x.93 x.110:HT
11	712-0138		ECROU HEX. 1/4-28"
13	710-0176		VIS HEX.:5/16-18:2.75:GR5:STD
13	710-0176		VIS HEX.:5/16-18:2.75:GR5:STD
14	736-0247		RONDELLE 40 X 1.25X .157"
18	17962	CLIQUEZ ICI	PLAQUE DE SUPP. P. COMMUTATEUR
19	710-3008		VIS 5/16-18:.75:GR5:STD
20	710-0151		VIS HEXAGONALE
22	710-0757	CLIQUEZ ICI	VIS
24	711-1000	CLIQUEZ ICI	GUIDE COURROIE 25 X 3.0
25	712-0241	CLIQUEZ ICI	ECROU HEX.: 3/8-24:GR5
27	712-0287		ECROU HEXAGONAL 1/4-20:GR2
29	712-3035		ECROU HEXAGONAL
30	710-0902		VIS HHCS:3/8-24:3.75GR5:STD

NHP Motoculture
Cultivez votre univers

Repère	Référence		Désignation
31	716-0114	CLIQUEZ ICI	CIRCLIPS
32	717-0800A	CLIQUEZ ICI	POULIE VARIATEUR DE VITESSE
34	736-0607		RONDELLE
36	732-0384	CLIQUEZ ICI	RESSORT DE TRACTION
37	732-0459C	CLIQUEZ ICI	RESSORT
38	732-0568	CLIQUEZ ICI	RESSORT DE TRACTION
39	736-0117		RONDELLE 3/8X.620X.033
40	736-0119	CLIQUEZ ICI	RONDELLE
41	736-0169	CLIQUEZ ICI	BAGUE ÜLASTIQUE
42	736-0171	CLIQUEZ ICI	RONDELLE GROWER
43	736-0322	CLIQUEZ ICI	RONDELLE .450 X 1.250 X .164
44	736-0329		RONDELLE GROWER
45	736-0331	CLIQUEZ ICI	RONDELLE CONIQUE
46	736-0355	CLIQUEZ ICI	RONDELLE
47	736-0414	CLIQUEZ ICI	RONDELLE TÜFLON
48	736-0427		RONDELLE
49	738-0569	CLIQUEZ ICI	AXE DE VARIATEUR
51	ZUR ZEIT NICHT LIEFERBAR		DOUILLE DE PALIER À BRIDE
52	741-0495	CLIQUEZ ICI	BAGUE
54	750-0703		ENTRETOISE 375IDX.625ODx1.54
54	750-0703		ENTRETOISE 375IDX.625ODx1.54
55	754-0280A	CLIQUEZ ICI	COURROIE MOTEUR/VARIATEUR
56	754-0281	CLIQUEZ ICI	COURROIE VARIATEUR/BOITE
58	756-0643A	CLIQUEZ ICI	GALET TENDEUR
59	ZUR ZEIT NICHT LIEFERBAR		POULIE COURROIE trapézoïdale 5,56 X 3,56
61	732-0413	CLIQUEZ ICI	RESSORT DE TRACTION
62	748-0234	CLIQUEZ ICI	RONDELLE EPAULEE
63	734-0255	CLIQUEZ ICI	VALVE:PNEU
64	17588G637		CHASSIS A L'AVANT: 400 SERIE
68	710-0726	CLIQUEZ ICI	VIS 5/16-12:0.750:HXINDWS
69	710-0751	CLIQUEZ ICI	VIS HEX.: 1/4-20:.620:GR5:STD
70	725-1426A	CLIQUEZ ICI	RELAIS DE DEMARRAGE
74	710-0351	CLIQUEZ ICI	VIS
76	735-0239A	CLIQUEZ ICI	PAD:FOOT:4.0 LONG
77	710-1012	CLIQUEZ ICI	VIS COTELEE: 5/16-24 x.87"LG
80	711-0198		FUSEAU D'ÜCROU
81	712-0271	CLIQUEZ ICI	ECROU 1/4-20"+ DISQUE DENTE
82	714-0470	CLIQUEZ ICI	EPINGLE EX AF-43010

NHP Motoculture
Cultivez votre univers

Repère	Référence		Désignation
83	714-0507	CLIQUEZ ICI	GOUPILLE FENDUE 3/32 X .750
85	714-0114	CLIQUEZ ICI	CLAVETTE
86	736-0256		RONDELLE .635ID X 930 OD X.03
88	747-0593		TIGE DE FREIN
92A	783-0993-Z		PLAQUE D ¨ARRET
93	738-0138A	CLIQUEZ ICI	VIS EPAULEE
94	711-0677		FUSEAU D'ÜCROU - EX 711-0611
96	714-0104	CLIQUEZ ICI	GOUPILLE
99	736-0264		RONDELLE: .330 x.630 x.0635
100	736-0463		RONDELLE
102	736-0133		RONDELLE .411X1.25X1.00
103	714-0115	CLIQUEZ ICI	GOUPILLE FENDUE 1/8 x 1.0
104	736-0275		RONDELLE
105	736-0278		RONDELLE
106	710-0627	CLIQUEZ ICI	VIS HEX. 5/16-24:.750 GR5:LOCK
107A	734-0592-G		ROUE CPL. 18X6.5
108	734-1729		PNEU 18 X 9,50 - 8
108A	734-0294		PNEU 18*650 *8
109A	634-04174662		JANTE ARRIERE GRISE
113	712-0298		ECROU HEXAGONAL AF-43015
115	783-1016B		SUPPORT INVERSEUR
117	710-0289		VIS
118	710-0599	CLIQUEZ ICI	VIS A SIX PANS CREUX
119	714-0149B		GOUPILLE FENDUE 1/2"
120	725-1657A	CLIQUEZ ICI	SECURITE D'EMBRAYAGE
121	720-0232	CLIQUEZ ICI	BOUTON DE LEVIER MANUEL
122	726-0106		COUVERCLE 1/4 "
123	732-0525	CLIQUEZ ICI	RESSORT DE RAPPEL LEVIER
124	710-0650		VIS HEX.:TT:5/16-18:0.875
125	736-0226		RONDELLE
127	ZUR ZEIT NICHT LIEFERBAR		LEVIER DE RACCORDEMENT
131	710-0227		VIS
132	726-0320	CLIQUEZ ICI	PLAQUE D'ISOLATION
134	710-0502A	CLIQUEZ ICI	VIS HEX. 3/8-16:1.250 LG.
137	712-3057	CLIQUEZ ICI	ECROU HEXAGONAL
141	736-0141		RONDELLE
143	741-0404	CLIQUEZ ICI	ROULEMENT A AIGUILLE VARIATEUR
145	732-0691	CLIQUEZ ICI	RESSORT
146	747-0816		CROCHET IND VIS
147	732-0722A	CLIQUEZ ICI	CROCHET DE RESSORT
148	736-0702		RONDELLE

NHP Motoculture
Cultivez votre univers

Limiteur de gaz

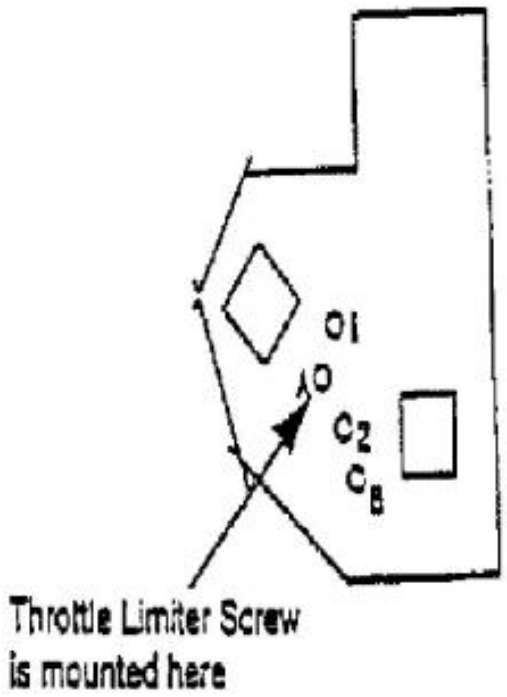

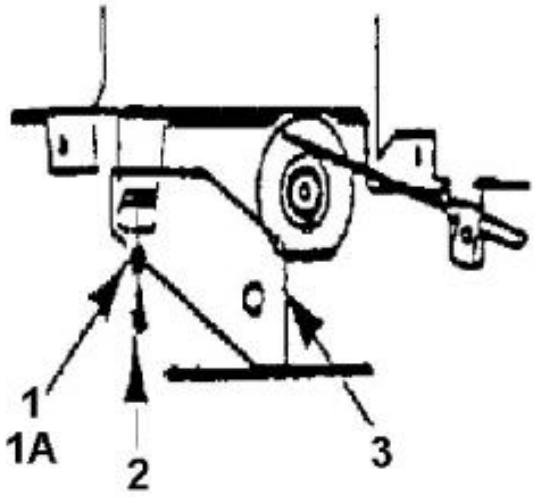

fsg

Repère	Référence	Désignation
1	736-0400	RONDELLE PLATE .194x.62x.063
2	710-0899A	VIS HEXAGONALE

NHP Motoculture
Cultivez votre univers

Getriebe 618-0166A

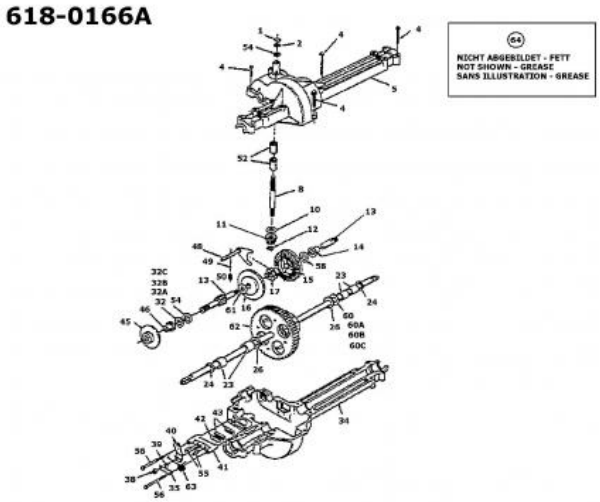

Repère	Référence		Désignation
1	732-0614	CLIQUEZ ICI	CIRCLIPS
2	716-0231	CLIQUEZ ICI	CIRCLIPS
4	710-1325	CLIQUEZ ICI	VIS HEXAGONALE
5	618-0072B		MOITIÜ SUPÜRIEURE DE CARTER
10	736-0335	CLIQUEZ ICI	RONDELLE 1 5/8XA1.25"X.06
11	ZUR ZEIT NICHT LIEFERBAR		ENGRENAGE CONIQUE 14 T. ENTRAÎNEMENT
12	716-0108	CLIQUEZ ICI	CIRCLIPS 7/16"
14	741-0336	CLIQUEZ ICI	BAGUE
15	717-1362		PIGNON CONIQUE 42 DENTS PT US
16	ZUR ZEIT NICHT LIEFERBAR		ENGRENAGE CONIQUE 42 T., GR.DRILL 17,7 D
17	718-0228	CLIQUEZ ICI	CRABOT
23	741-05060		BRG:SLEEVE:.75 x 1.00 x 1.00
24	721-0338	CLIQUEZ ICI	JOINT
26	736-0445		RONDELLE
26	736-0445		RONDELLE
32	736-0495		RONDELLE
32A	736-0773	CLIQUEZ ICI	RONDELLE
32B	736-0494		RONDELLE
32C	736-0337	CLIQUEZ ICI	RONDELLE 5/8 IDX1.0 ODX.040
34	719-0313B		MOITIÜ INFÜRIEURE DE CARTER
35	718-0150	CLIQUEZ ICI	LANG. DE SUPP.: ANTI ROTATION

NHP Motoculture
Cultivez votre univers

Repère	Référence		Désignation
38	712-0273		ECROU HEXAGONAL 5/16-24"
39	736-0371		RONDELLE 1.344XA .875"
40	717-0772B		LEVIER DE FREIN
41	761-0198A		APPUI DE FREIN
42	717-0682	CLIQUEZ ICI	INSERT DE FREIN
43	717-0678	CLIQUEZ ICI	PLAQUETTE DE FREIN
45	761-0202	CLIQUEZ ICI	DISQUE DE FREIN
46	741-0337	CLIQUEZ ICI	BAGUE
48	732-05125		RESSORT
49	741-0862	CLIQUEZ ICI	BILLE
50	732-0863	CLIQUEZ ICI	RESSORT ¡ PRESSION 225X.50"
52	741-0335	CLIQUEZ ICI	ROULEMENT 1,5/8X1/2" LG
54	736-0349	CLIQUEZ ICI	RONDELLE 5/8 IDX10 OD X .020
54	736-0349	CLIQUEZ ICI	RONDELLE 5/8 IDX10 OD X .020
55	741-0343		GOUJON DE PRESSION 5/16"
56	710-1206	CLIQUEZ ICI	VIS HEX. TT:1/4-20:2.375
60	ZUR ZEIT NICHT LIEFERBAR		RONDELLE DE RACCORD:.755X1.505X0.01:HD
60A	ZUR ZEIT NICHT LIEFERBAR		RONDELLE DE RACCORD:.755X1.505X.022:HD
60B	736-0351		RONDELLE .75x1.50"
61	736-0519		RONDELLE
63	732-0743	CLIQUEZ ICI	RESSORT
64	6021-U1-1073	CLIQUEZ ICI	GRAISSE (400G)

NHP Motoculture
Cultivez votre univers

Ramasseur d'herbe

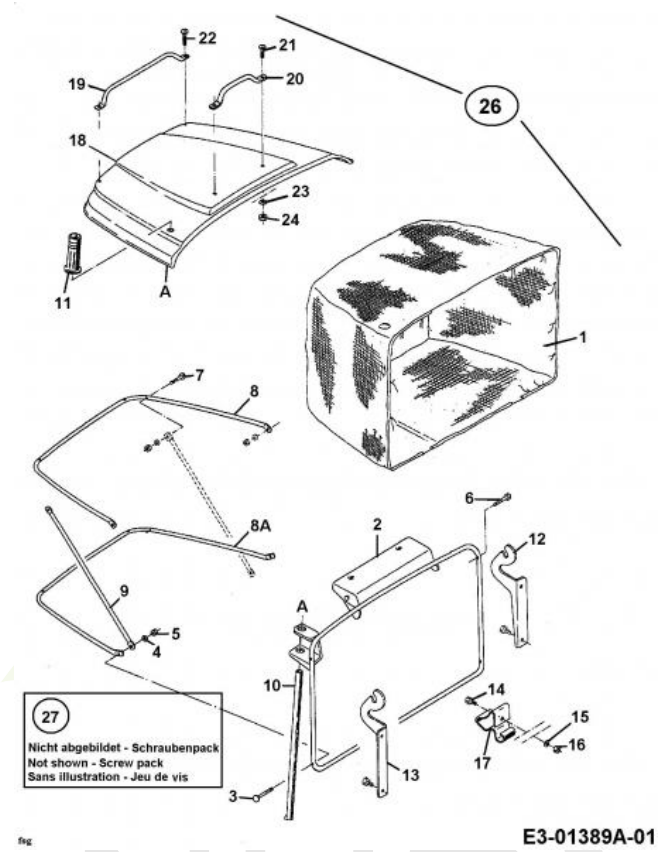

Repère	Référence		Désignation
1	664-0125A		TISSU BAC DE RAMASSAGE
3	710-1612		VIS A TETE PLATE:M5x30 DIN 603
3	710-1612		VIS A TETE PLATE:M5x30 DIN 603
3	710-1612		VIS A TETE PLATE:M5x30 DIN 603
3	710-1612		VIS A TETE PLATE:M5x30 DIN 603
3	710-1612		VIS A TETE PLATE:M5x30 DIN 603
4	736-0602		RONDELLE
4	736-0602		RONDELLE
5	712-0675		ECROU
5	712-0675		ECROU
9	749-1011637		TRINGLE DE BAC SERIE 400A
11	720-0301		POIGNEE
14	710-0751	CLIQUEZ ICI	VIS HEX.: 1/4-20:.620:GR5:STD
15	736-0329		RONDELLE GROWER
16	712-0287		ECROU HEXAGONAL 1/4-20:GR2
17	732-0838A	CLIQUEZ ICI	RESSORT CLIPS DE BAC
19	749-1013637		POIGNEE LONGUE

NHP Motoculture
Cultivez votre univers

Heckplatte, Sitzwanne

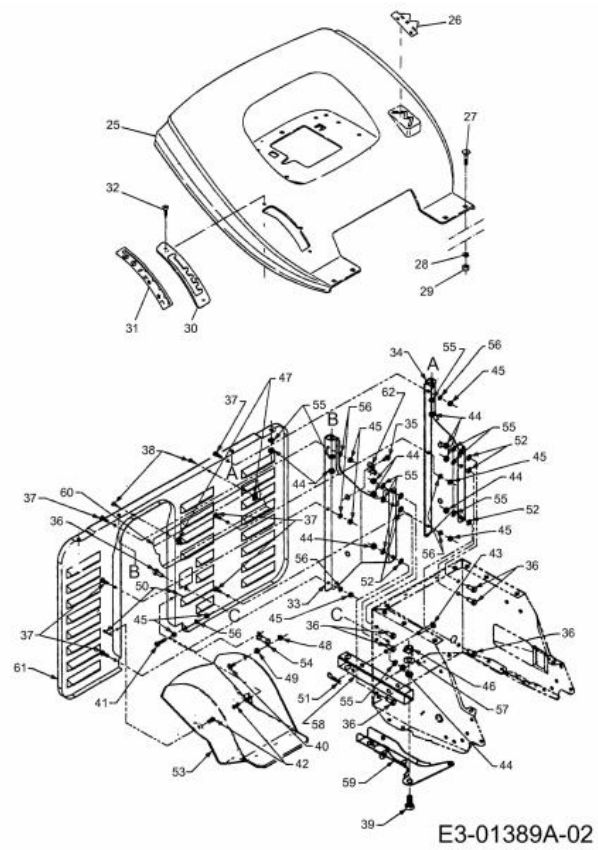

Repère	Référence		Désignation
27	710-0134	CLIQUEZ ICI	VIS ¡ T¤TE PLATE
27	710-0134	CLIQUEZ ICI	VIS ¡ T¤TE PLATE
28	736-0329		RONDELLE GROWER
28	736-0329		RONDELLE GROWER
29	712-0287		ECROU HEXAGONAL 1/4-20:GR2
32	710-1017	CLIQUEZ ICI	VIS
35	710-0599	CLIQUEZ ICI	VIS A SIX PANS CREUX
36	710-3008		VIS 5/16-18:.75:GR5:STD
37	710-0751	CLIQUEZ ICI	VIS HEX.: 1/4-20:.620:GR5:STD
38	710-0351	CLIQUEZ ICI	VIS
41	710-0597		VIS 1/4-20:1.00/GR5/SPEC
42	711-0701	CLIQUEZ ICI	GOUJON
43	711-0679A		GOUJON ¡ ÜPINGLER
44	712-3010	CLIQUEZ ICI	ECROU HEX. 5/16-18:GR5
45	712-3006	CLIQUEZ ICI	ECROU HEXAGONAL
46	712-0206	CLIQUEZ ICI	ECROU HEX. 1/2-13:GR.5
47	712-0147		ECROU 10-24 U-TYPE
48	712-0291		ECROU EX AF-43013
49	712-0271	CLIQUEZ ICI	ECROU 1/4-20"+ DISQUE DENTE
50	714-0507	CLIQUEZ ICI	GOUPILLE FENDUE 3/32 X .750
51	714-0147		GOUPILLE ¡ RESSORT:.125 X 1.75

NHP Motoculture
Cultivez votre univers

Repère	Référence		Désignation
52	726-0201	CLIQUEZ ICI	RONDELLE .3125 ID
53	731-1606B	CLIQUEZ ICI	VOLET D`EJECTION
54	732-0755	CLIQUEZ ICI	RESSORT .595 x 2.105 LG
55	736-0119	CLIQUEZ ICI	RONDELLE
57	736-0253		RONDELLE
61	783-0278A637		PLAQUE ARRIERE NOIRE
62	ZUR ZEIT NICHT LIEFERBAR		SUPPORT DE SUSPENSION

NHP Motoculture
Cultivez votre univers

Plateau de coupe C (30"/76 cm)

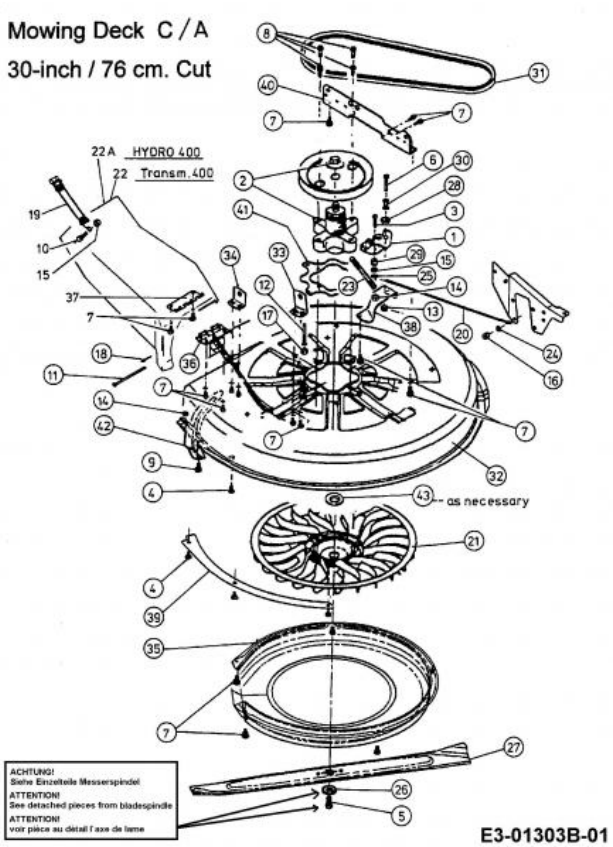

Repère	Référence		Désignation
1	97116	CLIQUEZ ICI	FREIN EX 17116
3	710-0106		VIS HEX. 1/4-20:1.25:GR5:SPEC
4	710-1687		VIS A TETE PLATE
5	710-1382	CLIQUEZ ICI	VIS HEX. M10X1X60LG. DIN 960
6	710-3180		VIS HEX. 5/16-18:1.75:GR5:STD
7	710-0599	CLIQUEZ ICI	VIS A SIX PANS CREUX
8	710-0602	CLIQUEZ ICI	VIS
9	710-1759		VIS
10	710-3015	CLIQUEZ ICI	VIS:1/4-20:.75:GR5:STD
11	ZUR ZEIT NICHT LIEFERBAR		BOULON DE VERROUILLAGE :0.250x4.137x.125
12	711-1065	CLIQUEZ ICI	AXE
13	712-04063	CLIQUEZ ICI	ECROU HEX. AVEC FLANC
14	712-0691	CLIQUEZ ICI	ECROU HEXAGONAL
15	712-3006	CLIQUEZ ICI	ECROU HEXAGONAL
16	712-3010	CLIQUEZ ICI	ECROU HEX. 5/16-18:GR5
17	712-3046		ECROU
18	714-0507	CLIQUEZ ICI	GOUPILLE FENDUE 3/32 X .750
19	723-0383	CLIQUEZ ICI	SANGLE POUR GOULOTTE D'EJECTI
20	727-0470	CLIQUEZ ICI	CABLE DE FREIN DE LAME
21	731-1583	CLIQUEZ ICI	TURBINE DE VENTILATION

NHP Motoculture
Cultivez votre univers

Repère	Référence		Désignation
22	731-1605F	CLIQUEZ ICI	GOULOTTE
23	732-08325	CLIQUEZ ICI	RESSORT
24	736-0204		RONDELLE .344 X 62 X.03
25	736-0342	CLIQUEZ ICI	RONDELLE PLATE .283 x.75 x.030
26	736-0684	CLIQUEZ ICI	RONDELLE
27	742-04058	CLIQUEZ ICI	LAME EXTRA SOUFFLANTE 76CM
28	748-0234	CLIQUEZ ICI	RONDELLE EPAULEE
30	750-0755		ENTRETOISE 330IDX.625ODX.915
31	754-0445	CLIQUEZ ICI	COURROIE DE LAME COUPE 76CM
34	783-0249637		SUPPORT CARTER DE COUPE NOIR
35	783-0289637	CLIQUEZ ICI	TOLE DE PROTECTION DE TURBINE
36	ZUR ZEIT NICHT LIEFERBAR		CHARNIÈRE:HAUT:CANAL D'ÉJECTION
37	783-0292		SUPPORT CONDUIT EJECTION
38	783-0295637		SUPPORT NOIR
39	783-0301637	CLIQUEZ ICI	RENFORT DE PLATEAU
42	683-0215A637		SUPPORT GOULOTTE
43	736-0693	CLIQUEZ ICI	RONDELLE

NHP Motoculture
Cultivez votre univers

Levage du plateau de coupe

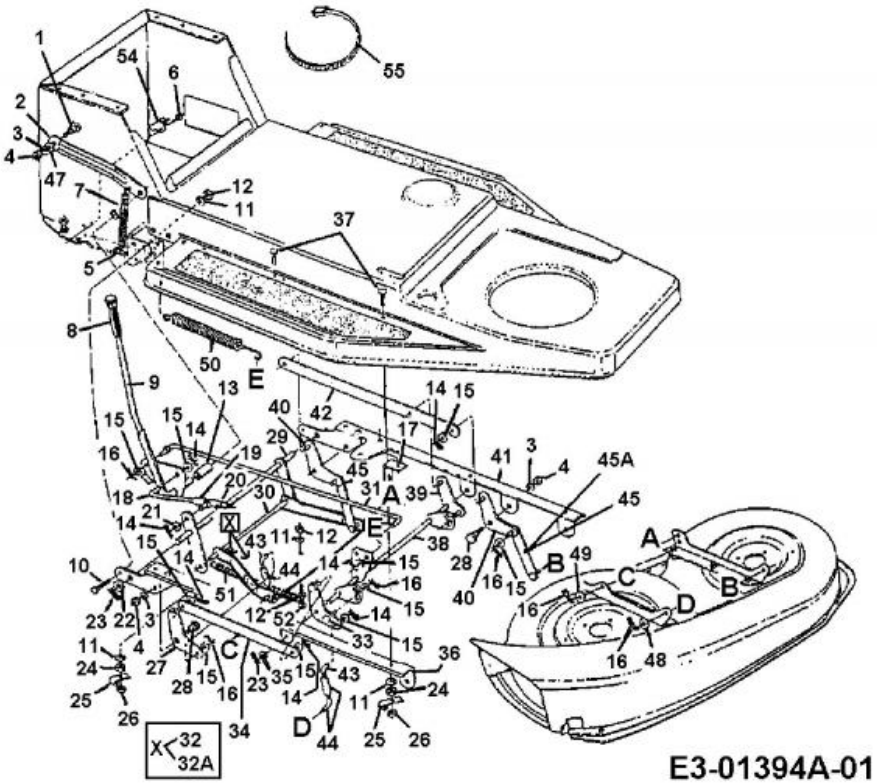

Repère	Référence		Désignation
1	738-0143	CLIQUEZ ICI	VIS EPAULEE
3	736-0169	CLIQUEZ ICI	BAGUE ÜLASTIQUE
4	712-0798	CLIQUEZ ICI	ECROU HEXAGONAL
6	710-0351	CLIQUEZ ICI	VIS
7	732-0640		RESSORT LEVIER RELEVAGE
8	ZUR ZEIT NICHT LIEFERBAR		POIGNÉE
10	710-0604A	CLIQUEZ ICI	VIS 5/16-18:0.625
11	736-0119	CLIQUEZ ICI	RONDELLE
14	714-0507	CLIQUEZ ICI	GOUPILLE FENDUE 3/32 X .750
15	736-0185	CLIQUEZ ICI	RONDELLE 3/8.738X.063
15	736-0185	CLIQUEZ ICI	RONDELLE 3/8.738X.063
16	714-0104	CLIQUEZ ICI	GOUPILLE
18	747-0746		TIGE FILETEE
19	16682P637		DOUILLE DE GUIDAGE
20	712-0130	CLIQUEZ ICI	ECROU POLY STOP 3/8-16" GR 8
21	736-0314		RONDELLE
22	736-0116		RONDELLE
23	714-0470	CLIQUEZ ICI	EPINGLE EX AF-43010
24	712-3057	CLIQUEZ ICI	ECROU HEXAGONAL
25	726-0272		COLLIER

NHP Motoculture
Cultivez votre univers

Repère	Référence		Désignation
26	712-0237		ECROU EX.712-0305
27	17555637		SUPPORT
28	738-0281		VIS ¡ ÜPAULE:.625 x.17:3/8-16
30	DIESES PRODUKT WIRD MIR LEIDER NICHT MEHR ANGEBOTEN		ARBRE 3/8DIA X 11.28 LG
35	736-0773	CLIQUEZ ICI	RONDELLE
37	710-1012	CLIQUEZ ICI	VIS COTELEE: 5/16-24 x.87"LG
40	17556-Z		PIVOT DE RELEVAGE
43	ZUR ZEIT NICHT LIEFERBAR		SUPPORT .38 X 1.25 LG
44	ZUR ZEIT NICHT LIEFERBAR		JOINT DE RÉGLAGE SUPPLÉMENTAIRE
45A	683-0111-Z		PATE 88X3.31 LG
47	736-0192		RONDELLE .531 X 93 X .090
49	736-0101	CLIQUEZ ICI	RONDELLE
50	732-0638	CLIQUEZ ICI	RESSORT
51	732-0603	CLIQUEZ ICI	RESSORT
52	710-3038		VIS HHCS:5/16-18:.875:GR5:STD
54	17962	CLIQUEZ ICI	PLAQUE DE SUPP. P. COMMUTATEUR
55	725-0157		COLLIER DE SERRAGE3/16X0.5X7.4

NHP Motoculture
Cultivez votre univers

Axe de couteau 618-0139

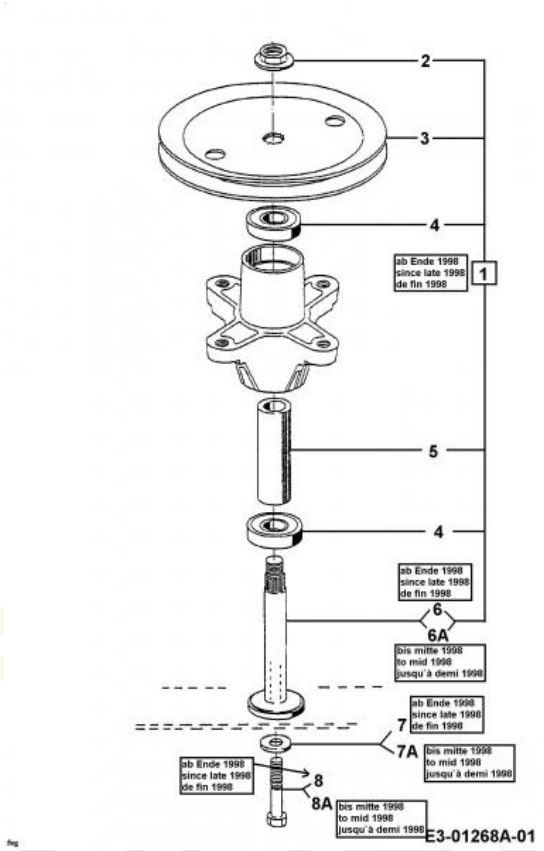

Repère	Référence		Désignation
2	712-05134	CLIQUEZ ICI	ECROU
3	756-0623		POULIE DE COURROIE TRAPÜZOID.
4	741-0919B	CLIQUEZ ICI	ROULEMENT DE PALIER DE LAME
5	750-0990		ENTRETOISE D'ECARTEMENT
6A	ZUR ZEIT NICHT LIEFERBAR		E-SET POUR MANCHE DE COUTEAU 30" PONT
7	736-0684	CLIQUEZ ICI	RONDELLE
7A	736-0510		RONDELLE
8	710-1382	CLIQUEZ ICI	VIS HEX. M10X1X60LG. DIN 960
8A	710-0314	CLIQUEZ ICI	VIS HEX.HCCS7/16-20:1.00:GR5

NHP Motoculture
Cultivez votre univers

Motorhaube 3-Style

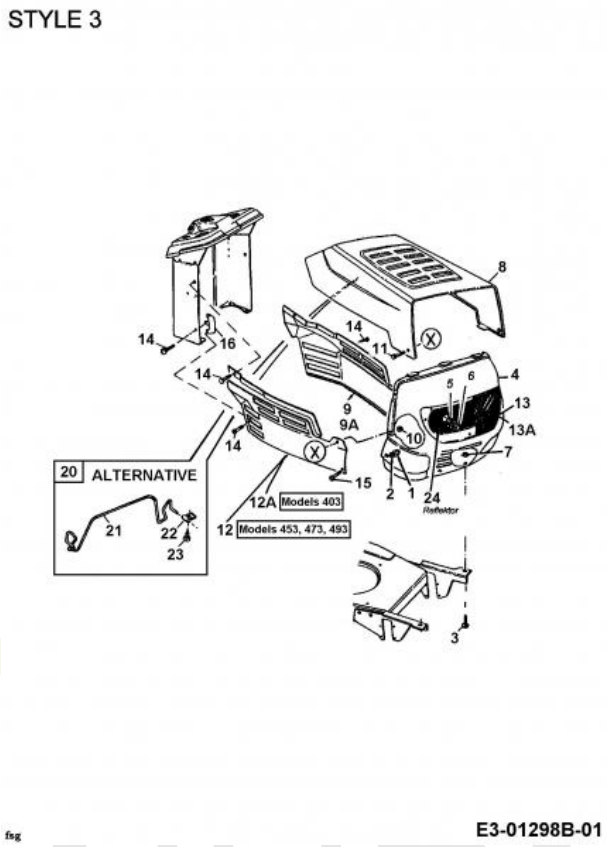

Repère	Référence		Désignation
1	712-3006	CLIQUEZ ICI	ECROU HEXAGONAL
2	736-0270	CLIQUEZ ICI	RONDELLE GROWER
3	710-3008		VIS 5/16-18:.75:GR5:STD
6	725-0963		AMPOULE ELECTRIQUE
10	712-3027	CLIQUEZ ICI	ECROU HEXAGONAL 1/4-20:GRF
11	738-0952A		VIS .375x.125:1/4-20
14	710-0599	CLIQUEZ ICI	VIS A SIX PANS CREUX
15	710-0924		VIS EN T¤TE PLATE 1/4-20X 75"
22	726-0130		ECROU 10Z TYPE U
23	710-0589		VIS PARKER HEX.:#10-16:0.750
24	731-2139		REFLECTEUR

NHP Motoculture
Cultivez votre univers

Accessoires moteur

Rider Models 400

Engine B&S 28T707-1154-E1

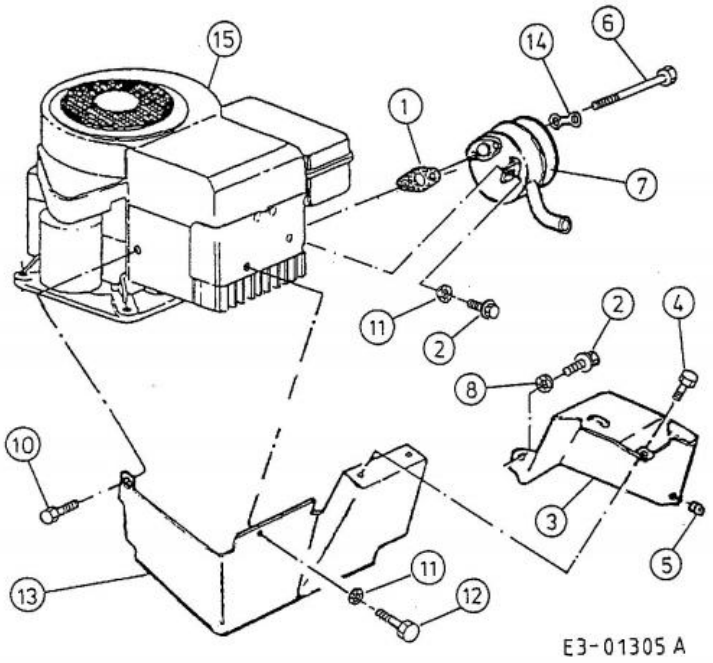

Repère	Référence		Désignation
1	BS-692236	CLIQUEZ ICI	JOINT D'ECHAPPEMENT
2	710-0599	CLIQUEZ ICI	VIS A SIX PANS CREUX
2	710-0599	CLIQUEZ ICI	VIS A SIX PANS CREUX
4	710-1268		VIS HEX.:B#10-16:0.375
5	712-0147		ECROU 10-24 U-TYPE
6	738-0636		AXE
7	751-0465A		ECHAPPEMENT
8	736-0175		RONDELLE GROWER:.265x.562x.025
8	736-0175		RONDELLE GROWER:.265x.562x.025
10	710-0323		VIS

NHP Motoculture
Cultivez votre univers

Accessoires moteur

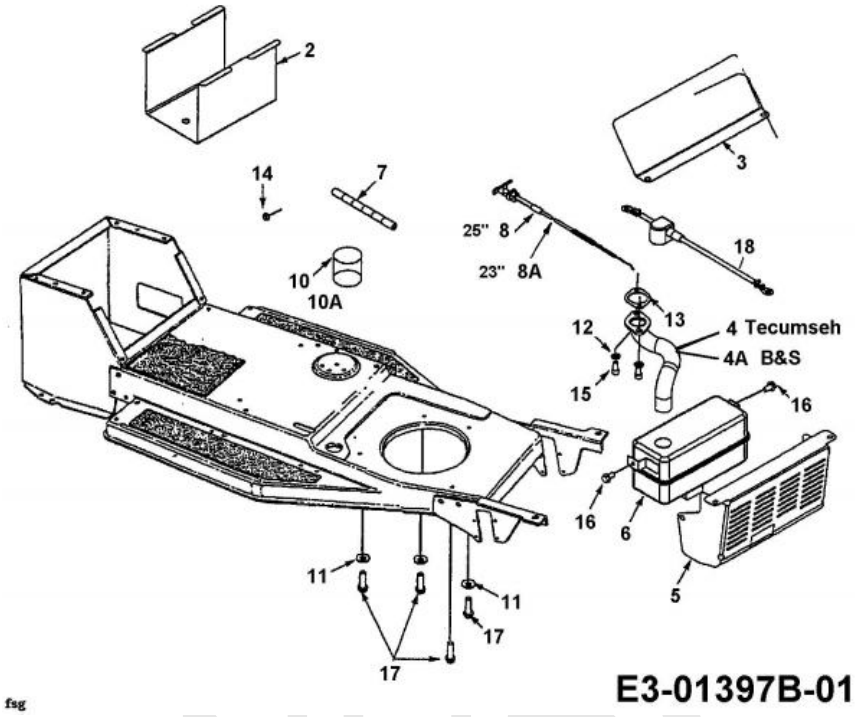

Repère	Référence		Désignation
2	ZUR ZEIT NICHT LIEFERBAR		BOÎTIER À BATTERIE
5	751-0631A637		PROTECTION DE CHALEUR
7	751-10349-54	CLIQUEZ ICI	TUYAU ESSENCE 54"
8	746-3026		CABLE 25,0 LG
8A	746-0616A	CLIQUEZ ICI	CABLE STARTER 58.4CM
11	736-3072	CLIQUEZ ICI	RONDELLE .38 x.93 x.110:HT
12	736-0119	CLIQUEZ ICI	RONDELLE
13	BS-692236	CLIQUEZ ICI	JOINT D'ECHAPPEMENT
14	712-0271	CLIQUEZ ICI	ECROU 1/4-20"+ DISQUE DENTE
15	710-1314A	CLIQUEZ ICI	VIS HEX. INT. 5/16-18:.75:GR8
16	710-0604A	CLIQUEZ ICI	VIS 5/16-18:0.625
17	710-0502A	CLIQUEZ ICI	VIS HEX. 3/8-16:1.250 LG.
18	629-0705		CABLE BATTERIE ROUGE 356MM

NHP Motoculture Cultivez votre univers

Schéma de câblage d'un cylindre unique

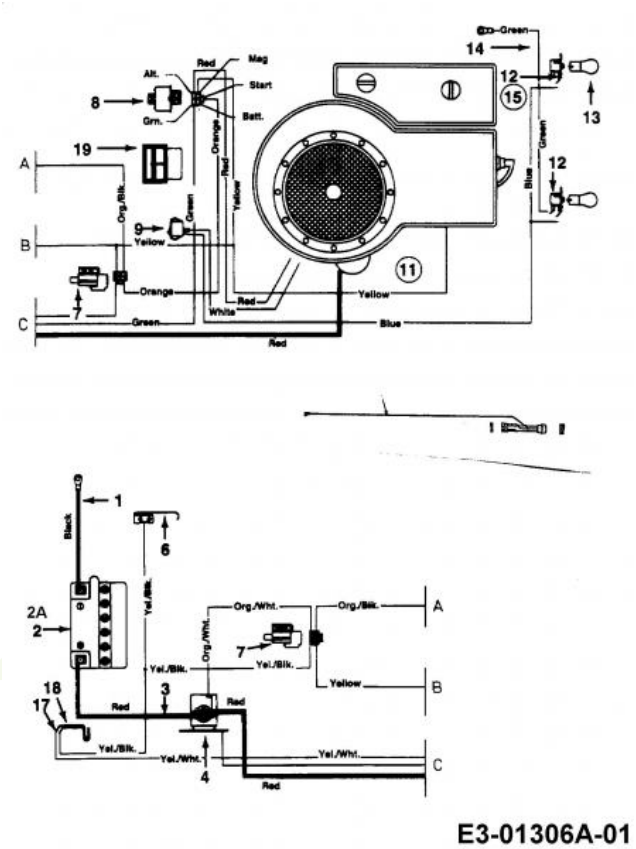

E3-01306A-01

Repère	Référence		Désignation
1	DIESES PRODUKT WIRD MIR LEIDER NICHT MEHR ANGEBOTEN		CÂBLE DE MASSE
2	5032-U3-0004		BATTERIE AZ104 AGM 12-24
3	629-0705		CABLE BATTERIE ROUGE 356MM
4	725-1426A	CLIQUEZ ICI	RELAIS DE DEMARRAGE
6	725-1644	CLIQUEZ ICI	INTERRUPTEUR DE SÜCURITÜ
7	725-1657A	CLIQUEZ ICI	SECURITE D'EMBRAYAGE
8	725-0267B	CLIQUEZ ICI	CONTACTEUR A CLE 5 POLES
9	725-0634	CLIQUEZ ICI	COMMUTATEUR
13	725-0963		AMPOULE ELECTRIQUE
14	629-0742		CÂBLE LUMIERE :400:7/8/9-ST.
17	725-1303		RESSORT DE SURETE SI£GE
18	725-1439		RESSORT SURETE DE SIEGE
19	DIESES PRODUKT WIRD MIR LEIDER NICHT MEHR ANGEBOTEN		AMPÈREMÈTRE CARRÉ

NHP Motoculture
Cultivez votre univers

Support de siège

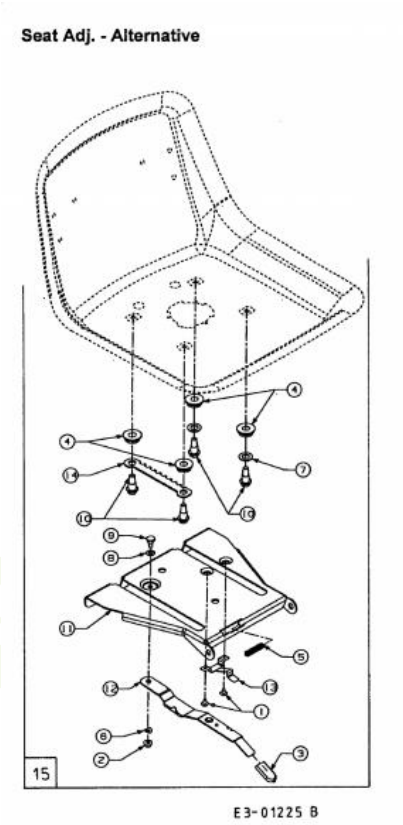

Repère	Référence		Désignation
1	710-1268		VIS HEX.:B#10-16:0.375
2	712-3027	CLIQUEZ ICI	ECROU HEXAGONAL 1/4-20:GRF
3	720-0309A		POIGNÜE PLASTIQUE
5	732-0499	CLIQUEZ ICI	RESSORT
6	736-0175		RONDELLE GROWER:.265x.562x.025
7	736-0192		RONDELLE .531 X 93 X .090
8	736-0204		RONDELLE .344 X 62 X.03
9	738-0137A		VIS A EPAULE .340 X .285:1/4-2
10	738-1007		VIS 50X.50/8-16
13	783-0611		ARRET AJUSTAGE DE SIEGE
14	783-0753		CREMAILLERE REGLAGE SIEGE

NHP Motoculture
Cultivez votre univers

Essieu avant

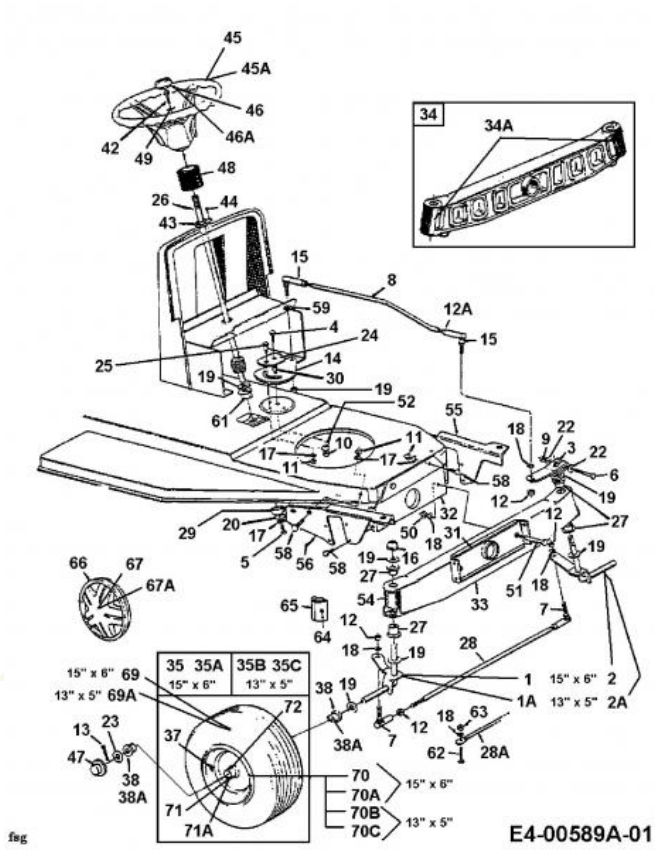

Repère	Référence		Désignation
1	17584A637		AXE AVANT DROIT
2	17585A637		AXE AVANT GAUCHE NOIR
2A	683-0041A637		FUSÉE DE DIRECTION À GAUCHE
3	683-0055637	CLIQUEZ ICI	BIELLETTE DE DIRECTION
4	710-1039	CLIQUEZ ICI	VIS
5	710-0538	CLIQUEZ ICI	VIS HEX.:5/16-18:.625:GR.5:LOC
6	710-0772		VIS HEX.:5/16-24X2.00
7	723-3018	CLIQUEZ ICI	ROTULE DE DIRECTION 3/8-24
9	712-3057	CLIQUEZ ICI	ECROU HEXAGONAL
10	712-0214	CLIQUEZ ICI	ECROU
11	712-3010	CLIQUEZ ICI	ECROU HEX. 5/16-18:GR5
12	712-0262	CLIQUEZ ICI	ECROU
12a	712-0240	CLIQUEZ ICI	ECROU HEX.: 7/16-20:GR2
12a	712-0240	CLIQUEZ ICI	ECROU HEX.: 7/16-20:GR2
13	714-0470	CLIQUEZ ICI	EPINGLE EX AF-43010
15	723-0448A	CLIQUEZ ICI	ROTULE DE DIRECTION 7/16-20
16	726-0214	CLIQUEZ ICI	BOUCHON
17	736-0119	CLIQUEZ ICI	RONDELLE
18	736-0169	CLIQUEZ ICI	BAGUE ÜLASTIQUE
19	736-0187	CLIQUEZ ICI	RONDELLE .64X1.24X.06

NHP Motoculture
Cultivez votre univers

Repère	Référence		Désignation
20	736-0343	CLIQUEZ ICI	RONDELLE .330 ID X 1.25 X .12
22	736-0271		RONDELLE
23	736-0285		RONDELLE .635 X 1.589 X .06
24	ZUR ZEIT NICHT LIEFERBAR		PLAQUE DE RAIDISSEMENT
25	ZUR ZEIT NICHT LIEFERBAR		SHLT-SCHR. .435X.350 LG
26	738-0937	CLIQUEZ ICI	ARBRE DE DIRECTION
27	741-0659	CLIQUEZ ICI	BAGUE DE TRAVERSE AVANT
28A	747-0861637		TIGE
30	750-0535		ENTRETOISE
34A	737-3000	CLIQUEZ ICI	GRAISSEUR
35	634-0105B662		ROUE COMPLETE 15X600 GRISE
35A	DIESES PRODUKT WIRD MIR LEIDER NICHT MEHR ANGEBOTEN		ROUE KPL.AVANT KL.
35B	634-0097B662		ROUE COMPLETE 13X500X6 GRISE
37	734-0255	CLIQUEZ ICI	VALVE:PNEU
38	ZUR ZEIT NICHT LIEFERBAR		DOUILLE DE ROULEMENT À BRIDE .632 ID
38A	741-0569	CLIQUEZ ICI	ROULEMENT DE ROUE AVANT
42	710-0643	CLIQUEZ ICI	VIS HEX.: 5/16-18:1.00:GR5
44	710-0837		VIS
45	631-0027A		VOLANT
46	731-0220		COUVERCLE / VOLANT
46a	731-1459A		BOUCHON PRESSION VOLANT
47	731-0484A	CLIQUEZ ICI	ENJOLIVEUR DEVANT
48	DIESES PRODUKT WIRD MIR LEIDER NICHT MEHR ANGEBOTEN		SOUFFLET EN CAOUTCHOUC
49	736-0242	CLIQUEZ ICI	RONDELLE CONIQUE.340X.872X.060
50	712-0431	CLIQUEZ ICI	ECROU STOP 3/8-16:GRF
51	738-0527		BOULON
52	736-0356		RONDELLE
54	ZUR ZEIT NICHT LIEFERBAR		CAP AXE SANS GRAISSAGE.
56	783-0256B637		SUSPENSION D'AXE DROITE
58	710-0604A	CLIQUEZ ICI	VIS 5/16-18:0.625
59	736-0217	CLIQUEZ ICI	RONDELLE GROWER
61	741-0225	CLIQUEZ ICI	BAGUE HEXAGONALE TEFLON 6 PANS
62	710-0459A		VIS HEX.: 3/8-24:1.50:GR5:SPEC
63	712-0711		ECROU HEXAGONAL
66	727-0425A		CLIP ENJOLIVEUR
67	734-1613A		ENJOLIVEUR 6" gris
69	734-1731	CLIQUEZ ICI	PNEU 15X600X6 DICO MULTI-TRAC
69A	734-0298		PNEU 13*500*6
70	634-0172A662		JANTE GRISE
71	737-0211A		DOUILLE/GRAISSE

NHP Motoculture
Cultivez votre univers

Repère	Référence	Désignation
71A	737-0280	GRAISSEUR

NHP Motoculture
Cultivez votre univers