ÉCLATÉ PIÈCES - YARD-MAN

Type de matériel : TRACTEUR DE PELOUSE

Modèle : TA 4135

N° de production : 13DM474A643

Année : 2007

Tableau de bord

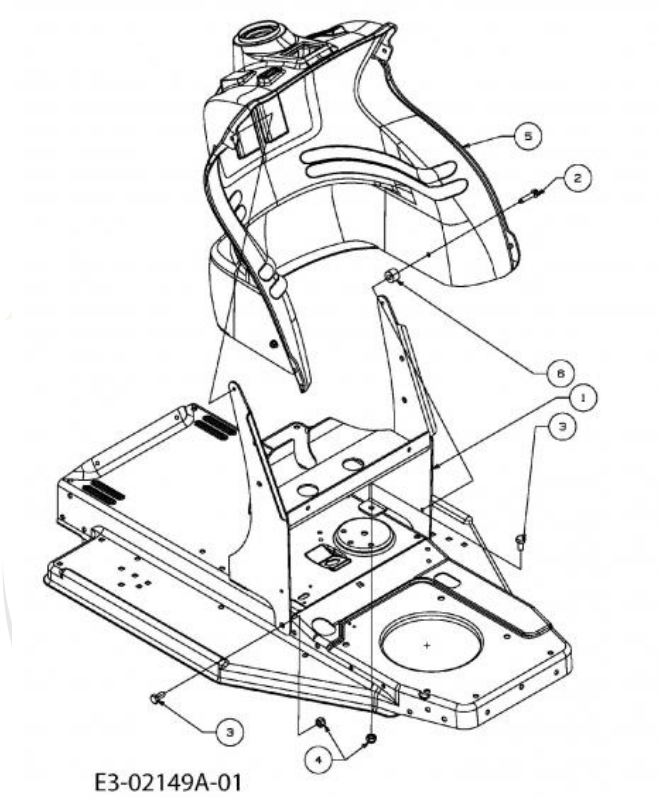

Repère	Référence		Désignation
2	710-0642	CLIQUEZ ICI	VIS1/4-20:0.750
3	710-0809	CLIQUEZ ICI	VIS HEX. TT:1/4-20:1.250:HXIND
4	710-1376		VIS A SIX PANS CREUX
5	712-0692	CLIQUEZ ICI	ECROU HEXAGONAL 24.1426.18

Cultivez votre univers

Batterie

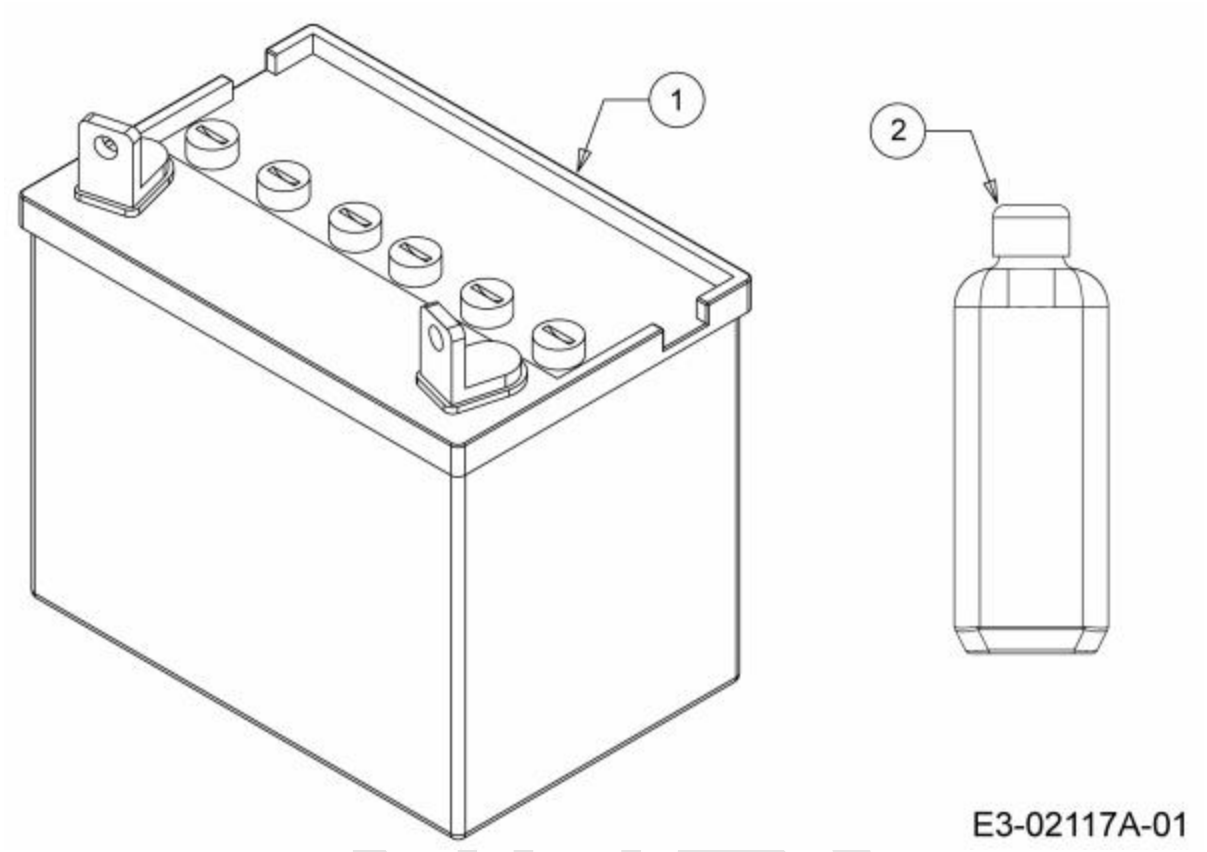

Repère	Référence	Désignation
1	5032-U3-0004	BATTERIE AZ104 AGM 12-24

NHP Motoculture
Cultivez votre univers

Câble de starter

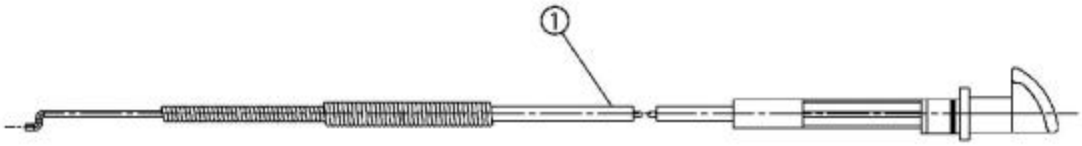

E3-02151A-01

Repère	Référence	Désignation
1	ZUR ZEIT NICHT LIEFERBAR	CÂBLE BOWDEN POUR DÉMARREUR CL. 29"LG

NHP Motoculture
Cultivez votre univers

Composants électriques

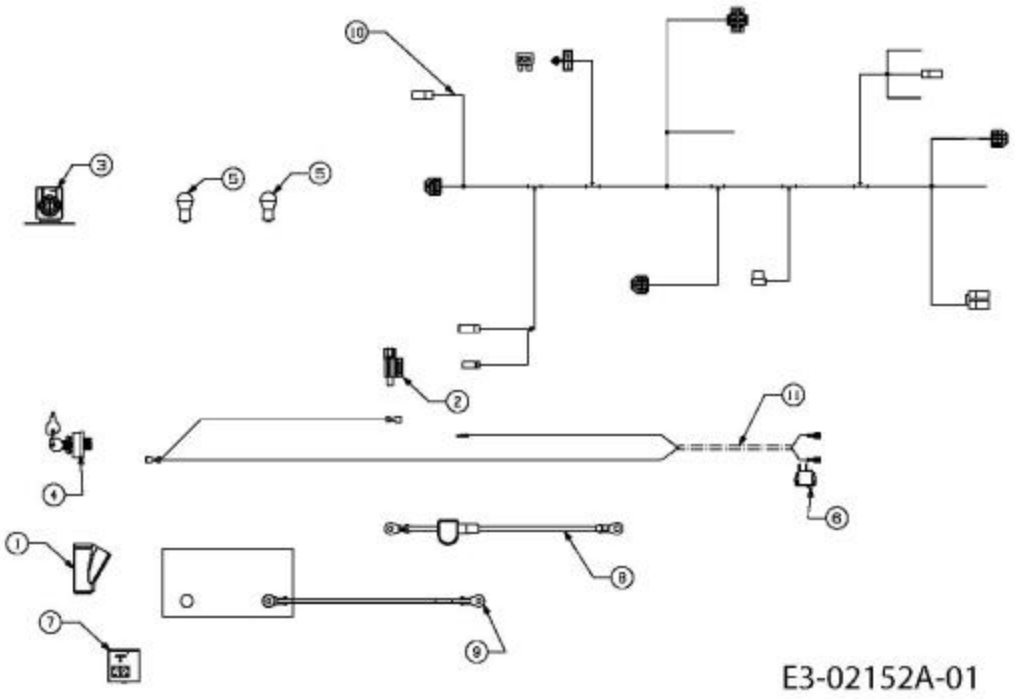

Repère	Référence		Désignation
2	725-04039	CLIQUEZ ICI	SECURITE
3	725-1426A	CLIQUEZ ICI	RELAIS DE DEMARRAGE
4	725-1396A		CONTACTEUR A CLE 6 FICHES
5	725-0963		AMPOULE ELECTRIQUE
6	725-0634	CLIQUEZ ICI	COMMUTATEUR
7	725-04156	CLIQUEZ ICI	INDIC. AMP£REM£TRE S. LUMI£RE
8	629-0705		CABLE BATTERIE ROUGE 356MM
9	DIESES PRODUKT WIRD MIR LEIDER NICHT MEHR ANGEBOTEN		CÂBLE DE MASSE

NHP Motoculture
Cultivez votre univers

Transmission

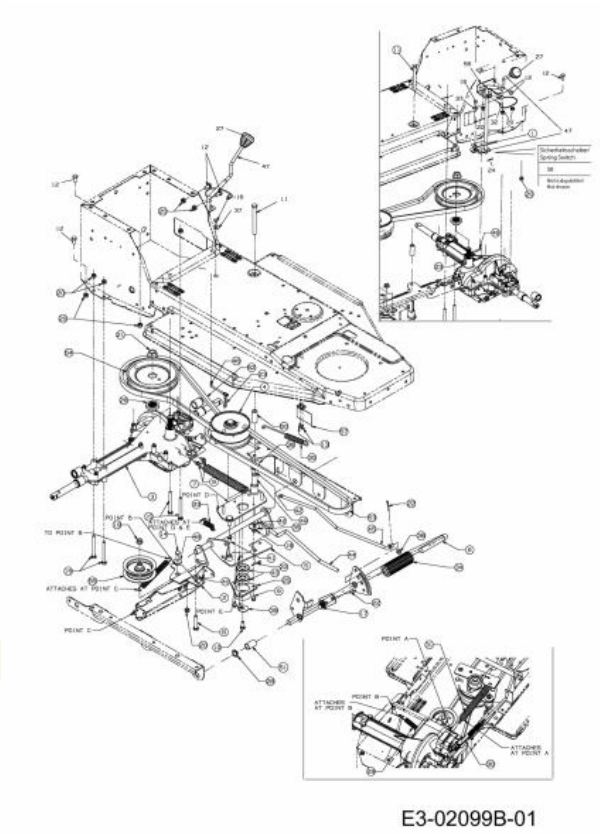

E3-02099B-01

Repère	Référence		Désignation
3	DIESES PRODUKT WIRD MIR LEIDER NICHT MEHR ANGEBOTEN		TRANSMISSION CPL.
4	656-05011	CLIQUEZ ICI	POULIE VARIATEUR
8	710-0347	CLIQUEZ ICI	VIS HEX. 3/8-16:1.75:GR5:STD
9	710-0599	CLIQUEZ ICI	VIS A SIX PANS CREUX
10	710-0627	CLIQUEZ ICI	VIS HEX. 5/16-24:.750 GR5:LOCK
12	710-1376		VIS A SIX PANS CREUX
13	710-1388		VIS TIN BZ 4,8x13 DI 7981
14	710-1681		VIS ¡ SIX PANS CREUX
15	710-1685		VIS HEXAGONALE
16	710-3013		VIS HEXAGONALE
17	711-0198		FUSEAU D'ÜCROU
18	712-0116	CLIQUEZ ICI	ECROU HEXAGONAL: 3/8-24:GR5:
19	712-0431	CLIQUEZ ICI	ECROU STOP 3/8-16:GRF
20	712-0692	CLIQUEZ ICI	ECROU HEXAGONAL 24.1426.18
21	712-0700	CLIQUEZ ICI	ECROU HEXAGONAL
22	714-0115	CLIQUEZ ICI	GOUPILLE FENDUE 1/8 x 1.0
23	714-0209		GOUPILLE FENDUE
24	714-0507	CLIQUEZ ICI	GOUPILLE FENDUE 3/32 X .750
25	718-04012	CLIQUEZ ICI	CAGE DE PALIER
26	718-04407		MOYEU: POULIE:5/8 DENTELURE

NHP Motoculture
Cultivez votre univers

Repère	Référence		Désignation
27	720-0232	CLIQUEZ ICI	BOUTON DE LEVIER MANUEL
28	712-04016		CLIPS
29	732-0384	CLIQUEZ ICI	RESSORT DE TRACTION
30	732-0413	CLIQUEZ ICI	RESSORT DE TRACTION
32	732-0525	CLIQUEZ ICI	RESSORT DE RAPPEL LEVIER
33	732-0568	CLIQUEZ ICI	RESSORT DE TRACTION
34	735-0239A	CLIQUEZ ICI	PAD:FOOT:4.0 LONG
35	736-0133		RONDELLE .411X1.25X1.00
36	736-0247		RONDELLE 40 X 1.25X .157"
37	736-0270	CLIQUEZ ICI	RONDELLE GROWER
38	736-0275		RONDELLE
39	736-0362	CLIQUEZ ICI	RONDELLE .320ID X 1.25 ODX .0
40	736-3010	CLIQUEZ ICI	RONDELLE
41	ZUR ZEIT NICHT LIEFERBAR		DOUILLE DE PALIER À BRIDE
42	741-0495	CLIQUEZ ICI	BAGUE
43	741-0600	CLIQUEZ ICI	ROULEMENT ¡ BILLES
45	747-0593		TIGE DE FREIN
46	ZUR ZEIT NICHT LIEFERBAR		LEVIER DE RACCORDEMENT
48	748-0234	CLIQUEZ ICI	RONDELLE EPAULEE
49	750-04584		DOUILLE .375IDx.625ODx 1.34 LG
50	750-0703		ENTRETOISE 375IDX.625ODx1.54
52	754-04038	CLIQUEZ ICI	COURROIE VARIATEUR PONT
53	754-04039	CLIQUEZ ICI	COURROIE
55	ZUR ZEIT NICHT LIEFERBAR		POULIE TENDEUR
56	783-1016B		SUPPORT INVERSEUR
58	725-1644	CLIQUEZ ICI	INTERRUPTEUR DE SÜCURITÜ

NIP Motoculture
Cultivez votre univers

Gasfernbedienung

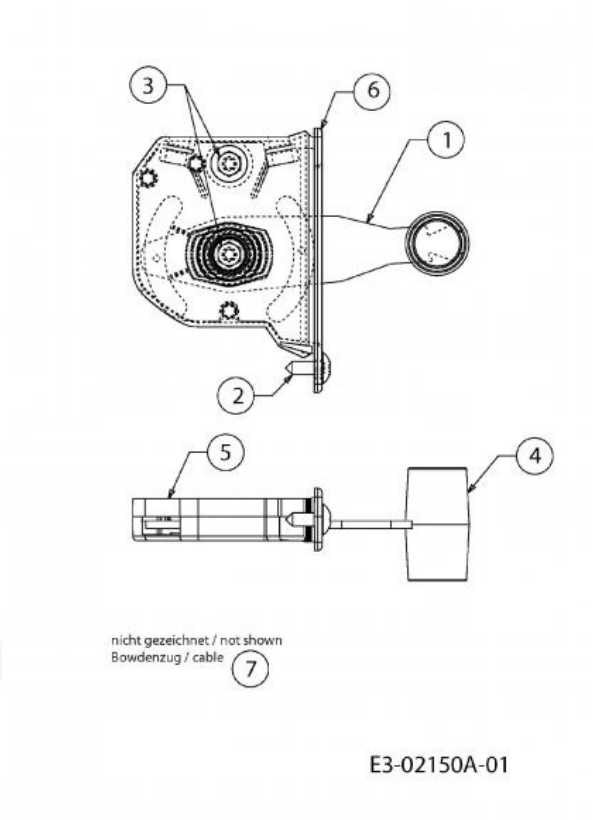

Repère	Référence		Désignation
2	710-1017	CLIQUEZ ICI	VIS
3	710-0919	CLIQUEZ ICI	VIS HEX. B:#10-16:0440:HEX
5	931-0823A	CLIQUEZ ICI	MANETTE DE GAZ AUTOPORTÜES
6	931-0823A	CLIQUEZ ICI	MANETTE DE GAZ AUTOPORTÜES
7	746-1016	CLIQUEZ ICI	CABLE ACCELERATEUR

NHP Motoculture
Cultivez votre univers

Contrôle de vitesse

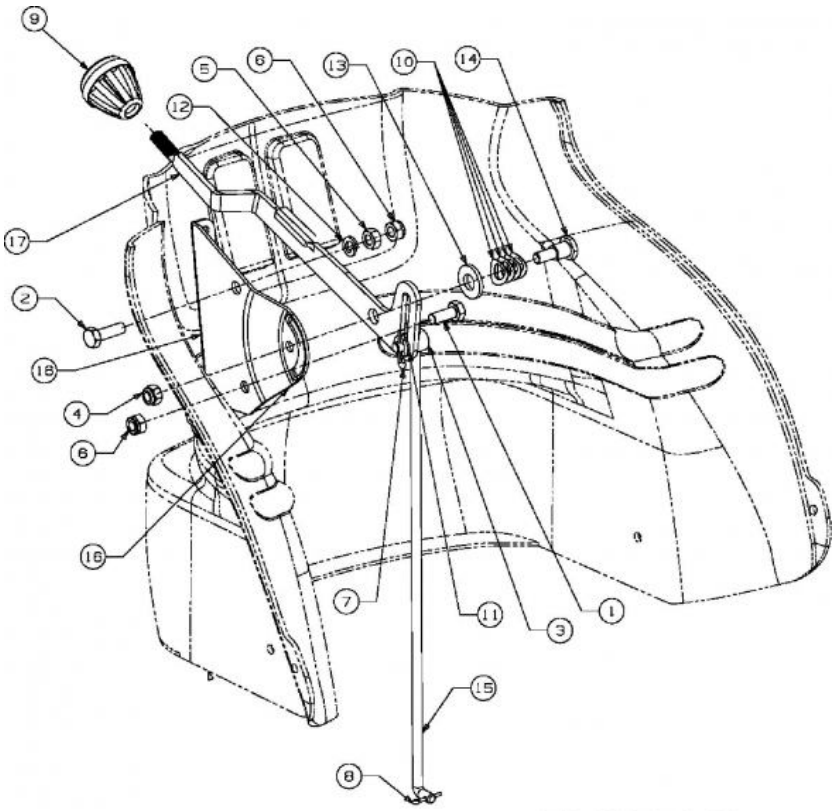

E3-02114A-01

Repère	Référence		Désignation
1	710-1681		VIS ¡ SIX PANS CREUX
2	710-1682		VIS
3	711-0677		FUSEAU D'ÜCROU - EX 711-0611
4	712-0429		ECROU
5	712-0690		ECROU HEXAGONAL
7	714-0104	CLIQUEZ ICI	GOUPILLE
8	714-0507	CLIQUEZ ICI	GOUPILLE FENDUE 3/32 X .750
9	720-0232	CLIQUEZ ICI	BOUTON DE LEVIER MANUEL
10	736-0141		RONDELLE
11	736-0264		RONDELLE: .330 x.630 x.0635
12	736-0649		RONDELLE GROWER DIN 127
14	738-0138A	CLIQUEZ ICI	VIS EPAULEE
17	783-1153		LEVIER

NHP Motoculture
Cultivez votre univers

Getriebe 618-0166D

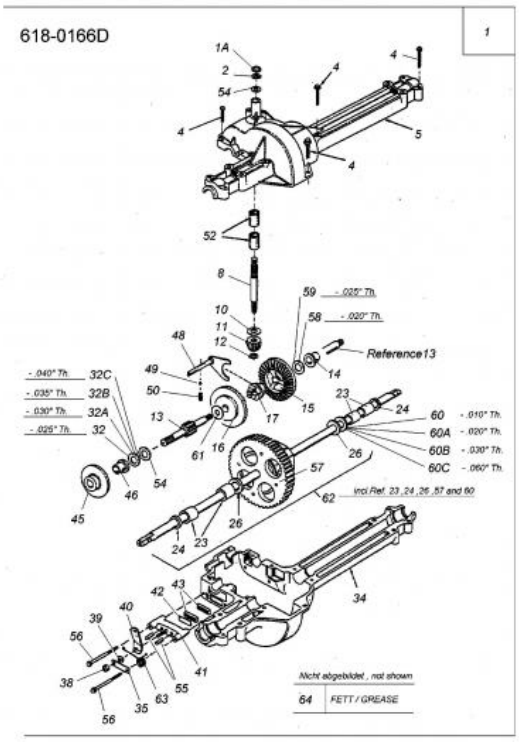

Repère	Référence		Désignation
1	DIESES PRODUKT WIRD MIR LEIDER NICHT MEHR ANGEBOTEN		TRANSMISSION CPL.
1A	732-0614	CLIQUEZ ICI	CIRCLIPS
2	716-0231	CLIQUEZ ICI	CIRCLIPS
4	710-1325	CLIQUEZ ICI	VIS HEXAGONALE
5	ZUR ZEIT NICHT LIEFERBAR		DEMI LOGEMENT
8	711-1109		ARBRE D'ADMISSION
10	736-0335	CLIQUEZ ICI	RONDELLE 1 5/8XA1.25"X.06
11	717-1464		PIGNON CONIQUE 14 DENTS
12	716-0108	CLIQUEZ ICI	CIRCLIPS 7/16"
14	741-0336	CLIQUEZ ICI	BAGUE
15	717-1362		PIGNON CONIQUE 42 DENTS PT US
16	ZUR ZEIT NICHT LIEFERBAR		ENGRENAGE CONIQUE 42 T., GR.DRILL 17,7 D
17	718-0228	CLIQUEZ ICI	CRABOT
23	741-05060		BRG:SLEEVE:.75 x 1.00 x 1.00
24	721-0338	CLIQUEZ ICI	JOINT
26	736-0445		RONDELLE
26	736-0445		RONDELLE
32	736-0495		RONDELLE
32	736-0495		RONDELLE
32A	736-0773	CLIQUEZ ICI	RONDELLE
32B	736-0494		RONDELLE

NHP Motoculture
Cultivez votre univers

Repère	Référence		Désignation
32C	736-0337	CLIQUEZ ICI	RONDELLE 5/8 IDX1.0 ODX.040
34	719-0313B		MOITIÜ INFÜRIEURE DE CARTER
35	718-0150	CLIQUEZ ICI	LANG. DE SUPP.: ANTI ROTATION
38	712-0273		ECROU HEXAGONAL 5/16-24"
39	736-0371		RONDELLE 1.344XA .875"
40	717-0772B		LEVIER DE FREIN
41	761-0198B		APPUI DE FREIN
42	717-0682	CLIQUEZ ICI	INSERT DE FREIN
43	717-0678	CLIQUEZ ICI	PLAQUETTE DE FREIN
45	761-0202	CLIQUEZ ICI	DISQUE DE FREIN
46	741-0337	CLIQUEZ ICI	BAGUE
48	732-05125		RESSORT
49	741-0862	CLIQUEZ ICI	BILLE
50	732-0863	CLIQUEZ ICI	RESSORT ¡ PRESSION 225X.50"
52	741-0335	CLIQUEZ ICI	ROULEMENT 1,5/8X1/2" LG
54	736-0349	CLIQUEZ ICI	RONDELLE 5/8 IDX10 OD X .020
54	736-0349	CLIQUEZ ICI	RONDELLE 5/8 IDX10 OD X .020
55	741-0343		GOUJON DE PRESSION 5/16"
56	710-1206	CLIQUEZ ICI	VIS HEX. TT:1/4-20:2.375
60	ZUR ZEIT NICHT LIEFERBAR		RONDELLE DE RACCORD:.755X1.505X0.01:HD
60A	ZUR ZEIT NICHT LIEFERBAR		RONDELLE DE RACCORD:.755X1.505X.022:HD
60B	736-0351		RONDELLE .75x1.50"
61	736-0519		RONDELLE
62	DIESES PRODUKT WIRD MIR LEIDER NICHT MEHR ANGEBOTEN		DIFFÉRENTIEL COMPLET
63	732-0743	CLIQUEZ ICI	RESSORT
64	6021-U1-1073	CLIQUEZ ICI	GRAISSE (400G)

NHP Motoculture
Cultivez votre univers

Sac à herbe

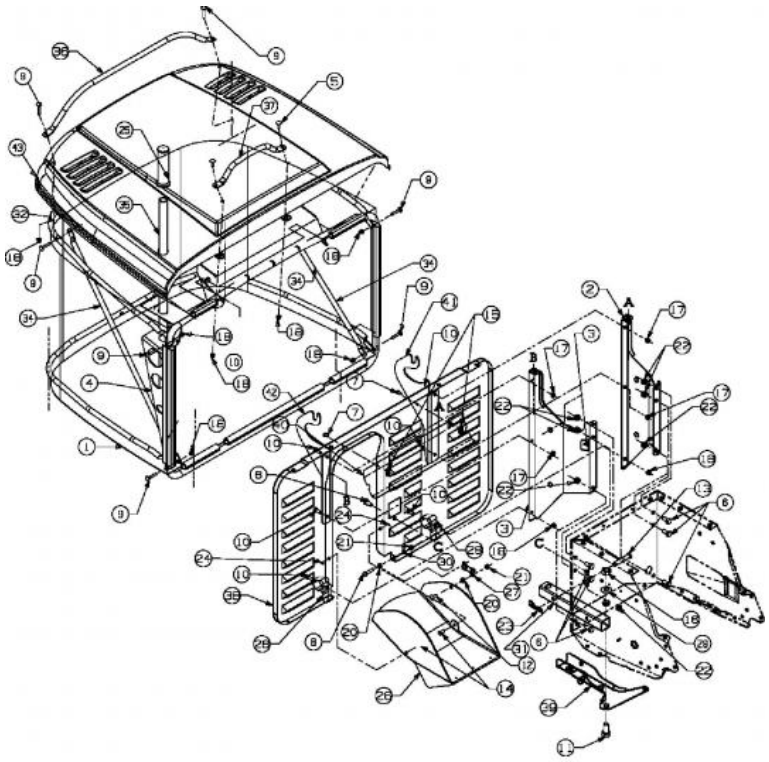

E3-02155C-01

Repère	Référence		Désignation
1	664-0125A		TISSU BAC DE RAMASSAGE
5	710-1360		VIS À TÊTE PLATE DIN 603-8.8
6	710-1376		VIS A SIX PANS CREUX
7	710-1388		VIS TIN BZ 4,8x13 DI 7981
8	710-1399		VIS HEX. M6X25 DIN 933-8.8
9	710-1612		VIS A TETE PLATE:M5x30 DIN 603
10	710-1690		VIS
11	DIESES PRODUKT WIRD MIR LEIDER NICHT MEHR ANGEBOTEN		6KT-Vis:M12x25 DIN933-8.8
12	710-1759		VIS
13	711-0679A		GOUJON ¡ ÜPINGLER
14	711-0701	CLIQUEZ ICI	GOUJON
15	712-0147		ECROU 10-24 U-TYPE
16	712-0630	CLIQUEZ ICI	ECROU
17	712-0633		ECROU
18	712-0642		ECROU DE SECURITE:M5-0.8
20	712-0689		ECROU HEXAGONAL
21	712-0691	CLIQUEZ ICI	ECROU HEXAGONAL
22	712-0692	CLIQUEZ ICI	ECROU HEXAGONAL 24.1426.18
23	714-0147		GOUPILLE ¡ RESSORT:.125 X 1.75
24	714-0507	CLIQUEZ ICI	GOUPILLE FENDUE 3/32 X .750
25	720-0301		POIGNEE

NHP Motoculture
Cultivez votre univers

Repère	Référence		Désignation
26	731-1606B	CLIQUEZ ICI	VOLET D`EJECTION
27	732-0755	CLIQUEZ ICI	RESSORT .595 x 2.105 LG
28	732-0838A	CLIQUEZ ICI	RESSORT CLIPS DE BAC
29	736-0253		RONDELLE
30	736-0648		RONDELLE GROWER
31	749-04013B-S		CARRE D ACCROCHAGE
34	749-1011637		TRINGLE DE BAC SERIE 400A
36	749-1013637		POIGNEE LONGUE
38	783-0278A637		PLAQUE ARRIERE NOIRE

NHP Motoculture
Cultivez votre univers

Volant

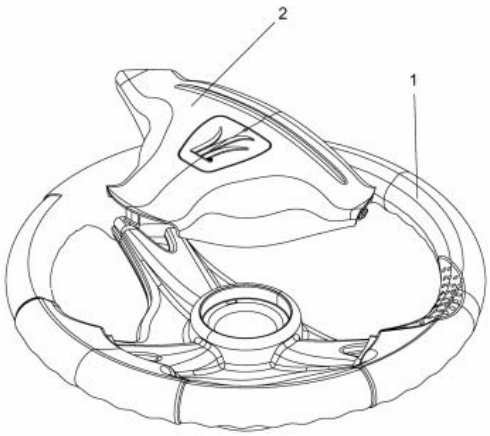

E3-02016A-01

Repère	Référence	Désignation
1	631-04008B	VOLANT CPL.:3 RAYONS:12"
2	731-04065A	COUVERCLE DE VOLANT

NHP Motoculture
Cultivez votre univers

Direction

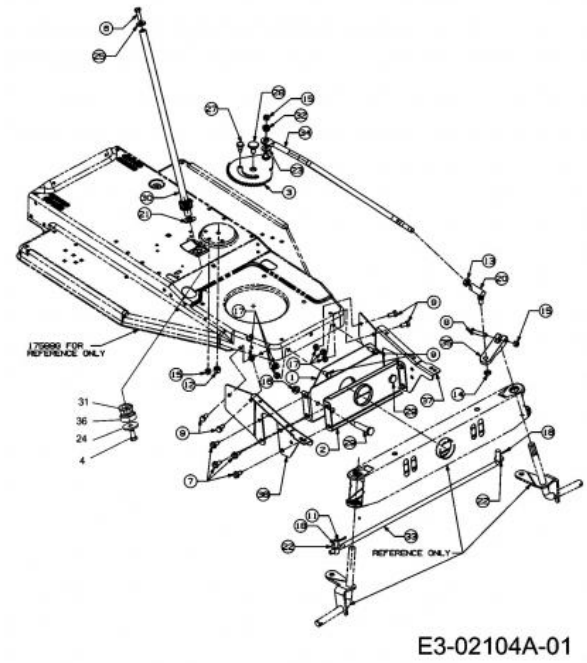

Repère	Référence		Désignation
3	617-04010A	CLIQUEZ ICI	SEGMENT DE DIRECTION
4	710-0538	CLIQUEZ ICI	VIS HEX.:5/16-18:.625:GR.5:LOC
5	710-0602	CLIQUEZ ICI	VIS
6	710-0643	CLIQUEZ ICI	VIS HEX.: 5/16-18:1.00:GR5
7	710-0726	CLIQUEZ ICI	VIS 5/16-12:0.750:HXINDWS
8	710-0805A		VIS HEX.:5/16-18:1.50:GR5:STD
9	710-1376		VIS A SIX PANS CREUX
11	711-04059		ROTULE
12	712-0130	CLIQUEZ ICI	ECROU POLY STOP 3/8-16" GR 8
13	712-0240	CLIQUEZ ICI	ECROU HEX.: 7/16-20:GR2
14	712-0262	CLIQUEZ ICI	ECROU
15	712-0429		ECROU
16	712-0431	CLIQUEZ ICI	ECROU STOP 3/8-16:GRF
17	712-0692	CLIQUEZ ICI	ECROU HEXAGONAL 24.1426.18
18	714-0470	CLIQUEZ ICI	EPINGLE EX AF-43010
20	723-0448A	CLIQUEZ ICI	ROTULE DE DIRECTION 7/16-20
21	736-0187	CLIQUEZ ICI	RONDELLE .64X1.24X.06
22	736-0226		RONDELLE
23	736-0262		RONDELLE PLATE:.385x.870x.092
24	736-0343	CLIQUEZ ICI	RONDELLE .330 ID X 1.25 X .12

NHP Motoculture
Cultivez votre univers

Repère	Référence	Désignation
25	736-3004	RONDELLE
27	ZUR ZEIT NICHT LIEFERBAR	SHLT-SCHR. .435X.350 LG
28	738-0322A CLIQUEZ ICI	AXE
29	738-0527	BOULON
30	738-0937 CLIQUEZ ICI	ARBRE DE DIRECTION
31	741-0225 CLIQUEZ ICI	BAGUE HEXAGONALE TEFLON 6 PANS
32	741-0475 CLIQUEZ ICI	DOUILLE PLASTIQUE:.385 ID
33	747-04057	TRINGLE DE DIRECTION
34	ZUR ZEIT NICHT LIEFERBAR	SCHUBSTANGE-Direction 400er
35	748-04014B-S	BIELETTE DE DIRECTION
38	783-0256B637	SUSPENSION D'AXE DROITE

NHP Motoculture
Cultivez votre univers

Plateau de coupe C (30"/76 cm)

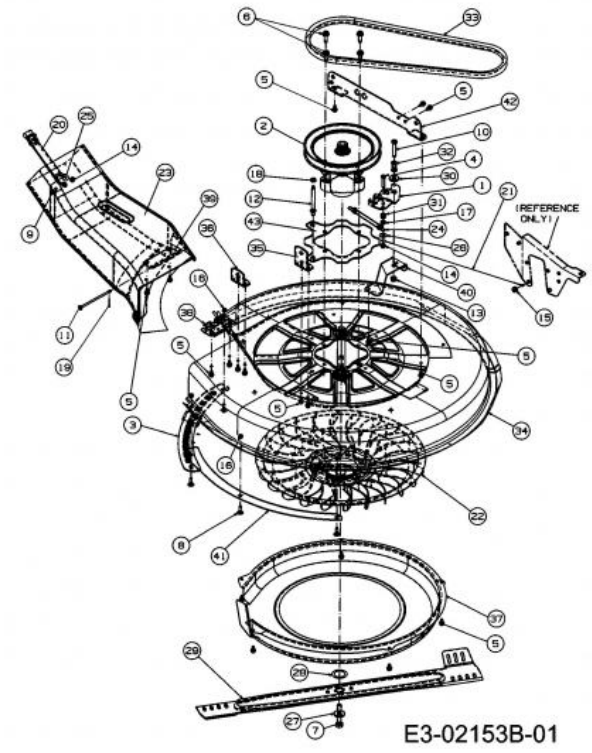

Repère	Référence		Désignation
1	97116	CLIQUEZ ICI	FREIN EX 17116
2	918-0139B	CLIQUEZ ICI	PALIER COMPLET
3	683-0215A637		SUPPORT GOULOTTE
4	710-0106		VIS HEX. 1/4-20:1.25:GR5:SPEC
5	710-0599	CLIQUEZ ICI	VIS A SIX PANS CREUX
6	710-0602	CLIQUEZ ICI	VIS
7	710-1382	CLIQUEZ ICI	VIS HEX. M10X1X60LG. DIN 960
8	710-1687		VIS A TETE PLATE
9	710-3015	CLIQUEZ ICI	VIS:1/4-20:.75:GR5:STD
10	710-3180		VIS HEX. 5/16-18:1.75:GR5:STD
11	ZUR ZEIT NICHT LIEFERBAR		BOULON DE VERROUILLAGE :0.250x4.137x.125
12	711-1065	CLIQUEZ ICI	AXE
13	712-04063	CLIQUEZ ICI	ECROU HEX. AVEC FLANC
14	712-0324	CLIQUEZ ICI	ECROU HEX.:1/4-20:GR8:NYLON
15	712-0429		ECROU
16	712-0691	CLIQUEZ ICI	ECROU HEXAGONAL
17	712-3006	CLIQUEZ ICI	ECROU HEXAGONAL
18	712-3046		ECROU
19	714-0507	CLIQUEZ ICI	GOUPILLE FENDUE 3/32 X .750
20	723-0383	CLIQUEZ ICI	SANGLE POUR GOULOTTE D'EJECTI

NHP Motoculture
Cultivez votre univers

Repère	Référence		Désignation
21	727-0470	CLIQUEZ ICI	CABLE DE FREIN DE LAME
22	731-1583	CLIQUEZ ICI	TURBINE DE VENTILATION
23	731-1605F	CLIQUEZ ICI	GOULOTTE
24	732-08325	CLIQUEZ ICI	RESSORT
25	736-0270	CLIQUEZ ICI	RONDELLE GROWER
26	736-0342	CLIQUEZ ICI	RONDELLE PLATE .283 x.75 x.030
27	736-0684	CLIQUEZ ICI	RONDELLE
28	736-0693	CLIQUEZ ICI	RONDELLE
29	742-04058	CLIQUEZ ICI	LAME EXTRA SOUFFLANTE 76CM
30	748-0234	CLIQUEZ ICI	RONDELLE EPAULEE
32	750-0755		ENTRETOISE 330IDX.625ODX.915
33	754-0445	CLIQUEZ ICI	COURROIE DE LAME COUPE 76CM
36	783-0249637		SUPPORT CARTER DE COUPE NOIR
37	783-0289637	CLIQUEZ ICI	TOLE DE PROTECTION DE TURBINE
38	ZUR ZEIT NICHT LIEFERBAR		CHARNIÈRE:HAUT:CANAL D'ÉJECTION
39	783-0292		SUPPORT CONDUIT EJECTION
40	783-0295637		SUPPORT NOIR
41	783-0301637	CLIQUEZ ICI	RENFORT DE PLATEAU

NHP Motoculture
Cultivez votre univers

Levage du plateau de coupe

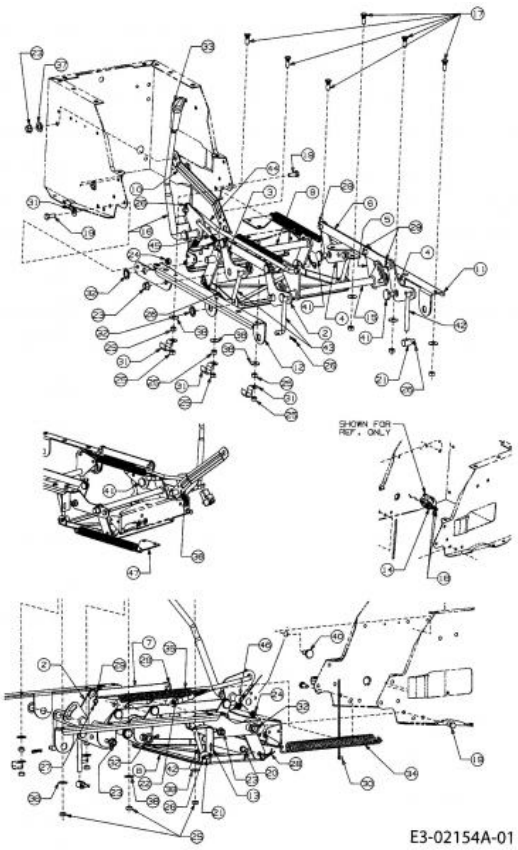

Repère	Référence		Désignation
1	16682P637		DOUILLE DE GUIDAGE
3	17555637		SUPPORT
4	17556-Z		PIVOT DE RELEVAGE
14	17962	CLIQUEZ ICI	PLAQUE DE SUPP. P. COMMUTATEUR
17	710-1012	CLIQUEZ ICI	VIS COTELEE: 5/16-24 x.87"LG
18	710-1388		VIS TIN BZ 4,8x13 DI 7981
19	710-1681		VIS ¡ SIX PANS CREUX
20	711-1421		BOULON
21	711-3397	CLIQUEZ ICI	CHEVILLE ,375 DIAX 31L
22	712-0130	CLIQUEZ ICI	ECROU POLY STOP 3/8-16" GR 8
23	712-0431	CLIQUEZ ICI	ECROU STOP 3/8-16:GRF
24	712-0692	CLIQUEZ ICI	ECROU HEXAGONAL 24.1426.18
25	712-3057	CLIQUEZ ICI	ECROU HEXAGONAL
26	714-0104	CLIQUEZ ICI	GOUPILLE
27	714-0115	CLIQUEZ ICI	GOUPILLE FENDUE 1/8 x 1.0
28	714-0145	CLIQUEZ ICI	GOUPILLE
29	714-0507	CLIQUEZ ICI	GOUPILLE FENDUE 3/32 X .750
30	725-0157		COLLIER DE SERRAGE3/16X0.5X7.4
31	726-0354		SUPPORT FUSEAU
32	712-04016		CLIPS
34	732-0603	CLIQUEZ ICI	RESSORT

NHP Motoculture
Cultivez votre univers

Repère	Référence		Désignation
35	732-0638	CLIQUEZ ICI	RESSORT
36	732-0640		RESSORT LEVIER RELEVAGE
37	736-0192		RONDELLE .531 X 93 X .090
38	736-0242	CLIQUEZ ICI	RONDELLE CONIQUE.340X.872X.060
40	738-0143	CLIQUEZ ICI	VIS EPAULEE
41	738-0281		VIS ¡ ÜPAULE:.625 x.17:3/8-16
42	747-04189		TRINGLE
45	747-0746		TIGE FILETEE
47	783-0138637		SUPPORT DE RESSORT

NHP Motoculture
Cultivez votre univers

Axe de couteau 618-0139B

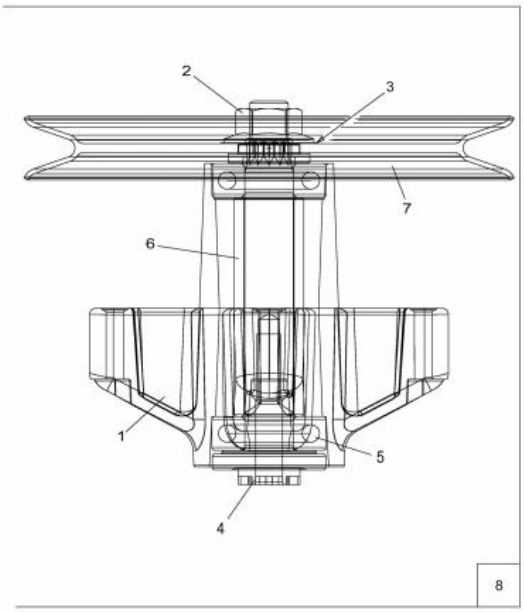

E3-01268B-01

Repère	Référence		Désignation
2	712-05134	CLIQUEZ ICI	ECROU
3	736-0693	CLIQUEZ ICI	RONDELLE
4	738-1043		AXE DE PALIER DE LAME
5	741-0919B	CLIQUEZ ICI	ROULEMENT DE PALIER DE LAME
6	750-0990		ENTRETOISE D'ECARTEMENT
7	756-0623		POULIE DE COURROIE TRAPÜZOID.
8	918-0139B	CLIQUEZ ICI	PALIER COMPLET

NHP Motoculture
Cultivez votre univers

Capot 4-Style du 27/09/2007

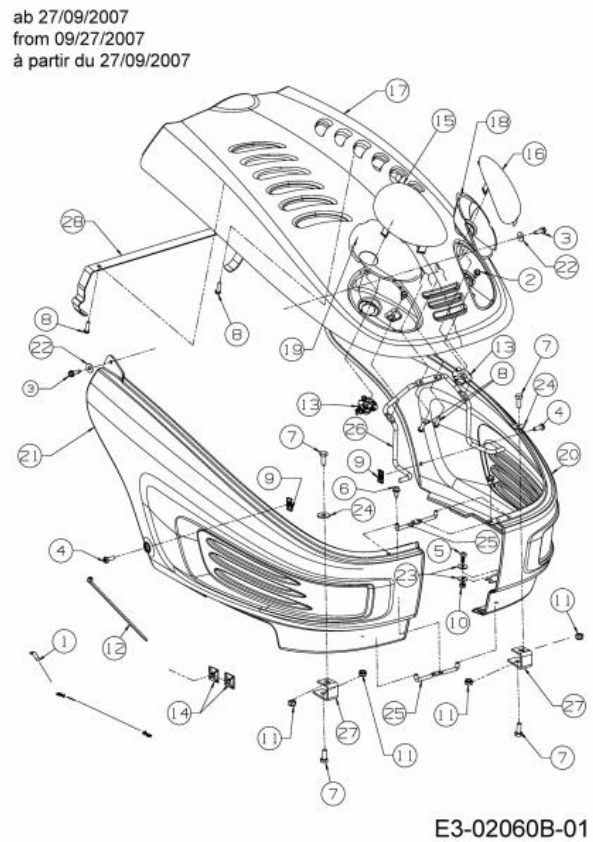

Repère	Référence		Désignation
1	629-04013B		KABELSATZ VOLLST:LICHT:400
2	710-0599	CLIQUEZ ICI	VIS A SIX PANS CREUX
3	710-0642	CLIQUEZ ICI	VIS1/4-20:0.750
4	710-0924		VIS EN T¤TE PLATE 1/4-20X 75"
5	710-1389		VIS
6	710-1652	CLIQUEZ ICI	VIS HEX. TT:1/4-20:.625:HXINDW
7	710-1681		VIS ¡ SIX PANS CREUX
8	710-1704		VIS 6 TORX M6X20 WN 1452
9	712-0292		ECROU A CAGE 1/4-20
10	712-0633		ECROU
11	712-0692	CLIQUEZ ICI	ECROU HEXAGONAL 24.1426.18
12	725-0157		COLLIER DE SERRAGE3/16X0.5X7.4
13	725-1649A	CLIQUEZ ICI	SOC:LAMP:NYLON 1/4 TURN
14	726-0359		PLAQUE ISOLANT
15	731-1978		OPTIQUE DROITE STYLE 4
16	731-1979		OPTIQUE GAUCHE STYLE 4
18	731-1995		REFLECTEUR GAUCHE STYLE 4
19	731-1996		REFLECTEUR DROITE STYLE 4
20	731-2123D		AILE GAUCHE Y-M
21	731-2124D		AILE DROITE Y-M
22	736-0342	CLIQUEZ ICI	RONDELLE PLATE .283 x.75 x.030
23	736-0685		RONDELLE

NHP Motoculture
Cultivez votre univers

Repère	Référence	Désignation
24	736-0701	RONDELLE
26	747-1132A	TRINGLE SUPPORT CAPOT
27	783-0901-Z	EQUERRE DE FIXATION

NHP Motoculture
Cultivez votre univers

Poulie de courroie moteur

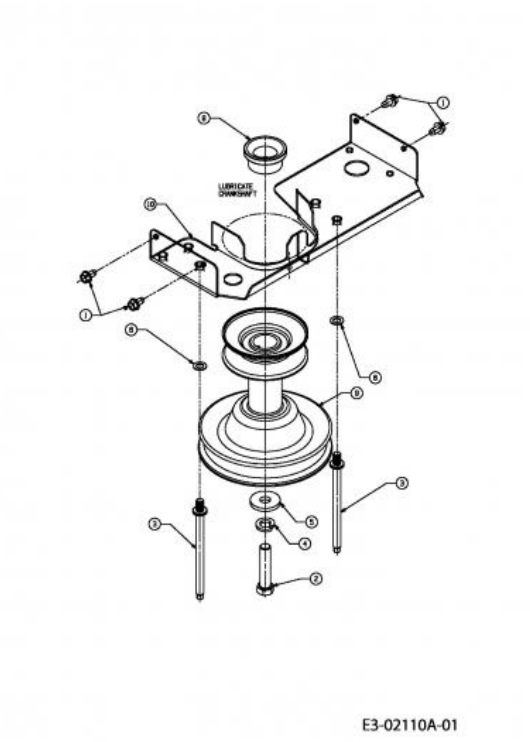

Repère	Référence		Désignation
1	710-0599	CLIQUEZ ICI	VIS A SIX PANS CREUX
2	710-1002	CLIQUEZ ICI	VIS
3	711-1239	CLIQUEZ ICI	GUIDE COURROIE
4	736-0171	CLIQUEZ ICI	RONDELLE GROWER
5	736-0322	CLIQUEZ ICI	RONDELLE .450 X 1.250 X .164
6	ZUR ZEIT NICHT LIEFERBAR		RONDELLE DE BLOCAGE DIN N
8	750-0956	CLIQUEZ ICI	ENTRETOISE
9	756-1182A	CLIQUEZ ICI	POULIE DOUBLE MOTEUR

NHP Motoculture
Cultivez votre univers

Accessoires moteur

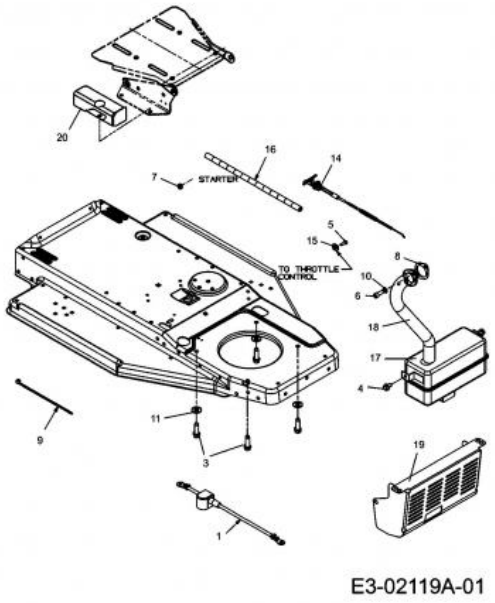

Repère	Référence		Désignation
1	629-0705		CABLE BATTERIE ROUGE 356MM
3	710-0502A	CLIQUEZ ICI	VIS HEX. 3/8-16:1.250 LG.
4	710-0604A	CLIQUEZ ICI	VIS 5/16-18:0.625
5	710-1237		VIS HEX.:T:#10-32:0.625:
6	710-1314A	CLIQUEZ ICI	VIS HEX. INT. 5/16-18:.75:GR8
7	712-0271	CLIQUEZ ICI	ECROU 1/4-20"+ DISQUE DENTE
8	BS-692236	CLIQUEZ ICI	JOINT D'ECHAPPEMENT
9	725-0157		COLLIER DE SERRAGE3/16X0.5X7.4
10	736-0119	CLIQUEZ ICI	RONDELLE
11	736-3072	CLIQUEZ ICI	RONDELLE .38 x.93 x.110:HT
14	746-0616A	CLIQUEZ ICI	CABLE STARTER 58.4CM
15	ZUR ZEIT NICHT LIEFERBAR		PINCE DE MONTAGE :CÂBLE D'ACCÉLÉRATEUR B&S;
19	751-0631A637		PROTECTION DE CHALEUR

NLPI Motoculture
Cultivez votre univers

Roues arrière 18x6,5 jusqu'au 30 juin 2013

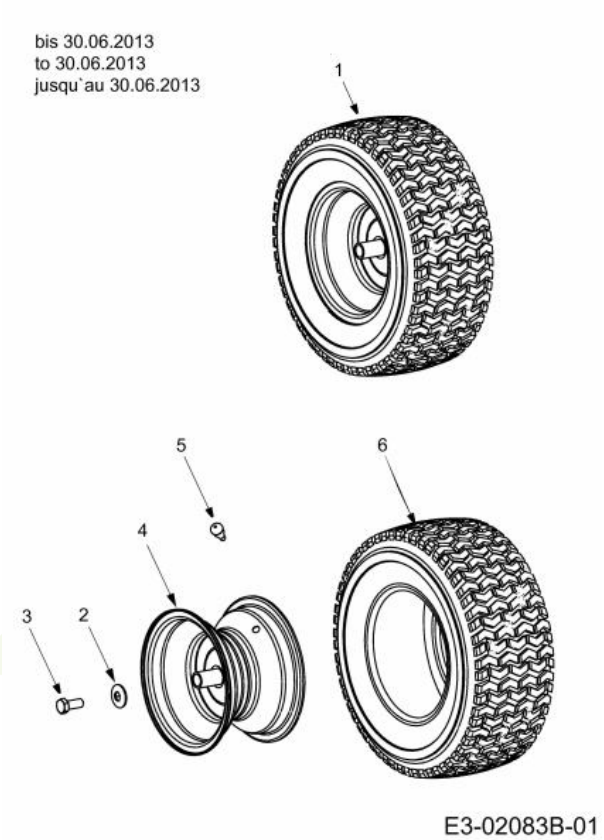

Repère	Référence		Désignation
2	736-0242	CLIQUEZ ICI	RONDELLE CONIQUE.340X.872X.060
3	710-0627	CLIQUEZ ICI	VIS HEX. 5/16-24:.750 GR5:LOCK
4	634-04174662		JANTE ARRIERE GRISE
5	734-0255	CLIQUEZ ICI	VALVE:PNEU
6	734-0294		PNEU 18*650 *8

NHP Motoculture
Cultivez votre univers

Roues avant 13x5

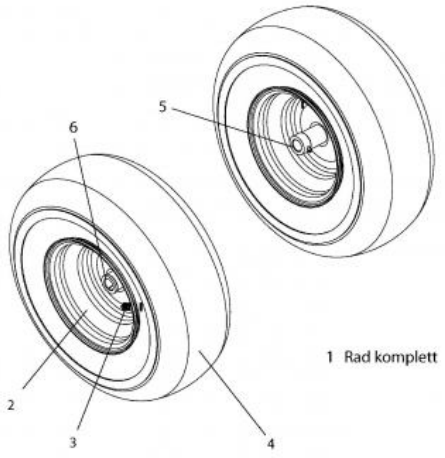

Repère	Référence	Désignation
1	634-0097B662	ROUE COMPLETE 13X500X6 GRISE
2	634-0171B662	JANTE 6.00x3.87 ROULEM. PLAST.
3	734-0255 CLIQUEZ ICI	VALVE:PNEU
4	734-0298	PNEU 13*500*6
5	ZUR ZEIT NICHT LIEFERBAR	DOUILLE DE ROULEMENT À BRIDE .632 ID
6	741-0706	SUPPORT DOUILLE AVEC GRAISSEUR

NHPV Motoculture
Cultivez votre univers

Châssis

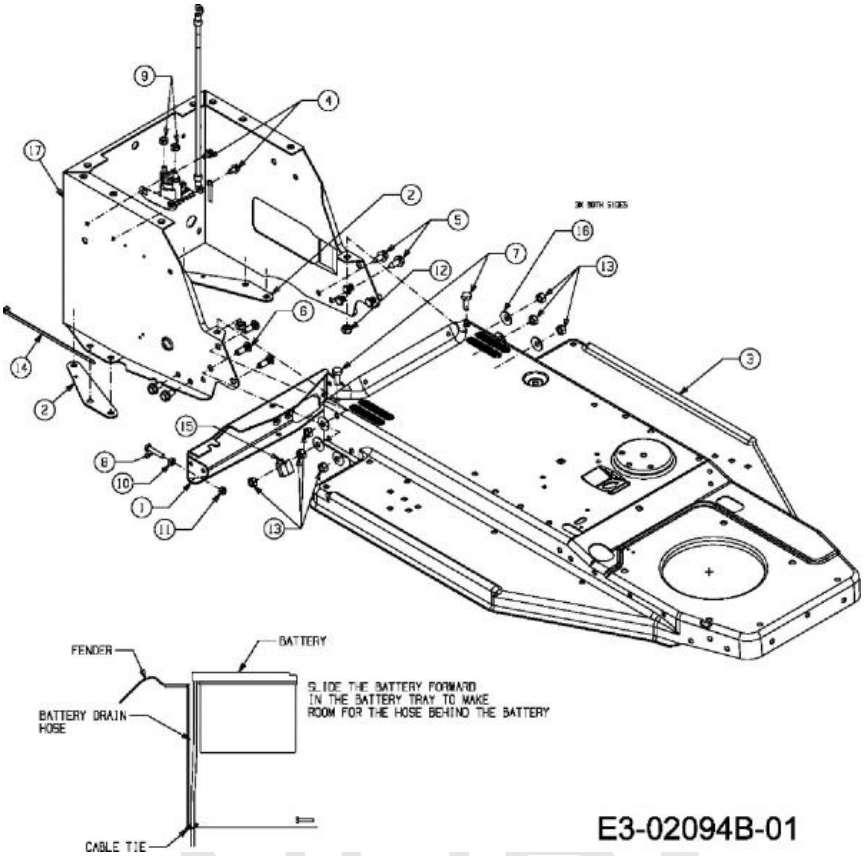

Repère	Référence		Désignation
3	ZUR ZEIT NICHT LIEFERBAR		CADRE AVANT : SÉRIE 400
4	710-0599	CLIQUEZ ICI	VIS A SIX PANS CREUX
5	710-0726	CLIQUEZ ICI	VIS 5/16-12:0.750:HXINDWS
6	710-1012	CLIQUEZ ICI	VIS COTELEE: 5/16-24 x.87"LG
7	710-1681		VIS ¡ SIX PANS CREUX
9	712-0271	CLIQUEZ ICI	ECROU 1/4-20"+ DISQUE DENTE
10	712-0689		ECROU HEXAGONAL
11	712-0691	CLIQUEZ ICI	ECROU HEXAGONAL
12	712-0692	CLIQUEZ ICI	ECROU HEXAGONAL 24.1426.18
13	712-3057	CLIQUEZ ICI	ECROU HEXAGONAL
14	725-0157		COLLIER DE SERRAGE3/16X0.5X7.4
15	726-0354		SUPPORT FUSEAU
16	736-0242	CLIQUEZ ICI	RONDELLE CONIQUE.340X.872X.060

NHP Motoculture
Cultivez votre univers

Support de siège

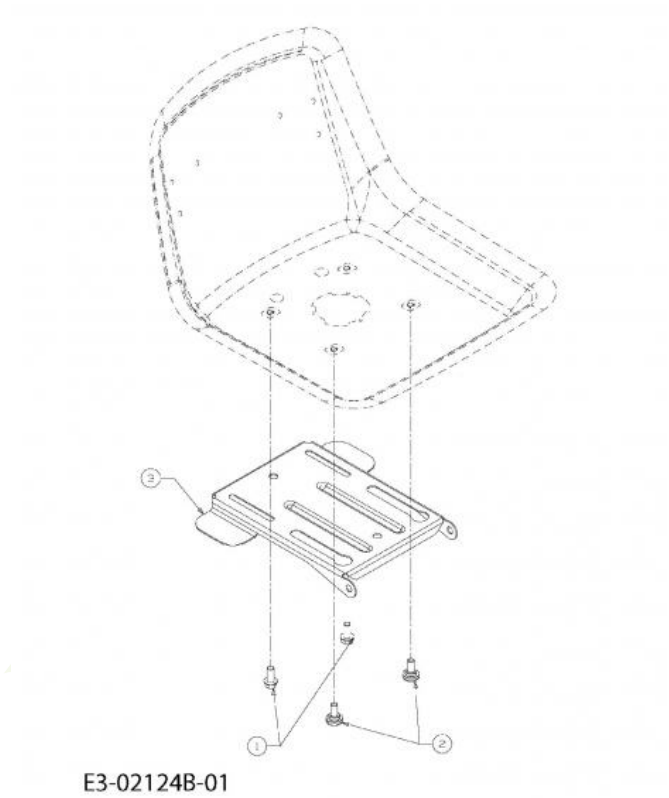

Repère	Référence		Désignation
1	710-04482	CLIQUEZ ICI	VIS:3/8-16:.875:GR5:STD
2	738-04012C		AXE EPAULE
3	783-04081D-S	CLIQUEZ ICI	PLAQUE DE SIEGE NOIRE

NHP Motoculture
Cultivez votre univers

Support de siège

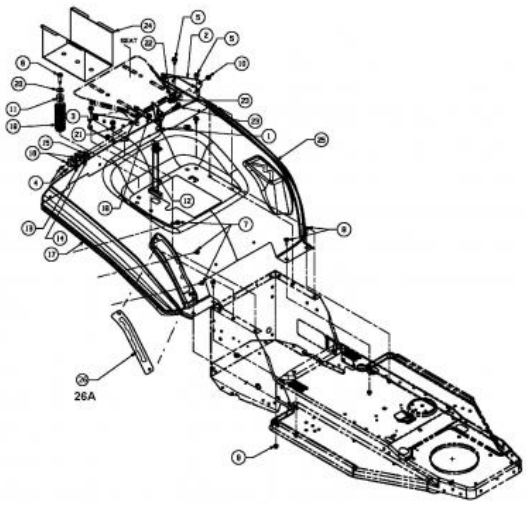

E3-02097A-01

Repère	Référence		Désignation
1	17239D		LEVIER: AJUSTAGE DE SI£GE
5	710-0726	CLIQUEZ ICI	VIS 5/16-12:0.750:HXINDWS
6	710-0817		VIS HEXAGONALE
7	710-1017	CLIQUEZ ICI	VIS
8	710-1687		VIS A TETE PLATE
9	712-0429		ECROU
10	712-0713		ECROU
12	723-0444		CEINTURE DE SECURITE BATTERIE
13	725-1303		RESSORT DE SURETE SI£GE
14	725-1439		RESSORT SURETE DE SIEGE
15	726-0278		PLAQUE D'ISOLATION
16	726-0279		PLAQUE D'ISOLATION
17	731-0511-37		TRIM STRIP
18	732-0581B		RESSORT DE TRACTION
19	732-0588		RESSORT DE PRESSION
20	736-0159	CLIQUEZ ICI	RONDELLE .349 X 88X.06"
21	736-0607		RONDELLE
23	738-0296		AXE EPAULE
24	ZUR ZEIT NICHT LIEFERBAR		BOÎTIER À BATTERIE

NHP Motoculture
Cultivez votre univers

Réservoir

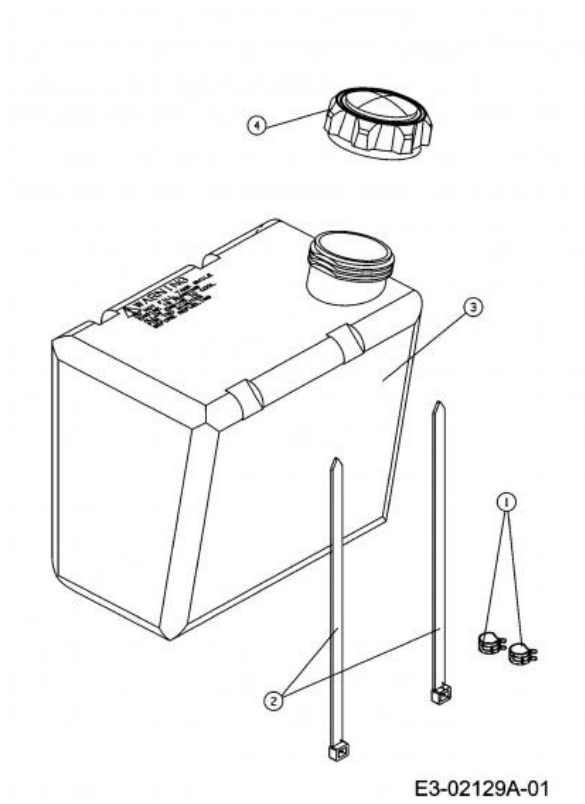

Repère	Référence		Désignation
1	726-0205	CLIQUEZ ICI	COLLIER DE SERRAGE DE BOYAU
2	726-0230	CLIQUEZ ICI	COLLIER
3	751-0555D		RESERVOIR D'ESSENCE: 1,36
4	751-0603B	CLIQUEZ ICI	BOUCHON ESSENCE

NHP Motoculture
Cultivez votre univers

Revêtement de marchepied

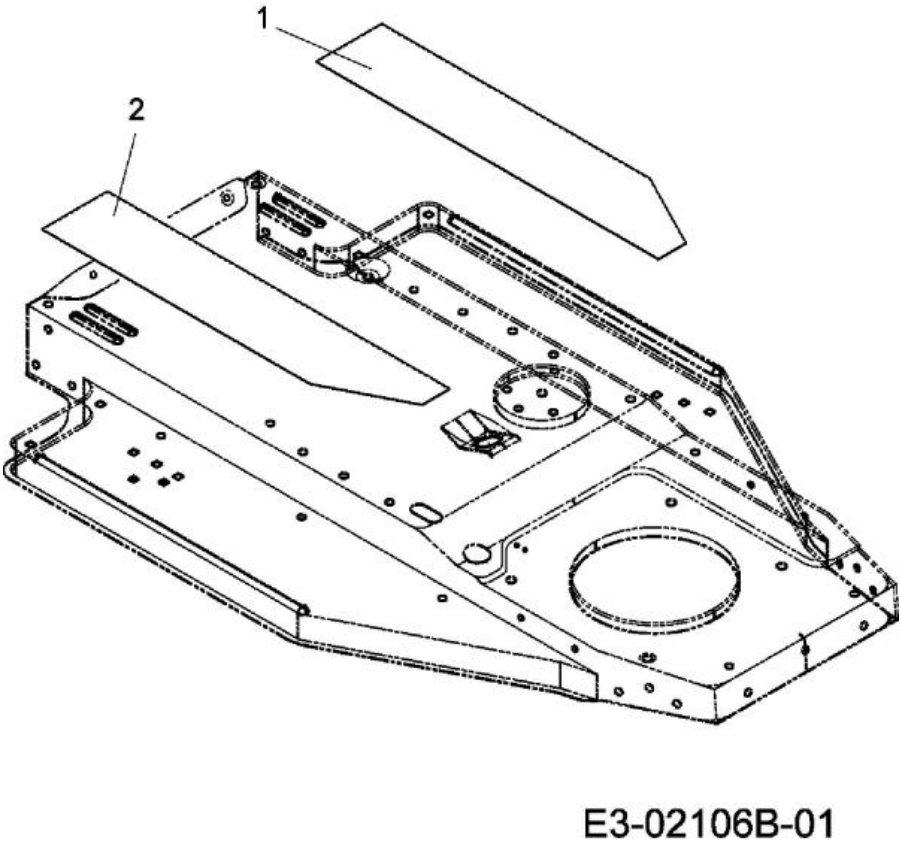

Repère	Référence	Désignation
1	723-0475	REVETEMT MARCHP. GAUCH SS tro
2	723-0474	BANDE ANTI-DERAPANTE DR

NHP Motoculture
Cultivez votre univers

Essieu avant

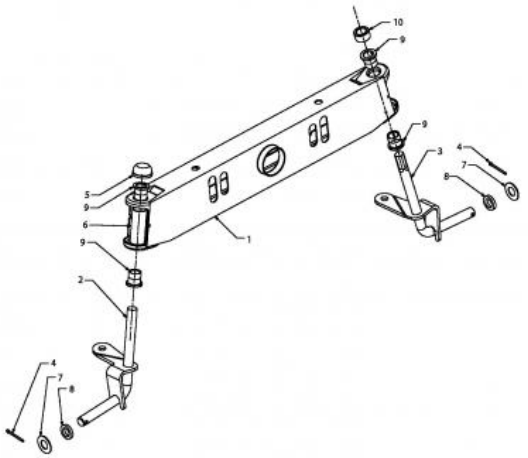

E3-02101A-01

Repère	Référence		Désignation
2	683-04084637		AXE COMPLET DROIT 13x5 NOIR
4	714-0470	CLIQUEZ ICI	EPINGLE EX AF-43010
5	726-0214	CLIQUEZ ICI	BOUCHON
6	731-04057A	CLIQUEZ ICI	PALIER DE GRAISSAGE
7	736-0187	CLIQUEZ ICI	RONDELLE .64X1.24X.06
8	736-0531A		RONDELLE
9	ZUR ZEIT NICHT LIEFERBAR		DOUILLE DE ROULEMENT À BRIDE .632 ID
10	748-04020		ENTRETOISE

NHP Motoculture
Cultivez votre univers

Zündschlüssel

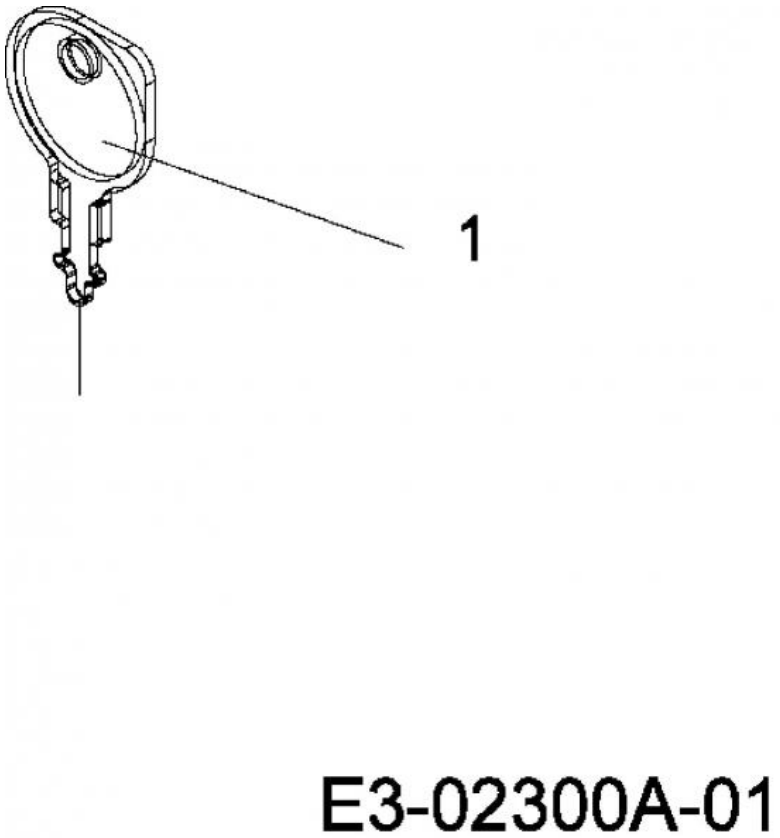

Repère	Référence		Désignation
1	925-0201	CLIQUEZ ICI	CLE DE CONTACT

NHP Motoculture
Cultivez votre univers