ÉCLATÉ PIÈCES - YARD-MAN

Type de matériel : TRACTEUR DE PELOUSE

Modèle : HN 5150 K

N° de production : 13AG51YN643

Année : 2009

Anhängekupplung, Châssis

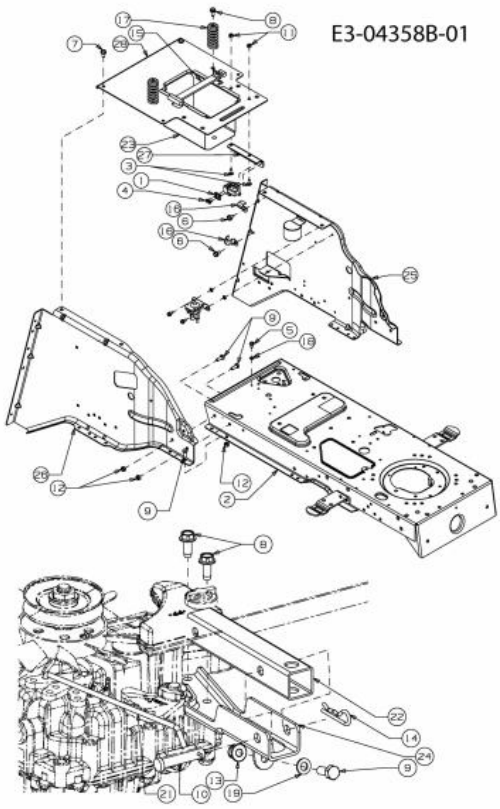

Repère	Référence		Désignation
1	17962	CLIQUEZ ICI	PLAQUE DE SUPP. P. COMMUTATEUR
3	710-0134	CLIQUEZ ICI	VIS ¡ T¤TE PLATE
4	710-0224		VIS PARK:#10-16:0.500:HXINDWSH
5	710-0599	CLIQUEZ ICI	VIS A SIX PANS CREUX
6	710-0604A	CLIQUEZ ICI	VIS 5/16-18:0.625
7	710-0726	CLIQUEZ ICI	VIS 5/16-12:0.750:HXINDWS
8	710-1260A	CLIQUEZ ICI	VIS TT:5/16-18:.750
9	710-1681		VIS ¡ SIX PANS CREUX
10	711-0679A		GOUJON ¡ ÜPINGLER
11	712-0324	CLIQUEZ ICI	ECROU HEX.:1/4-20:GR8:NYLON
12	712-0692	CLIQUEZ ICI	ECROU HEXAGONAL 24.1426.18
13	712-0714		ECROU
14	714-0147		GOUPILLE ¡ RESSORT:.125 X 1.75
15	723-0444		CEINTURE DE SECURITE BATTERIE

Cultivez votre univers

Repère	Référence	Désignation
16	726-0354	SUPPORT FUSEAU
17	732-04035 ☜ CLIQUEZ ICI	RESSORT DE SIEGE
18	736-0222	RONDELLE
19	736-0700	RONDELLE A8.4 DIN 125
22	749-04013B-S	CARRE D ACCROCHAGE
23	ZUR ZEIT NICHT LIEFERBAR	BOÎTIER À BATTERIE

NHP Motoculture
Cultivez votre univers

Tableau de bord

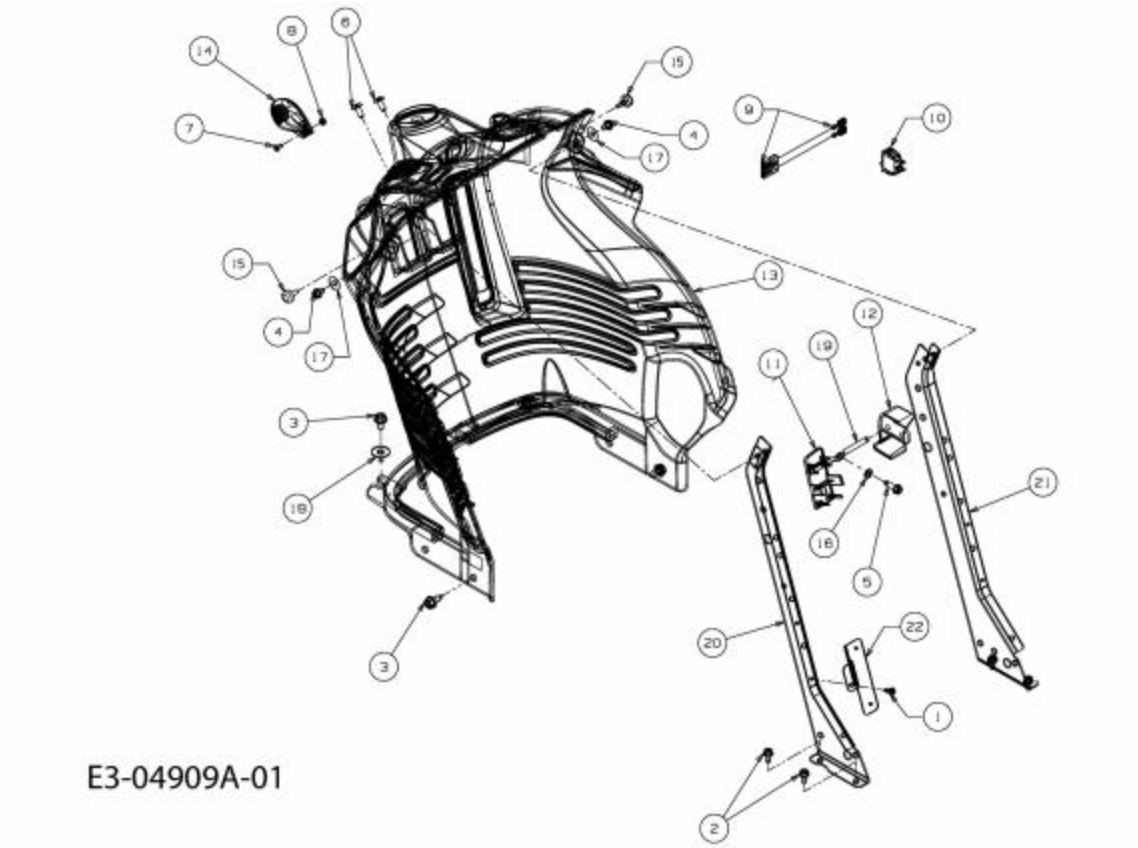

Repère	Référence		Désignation
1	710-0351	CLIQUEZ ICI	VIS
2	710-0599	CLIQUEZ ICI	VIS A SIX PANS CREUX
3	710-0604A	CLIQUEZ ICI	VIS 5/16-18:0.625
4	710-0653	CLIQUEZ ICI	VIS A SIX PANS CREUX
5	710-0895		VIS A SIX PANS CREUX
6	710-1017	CLIQUEZ ICI	VIS
7	710-3217		VIS
8	712-0142	CLIQUEZ ICI	ECROU HEX.:#8-32:GRA
9	725-04839		FAISCEAU DE PHARES
10	725-0634	CLIQUEZ ICI	COMMUTATEUR
14	731-1857		POIGNÜE
15	735-0271A	CLIQUEZ ICI	SILENT BLOC
16	736-0142		RONDELLE PLATE 1/4X.500X . 063
17	736-0342	CLIQUEZ ICI	RONDELLE PLATE .283 x.75 x.030
18	736-0701		RONDELLE
19	747-1155		BARRE

NHP Motoculture
Cultivez votre univers

Batterie

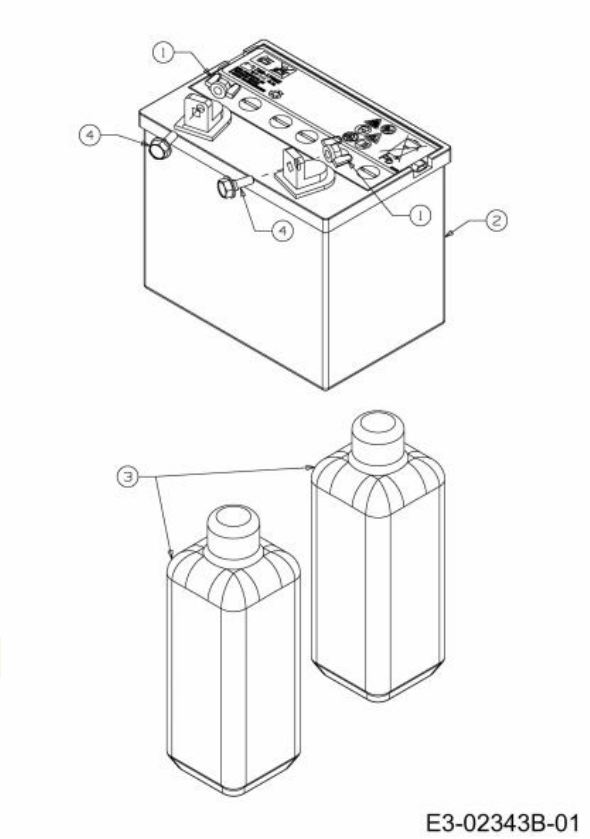

Repère	Référence		Désignation
1	712-3087	CLIQUEZ ICI	ECROU PAPILLON
2	5032-U3-0002	CLIQUEZ ICI	BATTERIE 280CCA 16AH
4	738-1132		AXE

NHP Motoculture
Cultivez votre univers

Câble de starter

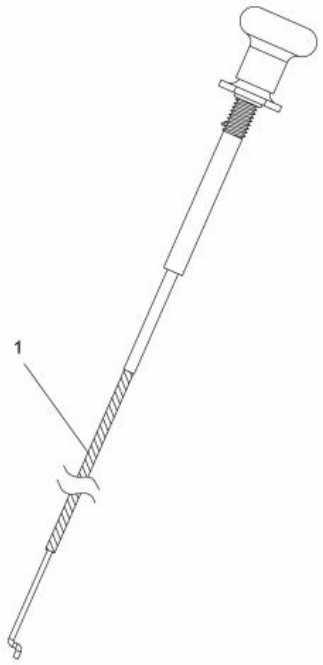

E3-03436A-01

Repère	Référence		Désignation
1	746-1088	CLIQUEZ ICI	CABLE STARTER 23.0"LGX1.50E

NHP Motoculture
Cultivez votre univers

Composants électriques

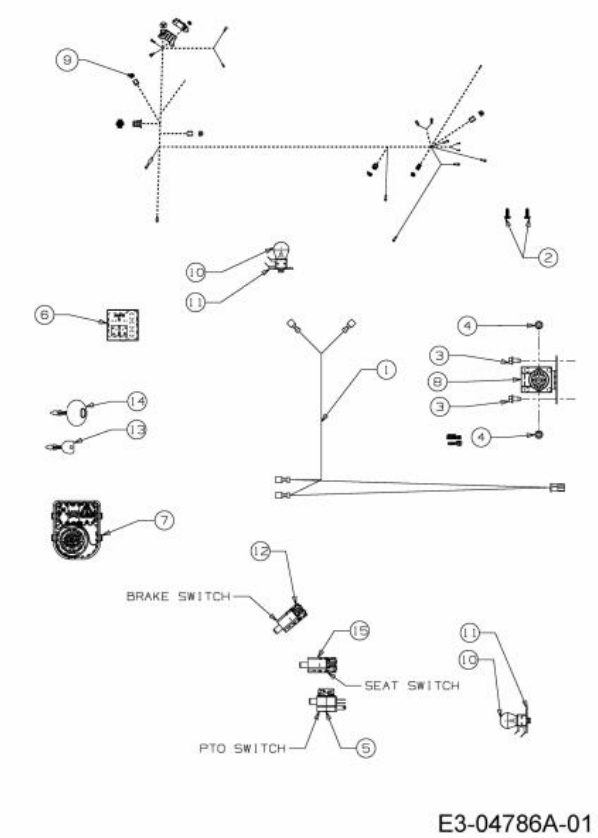

Repère	Référence		Désignation
1	629-04133B		FAISCEAU DE PHARE
2	710-0351	CLIQUEZ ICI	VIS
3	710-0599	CLIQUEZ ICI	VIS A SIX PANS CREUX
4	712-0271	CLIQUEZ ICI	ECROU 1/4-20"+ DISQUE DENTE
5	725-04038		SECURITE D EMBRAYAGE
6	725-04156	CLIQUEZ ICI	INDIC. AMP£REM£TRE S. LUMI£RE
7	725-06119C	CLIQUEZ ICI	SW:KEY:RMC MDL RELAY:MPTO:BLK
8	725-04439B	CLIQUEZ ICI	SOLENOIDE
9	725-04629A		FAISCEAU COMPLET
10	725-0963		AMPOULE ELECTRIQUE
11	725-1649A	CLIQUEZ ICI	SOC:LAMP:NYLON 1/4 TURN
12	725-1657A	CLIQUEZ ICI	SECURITE D'EMBRAYAGE
13	725-1745A	CLIQUEZ ICI	CLE UNIVERSEL
14	725-1745A	CLIQUEZ ICI	CLE UNIVERSEL
15	725-2013		SECURITE DE SIEGE

NHP Motoculture
Cultivez votre univers

Transmission

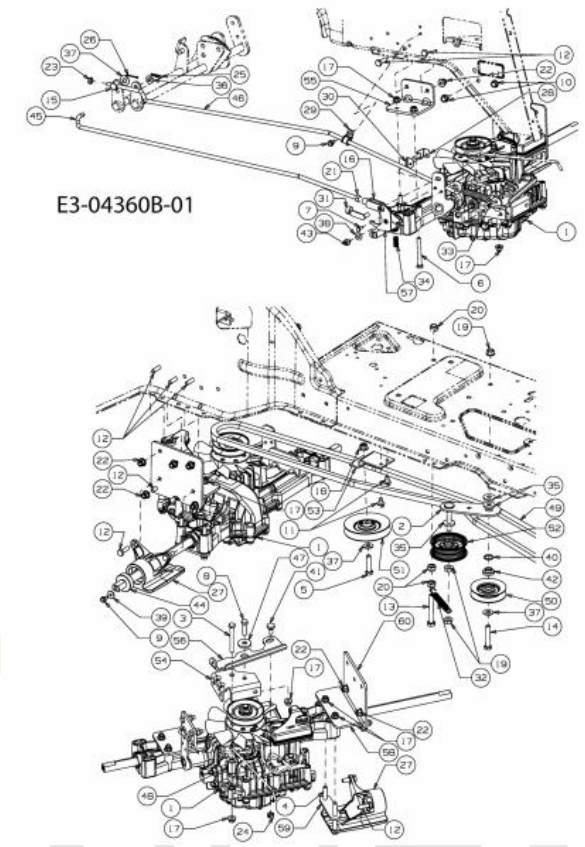

Repère	Référence		Désignation
1	918-04905	CLIQUEZ ICI	PONT HYDRO
2	683-0604A-Z		SUPPORT POULIE TENDEUR
3	710-0176		VIS HEX.:5/16-18:2.75:GR5:STD
4	710-0189		VIS HEX.:5/16-18x3.00:GR5:STD
5	710-0344		VIS HEX.:3/8-16:1.50:GR5:SPEC
6	710-0378	CLIQUEZ ICI	VIS HEX.:5/16-18:2.50:GR5:STD
7	710-0651		VIS
8	710-0528	CLIQUEZ ICI	VIS HEX. 5/16-18:1.25:GR5:STD
9	710-0599	CLIQUEZ ICI	VIS A SIX PANS CREUX
10	710-0604A	CLIQUEZ ICI	VIS 5/16-18:0.625
11	710-0607	CLIQUEZ ICI	VIS HEX.TT5/16-18:.500HXINDWSh
12	710-1682		VIS
13	710-1771		VIS HEX.:M10x70 DIN933-8.8
14	710-3144	CLIQUEZ ICI	VIS HEX.: 3/8-16:2.00:GR5:STD
15	711-0677		FUSEAU D'ÜCROU - EX 711-0611
16	711-1407		T¤TE DE FOURCHE ZN5GL CB DIN71
17	712-04063	CLIQUEZ ICI	ECROU HEX. AVEC FLANC
18	712-04065	CLIQUEZ ICI	ECROU HEXAGONAL
19	712-0431	CLIQUEZ ICI	ECROU STOP 3/8-16:GRF
20	712-0637		ECROU
21	712-0690		ECROU HEXAGONAL

NHD Motoculture
Cultivez votre univers

Repère	Référence		Désignation
22	712-0714		ECROU
23	712-3007		ECROU HEX. 5/16-18 GR5
24	712-3009		ECROU HEX. PROT. 5/16-18:GRB
25	714-0104	CLIQUEZ ICI	GOUPILLE
26	714-0111	CLIQUEZ ICI	GOUPILLE FENDUE 3/32:1.0"
27	619-06358	CLIQUEZ ICI	BLOC DE ROULEMENT (ALUMINIUM A 380)
28	725-04834		PATTE DE SECURITE
29	726-0272		COLLIER
30	726-04089		PLAQUE ISOLANTE
31	726-0457		BOULON: M8-32 DIN 71752
32	732-0429A	CLIQUEZ ICI	RESSORT
33	732-0716D	CLIQUEZ ICI	RESSORT
34	732-0891A		RESSORT à PRES.-CONT. D. FREIN
35	736-0258	CLIQUEZ ICI	RONDELLE PLATE .385x1.0x.135
36	736-0275		RONDELLE
37	736-0300	CLIQUEZ ICI	RONDELLE
38	736-0314		RONDELLE
39	736-0685		RONDELLE
40	736-0773	CLIQUEZ ICI	RONDELLE
41	738-0140		VIS A EP.:.435 x.178-5/16 x.56
42	738-0372B	CLIQUEZ ICI	RONDELLE EPAULEE
43	738-04375		VIS
44	741-0998	CLIQUEZ ICI	ROULEM. ¡ BIL. .75IDX40ODX12
45	747-05032		TRINGLE
47	ZUR ZEIT NICHT LIEFERBAR		DOUILLE DE GUIDAGE:Ò.625 x Ò.324
48	750-05141		ENTRETOISE
49	754-04222	CLIQUEZ ICI	COURROIE TRANSMISSION HYDRO
50	756-05234	CLIQUEZ ICI	POULIE
51	756-0487	CLIQUEZ ICI	GALET TENDEUR
52	756-3054A	CLIQUEZ ICI	POULIE TENDEUR
56	783-06218		SUPPORT DE PONT HYDRO
57	783-06228		SUPPORT DE SECURITE

NHP Motoculture
Cultivez votre univers

Câble d'accélérateur

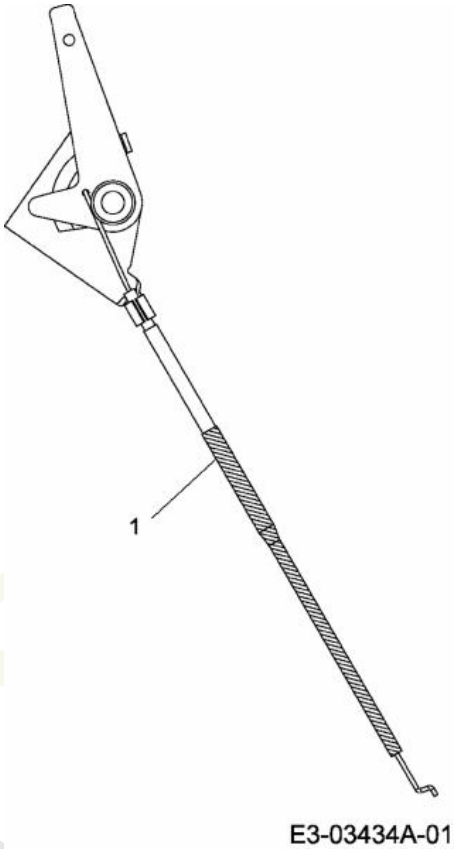

Repère	Référence		Désignation
1	746-04197	CLIQUEZ ICI	CABLE ACCELERATEUR

NHF Motoculture
Cultivez votre univers

Ramasseur d'herbe

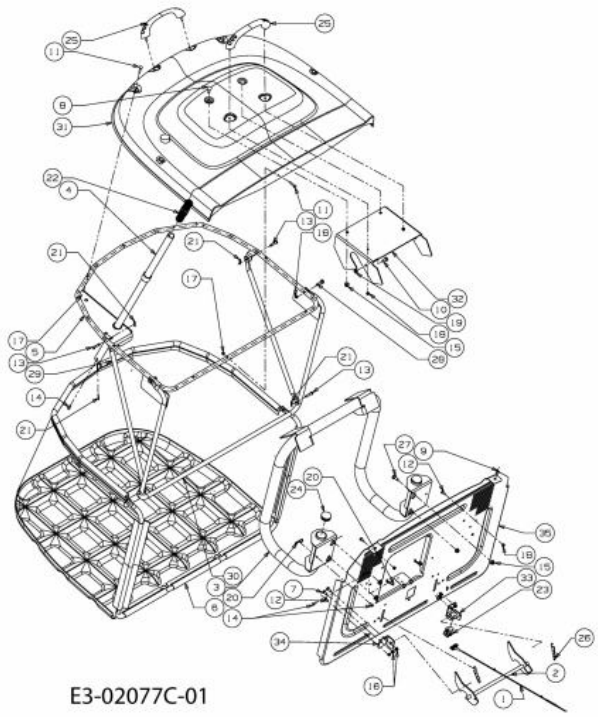

Repère	Référence		Désignation
1	629-1101B		CÂBLE À TISSER:500:BAG
2	647-0063B		FERMETURE CPL. BAC
3	649-0132637		SUPPORT DE BAC
4	649-04052637		BRAS DE RELEVAGE BAC
5	649-04008637		ARCEAU DE BAC SUPERIEUR
6	664-0110A		TISSU BAC DE RAMASSAGE
7	710-0134	CLIQUEZ ICI	VIS ¡ T¤TE PLATE
8	710-3105	CLIQUEZ ICI	VIS A TETE PL.5/16-18:.875:GR1
9	710-1017	CLIQUEZ ICI	VIS
10	710-1376		VIS A SIX PANS CREUX
11	710-1612		VIS A TETE PLATE:M5x30 DIN 603
12	710-1691		VIS A SIX PANS CREUX
13	711-04138	CLIQUEZ ICI	GOUJON ¡ ÜPINGLER .25DIAX1.25L
14	711-0701	CLIQUEZ ICI	GOUJON
15	712-04063	CLIQUEZ ICI	ECROU HEX. AVEC FLANC
16	712-04064	CLIQUEZ ICI	ECROU HEXAGONAL
17	712-0642		ECROU DE SECURITE:M5-0.8
18	712-0691	CLIQUEZ ICI	ECROU HEXAGONAL
19	712-0692	CLIQUEZ ICI	ECROU HEXAGONAL 24.1426.18
20	714-0145	CLIQUEZ ICI	GOUPILLE
21	714-04033		GOUPILLE FENDUE .072 x.92 LG

NHP Motoculture
Cultivez votre univers

Repère	Référence		Désignation
22	720-0204		POIGNEE:1.0 ID x 4.7 LG
23	725-3167	CLIQUEZ ICI	COMMUTATEUR
24	731-04048		CAPUCHON DE PROTECTION
25	731-04578		POIGNEE AVEC VIS
26	732-0264	CLIQUEZ ICI	RESSORT
27	738-0140		VIS A EP.:.435 x.178-5/16 x.56
28	738-1183		VIS A EPAULE:9,5mmx5mm:M6-1x24
29	749-04010		TRANSPORTEUR CROISÉ : SAC DE COLLECTE D'HERBE 250L
30	749-1412637		CADRE AVANT DE BAC
32	783-04180637		PLATINE DE BAC VISION 105CM

NHP Motoculture
Cultivez votre univers

Couteau à grande levée

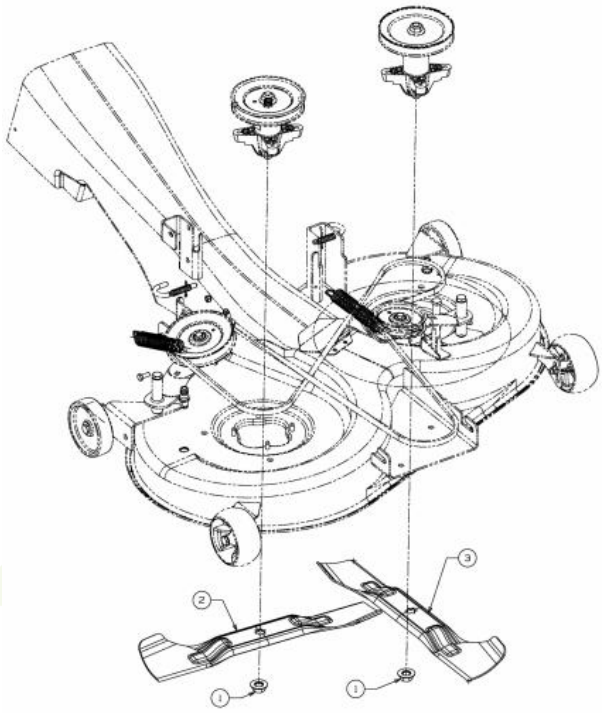

Repère	Référence		Désignation
1	712-05134	CLIQUEZ ICI	ECROU
2	742-0670A	CLIQUEZ ICI	LAME DROITE SFF 105CM ARR
3	742-0671A	CLIQUEZ ICI	LAME GAUCHE SFF 105CM ARR

NHP Motoculture
Cultivez votre univers

Protection contre la chaleur

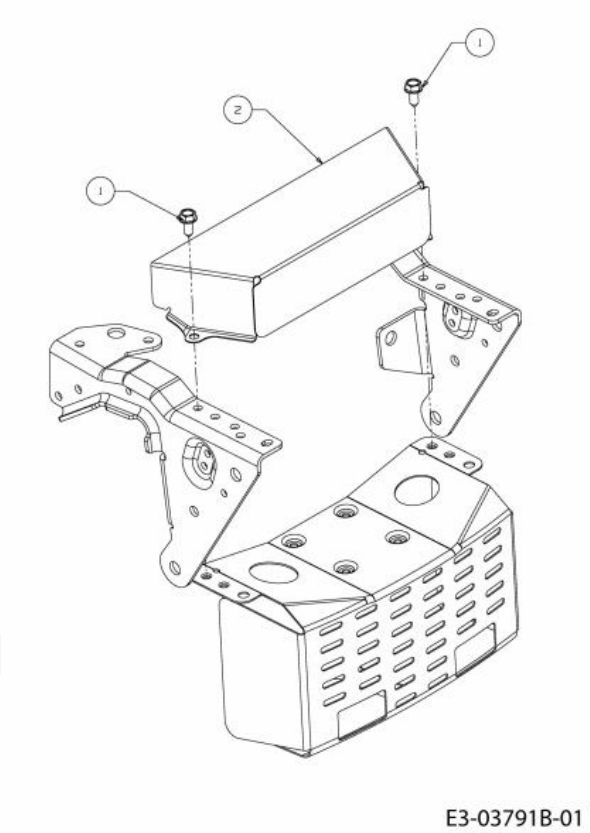

Repère	Référence		Désignation
1	710-04484	CLIQUEZ ICI	VIS HEX. TT:5/16-18:.750:HXIND
2	783-0625C		PROTECTION

NHPF Motoculture
Cultivez votre univers

Volant

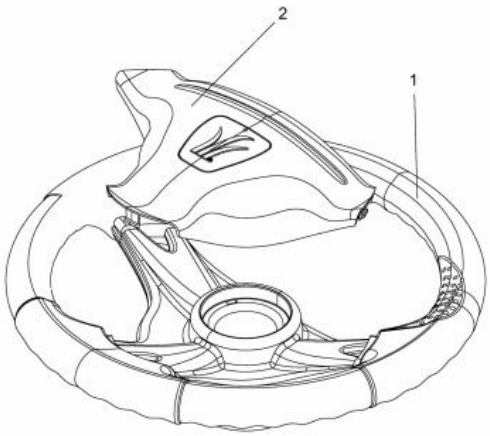

E3-02016A-01

Repère	Référence	Désignation
1	631-04008B	VOLANT CPL.:3 RAYONS:12"
2	731-04065A	COUVERCLE DE VOLANT

NHP Motoculture
Cultivez votre univers

Direction

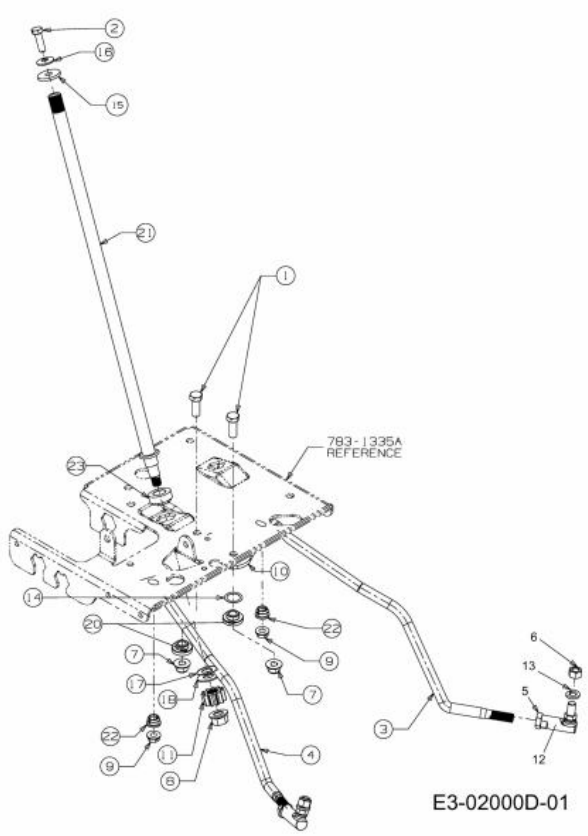

Repère	Référence		Désignation
1	710-0514	CLIQUEZ ICI	VIS HEX.:3/8-16:1.00:GR5:STD
2	710-0643	CLIQUEZ ICI	VIS HEX.: 5/16-18:1.00:GR5
3	ZUR ZEIT NICHT LIEFERBAR		TIRANT: GAUCHE
5	712-0240	CLIQUEZ ICI	ECROU HEX.: 7/16-20:GR2
6	712-0241	CLIQUEZ ICI	ECROU HEX.: 3/8-24:GR5
7	712-04065	CLIQUEZ ICI	ECROU HEXAGONAL
8	712-0459	CLIQUEZ ICI	ECROU HEX.: 7/16-20:GRB
9	712-3004A	CLIQUEZ ICI	ECROU HEX.: 5/16-18:GR5:SD:LK
10	717-1550F	CLIQUEZ ICI	SEGMENT DE DIRECTION
11	717-1554	CLIQUEZ ICI	PIGNON DE DIRECTION
12	723-0448A	CLIQUEZ ICI	ROTULE DE DIRECTION 7/16-20
13	736-0169	CLIQUEZ ICI	BAGUE ÜLASTIQUE
14	736-0174	CLIQUEZ ICI	RONDELLE:.66X.88X.016
15	736-0231	CLIQUEZ ICI	RONDELLE 344IDX1.125 OD .12
16	736-0242	CLIQUEZ ICI	RONDELLE CONIQUE.340X.872X.060
17	736-0369	CLIQUEZ ICI	RONDELLE
18	736-3084	CLIQUEZ ICI	RONDELLE
20	738-0372B	CLIQUEZ ICI	RONDELLE EPAULEE
21	738-04263	CLIQUEZ ICI	COLONNE DE DIRECTION

NHP Motoculture
Cultivez votre univers

Repère	Référence		Désignation
22	741-0475	CLIQUEZ ICI	DOUILLE PLASTIQUE:.385 ID
23	741-04237B	CLIQUEZ ICI	BAGUE

NHP Motoculture
Cultivez votre univers

Plateau de coupe N (41"/105cm)

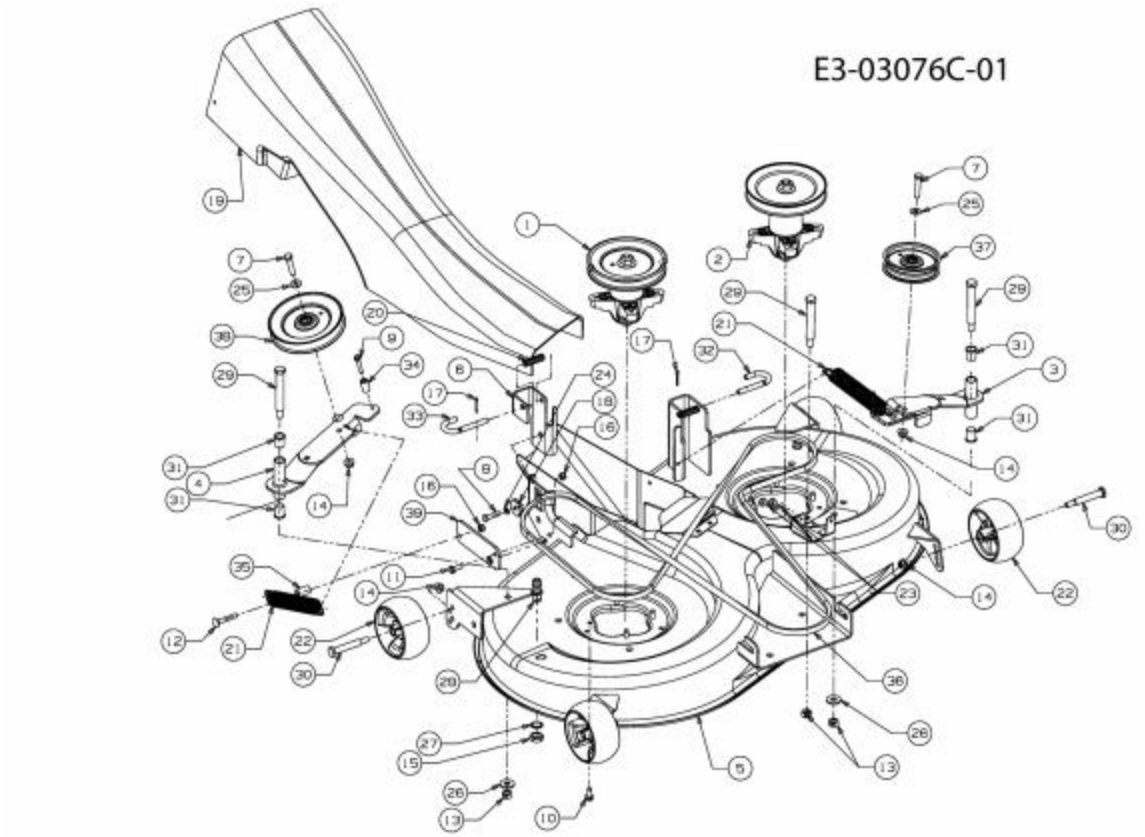

Repère	Référence		Désignation
2	918-0609D	CLIQUEZ ICI	PALIER DE LAME COMPLET
6	683-0596A637	CLIQUEZ ICI	SUPPORT PLATEAU
7	710-0347	CLIQUEZ ICI	VIS HEX. 3/8-16:1.75:GR5:STD
8	710-0528	CLIQUEZ ICI	VIS HEX. 5/16-18:1.25:GR5:STD
9	710-0778	CLIQUEZ ICI	VIS HEX. TT:1/4-20:1.500
10	710-1260A	CLIQUEZ ICI	VIS TT:5/16-18:.750
11	710-1681		VIS ¡ SIX PANS CREUX
12	710-1719		VIS A TETE PLATE M8X50 DIN 603
13	712-0290	CLIQUEZ ICI	ECROU 7/16-14
14	712-04065	CLIQUEZ ICI	ECROU HEXAGONAL
15	712-0641	CLIQUEZ ICI	ECROU HEX. M16-1.5 DIN 936
16	712-0692	CLIQUEZ ICI	ECROU HEXAGONAL 24.1426.18
17	714-0115	CLIQUEZ ICI	GOUPILLE FENDUE 1/8 x 1.0
18	717-04074	CLIQUEZ ICI	PIGNON HAUTEUR PLATEAU
19	731-2539B	CLIQUEZ ICI	GOULOTTE EJECTION
20	732-0306A	CLIQUEZ ICI	RESSORT DE PRESSION
21	732-04099	CLIQUEZ ICI	RESSORT
22	734-04155	CLIQUEZ ICI	ROUE DE PLATEAU
23	735-0271A	CLIQUEZ ICI	SILENT BLOC
24	736-0119	CLIQUEZ ICI	RONDELLE

NHP Motoculture
Cultivez votre univers

Repère	Référence		Désignation
25	736-0300	CLIQUEZ ICI	RONDELLE
26	736-04097A	CLIQUEZ ICI	RONDELLE:PLATE:11.65x28.75x3mm
27	736-0760	CLIQUEZ ICI	RONDELLE 17X23.8X1.95
28	737-04003D	CLIQUEZ ICI	BUSE NETTOYAGE PLATEAU
29	738-0476	CLIQUEZ ICI	VIS A EPAULE .625x3.50:7/16-14
30	738-3056	CLIQUEZ ICI	AXE DE ROUE DE PLATEAU
31	ZUR ZEIT NICHT LIEFERBAR		ROULEMENT À BRIDE.630IDx.693ODx.875
32	747-04116A		TRINGLE .375 DIA
33	747-1116	CLIQUEZ ICI	GOUPILLE
34	750-04182	CLIQUEZ ICI	ENTRETOISE
35	750-04195		DOUILLE DE DIST. Ò16xÒ8x27LG
36	754-04069	CLIQUEZ ICI	COURROIE
37	756-04049A		POULIE COURROIE
38	756-04050	CLIQUEZ ICI	POULIE DE COURR. TR. Ò 6.0"DIA

NHP Motoculture
Cultivez votre univers

Levage du plateau de coupe

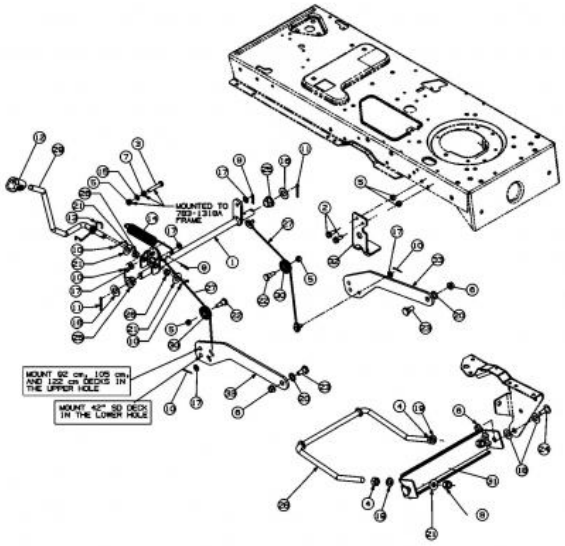

E3-02075A-01

Repère	Référence		Désignation
1	683-0587-Z		ARBRE DE RELEVAGE
2	710-0604A	CLIQUEZ ICI	VIS 5/16-18:0.625
3	710-3180		VIS HEX. 5/16-18:1.75:GR5:STD
4	712-0206	CLIQUEZ ICI	ECROU HEX. 1/2-13:GR.5
5	712-0429		ECROU
6	712-0431	CLIQUEZ ICI	ECROU STOP 3/8-16:GRF
7	712-3010	CLIQUEZ ICI	ECROU HEX. 5/16-18:GR5
8	712-3083		ECROU HEX. 1/2-13:GRB:NYLON
9	714-0104	CLIQUEZ ICI	GOUPILLE
10	714-0111	CLIQUEZ ICI	GOUPILLE FENDUE 3/32:1.0"
11	714-0162	CLIQUEZ ICI	GOUPILLE FENDUE 5/32:1.25
12	720-0311		POIGNÜE LEVIER COUPE : 1/2
13	732-04004		RESSORT LEVIER DÜCLENCH. BASS.
14	732-0971		RESSORT
15	736-0119	CLIQUEZ ICI	RONDELLE
16	736-0187	CLIQUEZ ICI	RONDELLE .64X1.24X.06
17	736-0275		RONDELLE
18	736-0414	CLIQUEZ ICI	RONDELLE TÜFLON
19	736-0921		RONDELLE GROWER
20	736-3068		RONDELLE .531 x.875 x.060
21	736-3084	CLIQUEZ ICI	RONDELLE

NHP Motoculture
Cultivez votre univers

Repère	Référence		Désignation
22	738-0138A	CLIQUEZ ICI	VIS EPAULEE
23	738-0143	CLIQUEZ ICI	VIS EPAULEE
24	738-0507B	CLIQUEZ ICI	VIS
25	741-0225	CLIQUEZ ICI	BAGUE HEXAGONALE TEFLON 6 PANS
26	741-0715		BAGUE
27	746-1139	CLIQUEZ ICI	CABLE DE RELEVAGE 14.06 LG
28	747-1130B	CLIQUEZ ICI	ETRIER-RELEVAGE AVANT
29	747-1280		LEVIER DE RELEVAGE
30	756-1154		POULIE
31	783-0720C637		SUPPORT DE RELEVAGE
33	783-1328A637		BRAS DE RELEVAGE - PLATEAU

NHP Motoculture
Cultivez votre univers

Commande d'embrayage du plateau de coupe

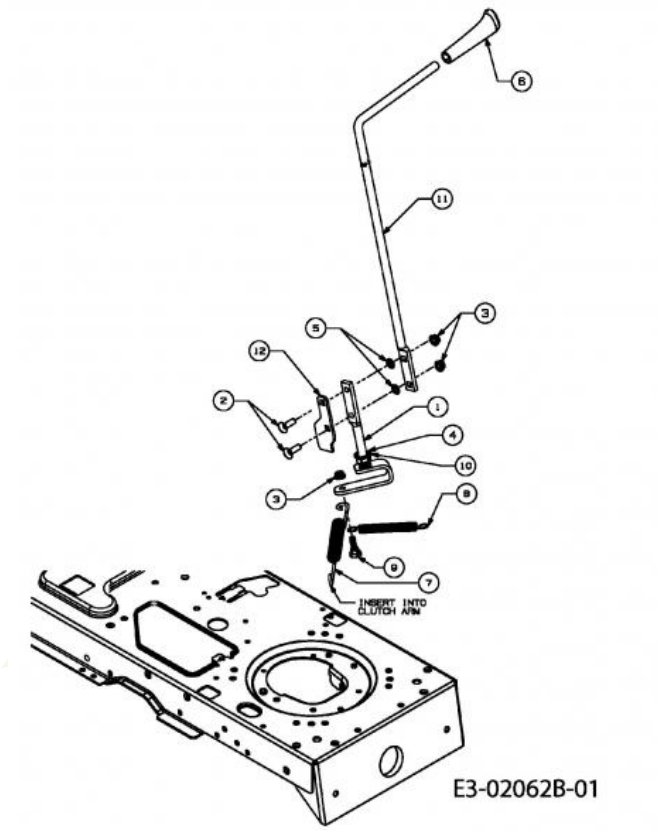

Repère	Référence		Désignation
1	ZUR ZEIT NICHT LIEFERBAR		LEVIER D'ACTIVATION MAN-PTO:500
2	710-0276		VIS A TETE PLATE: 5/16-18:1.00
3	712-3004A	CLIQUEZ ICI	ECROU HEX.: 5/16-18:GR5:SD:LK
4	716-0104		CIRCLIPS:.500 DIA ARBRE
5	726-0201	CLIQUEZ ICI	RONDELLE .3125 ID
6	631-04247		POIGNÜE CPL:PTO:500
8	732-04197	CLIQUEZ ICI	RESSORT
9	738-0138A	CLIQUEZ ICI	VIS EPAULEE
10	741-0708		BAGUE
11	747-1112D		LEVIER PLATEAU PTO MANUEL.

NHPI Motoculture
Cultivez votre univers

Axe de couteau 618-04657

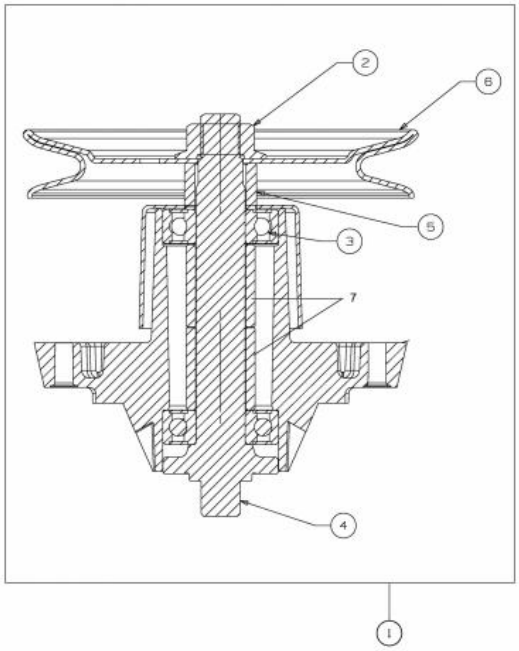

E3-03996A-01

Repère	Référence		Désignation
2	712-05134	CLIQUEZ ICI	ECROU
3	741-0919B	CLIQUEZ ICI	ROULEMENT DE PALIER DE LAME
4	738-1010A	CLIQUEZ ICI	AXE DE PALIER 5.75 LG
5	748-0433	CLIQUEZ ICI	DOUILLE .820 x 1.150 x .730 LG
6	756-1227	CLIQUEZ ICI	POULIE DE PALIER DE LAME
7	750-1000	CLIQUEZ ICI	ENTRETOISE:.80x1.10x1.330

NHP Motoculture
Cultivez votre univers

Axe de couteau 618-0609B

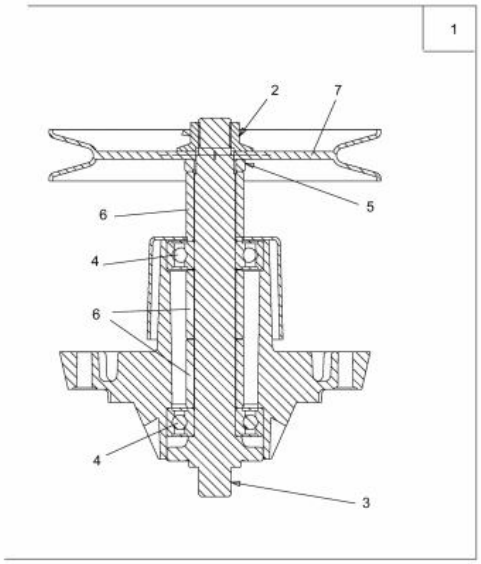

E3-01670B-01

Repère	Référence		Désignation
1	918-0609D	CLIQUEZ ICI	PALIER DE LAME COMPLET
2	712-05134	CLIQUEZ ICI	ECROU
3	738-1128	CLIQUEZ ICI	AXE DE PALIER DE LAMES:6.58"
4	741-0919B	CLIQUEZ ICI	ROULEMENT DE PALIER DE LAME
5	750-04309		DOUILLE .805 X 1.15 X .230LG
6	750-1000	CLIQUEZ ICI	ENTRETOISE:.80x1.10x1.330
7	756-1218	CLIQUEZ ICI	POULIE DE PALIER DE LAME

NHP Motoculture
Cultivez votre univers

Capot de style Y

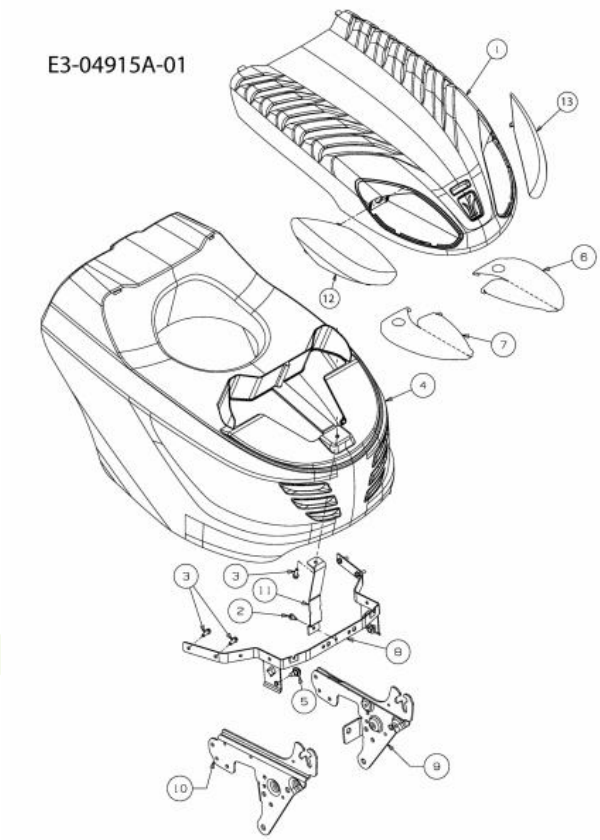

Repère	Référence		Désignation
2	710-0599	CLIQUEZ ICI	VIS A SIX PANS CREUX
3	710-0895		VIS A SIX PANS CREUX
4	731-06473		CAPOT MOTEUR INF STYLE Y
5	738-04091A	CLIQUEZ ICI	VIS EPAULEE
12	731-06539		OPTIQUE DROITE STYLE Y
13	731-06540		OPTIQUE GAUCHE STYLE Y

NHP Motoculture
Cultivez votre univers

Poulie de courroie moteur

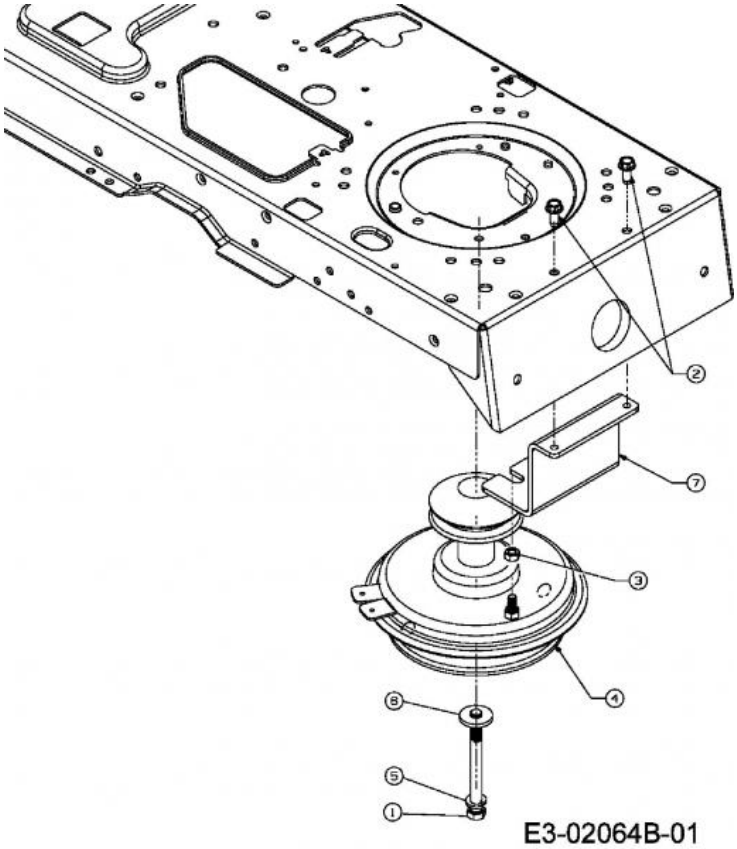

Repère	Référence		Désignation
1	710-04002	CLIQUEZ ICI	VIS HEX. 7/16-20:4.50:GR5:STD
2	710-1260A	CLIQUEZ ICI	VIS TT:5/16-18:.750
3	712-3010	CLIQUEZ ICI	ECROU HEX. 5/16-18:GR5
5	736-0171	CLIQUEZ ICI	RONDELLE GROWER
6	736-0322	CLIQUEZ ICI	RONDELLE .450 X 1.250 X .164

NHP Motoculture
Cultivez votre univers

Accessoires moteur

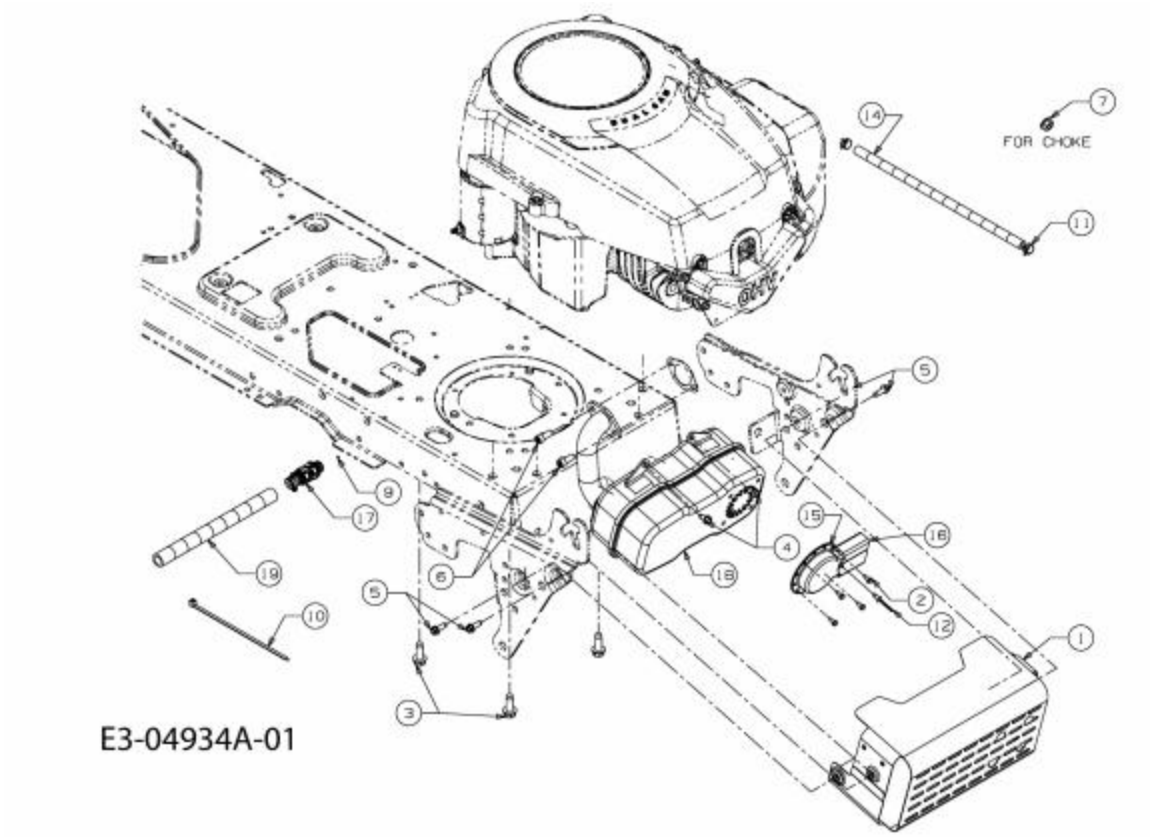

Repère	Référence		Désignation
2	710-0227		VIS
3	710-04683C	CLIQUEZ ICI	VIS
4	710-0599	CLIQUEZ ICI	VIS A SIX PANS CREUX
5	710-0642	CLIQUEZ ICI	VIS1/4-20:0.750
6	710-1314A	CLIQUEZ ICI	VIS HEX. INT. 5/16-18:.75:GR8
7	712-3005		ECROU AVEC FLANC:3/8-16:GR5
8	BS-692236	CLIQUEZ ICI	JOINT D'ECHAPPEMENT
10	725-0157		COLLIER DE SERRAGE3/16X0.5X7.4
11	726-0205	CLIQUEZ ICI	COLLIER DE SERRAGE DE BOYAU
12	728-04000		RIVET POP
15	751-0564B		DEFLECTEUR ECHAPPEMENT
16	751-11053B		DFL:MFLR:LONG EXHAUST
17	751-10517A		DRAINAGE D¨HUILE
18	751-11022A	CLIQUEZ ICI	POT D ECHAPPEMENT

NHP Motoculture
Cultivez votre univers

Pédales

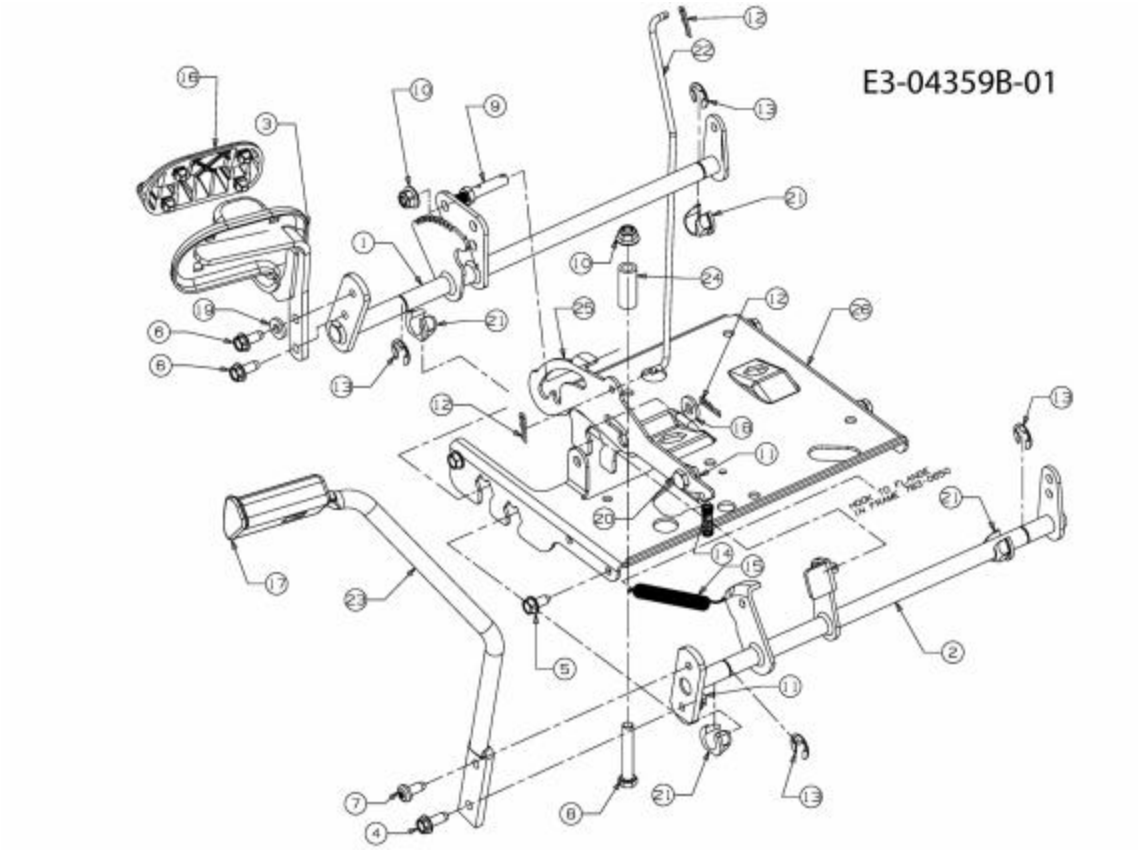

Repère	Référence		Désignation
3	683-0267C637		PEDALE
4	710-0650		VIS HEX.:TT:5/16-18:0.875
5	710-0726	CLIQUEZ ICI	VIS 5/16-12:0.750:HXINDWS
6	710-1260A	CLIQUEZ ICI	VIS TT:5/16-18:.750
7	710-1611B		VIS:TT:5/16-18:0.750:PANTRXI
8	710-3011		VIS HEX.:3/8-16:2.25:GR5:STD
10	712-04065	CLIQUEZ ICI	ECROU HEXAGONAL
11	712-3004A	CLIQUEZ ICI	ECROU HEX.: 5/16-18:GR5:SD:LK
12	714-0104	CLIQUEZ ICI	GOUPILLE
13	716-0106A	CLIQUEZ ICI	CIRCLIPS
14	732-0335		RESSORT
15	732-0963		RESSORT
17	735-3049A	CLIQUEZ ICI	GARNITURE DE PEDALE DE FREIN
18	736-3004		RONDELLE
19	736-3008		RONDELLE
20	738-0155		VIS EPAULEE
21	741-3065B	CLIQUEZ ICI	BAGUE HEXAGONALE RAINUREE
22	747-04093A		TIGE DE FREIN
24	748-0415B		ENTRETOISE
25	783-0663E		CONSOLE: FREIN D'ARRÊT: HYDRO

NHP Motoculture
Cultivez votre univers

Enjoliveurs de roue

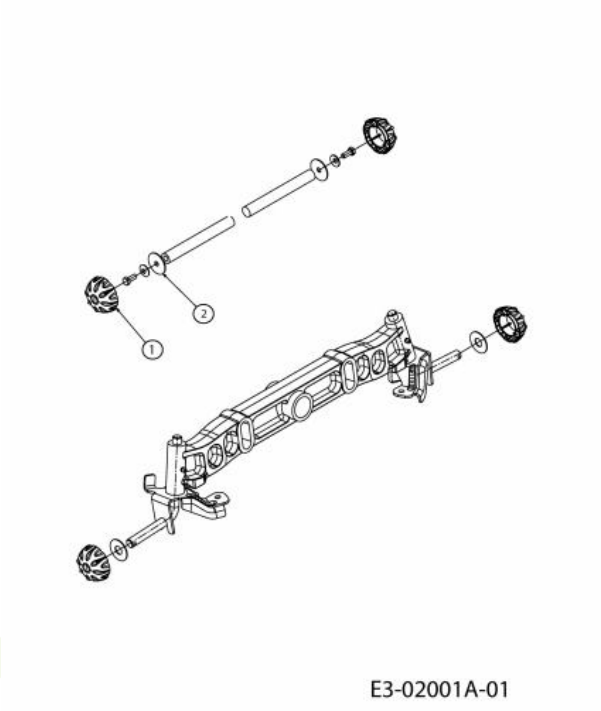

Repère	Référence		Désignation
1	731-2290B	CLIQUEZ ICI	CAPUCHON DE ROUE
2	736-0430		RONDELLE .350X.1.59X.062

NHP Motoculture
Cultivez votre univers

Roues arrière 18x9,5 jusqu'au 30 juin 2013

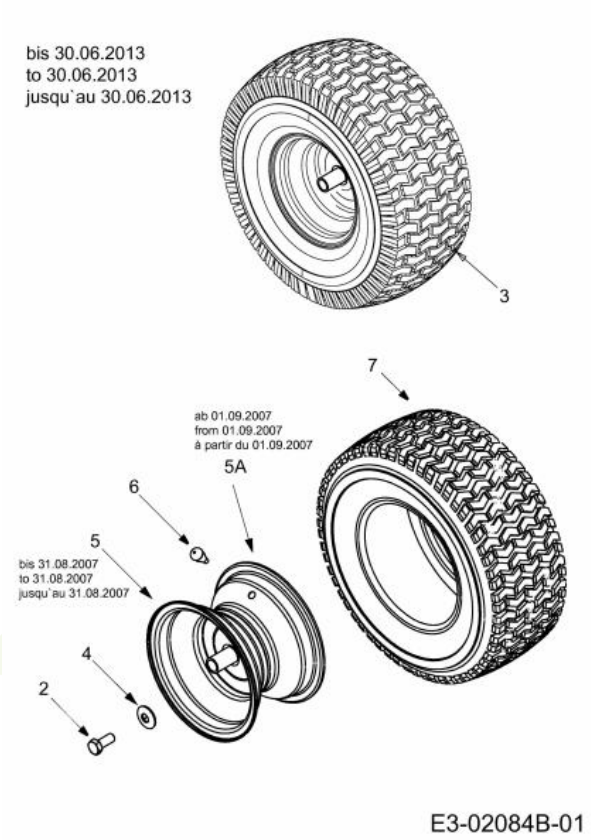

Repère	Référence		Désignation
2	710-0627	CLIQUEZ ICI	VIS HEX. 5/16-24:.750 GR5:LOCK
4	736-0242	CLIQUEZ ICI	RONDELLE CONIQUE.340X.872X.060
6	734-0255	CLIQUEZ ICI	VALVE:PNEU
7	734-1729		PNEU 18 X 9,50 - 8

NHP Motoculture
Cultivez votre univers

Roues avant 15x6

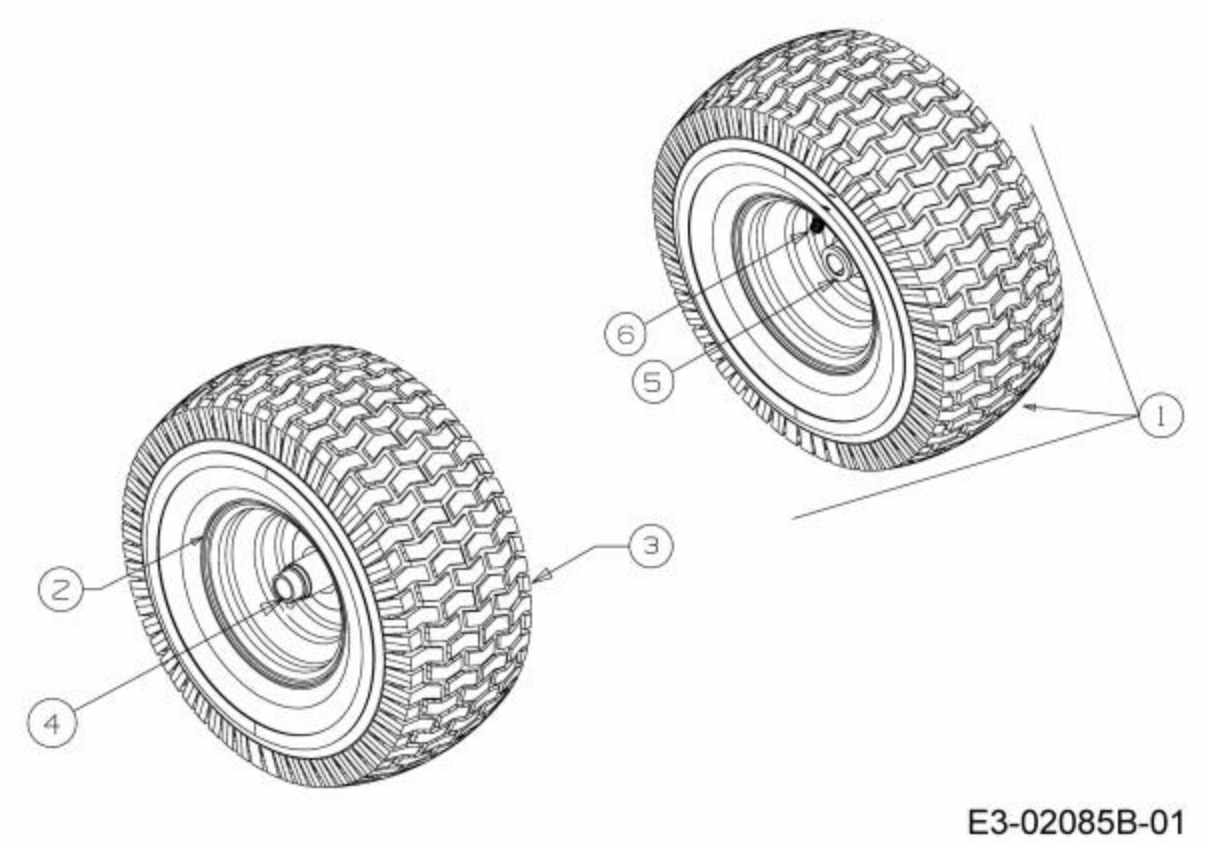

Repère	Référence		Désignation
3	734-1731	CLIQUEZ ICI	PNEU 15X600X6 DICO MULTI-TRAC
4	741-0990B	CLIQUEZ ICI	BAGUE DE ROUE AVEC GRAISSEUR
5	741-0516B	CLIQUEZ ICI	BAGUE DE ROUE .760x1.00x1.20
6	734-0255	CLIQUEZ ICI	VALVE:PNEU

NHPI Motoculture
Cultivez votre univers

Schéma de circuit

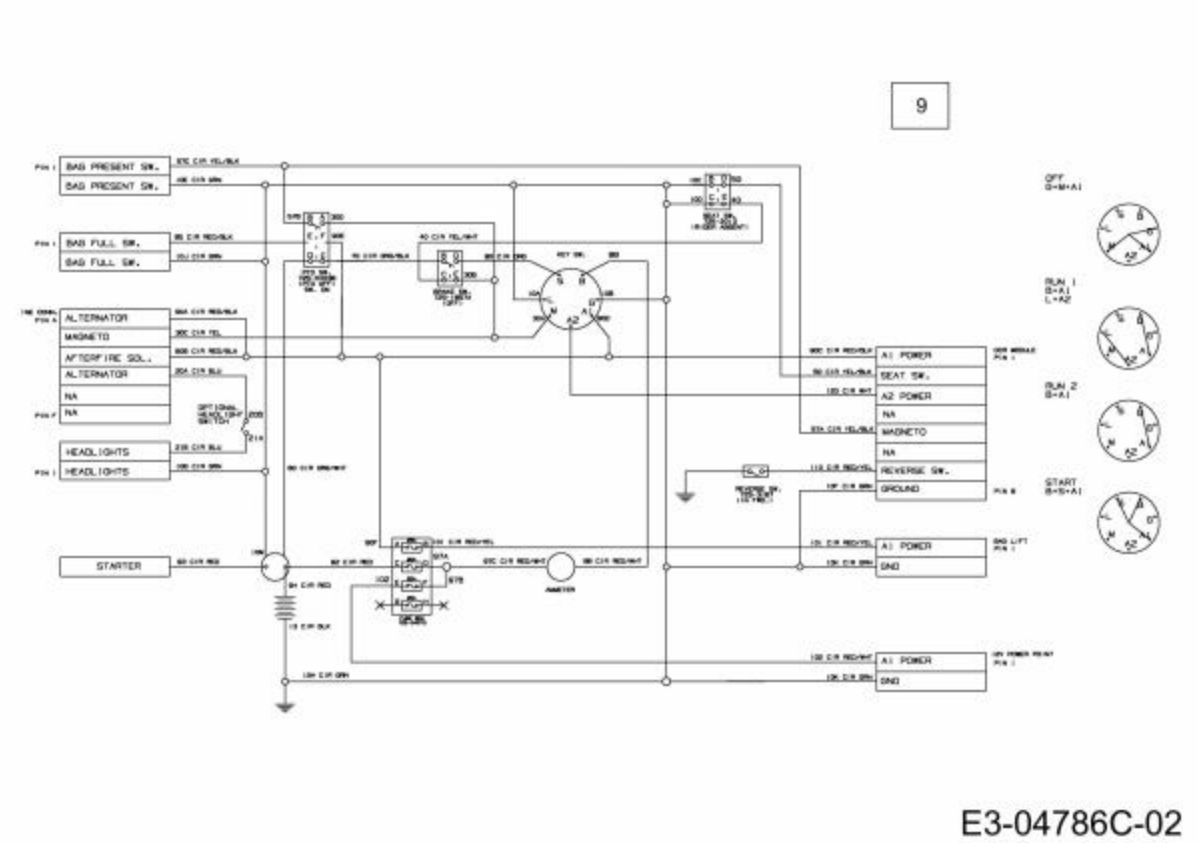

Repère	Référence	Désignation
9	725-04629A	FAISCEAU COMPLET

NHP Motoculture
Cultivez votre univers

Siège

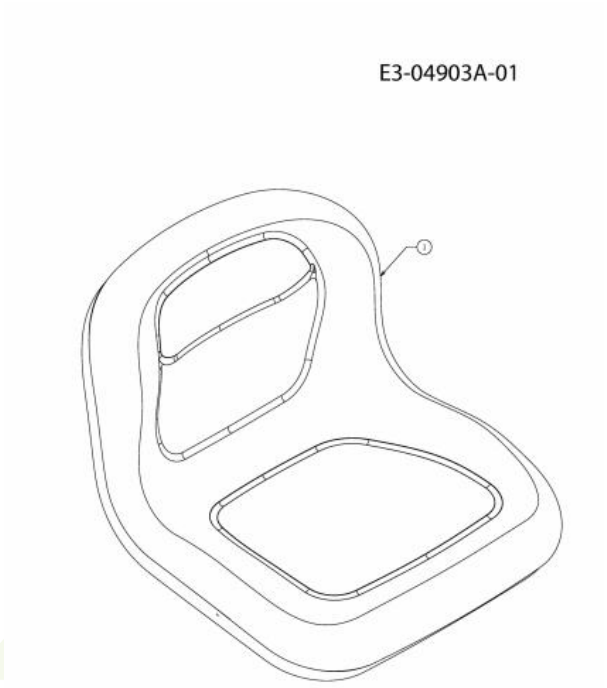

Repère	Référence	Désignation
1	757-04109	SIEGE NOIR HAUT

NHP Motoculture
Cultivez votre univers

Support de siège

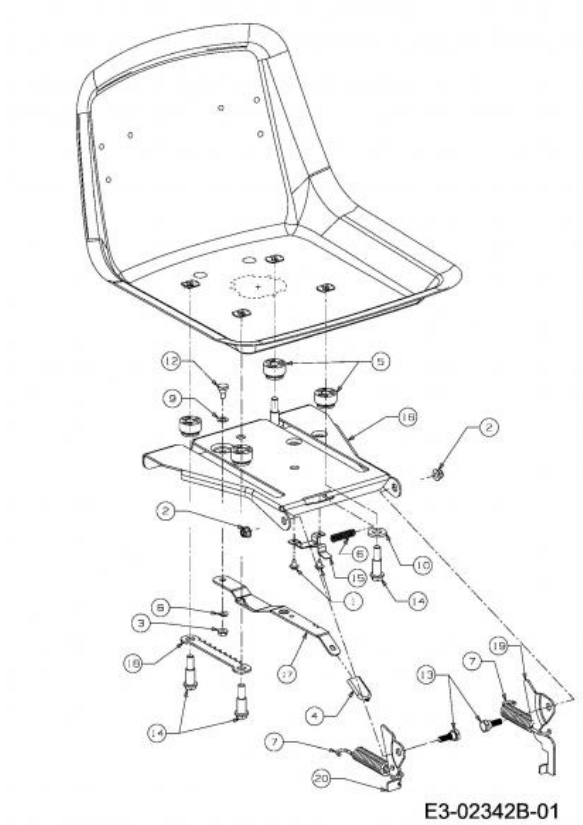

Repère	Référence		Désignation
1	710-1268		VIS HEX.:B#10-16:0.375
2	712-04063	CLIQUEZ ICI	ECROU HEX. AVEC FLANC
3	712-3027	CLIQUEZ ICI	ECROU HEXAGONAL 1/4-20:GRF
4	720-0309A		POIGNÜE PLASTIQUE
5	731-04074		ENTRETOISE PLASTIQUE DE SIEGE
6	732-0499	CLIQUEZ ICI	RESSORT
7	732-04309		RESSORT
8	736-0175		RONDELLE GROWER:.265x.562x.025
9	736-0204		RONDELLE .344 X 62 X.03
10	736-3019		RONDELLE .531x1.062x.134:HT
12	738-0137A		VIS A EPAULE .340 X .285:1/4-2
13	738-0296		AXE EPAULE
14	738-0966A		VIS EPAULEE
15	783-0611		ARRET AJUSTAGE DE SIEGE
16	ZUR ZEIT NICHT LIEFERBAR		PORTE-SIÈGE : 450/500 PILOTE
17	783-0739A637		LEVIER DE RÜGLAGE
18	783-0753		CREMAILLERE REGLAGE SIEGE
19	783-1366B		PLAQUE DE CONT.:COMM. DE SI£GE
20	17239D		LEVIER: AJUSTAGE DE SI£GE

NHP Motoculture
Cultivez votre univers

Support de siège

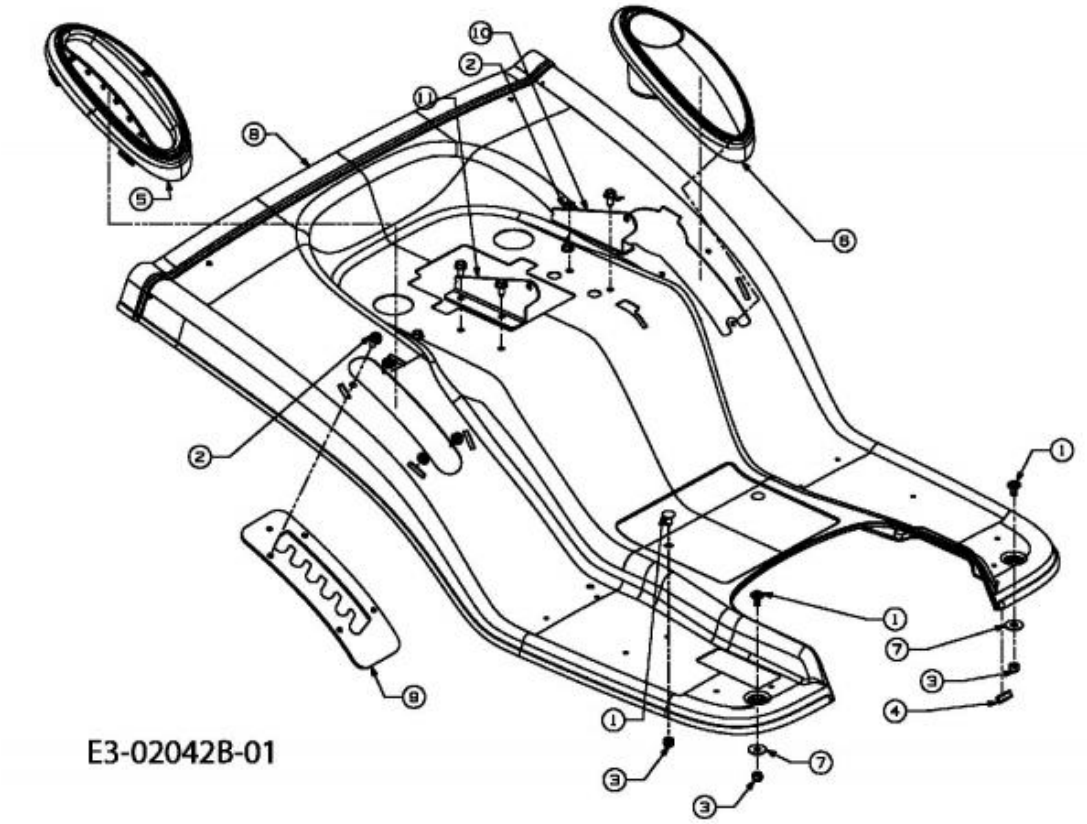

Repère	Référence		Désignation
1	710-0260A		VIS A TETE PL. 5/16-18:.62 GR5
2	710-0726	CLIQUEZ ICI	VIS 5/16-12:0.750:HXINDWS
3	712-0429		ECROU
4	731-0511-37		TRIM STRIP
6	731-2549		CACHE
7	736-3078		RONDELLE .344 x 1.00 x .063:HT

NHP Motoculture
Cultivez votre univers

Réservoir

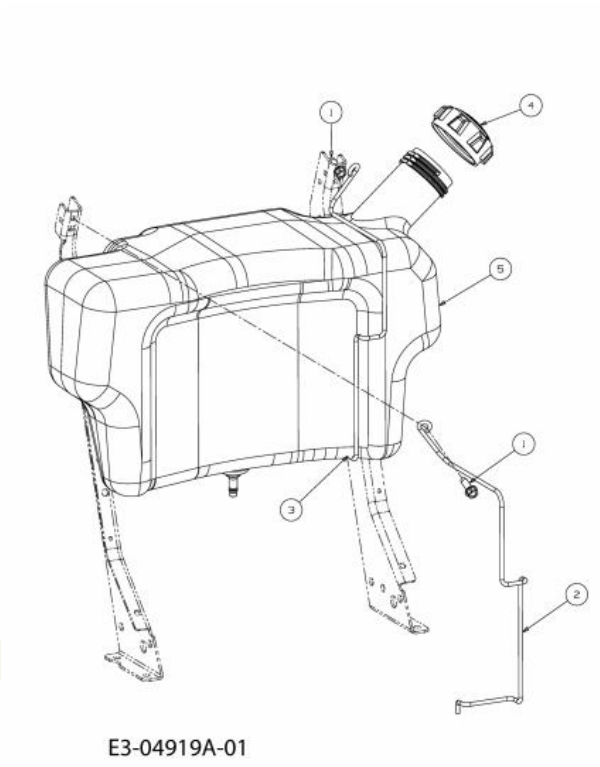

Repère	Référence		Désignation
1	710-0642	CLIQUEZ ICI	VIS1/4-20:0.750
2	747-05049		TRINGLE DE RESERVOIR ESS DR
3	747-05050		TRINGLE DE RESERVOIR ESS GA
4	751-0603B	CLIQUEZ ICI	BOUCHON ESSENCE
5	751-10573		RESERVOIR ESSENCE

NHP Motoculture
Cultivez votre univers

Revêtement de marchepied

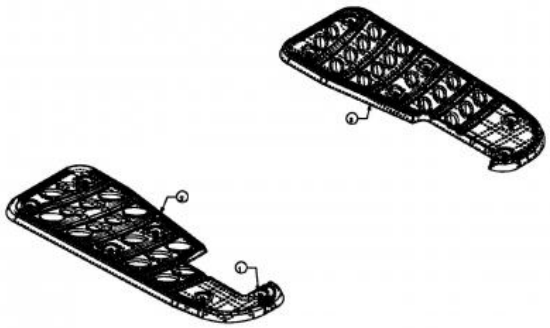

Repère	Référence		Désignation
1	726-3046	CLIQUEZ ICI	CLIP DE FIXATION:.250 DIA
2	735-0656		MARCHE PIED DROITE
3	735-0693		MARCHE PIED GAUCHE

NHP Motoculture
Cultivez votre univers

Essieu avant

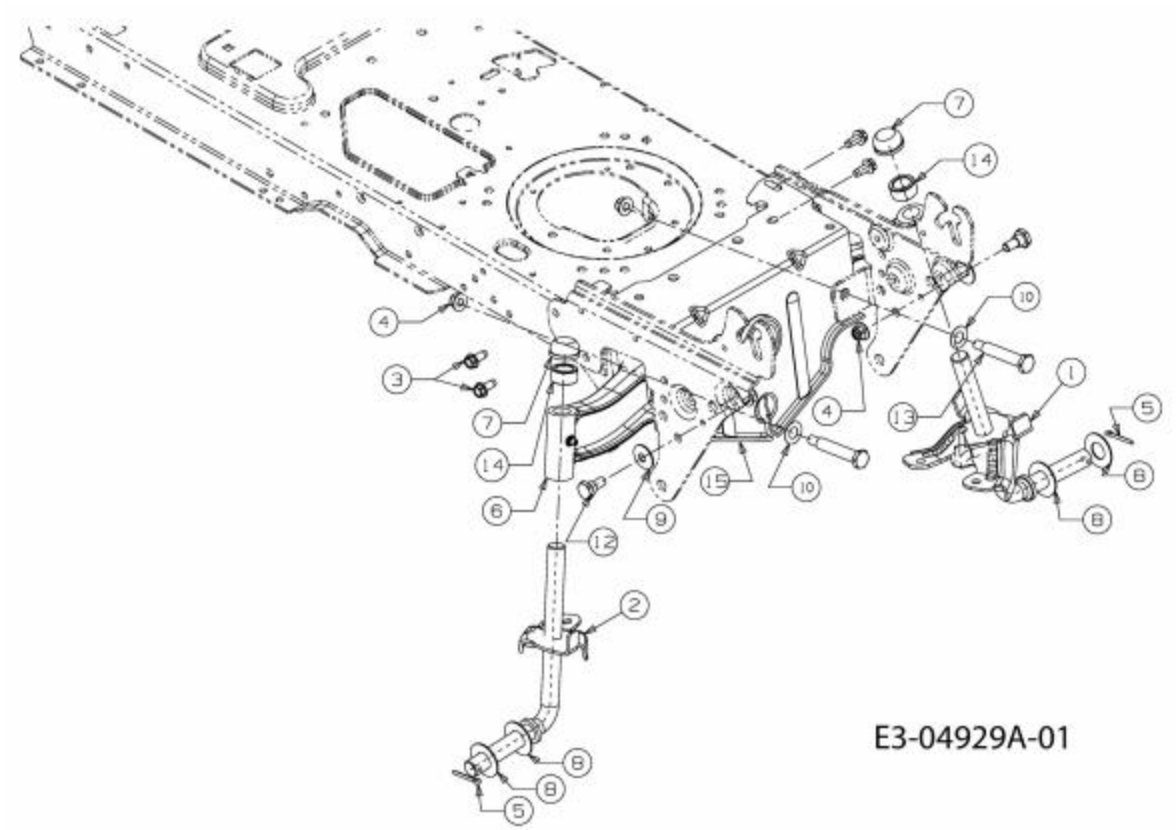

Repère	Référence		Désignation
3	710-1260A	CLIQUEZ ICI	VIS TT:5/16-18:.750
4	712-04065	CLIQUEZ ICI	ECROU HEXAGONAL
5	714-0162	CLIQUEZ ICI	GOUPILLE FENDUE 5/32:1.25
6	719-04177E		ESSIEU FONTE
7	726-0341	CLIQUEZ ICI	CAPUCHON CLIPS
8	736-0316	CLIQUEZ ICI	RONDELLE 1.78XA1.59"
9	736-0331	CLIQUEZ ICI	RONDELLE CONIQUE
10	736-0369	CLIQUEZ ICI	RONDELLE
12	738-0143	CLIQUEZ ICI	VIS EPAULEE
13	738-04128		VIS A EPAULE .500x2.38:3/8-16
14	748-04068	CLIQUEZ ICI	DOUILLE .71IDX.125 ODX.56 LG

NHP Motoculture
Cultivez votre univers