ÉCLATÉ PIÈCES - YARD-MAN

Type de matériel : TRACTEUR DE PELOUSE

Modèle : HG 6145

N° de production : 13AP694G643

Année : 1999

Tableau de bord, capot, panneau de siège

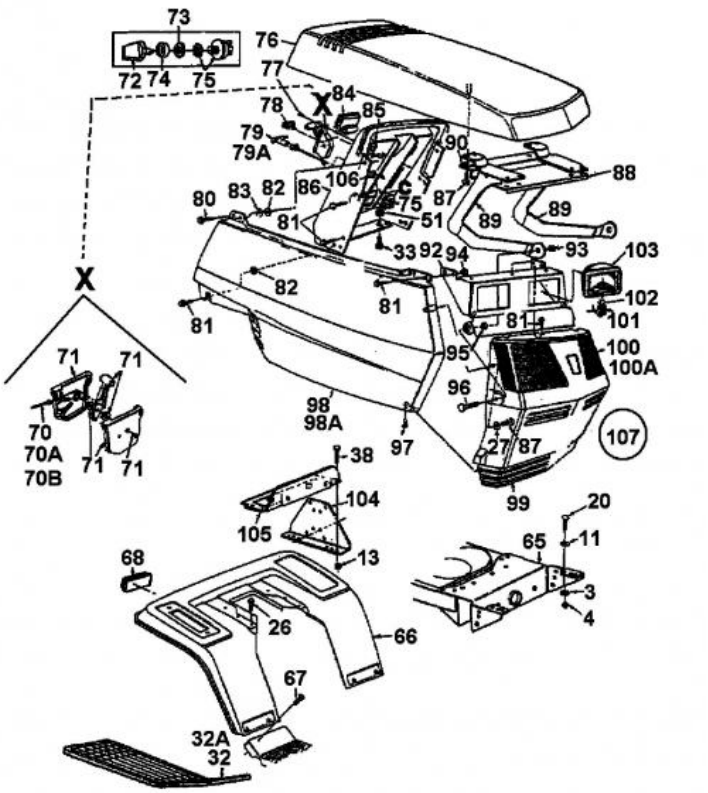

Repère	Référence		Désignation
9	710-3008		VIS 5/16-18:.75:GR5:STD
10	712-3010	CLIQUEZ ICI	ECROU HEX. 5/16-18:GR5
11	736-0119	CLIQUEZ ICI	RONDELLE
13	712-0271	CLIQUEZ ICI	ECROU 1/4-20"+ DISQUE DENTE
26	710-0726	CLIQUEZ ICI	VIS 5/16-12:0.750:HXINDWS
27	736-0142		RONDELLE PLATE 1/4X.500X . 063
33	710-3008		VIS 5/16-18:.75:GR5:STD
38	710-0751	CLIQUEZ ICI	VIS HEX.: 1/4-20:.620:GR5:STD
51	712-04063	CLIQUEZ ICI	ECROU HEX. AVEC FLANC
67	710-0167		VIS 1/4-20x.50" GR 1
70	DIESES PRODUKT WIRD MIR LEIDER NICHT MEHR ANGEBOTEN		CÂBLE D'ACCÉLÉRATEUR B&S;/TEC L=46,5 CM 18,5"
70A	746-0634	CLIQUEZ ICI	CABLE GAZ 35.0"
70B	746-0634	CLIQUEZ ICI	CABLE GAZ 35.0"

Cultivez votre univers

Repère	Référence		Désignation
71	931-0823A	CLIQUEZ ICI	MANETTE DE GAZ AUTOPORTÜES
72	925-0201	CLIQUEZ ICI	CLE DE CONTACT
73	ZUR ZEIT NICHT LIEFERBAR		CONTRE-ÉCROU D'ALLUMAGE 5/8-32
74	725-1347		CACHE
75	725-1396A		CONTACTEUR A CLE 6 FICHES
77	710-0779A		VIS
78	725-0634	CLIQUEZ ICI	COMMUTATEUR
79	ZUR ZEIT NICHT LIEFERBAR		CÂBLE BOWDEN POUR DÉMARREUR CL. 29"LG
79A	746-0614A	CLIQUEZ ICI	CABLE STARTER 96.5CM
80	710-0642	CLIQUEZ ICI	VIS1/4-20:0.750
81	710-0599	CLIQUEZ ICI	VIS A SIX PANS CREUX
82	726-0233	CLIQUEZ ICI	RONDELLE
84	DIESES PRODUKT WIRD MIR LEIDER NICHT MEHR ANGEBOTEN		AMPÈREMÈTRE CARRÉ
85	712-0185		ECROU EN TOLE
87	710-0599	CLIQUEZ ICI	VIS A SIX PANS CREUX
93	712-0158		ECROU EX AF-43064
95	712-3007		ECROU HEX. 5/16-18 GR5
97	710-0351	CLIQUEZ ICI	VIS
100A	731-0948		GLACE DROIT
101	ZUR ZEIT NICHT LIEFERBAR		FASSUNG pour GLÜHBIRNE
102	725-0963		AMPOULE ELECTRIQUE
106	17782		RENFORT : CÂBLE DE STARTER

NHP Motoculture
Cultivez votre univers

Entraînement de déplacement, poulie de courroie moteur, pédale, roues arrière

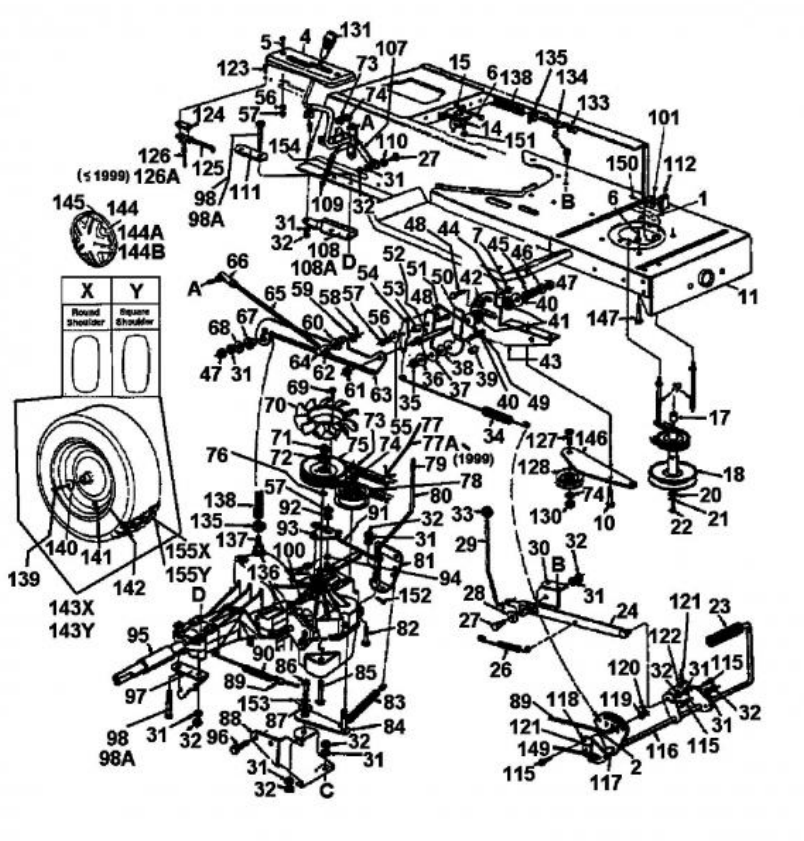

Repère	Référence		Désignation
1	732-0750A		LAMELLE: SÜCURITÜ DE BAC
2	712-04063	CLIQUEZ ICI	ECROU HEX. AVEC FLANC
5	710-0924		VIS EN T¤TE PLATE 1/4-20X 75"
6	710-0599	CLIQUEZ ICI	VIS A SIX PANS CREUX
7	712-0138		ECROU HEX. 1/4-28"
8	736-0329		RONDELLE GROWER
8	736-0329		RONDELLE GROWER
10	710-0195		VIS HEXAGONALE
14	725-1426A	CLIQUEZ ICI	RELAIS DE DEMARRAGE
15	736-0222		RONDELLE
15	736-0222		RONDELLE
17	750-0956	CLIQUEZ ICI	ENTRETOISE
18	756-0983B	CLIQUEZ ICI	POULIE DOUBLE MOTEUR
19	711-1239	CLIQUEZ ICI	GUIDE COURROIE
20	736-0322	CLIQUEZ ICI	RONDELLE .450 X 1.250 X .164
21	736-0171	CLIQUEZ ICI	RONDELLE GROWER
22	710-3029	CLIQUEZ ICI	VIS
23	735-0239A	CLIQUEZ ICI	PAD:FOOT:4.0 LONG
26	732-0728		RESSORT
27	738-0296		AXE EPAULE
28	736-0406		RONDELLE .442IDX1.380DX.060

NHP Motoculture
Cultivez votre univers

Repère	Référence		Désignation
31	736-0119	CLIQUEZ ICI	RONDELLE
33	ZUR ZEIT NICHT LIEFERBAR		BOUTON À BILLE F.FREIN DE STATIONNEMENT
35	712-0273		ECROU HEXAGONAL 5/16-24"
36	736-3078		RONDELLE .344 x 1.00 x .063:HT
38	736-0362	CLIQUEZ ICI	RONDELLE .320ID X 1.25 ODX .0
40	736-0219		RONDELLE
44	736-0270	CLIQUEZ ICI	RONDELLE GROWER
46	736-3092	CLIQUEZ ICI	RONDELLE
46	736-3092	CLIQUEZ ICI	RONDELLE
47	712-3057	CLIQUEZ ICI	ECROU HEXAGONAL
49	710-1012	CLIQUEZ ICI	VIS COTELEE: 5/16-24 x.87"LG
57	712-0287		ECROU HEXAGONAL 1/4-20:GR2
58	714-0104	CLIQUEZ ICI	GOUPILLE
59	736-0262		RONDELLE PLATE:.385x.870x.092
60	736-0413		RONDELLE .62 OD X .390 X .01
61	712-0116	CLIQUEZ ICI	ECROU HEXAGONAL: 3/8-24:GR5:
62	712-0711		ECROU HEXAGONAL
64	711-0832		ECROU
66	723-0351	CLIQUEZ ICI	ROTULE COMPL
67	748-0234	CLIQUEZ ICI	RONDELLE EPAULEE
67	748-0234	CLIQUEZ ICI	RONDELLE EPAULEE
68	736-0159	CLIQUEZ ICI	RONDELLE .349 X 88X.06"
69	710-1189		VIS HEXAGONALE
70	731-1449A	CLIQUEZ ICI	HELICE DE REFROIDISSEMENT
71	ZUR ZEIT NICHT LIEFERBAR		6KT-Écrou:1/2-20:GR2
72	736-0921		RONDELLE GROWER
73	712-0241	CLIQUEZ ICI	ECROU HEX.: 3/8-24:GR5
74	736-0169	CLIQUEZ ICI	BAGUE ÜLASTIQUE
74	736-0169	CLIQUEZ ICI	BAGUE ÜLASTIQUE
75	756-0975		POULIE - TRANS
76	732-0729	CLIQUEZ ICI	CIRCLIP
77	754-0349	CLIQUEZ ICI	COURROIE
77A	754-0441		COURROIE
78	756-04224	CLIQUEZ ICI	POULIE TENDEUR
79	720-0238		POIGNEE
82	710-0528	CLIQUEZ ICI	VIS HEX. 5/16-18:1.25:GR5:STD
83	732-0384	CLIQUEZ ICI	RESSORT DE TRACTION
85	710-3103		VIS HEX.:5/16-18:2.00:GR5:STD
86	710-3008		VIS 5/16-18:.75:GR5:STD

NHP Motoculture
Cultivez votre univers

Repère	Référence		Désignation
90	732-0716D	CLIQUEZ ICI	RESSORT
92	736-0142		RONDELLE PLATE 1/4X.500X . 063
95	731-1086A		ENTRETOISE
96	710-0604A	CLIQUEZ ICI	VIS 5/16-18:0.625
98	710-0176		VIS HEX.:5/16-18:2.75:GR5:STD
98A	710-3195		VIS
100	710-0888	CLIQUEZ ICI	VIS HEXAGONAL
101	710-0224		VIS PARK:#10-16:0.500:HXINDWSH
101	710-0224		VIS PARK:#10-16:0.500:HXINDWSH
110	736-0141		RONDELLE
111	17840-Z		SUPPORT
112	725-1657A	CLIQUEZ ICI	SECURITE D'EMBRAYAGE
115	710-1238A		VIS HHWSH:5/16-18:.875:GR5
117	750-0802		ENTRETOISE / .640IDX.760DX2.63
119	736-3008		RONDELLE
120	714-0111	CLIQUEZ ICI	GOUPILLE FENDUE 3/32:1.0"
121	714-0470	CLIQUEZ ICI	EPINGLE EX AF-43010
122	736-0140		RONDELLE .385 ID X .62 OD
123	710-0227		VIS
124	726-0320	CLIQUEZ ICI	PLAQUE D'ISOLATION
127	710-0520		VIS HEX.:3/8-16:1.50:GR5:STD
128	756-04213		POULIE TENDEUR
130	712-0798	CLIQUEZ ICI	ECROU HEXAGONAL
133	731-1481		BOUCHON
134	731-1480		SOUPAPE PLASTIQUE
135	726-0324		COLLIER
138	751-0588-30		TUYAU
139	710-0627	CLIQUEZ ICI	VIS HEX. 5/16-24:.750 GR5:LOCK
140	736-0242	CLIQUEZ ICI	RONDELLE CONIQUE.340X.872X.060
141	734-0255	CLIQUEZ ICI	VALVE:PNEU
144	734-1615A		ENJOLIVEUR 8" GRIS
144B	734-1788A		ENJOLIVEUR 8" JAUNE VIF
145	727-0425A		CLIP ENJOLIVEUR
147	710-1315	CLIQUEZ ICI	VIS HEX.TT:3/8-16:1.25:HXIN:S
148	750-0258		ENTRETOISE 315X750X375
151	712-0271	CLIQUEZ ICI	ECROU 1/4-20"+ DISQUE DENTE
153	726-0272		COLLIER
155X	734-04364		PNEU 20X8X8

NHP Motoculture
Cultivez votre univers

Transmission hydrostatique

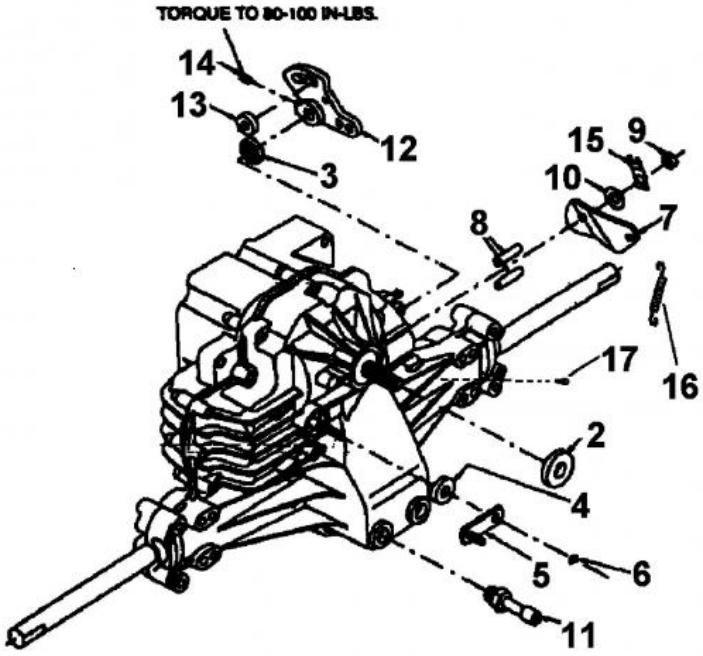

Repère	Référence		Désignation
2	90080000128		JOINT
3	HG-9008-0126	CLIQUEZ ICI	LEVRE D ETANCHEITE
10	736-0371		RONDELLE 1.344XA .875"

NHP Motoculture
Cultivez votre univers

Plateau de coupe G (42"/107 cm)

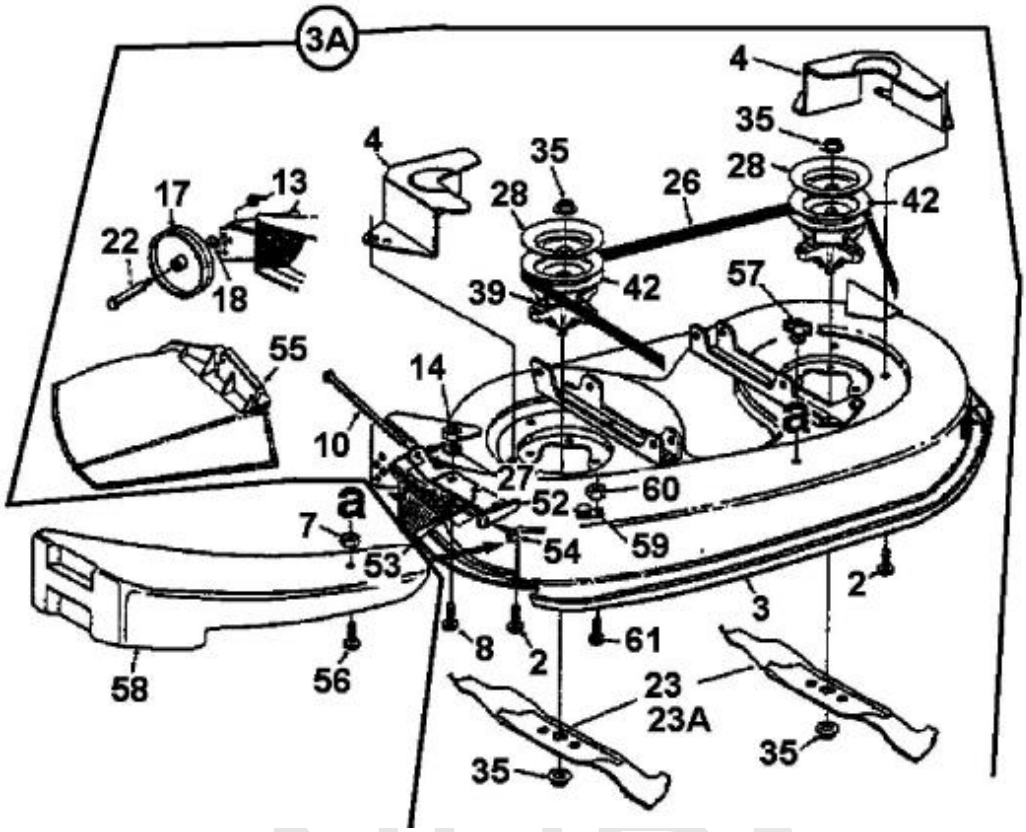

Repère	Référence		Désignation
2	710-1260A	CLIQUEZ ICI	VIS TT:5/16-18:.750
4	783-0149B	CLIQUEZ ICI	PROTEGE COURROIE
7	712-0291		ECROU EX AF-43013
8	710-0751	CLIQUEZ ICI	VIS HEX.: 1/4-20:.620:GR5:STD
8	710-0751	CLIQUEZ ICI	VIS HEX.: 1/4-20:.620:GR5:STD
10	711-0792		GOUJON
13	712-0181	CLIQUEZ ICI	ECROU
14	712-3006	CLIQUEZ ICI	ECROU HEXAGONAL
17	734-06265	CLIQUEZ ICI	ROULETTE DE PLATEAU
18	736-0105	CLIQUEZ ICI	RONDELLE CONIQUE
22	738-0373	CLIQUEZ ICI	VIS A EPAULE .496x1.525:3/8-16
23	742-0616A	CLIQUEZ ICI	LAME 21.23" LG: HIGH LIFT
23A	742-0647	CLIQUEZ ICI	LAME EXTRA-SFF COUPE 107CM
26	754-0371A	CLIQUEZ ICI	COURROIE DE LAME COUPE 107CM
27	736-0270	CLIQUEZ ICI	RONDELLE GROWER
33	710-0157		VIS HEX.:5/16-24:.75 GR5 STD
35	712-05134	CLIQUEZ ICI	ECROU
37	736-0158	CLIQUEZ ICI	RONDELLE GROWER
39	618-0142C	CLIQUEZ ICI	PALIER DE LAME COMPLET COUPE
42	756-0980	CLIQUEZ ICI	POULIE À COURROIE trapézoïdale

NHP Motoculture
Cultivez votre univers

Repère	Référence		Désignation
52	703-1693A		SUPPORT DE DEFLECTEUR
54	726-0106		COUVERCLE 1/4 "
55	631-05229	CLIQUEZ ICI	KIT DEFLECTEUR EJECTION
56	710-0597		VIS 1/4-20:1.00/GR5/SPEC
57	712-3087	CLIQUEZ ICI	ECROU PAPILLON
58	ZUR ZEIT NICHT LIEFERBAR		Capot(MULCHKIT)38"/42"DECK
59	ZUR ZEIT NICHT LIEFERBAR		SUPPORT DE SUSPENSION
60	712-0271	CLIQUEZ ICI	ECROU 1/4-20"+ DISQUE DENTE

NHP Motoculture
Cultivez votre univers

Levage du plateau de coupe

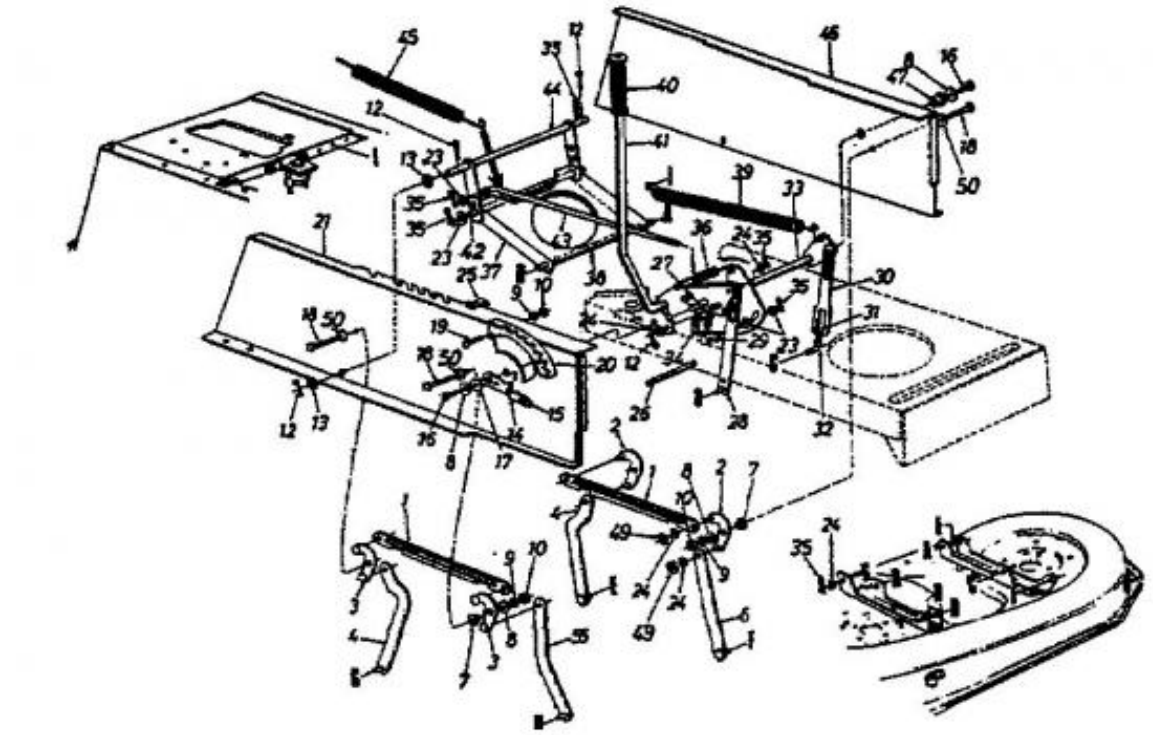

Repère	Référence		Désignation
6	14804A637		ECLISSE DE SUSPENSION
7	ZUR ZEIT NICHT LIEFERBAR		DOUILLE DE GUIDAGE:Ò.625 x Ò.324
8	736-0264		RONDELLE: .330 x.630 x.0635
9	736-0119	CLIQUEZ ICI	RONDELLE
10	712-3010	CLIQUEZ ICI	ECROU HEX. 5/16-18:GR5
12	714-0470	CLIQUEZ ICI	EPINGLE EX AF-43010
13	736-0256		RONDELLE .635ID X 930 OD X.03
16	710-0604A	CLIQUEZ ICI	VIS 5/16-18:0.625
17	748-0176		PALIER DE BRIDE
18	710-3008		VIS 5/16-18:.75:GR5:STD
18	710-1238A		VIS HHWSH:5/16-18:.875:GR5
18	710-3008		VIS 5/16-18:.75:GR5:STD
20	783-04113	CLIQUEZ ICI	SELECTEUR HAUTEUR DE COUPE
23	736-0267	CLIQUEZ ICI	RONDELLE PL.:.385 x.87 x.06:HT
24	736-0160		RONDELLE 536 IDX.930ODX.050
25	726-0272		COLLIER
27	710-3007		VIS HEXAGONALE
31	712-3066		ECROU HEXAGONAL 1/2-20 GR5
32	711-0841		TIGE 500-20
33	17637A		ARBRE DE RELEVAGE
34	725-1657A	CLIQUEZ ICI	SECURITE D'EMBRAYAGE

NHP Motoculture
Cultivez votre univers

Repère	Référence		Désignation
35	714-0145	CLIQUEZ ICI	GOUPILLE
39	732-0637		RESSORT PEDALIER
40	720-0233		POIGNEE
42	738-0669	CLIQUEZ ICI	AXE
45	732-0556		RESSORT EX 732-0436
47	741-0487C	CLIQUEZ ICI	BAGUE DE ROUE
49	716-0104		CIRCLIPS:.500 DIA ARBRE
50	736-0425		RESSORT à DISQ.:.325x.930x.045

NHP Motoculture
Cultivez votre univers

Messerspindel 618-0142

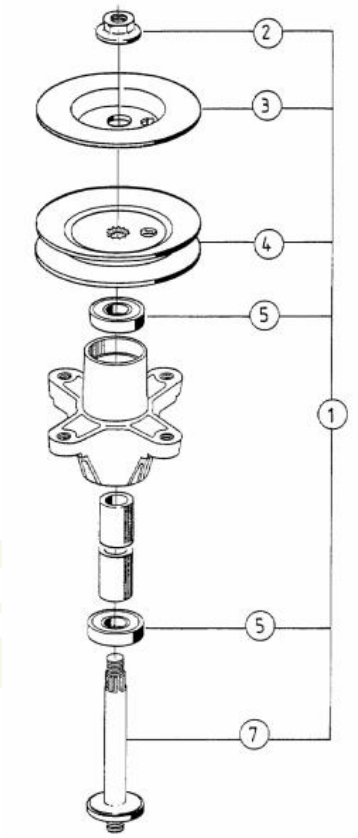

Repère	Référence		Désignation
1	618-0142C	CLIQUEZ ICI	PALIER DE LAME COMPLET COUPE
2	712-05134	CLIQUEZ ICI	ECROU
4	756-0980	CLIQUEZ ICI	POULIE À COURROIE trapézoïdale
5	741-0919B	CLIQUEZ ICI	ROULEMENT DE PALIER DE LAME
7	738-0933	CLIQUEZ ICI	AXE DE PALIER DE LAME

NHP Motoculture
Cultivez votre univers

Accessoires moteur

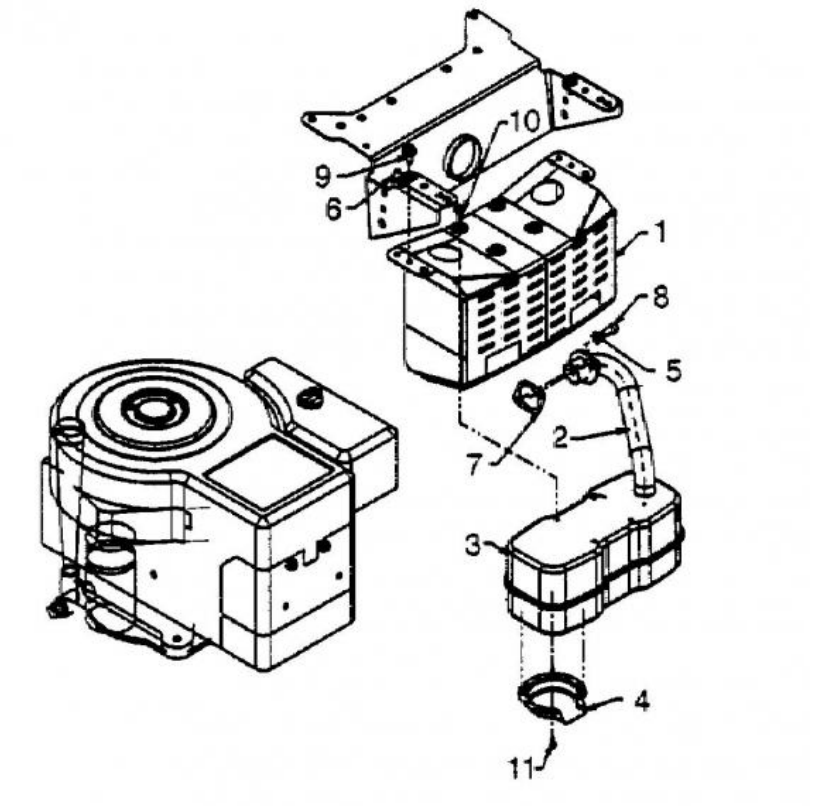

Repère	Référence		Désignation
1	783-0615E637		PROTECTION D ECHAPPEMENT
2	751-0618A		PIPE:EXH SNGLE B&S;
3	751-0617C		SILENCIEUX MONO CYLINDRE
4	751-0564B		DEFLECTEUR ECHAPPEMENT
5	736-0119	CLIQUEZ ICI	RONDELLE
6	726-0272		COLLIER
7	BS-692236	CLIQUEZ ICI	JOINT D'ECHAPPEMENT
8	710-1314A	CLIQUEZ ICI	VIS HEX. INT. 5/16-18:.75:GR8
9	710-0604A	CLIQUEZ ICI	VIS 5/16-18:0.625
10	710-0599	CLIQUEZ ICI	VIS A SIX PANS CREUX
11	710-0148		VIS

NHP Motoculture
Cultivez votre univers

Accessoires moteur

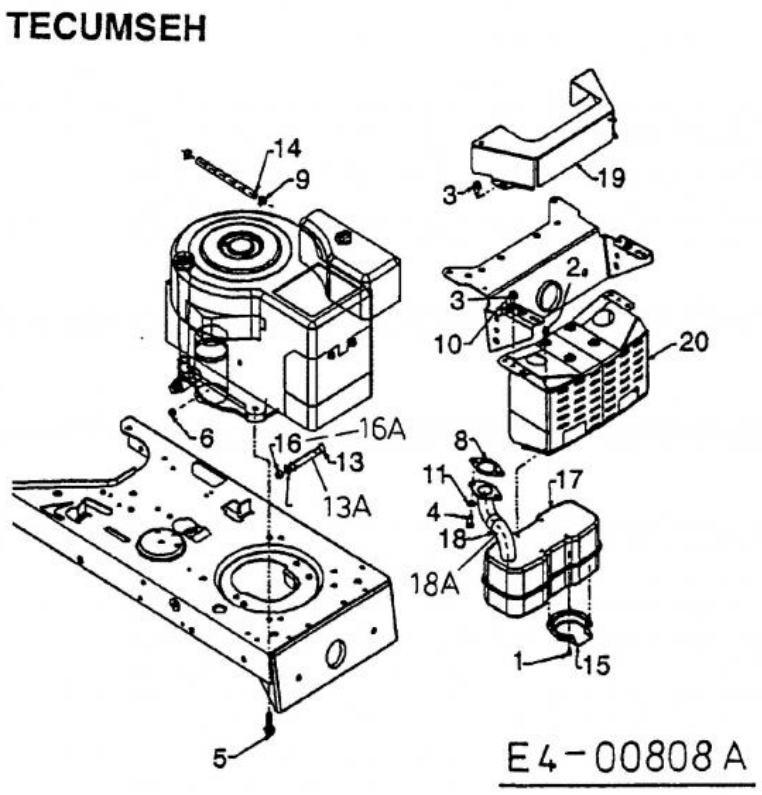

Repère	Référence		Désignation
1	710-0148		VIS
2	710-0599	CLIQUEZ ICI	VIS A SIX PANS CREUX
3	710-0604A	CLIQUEZ ICI	VIS 5/16-18:0.625
4	710-1314A	CLIQUEZ ICI	VIS HEX. INT. 5/16-18:.75:GR8
5	710-1315	CLIQUEZ ICI	VIS HEX.TT:3/8-16:1.25:HXIN:S
6	712-0271	CLIQUEZ ICI	ECROU 1/4-20"+ DISQUE DENTE
9	726-0205	CLIQUEZ ICI	COLLIER DE SERRAGE DE BOYAU
10	726-0272		COLLIER
11	736-0119	CLIQUEZ ICI	RONDELLE
14	751-10349-54	CLIQUEZ ICI	TUYAU ESSENCE 54"
15	751-0564B		DEFLECTEUR ECHAPPEMENT
17	751-0617C		SILENCIEUX MONO CYLINDRE
18	751-0620A		COUDE D'ECHAPPEMENT
18a	751-0622A	CLIQUEZ ICI	PIPE D ECHAPPEMENT
20	783-0615E637		PROTECTION D ECHAPPEMENT

NHP Motoculture
Cultivez votre univers

Accessoires moteur

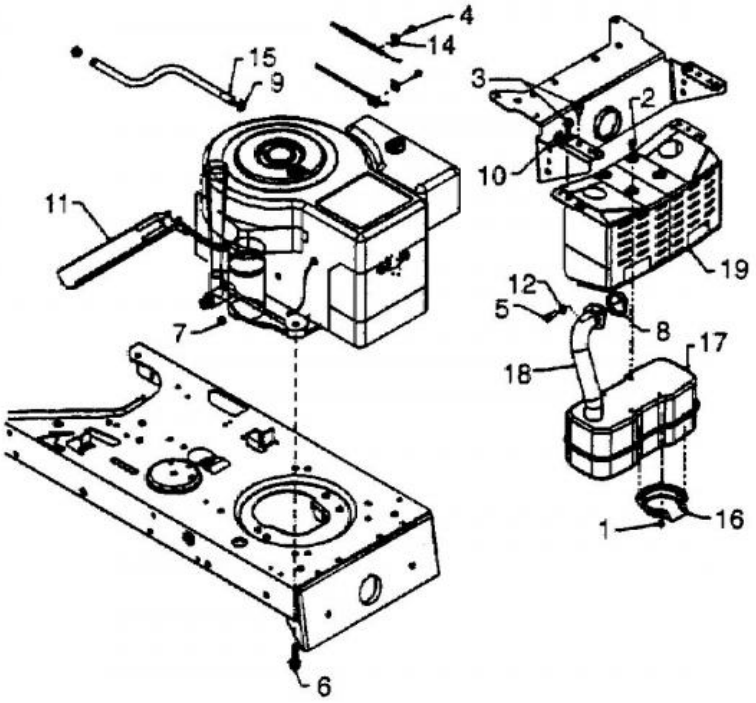

Repère	Référence		Désignation
1	710-0148		VIS
2	710-0599	CLIQUEZ ICI	VIS A SIX PANS CREUX
3	710-0604A	CLIQUEZ ICI	VIS 5/16-18:0.625
4	710-1237		VIS HEX.:T:#10-32:0.625:
5	710-1314A	CLIQUEZ ICI	VIS HEX. INT. 5/16-18:.75:GR8
6	710-1315	CLIQUEZ ICI	VIS HEX.TT:3/8-16:1.25:HXIN:S
7	712-0271	CLIQUEZ ICI	ECROU 1/4-20"+ DISQUE DENTE
8	BS-692236	CLIQUEZ ICI	JOINT D'ECHAPPEMENT
9	726-0205	CLIQUEZ ICI	COLLIER DE SERRAGE DE BOYAU
10	726-0272		COLLIER
11	731-1682A	CLIQUEZ ICI	DRAINAGE HUILE
12	736-0119	CLIQUEZ ICI	RONDELLE
14	ZUR ZEIT NICHT LIEFERBAR		PINCE DE MONTAGE :CÂBLE D'ACCÉLÉRATEUR B&S;
15	751-10349-54	CLIQUEZ ICI	TUYAU ESSENCE 54"
16	751-0564B		DEFLECTEUR ECHAPPEMENT
17	751-0617C		SILENCIEUX MONO CYLINDRE
18	751-0619B	CLIQUEZ ICI	PIPE D ECHAPPEMENT
19	783-0615E637		PROTECTION D ECHAPPEMENT

NHP Motoculture
Cultivez votre univers

Accessoires moteur

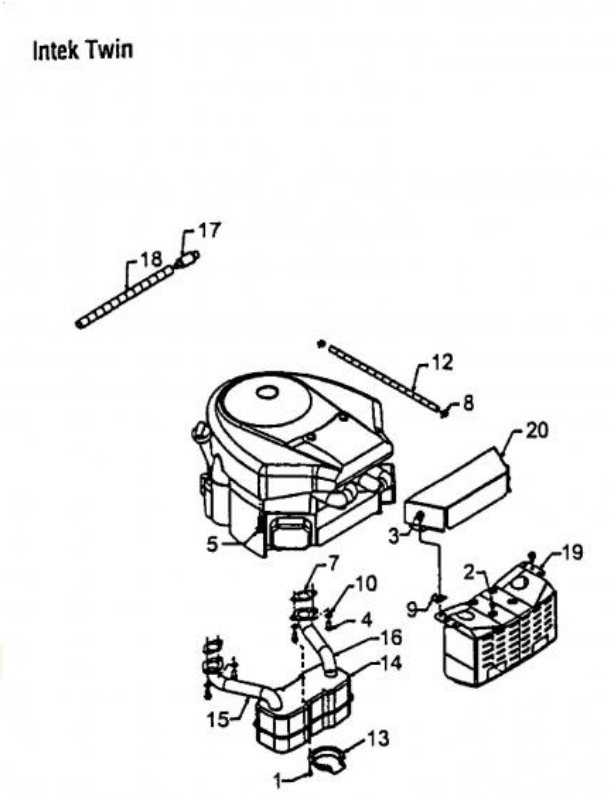

Repère	Référence		Désignation
1	710-0148		VIS
2	710-0599	CLIQUEZ ICI	VIS A SIX PANS CREUX
3	710-0604A	CLIQUEZ ICI	VIS 5/16-18:0.625
4	710-1314A	CLIQUEZ ICI	VIS HEX. INT. 5/16-18:.75:GR8
5	710-1315	CLIQUEZ ICI	VIS HEX.TT:3/8-16:1.25:HXIN:S
7	721-0460		JOINT D'ECHAPPEMT. INTEK TWIN
8	726-0205	CLIQUEZ ICI	COLLIER DE SERRAGE DE BOYAU
9	726-0272		COLLIER
10	736-0119	CLIQUEZ ICI	RONDELLE
12	751-10349-54	CLIQUEZ ICI	TUYAU ESSENCE 54"
13	751-0564B		DEFLECTEUR ECHAPPEMENT
14	751-0616B	CLIQUEZ ICI	POT D¨ECHAPPEMENT
16	751-0651B		TUYAU D'ECHAPPEMENT GAUCHE
17	751-10517A		DRAINAGE D¨HUILE
18	751-3141-MET		TUYAU HUILE VIDANGE
19	783-0615E637		PROTECTION D ECHAPPEMENT
20	783-0625C		PROTECTION

NHP Motoculture
Cultivez votre univers

Accessoires moteur

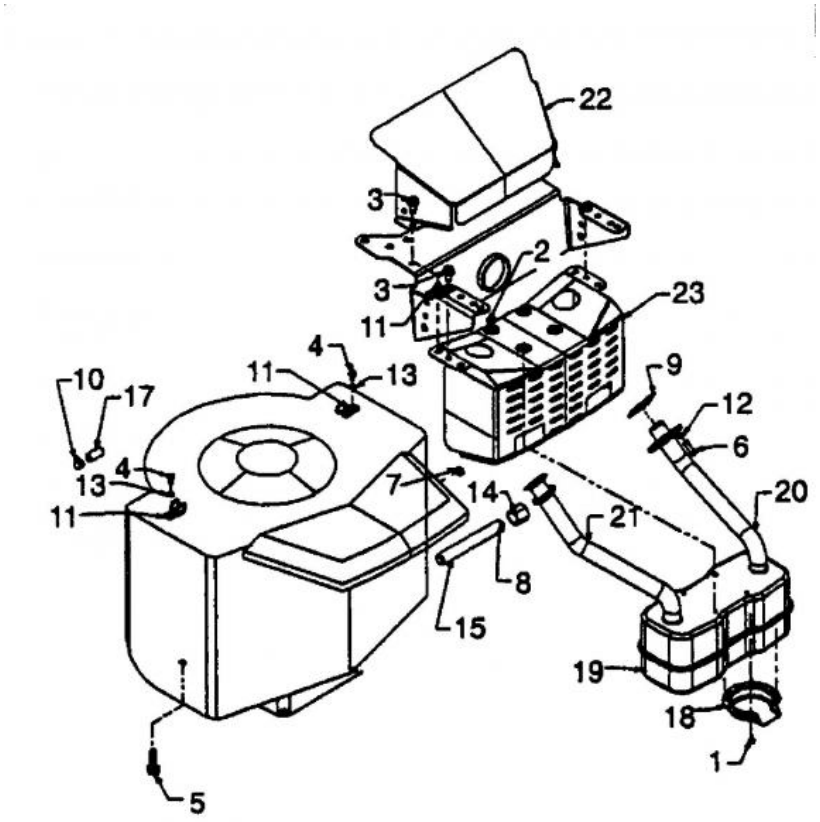

Repère	Référence		Désignation
1	710-0148		VIS
2	710-0599	CLIQUEZ ICI	VIS A SIX PANS CREUX
3	710-0604A	CLIQUEZ ICI	VIS 5/16-18:0.625
4	710-0779A		VIS
5	710-1315	CLIQUEZ ICI	VIS HEX.TT:3/8-16:1.25:HXIN:S
6	710-3015	CLIQUEZ ICI	VIS:1/4-20:.75:GR5:STD
7	712-0271	CLIQUEZ ICI	ECROU 1/4-20"+ DISQUE DENTE
10	726-0205	CLIQUEZ ICI	COLLIER DE SERRAGE DE BOYAU
11	726-0272		COLLIER
12	736-0329		RONDELLE GROWER
17	751-10349-54	CLIQUEZ ICI	TUYAU ESSENCE 54"
18	751-0564B		DEFLECTEUR ECHAPPEMENT
19	751-0616B	CLIQUEZ ICI	POT D¨ECHAPPEMENT
23	783-0615E637		PROTECTION D ECHAPPEMENT

NHP Motoculture
Cultivez votre univers

Accessoires moteur

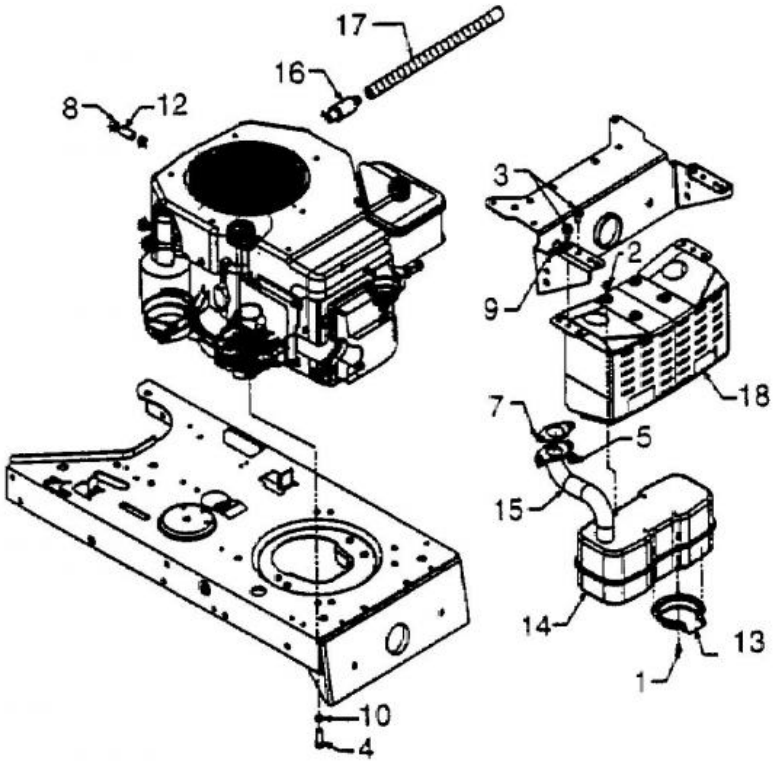

Repère	Référence		Désignation
1	710-0148		VIS
2	710-0599	CLIQUEZ ICI	VIS A SIX PANS CREUX
3	710-0604A	CLIQUEZ ICI	VIS 5/16-18:0.625
4	710-3206A		VIS HEXAGONALE
5	712-3086		ECROU/FLANC: M8-1.25
7	KH-009044		GASKET, EXHAUST MANIFOLD
8	726-0205	CLIQUEZ ICI	COLLIER DE SERRAGE DE BOYAU
9	726-0272		COLLIER
10	736-0607		RONDELLE
12	751-10349-54	CLIQUEZ ICI	TUYAU ESSENCE 54"
13	751-0564B		DEFLECTEUR ECHAPPEMENT
14	751-0617C		SILENCIEUX MONO CYLINDRE
16	751-10517A		DRAINAGE D¨HUILE
17	751-3141-MET		TUYAU HUILE VIDANGE
18	783-0615E637		PROTECTION D ECHAPPEMENT

NHP Motoculture
Cultivez votre univers

Châssis, Siège, Réservoir

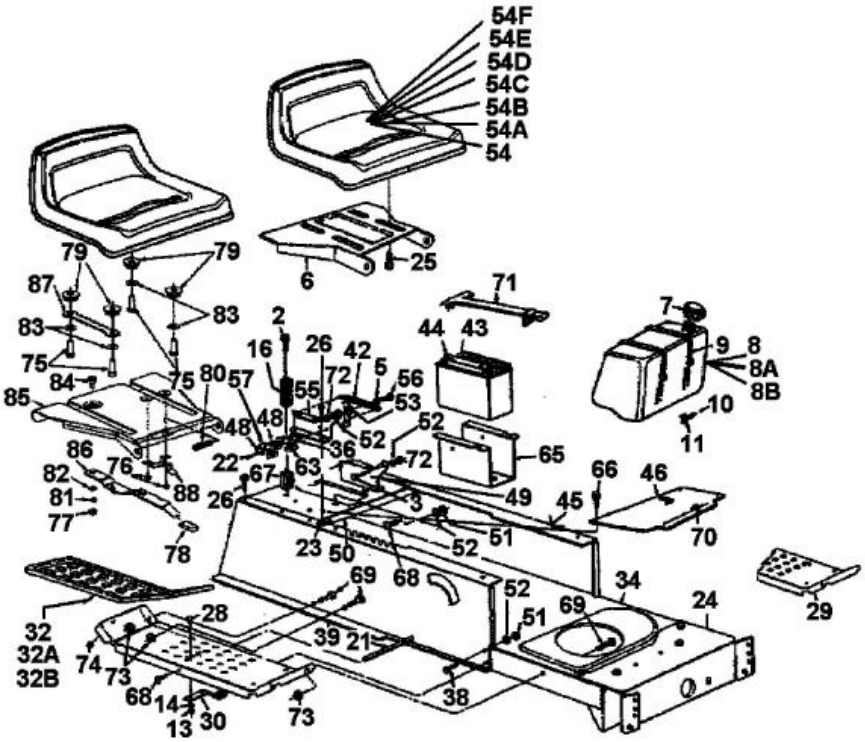

Repère	Référence		Désignation
2	710-1208		VIS HEX.TT5/16-18:3.500
7	751-0603B	CLIQUEZ ICI	BOUCHON ESSENCE
8	751-0555D		RESERVOIR D'ESSENCE: 1,36
8A	751-0555D		RESERVOIR D'ESSENCE: 1,36
9	726-0230	CLIQUEZ ICI	COLLIER
10	751-10349-54	CLIQUEZ ICI	TUYAU ESSENCE 54"
11	726-0205	CLIQUEZ ICI	COLLIER DE SERRAGE DE BOYAU
13	712-0287		ECROU HEXAGONAL 1/4-20:GR2
14	736-0329		RONDELLE GROWER
16	732-0735A		RESSORT DE SIEGE
22	710-0227		VIS
23	726-0139		ECROU
25	710-0870	CLIQUEZ ICI	VIS
26	710-0726	CLIQUEZ ICI	VIS 5/16-12:0.750:HXINDWS
28	710-0134	CLIQUEZ ICI	VIS ¡ T¤TE PLATE
30	DIESES PRODUKT WIRD MIR LEIDER NICHT MEHR ANGEBOTEN		MESSERBREMSE
36	726-0278		PLAQUE D'ISOLATION
37	736-0264		RONDELLE: .330 x.630 x.0635
38	710-3008		VIS 5/16-18:.75:GR5:STD
38	710-3008		VIS 5/16-18:.75:GR5:STD
42	732-0581B		RESSORT DE TRACTION

NHP Motoculture
Cultivez votre univers

Repère	Référence		Désignation
44	5032-U3-0004		BATTERIE AZ104 AGM 12-24
48	726-0279		PLAQUE D'ISOLATION
52	736-0119	CLIQUEZ ICI	RONDELLE
53	17239D		LEVIER: AJUSTAGE DE SI£GE
54B	757-04107		SIEGE NOIR MOYEN
54E	757-04109		SIEGE NOIR HAUT
54F	757-04109		SIEGE NOIR HAUT
56	738-0296		AXE EPAULE
57	725-1303		RESSORT DE SURETE SI£GE
59	710-0650		VIS HEX.:TT:5/16-18:0.875
63	725-1439		RESSORT SURETE DE SIEGE
65	783-0345		SUPPORT DE BATTERIE
66	710-0351	CLIQUEZ ICI	VIS
68	710-0323		VIS
71	723-3064		SANGLE FIXATION POUR BATTERIE
72	712-3010	CLIQUEZ ICI	ECROU HEX. 5/16-18:GR5
73	712-04063	CLIQUEZ ICI	ECROU HEX. AVEC FLANC
74	712-0271	CLIQUEZ ICI	ECROU 1/4-20"+ DISQUE DENTE
75	710-0514	CLIQUEZ ICI	VIS HEX.:3/8-16:1.00:GR5:STD
76	710-1268		VIS HEX.:B#10-16:0.375
77	712-3027	CLIQUEZ ICI	ECROU HEXAGONAL 1/4-20:GRF
78	720-0309A		POIGNÜE PLASTIQUE
80	732-0499	CLIQUEZ ICI	RESSORT
81	736-0175		RONDELLE GROWER:.265x.562x.025
82	736-0204		RONDELLE .344 X 62 X.03
83	736-0300	CLIQUEZ ICI	RONDELLE
84	738-0137A		VIS A EPAULE .340 X .285:1/4-2
88	783-0611		ARRET AJUSTAGE DE SIEGE

NHP Motoculture
Cultivez votre univers

Schaltplan 2 Zylinder

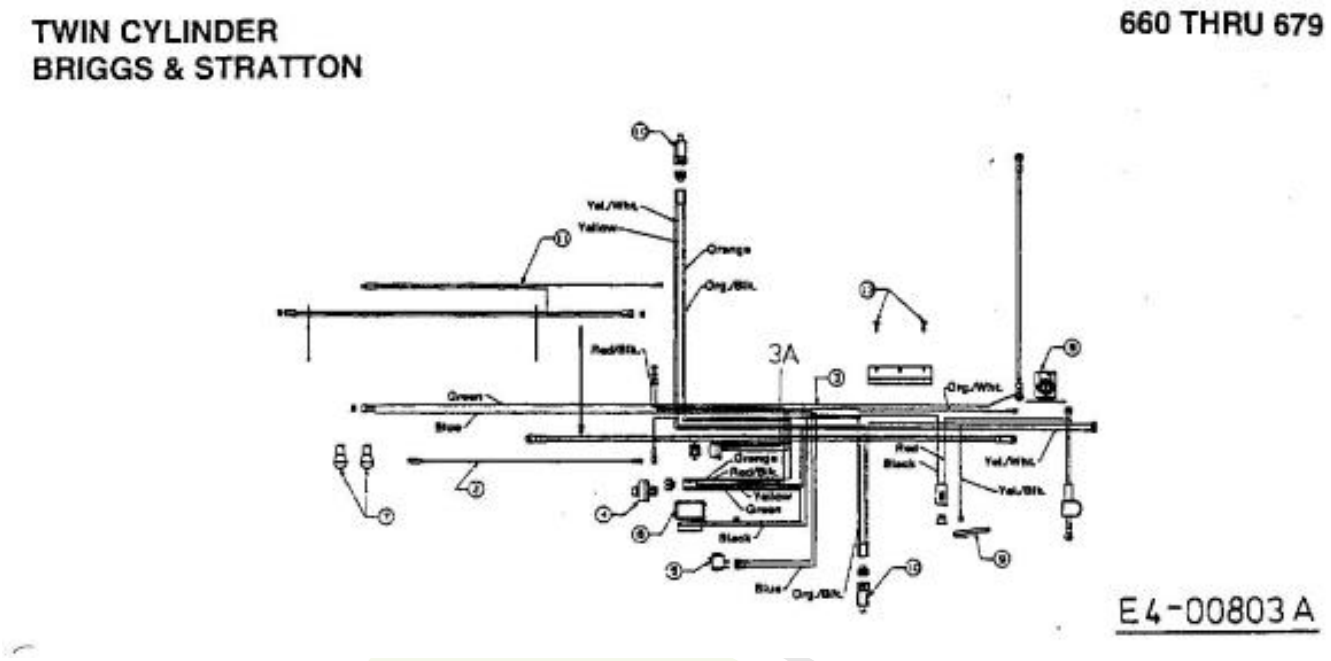

Repère	Référence		Désignation
4	725-0267B	CLIQUEZ ICI	CONTACTEUR A CLE 5 POLES
5	725-0634	CLIQUEZ ICI	COMMUTATEUR
6	DIESES PRODUKT WIRD MIR LEIDER NICHT MEHR ANGEBOTEN		AMPÈREMÈTRE CARRÉ
7	725-0963		AMPOULE ELECTRIQUE
8	725-1426A	CLIQUEZ ICI	RELAIS DE DEMARRAGE
9	725-1643		CONTACTEUR SECURITE
10	725-1657A	CLIQUEZ ICI	SECURITE D'EMBRAYAGE
12	726-3046	CLIQUEZ ICI	CLIP DE FIXATION:.250 DIA

NHP Motoculture
Cultivez votre univers

Schéma de câblage d'un cylindre unique

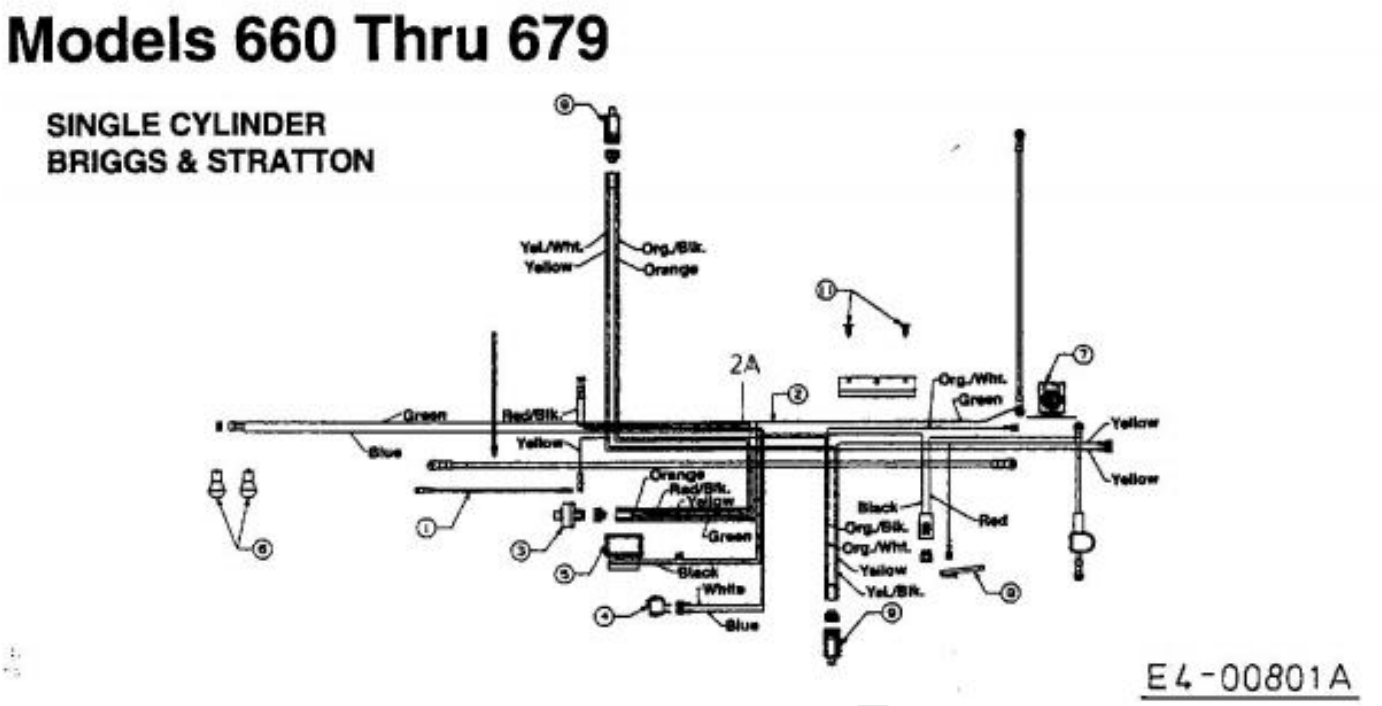

Repère	Référence		Désignation
3	725-0267B	CLIQUEZ ICI	CONTACTEUR A CLE 5 POLES
4	725-0634	CLIQUEZ ICI	COMMUTATEUR
5	DIESES PRODUKT WIRD MIR LEIDER NICHT MEHR ANGEBOTEN		AMPÈREMÈTRE CARRÉ
6	725-0963		AMPOULE ELECTRIQUE
7	725-1426A	CLIQUEZ ICI	RELAIS DE DEMARRAGE
8	725-1643		CONTACTEUR SECURITE
9	725-1657A	CLIQUEZ ICI	SECURITE D'EMBRAYAGE
11	726-3046	CLIQUEZ ICI	CLIP DE FIXATION:.250 DIA

NHP Motoculture
Cultivez votre univers

Schaltplan Intek Twin

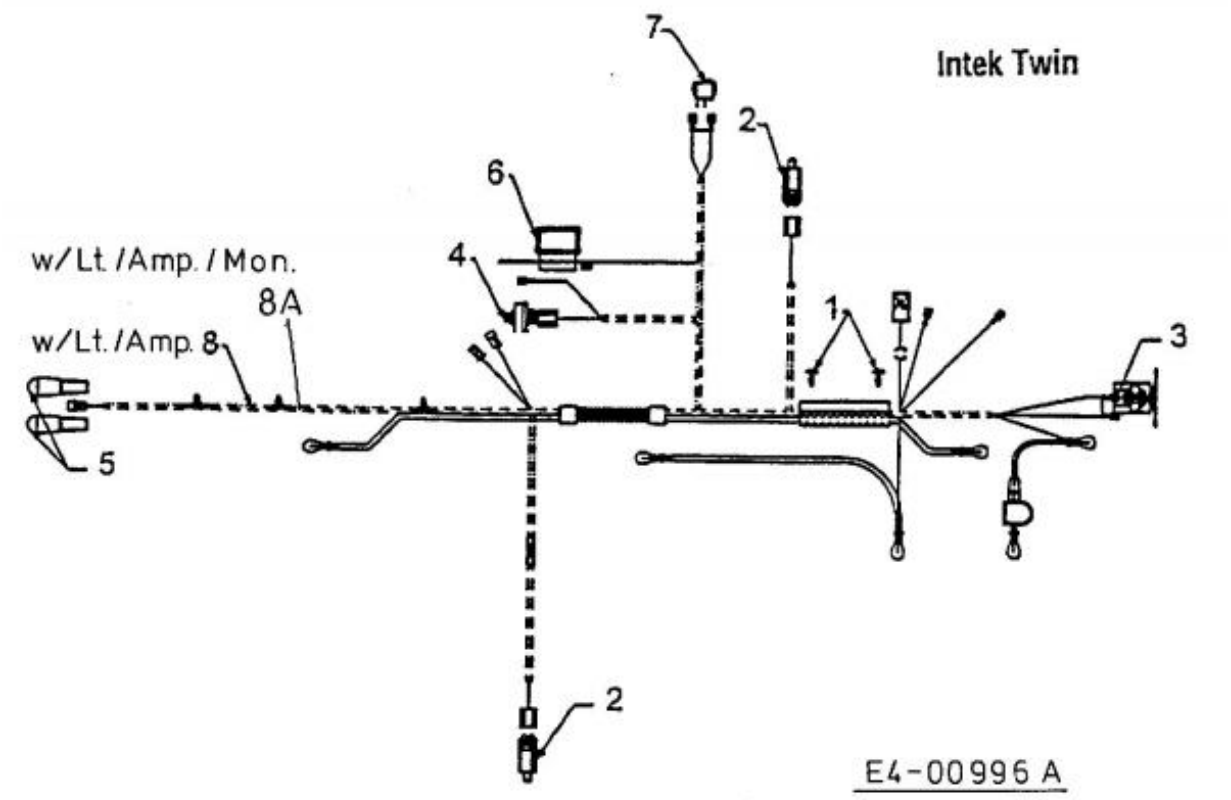

Repère	Référence		Désignation
1	726-3046	CLIQUEZ ICI	CLIP DE FIXATION:.250 DIA
2	725-1657A	CLIQUEZ ICI	SECURITE D'EMBRAYAGE
3	725-1426A	CLIQUEZ ICI	RELAIS DE DEMARRAGE
4	725-1396A		CONTACTEUR A CLE 6 FICHES
5	725-0963		AMPOULE ELECTRIQUE
6	DIESES PRODUKT WIRD MIR LEIDER NICHT MEHR ANGEBOTEN		AMPÈREMÈTRE CARRÉ
7	725-0634	CLIQUEZ ICI	COMMUTATEUR

NHP Motoculture
Cultivez votre univers

Schaltplan Kohler

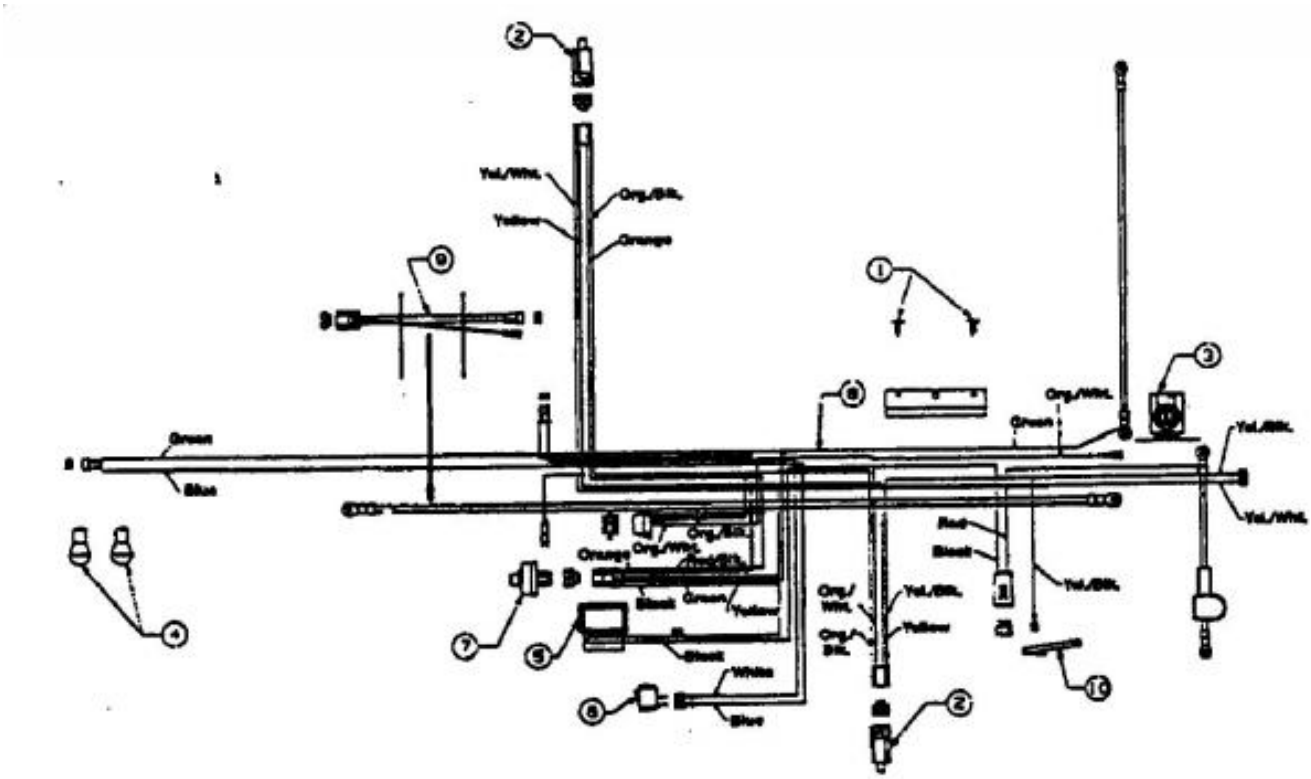

Repère	Référence		Désignation
1	726-3046	CLIQUEZ ICI	CLIP DE FIXATION:.250 DIA
2	725-1657A	CLIQUEZ ICI	SECURITE D'EMBRAYAGE
3	725-1426A	CLIQUEZ ICI	RELAIS DE DEMARRAGE
4	725-0963		AMPOULE ELECTRIQUE
5	DIESES PRODUKT WIRD MIR LEIDER NICHT MEHR ANGEBOTEN		AMPÈREMÈTRE CARRÉ
6	725-0634	CLIQUEZ ICI	COMMUTATEUR
7	725-0267B	CLIQUEZ ICI	CONTACTEUR A CLE 5 POLES
7A	925-0201	CLIQUEZ ICI	CLE DE CONTACT
10	725-1643		CONTACTEUR SECURITE

NHP Motoculture
Cultivez votre univers

Schaltplan Tecumseh

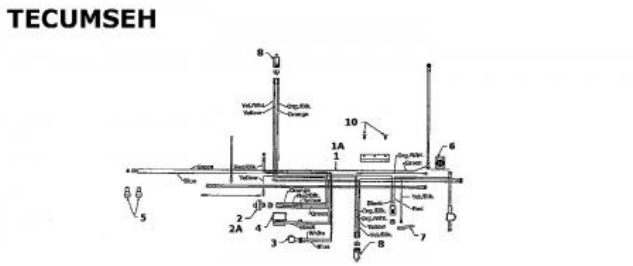

Repère	Référence		Désignation
2	725-0267B	CLIQUEZ ICI	CONTACTEUR A CLE 5 POLES
3	725-0634	CLIQUEZ ICI	COMMUTATEUR
4	DIESES PRODUKT WIRD MIR LEIDER NICHT MEHR ANGEBOTEN		AMPÈREMÈTRE CARRÉ
5	725-0963		AMPOULE ELECTRIQUE
6	725-1426A	CLIQUEZ ICI	RELAIS DE DEMARRAGE
7	725-1643		CONTACTEUR SECURITE
8	725-1657A	CLIQUEZ ICI	SECURITE D'EMBRAYAGE
10	726-3046	CLIQUEZ ICI	CLIP DE FIXATION:.250 DIA

NHP Motoculture
Cultivez votre univers

Schaltplan pour O.H.V.

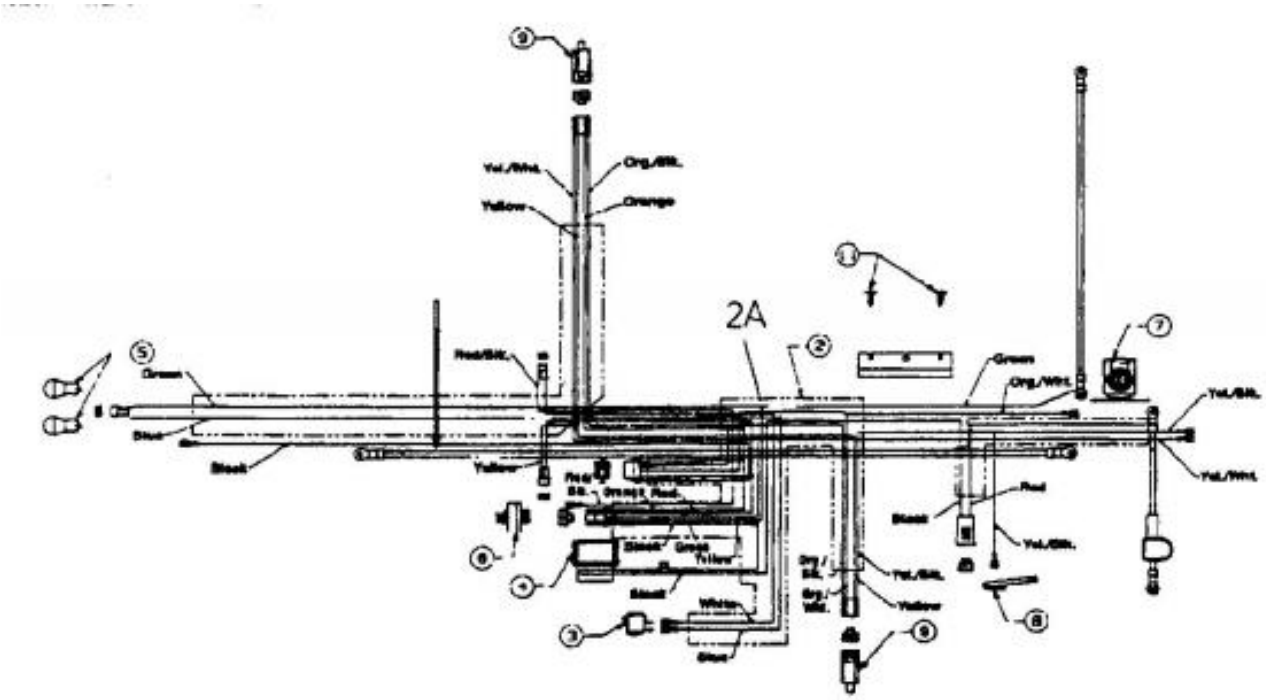

Repère	Référence	Désignation
3	725-0634 CLIQUEZ ICI	COMMUTATEUR
4	DIESES PRODUKT WIRD MIR LEIDER NICHT MEHR ANGEBOTEN	AMPÈREMÈTRE CARRÉ
5	725-0963	AMPOULE ELECTRIQUE
6	725-1396A	CONTACTEUR A CLE 6 FICHES
7	725-1426A CLIQUEZ ICI	RELAIS DE DEMARRAGE
8	725-1643	CONTACTEUR SECURITE
9	725-1657A CLIQUEZ ICI	SECURITE D'EMBRAYAGE
11	726-3046 CLIQUEZ ICI	CLIP DE FIXATION:.250 DIA

NHP Motoculture
Cultivez votre univers

Essieu avant

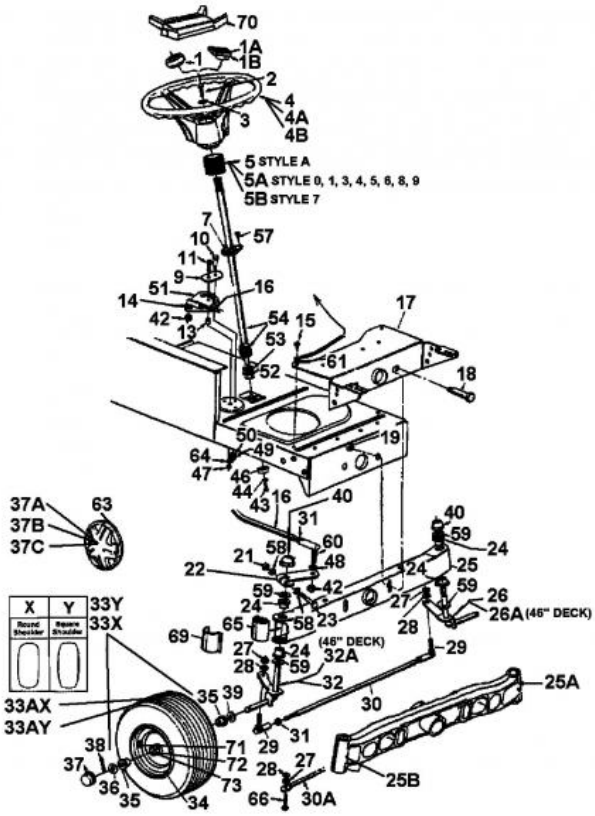

Repère	Référence		Désignation
1	731-0220		COUVERCLE / VOLANT
1A	731-1459A		BOUCHON PRESSION VOLANT
2	710-0643	CLIQUEZ ICI	VIS HEX.: 5/16-18:1.00:GR5
3	736-0242	CLIQUEZ ICI	RONDELLE CONIQUE.340X.872X.060
4	631-0027A		VOLANT
4B	631-0027A		VOLANT
5A	DIESES PRODUKT WIRD MIR LEIDER NICHT MEHR ANGEBOTEN		SOUFFLET EN CAOUTCHOUC
6	712-0240	CLIQUEZ ICI	ECROU HEX.: 7/16-20:GR2
7	741-0587		SUPPORT
8	723-0448A	CLIQUEZ ICI	ROTULE DE DIRECTION 7/16-20
8	723-0448A	CLIQUEZ ICI	ROTULE DE DIRECTION 7/16-20
9	ZUR ZEIT NICHT LIEFERBAR		PLAQUE DE RAIDISSEMENT
10	ZUR ZEIT NICHT LIEFERBAR		SHLT-SCHR. .435X.350 LG
11	710-1039	CLIQUEZ ICI	VIS
13	750-0535		ENTRETOISE
14	736-0217	CLIQUEZ ICI	RONDELLE GROWER
15	710-0726	CLIQUEZ ICI	VIS 5/16-12:0.750:HXINDWS
16	711-1107		AXE
18	738-0527		BOULON
19	712-0431	CLIQUEZ ICI	ECROU STOP 3/8-16:GRF
21	712-0411		ECROU HEXAGONAL

NHP Motoculture
Cultivez votre univers

Repère	Référence		Désignation
22	683-0055637	CLIQUEZ ICI	BIELLETTE DE DIRECTION
23	710-0772		VIS HEX.:5/16-24X2.00
24	741-0659	CLIQUEZ ICI	BAGUE DE TRAVERSE AVANT
25	683-0128B637	CLIQUEZ ICI	ESSIEU AVANT
25B	737-3000	CLIQUEZ ICI	GRAISSEUR
26	683-0127637		AXE AVANT GAUCHE NOIR
27	712-0241	CLIQUEZ ICI	ECROU HEX.: 3/8-24:GR5
28	736-0169	CLIQUEZ ICI	BAGUE ÜLASTIQUE
28	736-0169	CLIQUEZ ICI	BAGUE ÜLASTIQUE
29	723-3018	CLIQUEZ ICI	ROTULE DE DIRECTION 3/8-24
30A	747-0861637		TIGE
31	712-0711		ECROU HEXAGONAL
32	683-0126637		AXE AVANT DROIT NOIR
33X	634-0105B662		ROUE COMPLETE 15X600 GRISE
33AX	734-1731	CLIQUEZ ICI	PNEU 15X600X6 DICO MULTI-TRAC
33AY	734-1731	CLIQUEZ ICI	PNEU 15X600X6 DICO MULTI-TRAC
34	634-0172A662		JANTE GRISE
35	ZUR ZEIT NICHT LIEFERBAR		DOUILLE DE ROULEMENT À BRIDE .632 ID
36	736-0285		RONDELLE .635 X 1.589 X .06
37	731-0484A	CLIQUEZ ICI	ENJOLIVEUR DEVANT
37b	734-1613A		ENJOLIVEUR 6" gris
38	714-0470	CLIQUEZ ICI	EPINGLE EX AF-43010
39	736-0531A		RONDELLE
40	726-0214	CLIQUEZ ICI	BOUCHON
42	712-0262	CLIQUEZ ICI	ECROU
43	710-1309	CLIQUEZ ICI	VIS
46	748-0389	CLIQUEZ ICI	BAGUE
47	712-0214	CLIQUEZ ICI	ECROU
49	712-0158		ECROU EX AF-43064
50	736-0119	CLIQUEZ ICI	RONDELLE
52	741-0656A	CLIQUEZ ICI	BAGUE
53	736-0187	CLIQUEZ ICI	RONDELLE .64X1.24X.06
53	736-0187	CLIQUEZ ICI	RONDELLE .64X1.24X.06
54	738-0919B	CLIQUEZ ICI	COLONNE DE DIRECTION
57	710-0837		VIS
58	736-0271		RONDELLE
63	727-0425A		CLIP ENJOLIVEUR
64	736-0356		RONDELLE
65	731-1291A	CLIQUEZ ICI	CARTER PLASTIQUE

NHP Motoculture
Cultivez votre univers

Repère	Référence	Désignation
66	710-0459A	VIS HEX.: 3/8-24:1.50:GR5:SPEC
69	ZUR ZEIT NICHT LIEFERBAR	CAP AXE SANS GRAISSAGE.
71	734-0255 CLIQUEZ ICI	VALVE:PNEU
72	737-0211A	DOUILLE/GRAISSE
73	737-0212A	STOPFEN

NHP Motoculture
Cultivez votre univers