ÉCLATÉ PIÈCES - YARD-MAN

Type de matériel : TRACTEUR DE PELOUSE

Modèle : HF 7155

N° de production : 13CD79YF643

Année : 2011

Abdeckungen Plateau de coupe F (38"/96cm)

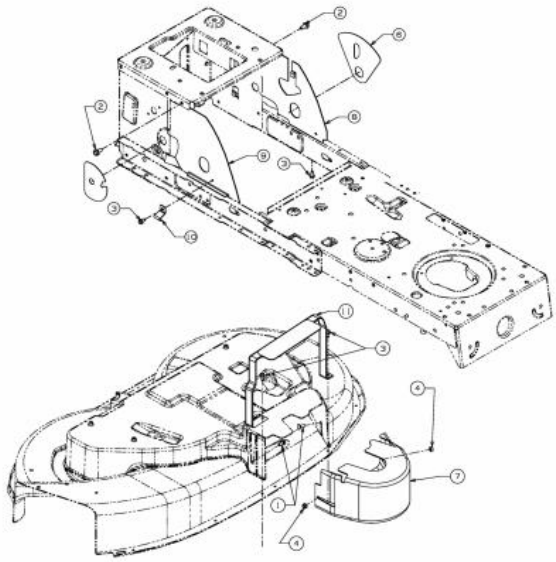

E3-03851B-01

Repère	Référence		Désignation
1	710-0134	CLIQUEZ ICI	VIS ¡ T¤TE PLATE
2	710-04484	CLIQUEZ ICI	VIS HEX. TT:5/16-18:.750:HXIND
3	710-0599	CLIQUEZ ICI	VIS A SIX PANS CREUX
4	712-0271	CLIQUEZ ICI	ECROU 1/4-20"+ DISQUE DENTE
5	731-05586		COUVERCLE PLASTIQUE
6	731-05587		COUVERCLE
7	731-05613A	CLIQUEZ ICI	PROTEGE COURROIE
9	783-05088A-S		CVR:FRM:LT-5 RT HYDRO
10	783-05107-Z		BRKT:CLAMP:ROD:ZINC PLATED
11	783-05295637	CLIQUEZ ICI	SUPPORT

Cultivez votre univers

porte-fusée

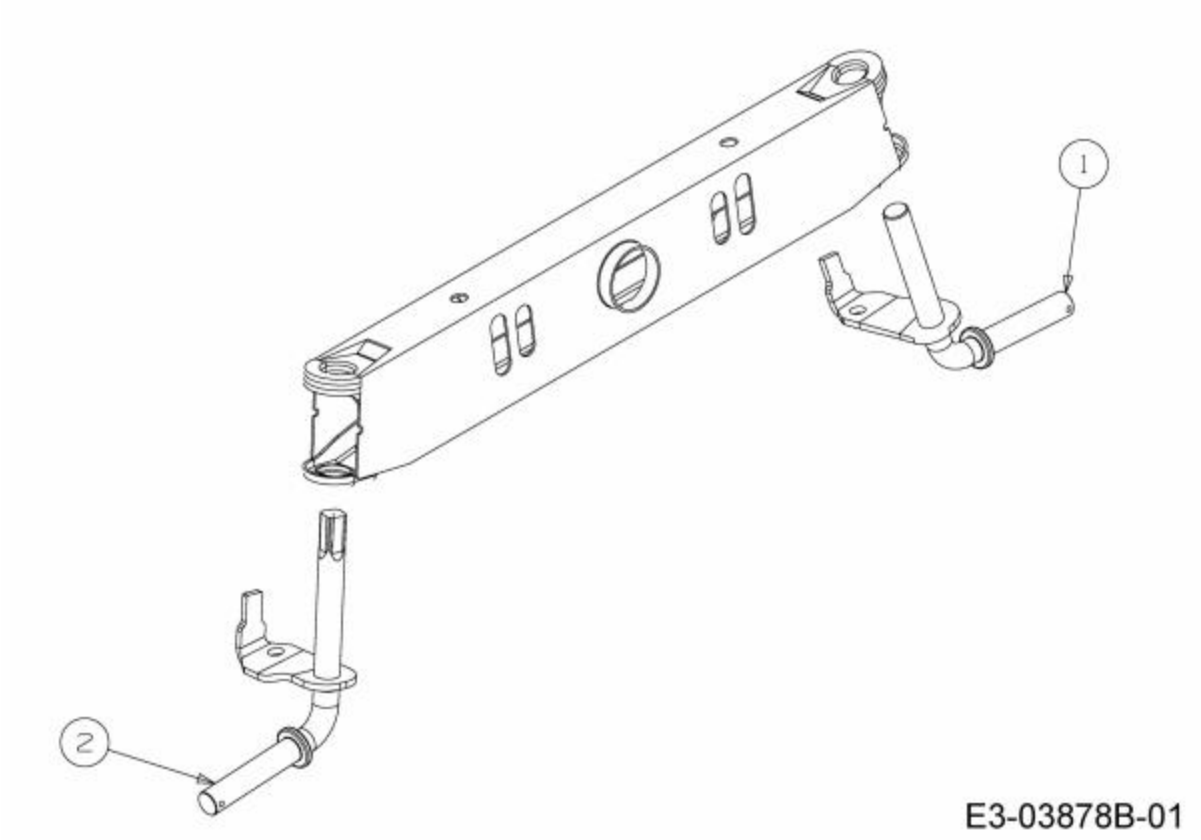

Repère	Référence		Désignation
1	638-04007A-S	CLIQUEZ ICI	FUSEE GAUCHE
2	638-04008637	CLIQUEZ ICI	FUSEE DROITE

NHP Motoculture
Cultivez votre univers

Tableau de bord

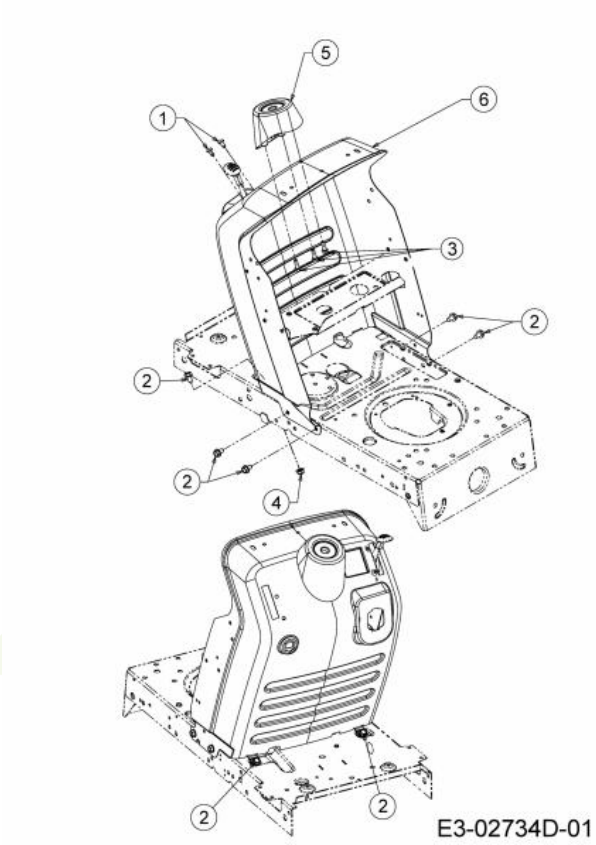

Repère	Référence		Désignation
1	710-04483	CLIQUEZ ICI	VIS:TT:1/4-20:.500:TRUSTRXI
2	710-0604A	CLIQUEZ ICI	VIS 5/16-18:0.625
3	710-0895		VIS A SIX PANS CREUX
4	712-04063	CLIQUEZ ICI	ECROU HEX. AVEC FLANC
5	731-04945		SUPPORT VOLANT

NHP Motoculture
Cultivez votre univers

Batterie

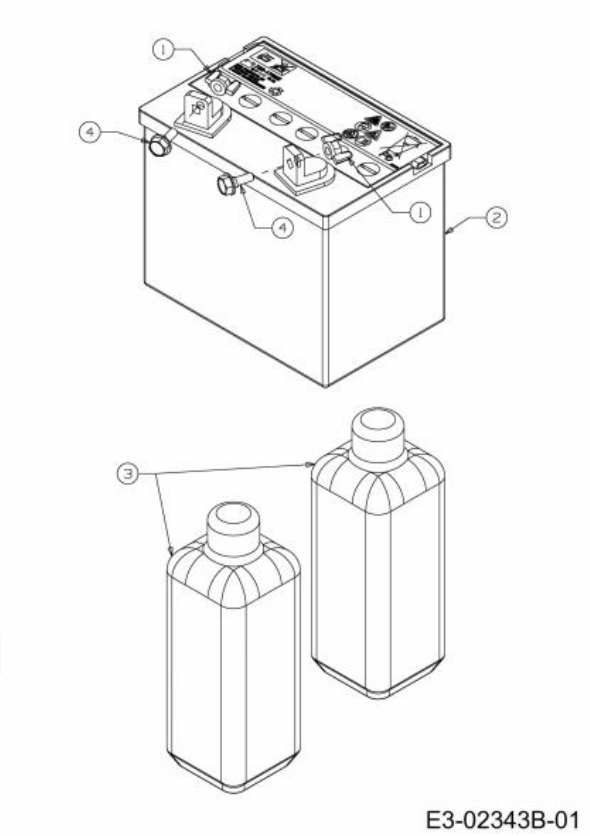

Repère	Référence		Désignation
1	712-3087	CLIQUEZ ICI	ECROU PAPILLON
2	5032-U3-0002	CLIQUEZ ICI	BATTERIE 280CCA 16AH
4	738-1132		AXE

NHP Motoculture
Cultivez votre univers

Batteriehalter, Réservoir

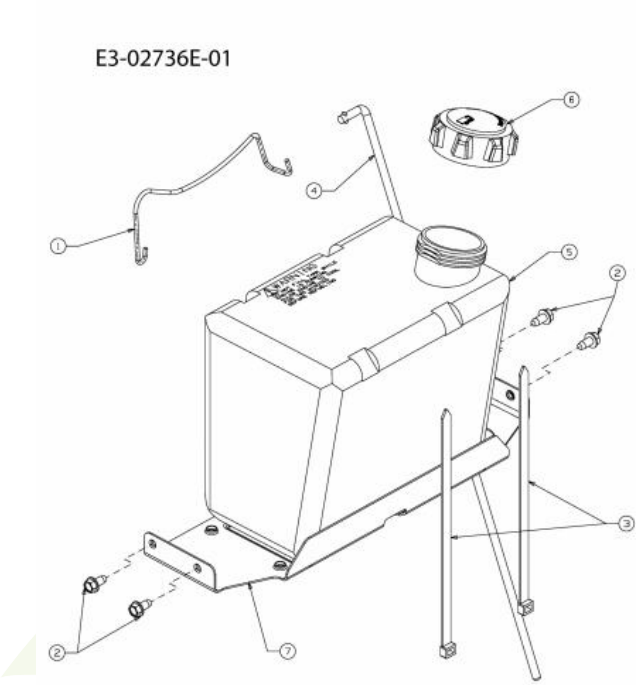

Repère	Référence		Désignation
2	710-0599	CLIQUEZ ICI	VIS A SIX PANS CREUX
3	726-0230	CLIQUEZ ICI	COLLIER
4	747-04430		TRINGLE
5	751-0555D		RESERVOIR D'ESSENCE: 1,36
6	751-0603B	CLIQUEZ ICI	BOUCHON ESSENCE

NHP Motoculture
Cultivez votre univers

Câble de starter

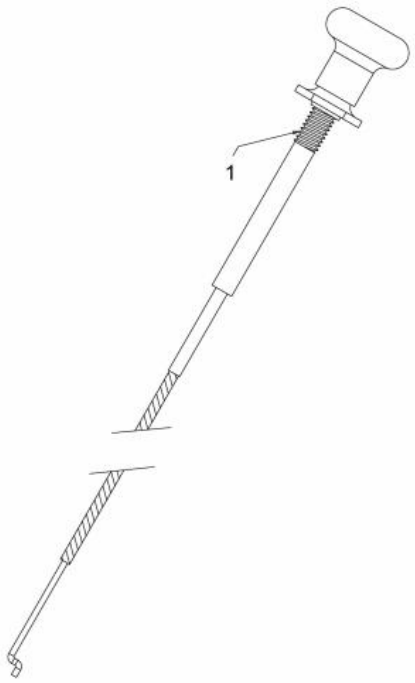

E3-04008A-01

Repère	Référence		Désignation
1	746-1089	CLIQUEZ ICI	CABLE STARTER

NHP Motoculture
Cultivez votre univers

Déflecteur

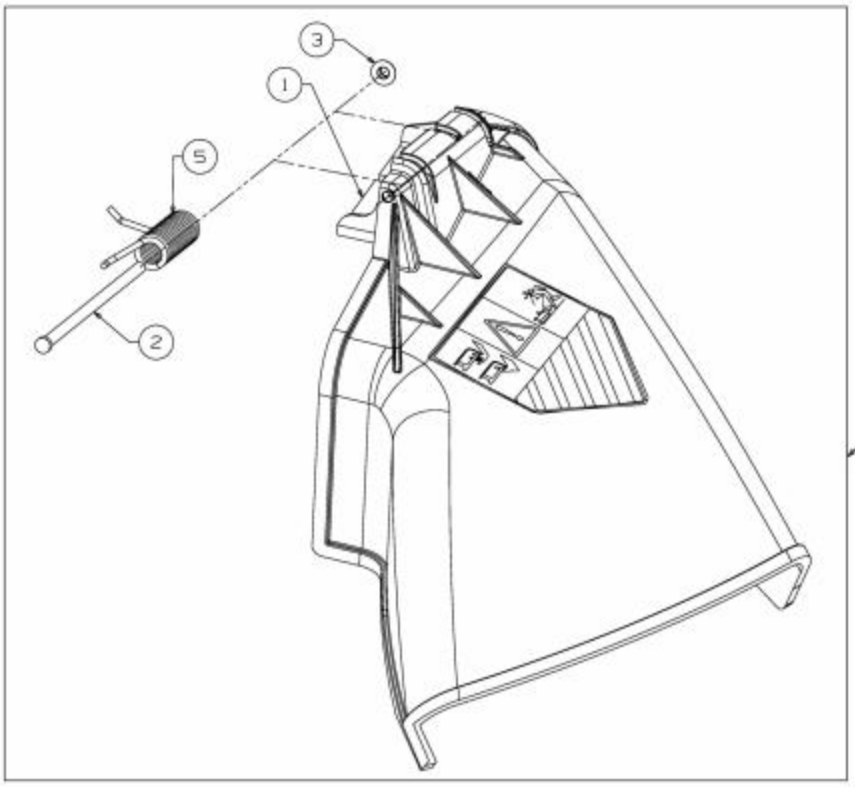

E3-04375A-01

Repère	Référence		Désignation
1	703-1693A		SUPPORT DE DEFLECTEUR
2	711-0792		GOUJON
3	726-0106		COUVERCLE 1/4 "
4	631-05229	CLIQUEZ ICI	KIT DEFLECTEUR EJECTION
5	732-04537		RESSORT

NHP Motoculture
Cultivez votre univers

Composants électriques

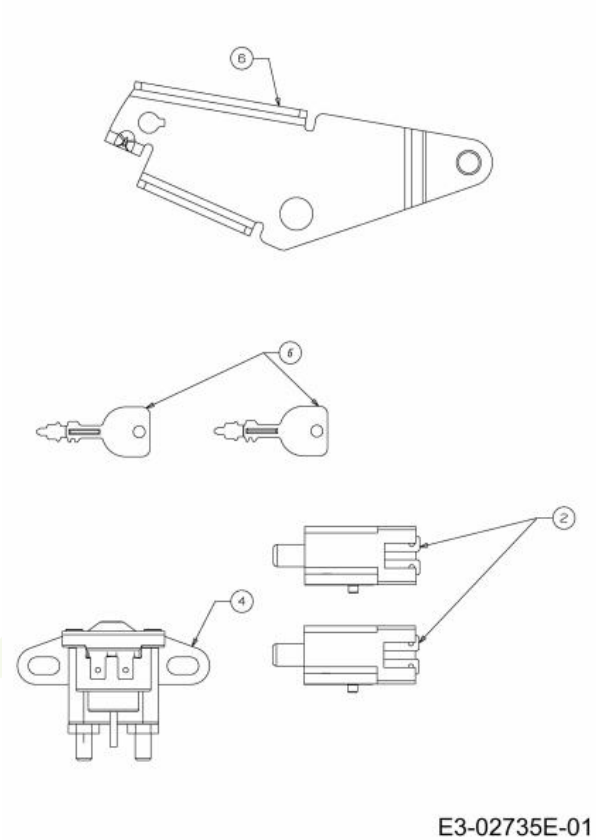

E3-02735E-01

Repère	Référence		Désignation
1	725-0157		COLLIER DE SERRAGE3/16X0.5X7.4
2	725-04363	CLIQUEZ ICI	SECURITE EMBRAYAGE
4	725-04439B	CLIQUEZ ICI	SOLENOIDE
5	725-1745A	CLIQUEZ ICI	CLE UNIVERSEL

NHP Motoculture
Cultivez votre univers

Entraînement, pédales

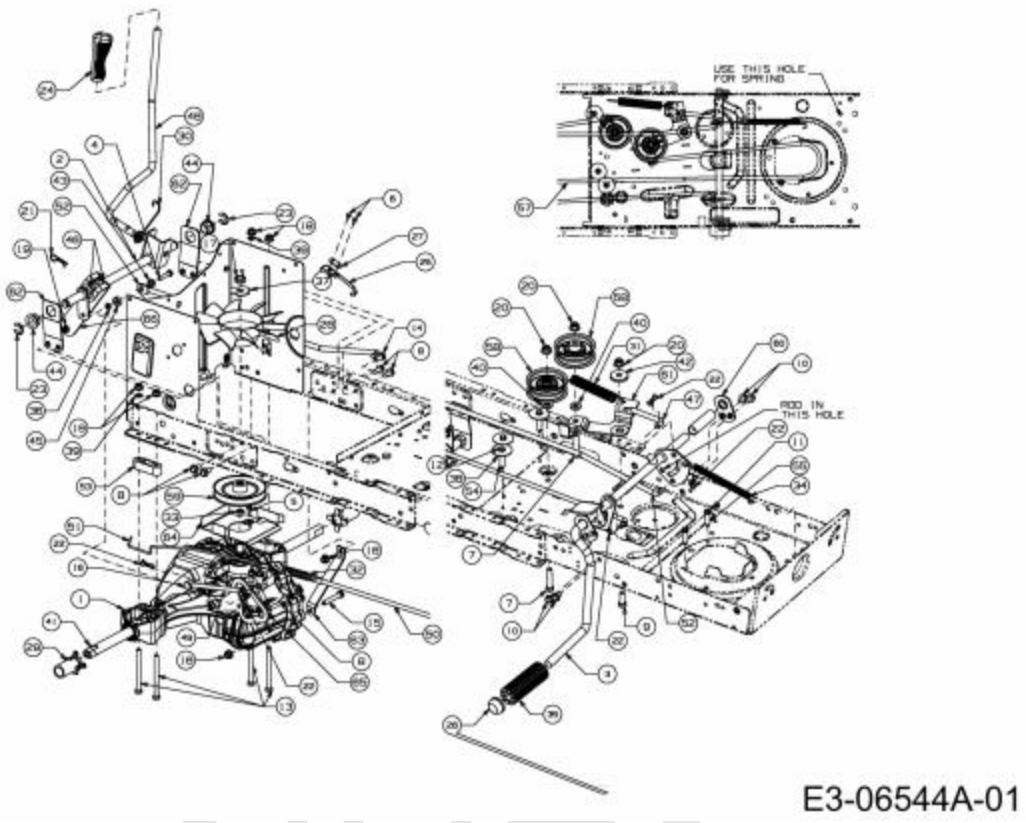

Repère	Référence		Désignation
1	618-04892C		PONT HYDRO T 2
4	710-0106		VIS HEX. 1/4-20:1.25:GR5:SPEC
5	710-0224		VIS PARK:#10-16:0.500:HXINDWSH
6	710-0227		VIS
7	710-0347	CLIQUEZ ICI	VIS HEX. 3/8-16:1.75:GR5:STD
8	710-04484	CLIQUEZ ICI	VIS HEX. TT:5/16-18:.750:HXIND
9	710-0514	CLIQUEZ ICI	VIS HEX.:3/8-16:1.00:GR5:STD
10	710-0604A	CLIQUEZ ICI	VIS 5/16-18:0.625
11	710-0809	CLIQUEZ ICI	VIS HEX. TT:1/4-20:1.250:HXIND
12	710-1026	CLIQUEZ ICI	VIS HEX:TT:1/4-20:1.750
13	710-1266		VIS HHCS:5/16-18:3.5:GR5:STD
14	710-3008		VIS 5/16-18:.75:GR5:STD
15	710-3103		VIS HEX.:5/16-18:2.00:GR5:STD
16	711-04448		FERRURE
17	712-0346	CLIQUEZ ICI	ECROU HEX. 1/2-20:GR5:NYLON
18	712-04063	CLIQUEZ ICI	ECROU HEX. AVEC FLANC
19	712-04064	CLIQUEZ ICI	ECROU HEXAGONAL
20	712-04065	CLIQUEZ ICI	ECROU HEXAGONAL
21	714-0145	CLIQUEZ ICI	GOUPILLE
22	714-04040	CLIQUEZ ICI	GOUPILLE

NHP Motoculture
Cultivez votre univers

Repère	Référence		Désignation
23	716-0106A	CLIQUEZ ICI	CIRCLIPS
24	720-0311		POIGNÜE LEVIER COUPE : 1/2
25	725-04249		INTERRUPTEUR ¡ RESSORT
26	726-0214	CLIQUEZ ICI	BOUCHON
27	726-0320	CLIQUEZ ICI	PLAQUE D'ISOLATION
28	731-06098	CLIQUEZ ICI	HELICE DE REFROIDISSEMENT
29	731-08237		MANCHON
30	732-04225	CLIQUEZ ICI	RESSORT
31	732-04229		RESSORT
32	732-0716D	CLIQUEZ ICI	RESSORT
33	732-0729	CLIQUEZ ICI	CIRCLIP
34	732-0963		RESSORT
35	735-0239A	CLIQUEZ ICI	PAD:FOOT:4.0 LONG
36	736-0142		RONDELLE PLATE 1/4X.500X . 063
37	736-04263	CLIQUEZ ICI	RONDELLE
38	736-0430		RONDELLE .350X.1.59X.062
39	736-0607		RONDELLE
40	736-3010	CLIQUEZ ICI	RONDELLE
42	738-04430	CLIQUEZ ICI	RONDELLE GALET TENDEUR
43	738-04483	CLIQUEZ ICI	ENTRETOISE
44	741-0225	CLIQUEZ ICI	BAGUE HEXAGONALE TEFLON 6 PANS
45	741-04280		ROULEMENT
46	741-3065B	CLIQUEZ ICI	BAGUE HEXAGONALE RAINUREE
48	747-04296A		HNDL:CONT:HYDRO
49	747-04407A		TRINGLE
50	747-05242A	CLIQUEZ ICI	tige de frein
51	747-05245	CLIQUEZ ICI	tige de bypass
53	748-0334		ENTRETOISE
54	750-04456	CLIQUEZ ICI	ENTRETOISE
55	750-0566A	CLIQUEZ ICI	ENTRETOISE
56	750-0802		ENTRETOISE / .640IDX.760DX2.63
57	754-04252	CLIQUEZ ICI	COURROIE DE TRANSMISSION
58	756-04224	CLIQUEZ ICI	POULIE TENDEUR
59	756-04308	CLIQUEZ ICI	POULIE DE PONT
60	783-04536B-S		SUPPORT
61	783-04570B	CLIQUEZ ICI	SUPPORT POULIE TENDEUR

NHP Motoculture
Cultivez votre univers

Câble d'accélérateur

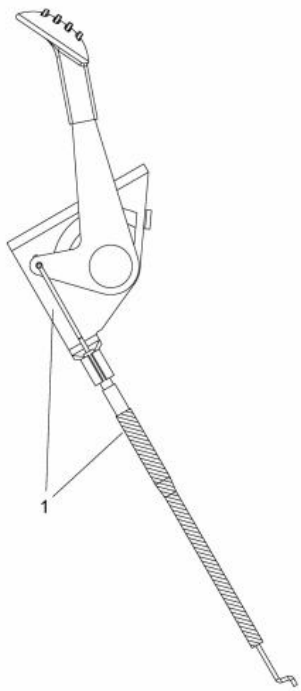

E3-03794A-01

Repère	Référence		Désignation
1	746-04406A	CLIQUEZ ICI	CABLE:THROTTLE:27.4LG X .62

NHP Motoculture
Cultivez votre univers

Contrôle de vitesse

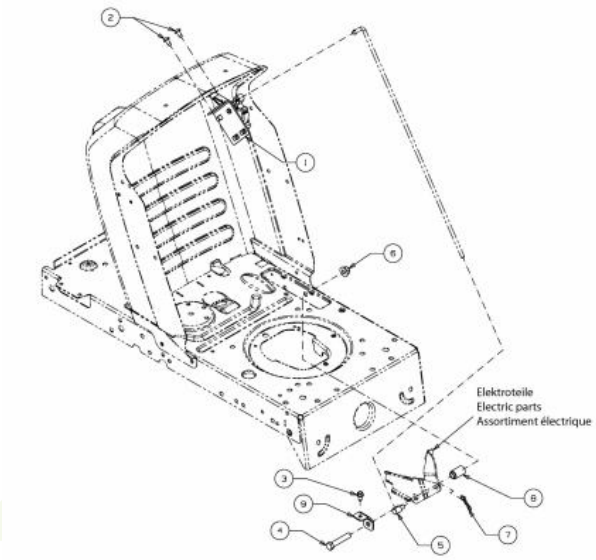

E3-02720D-01

Repère	Référence		Désignation
2	710-05070A		VIS
3	710-0599	CLIQUEZ ICI	VIS A SIX PANS CREUX
4	710-3144	CLIQUEZ ICI	VIS HEX.: 3/8-16:2.00:GR5:STD
5	711-0736	CLIQUEZ ICI	AXE
6	712-04065	CLIQUEZ ICI	ECROU HEXAGONAL
7	714-04040	CLIQUEZ ICI	GOUPILLE
8	750-04465C		ENTRETOISE
9	783-06823		SUPPORT

NHP Motoculture
Cultivez votre univers

Volant

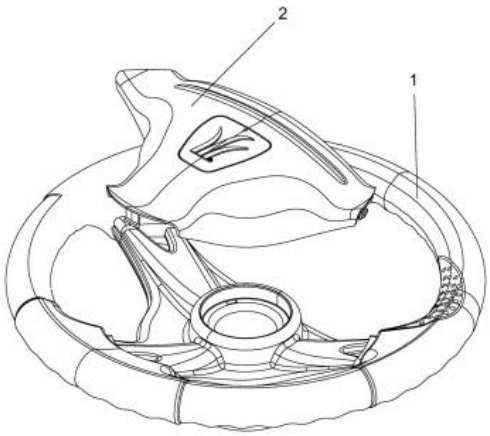

E3-02016A-01

Repère	Référence	Désignation
1	631-04008B	VOLANT CPL.:3 RAYONS:12"
2	731-04065A	COUVERCLE DE VOLANT

NHP Motoculture
Cultivez votre univers

Direction

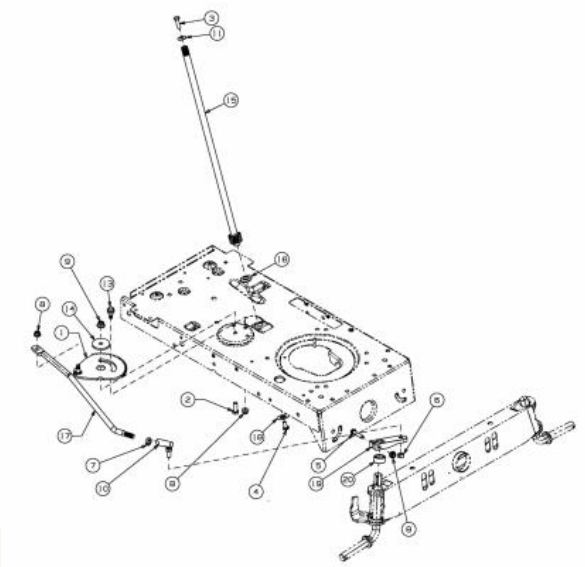

E3-02700C-01

Repère	Référence		Désignation
1	617-04094	CLIQUEZ ICI	SEGMENT DE DIRECTION
2	710-0514	CLIQUEZ ICI	VIS HEX.:3/8-16:1.00:GR5:STD
3	710-0643	CLIQUEZ ICI	VIS HEX.: 5/16-18:1.00:GR5
4	710-1309	CLIQUEZ ICI	VIS
5	710-3180		VIS HEX. 5/16-18:1.75:GR5:STD
6	712-0214	CLIQUEZ ICI	ECROU
7	712-0240	CLIQUEZ ICI	ECROU HEX.: 7/16-20:GR2
8	712-04063	CLIQUEZ ICI	ECROU HEX. AVEC FLANC
9	712-04065	CLIQUEZ ICI	ECROU HEXAGONAL
10	723-0448A	CLIQUEZ ICI	ROTULE DE DIRECTION 7/16-20
11	736-0242	CLIQUEZ ICI	RONDELLE CONIQUE.340X.872X.060
13	738-04141	CLIQUEZ ICI	AXE
14	738-04162C	CLIQUEZ ICI	RONDELLE EPAULEE
15	738-0919B	CLIQUEZ ICI	COLONNE DE DIRECTION
16	741-04124	CLIQUEZ ICI	PALIER DE BRIDE
17	747-05385A	CLIQUEZ ICI	TRINGLE DE DIRECTION
18	748-0389	CLIQUEZ ICI	BAGUE
19	748-04278637		BIELETTE DE DIRECTION
20	748-04068	CLIQUEZ ICI	DOUILLE .71IDX.125 ODX.56 LG

NHP Motoculture
Cultivez votre univers

Plateau de coupe F (38"/96cm)

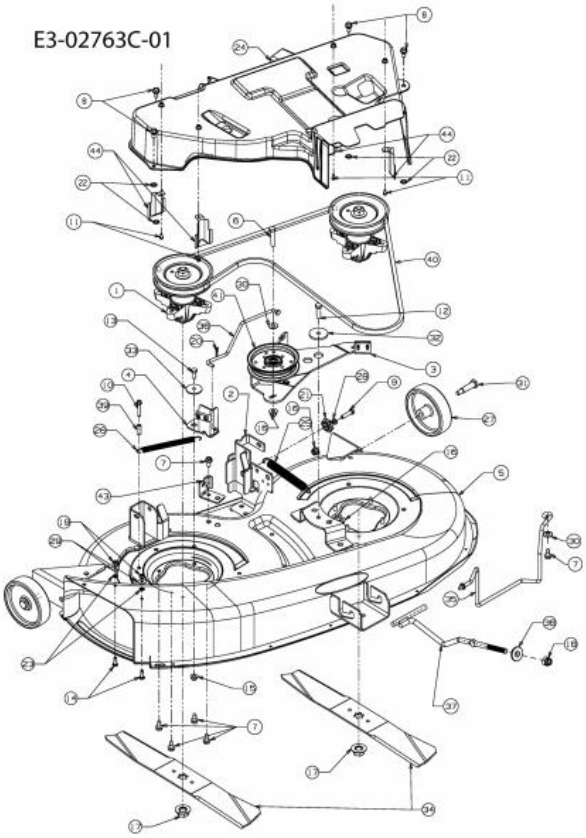

Repère	Référence		Désignation
1	618-04474B	CLIQUEZ ICI	PALIER DE LAME COMPLET
6	710-0347	CLIQUEZ ICI	VIS HEX. 3/8-16:1.75:GR5:STD
7	710-04484	CLIQUEZ ICI	VIS HEX. TT:5/16-18:.750:HXIND
8	710-04484	CLIQUEZ ICI	VIS HEX. TT:5/16-18:.750:HXIND
9	710-0528	CLIQUEZ ICI	VIS HEX. 5/16-18:1.25:GR5:STD
10	710-0778	CLIQUEZ ICI	VIS HEX. TT:1/4-20:1.500
11	710-0919	CLIQUEZ ICI	VIS HEX. B:#10-16:0440:HEX
12	710-3005	CLIQUEZ ICI	VIS HEX.HHCS:3/8-16:1.25GR5STD
13	710-3008		VIS 5/16-18:.75:GR5:STD
14	710-3015	CLIQUEZ ICI	VIS:1/4-20:.75:GR5:STD
15	712-04063	CLIQUEZ ICI	ECROU HEX. AVEC FLANC
16	712-04065	CLIQUEZ ICI	ECROU HEXAGONAL
17	712-05134	CLIQUEZ ICI	ECROU
18	712-04243	CLIQUEZ ICI	ECROU
19	712-3006	CLIQUEZ ICI	ECROU HEXAGONAL
20	714-0104	CLIQUEZ ICI	GOUPILLE
21	717-04074	CLIQUEZ ICI	PIGNON HAUTEUR PLATEAU
22	726-0201	CLIQUEZ ICI	RONDELLE .3125 ID
23	726-0233	CLIQUEZ ICI	RONDELLE

NHP Motoculture
Cultivez votre univers

Repère	Référence		Désignation
24	731-05699C	CLIQUEZ ICI	COUVERCLE DE PLATEAU 96CM
25	732-04280B	CLIQUEZ ICI	RESSORT .75 OD X 6.375LG
26	732-04287	CLIQUEZ ICI	RESSORT
27	734-06265	CLIQUEZ ICI	ROULETTE DE PLATEAU
28	736-0119	CLIQUEZ ICI	RONDELLE
29	736-0270	CLIQUEZ ICI	RONDELLE GROWER
30	736-0300	CLIQUEZ ICI	RONDELLE
31	738-0373	CLIQUEZ ICI	VIS A EPAULE .496x1.525:3/8-16
32	738-04162C	CLIQUEZ ICI	RONDELLE EPAULEE
33	738-04166	CLIQUEZ ICI	ENTRETOISE .5000 X .1475
34	ZUR ZEIT NICHT LIEFERBAR		COUTEAU 19.38"LG:FAIBLE LEVAGE:PAILLIER
35	647-05053A	CLIQUEZ ICI	GUIDE COURROIE
36	747-04381	CLIQUEZ ICI	TIGE DE FREIN 38"
37	747-07770	CLIQUEZ ICI	TRINGLE
38	748-04069A	CLIQUEZ ICI	RONDELLE
39	750-0566A	CLIQUEZ ICI	ENTRETOISE
40	754-04062	CLIQUEZ ICI	COURROIE DE COUPE 96 CM
41	753-08171	CLIQUEZ ICI	KIT POULIE
44	783-05497-Z	CLIQUEZ ICI	SUPPORT

NHP Motoculture
Cultivez votre univers

Levage du plateau de coupe

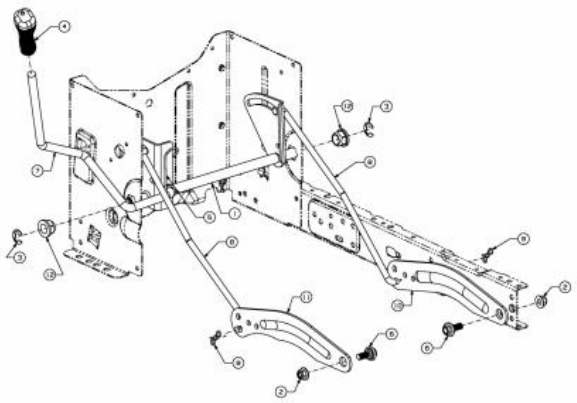

E3-02741C-01

Repère	Référence		Désignation
1	683-04155A-S		ARBRE CPL.:LEVÉE LT-5
2	712-04065	CLIQUEZ ICI	ECROU HEXAGONAL
3	716-0106A	CLIQUEZ ICI	CIRCLIPS
4	720-0311		POIGNÜE LEVIER COUPE : 1/2
5	732-04225	CLIQUEZ ICI	RESSORT
6	738-04130A		VIS EPAULEE
7	DIESES PRODUKT WIRD MIR LEIDER NICHT MEHR ANGEBOTEN		LEVIER DE DEBLOCAGE:DECK:LT5:A/C/F/G
8	747-04393	CLIQUEZ ICI	TRINGLE DE RELEVAGE
9	714-04040	CLIQUEZ ICI	GOUPILLE
10	783-04711C-S	CLIQUEZ ICI	BRAS DE RELEVAGE GAUCHE
11	783-04494C-S	CLIQUEZ ICI	LEVIER DE RELEVAGE DROITE
12	741-0225	CLIQUEZ ICI	BAGUE HEXAGONALE TEFLON 6 PANS

NHP Motoculture
Cultivez votre univers

Engagement de la tondeuse, poulie de courroie trapézoïdale du moteur

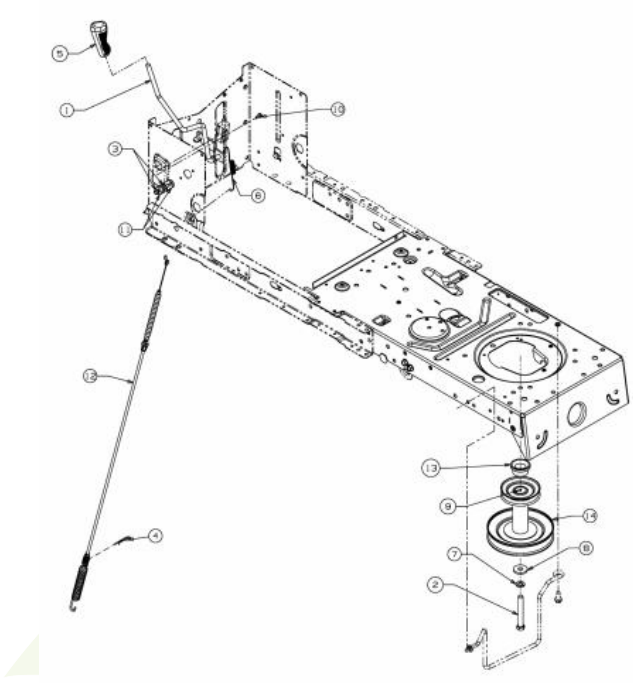

E3-05556A-01

Repère	Référence		Désignation
1	647-04096A-S		LEVIER EMBRAYAGE
2	710-04608		VIS HEX. HHCS:7/16-20:3.25:GR5
3	710-0599	CLIQUEZ ICI	VIS A SIX PANS CREUX
4	714-0145	CLIQUEZ ICI	GOUPILLE
5	720-04049A	CLIQUEZ ICI	POIGNEE PLASTIQUE
6	732-04276A	CLIQUEZ ICI	RESSORT
7	736-0171	CLIQUEZ ICI	RONDELLE GROWER
8	736-0322	CLIQUEZ ICI	RONDELLE .450 X 1.250 X .164
10	738-04237A		AXE EPAULE
11	741-04119A	CLIQUEZ ICI	SUPPORT PLASTIQUE
13	750-0956	CLIQUEZ ICI	ENTRETOISE
14	756-06063	CLIQUEZ ICI	PUL:ENG:3.56/6.12 DIA:HYDRO:EU

NHP Motoculture
Cultivez votre univers

Axe de couteau 618-04474A

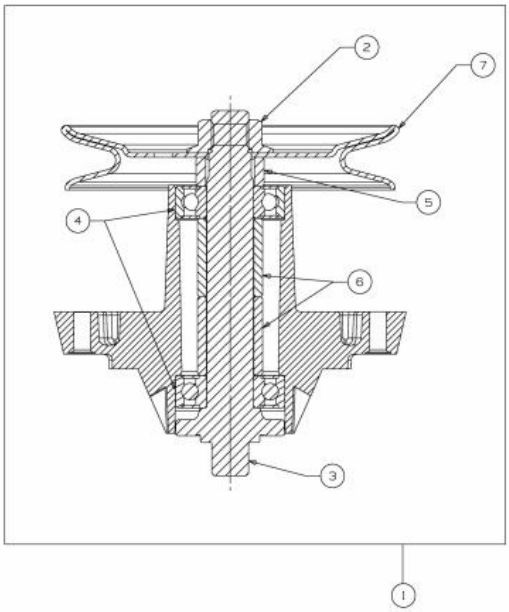

E3-07446A-01

Repère	Référence		Désignation
1	618-04474B	CLIQUEZ ICI	PALIER DE LAME COMPLET
2	712-05134	CLIQUEZ ICI	ECROU
3	738-04241	CLIQUEZ ICI	AXE DE LAME
4	741-0919B	CLIQUEZ ICI	ROULEMENT DE PALIER DE LAME
5	750-04739		DOUILLE
6	750-1000	CLIQUEZ ICI	ENTRETOISE:.80x1.10x1.330
7	756-1188	CLIQUEZ ICI	POULIE DE COURROIE TRAPEZ.

NHP Motoculture
Cultivez votre univers

Capot de style Y

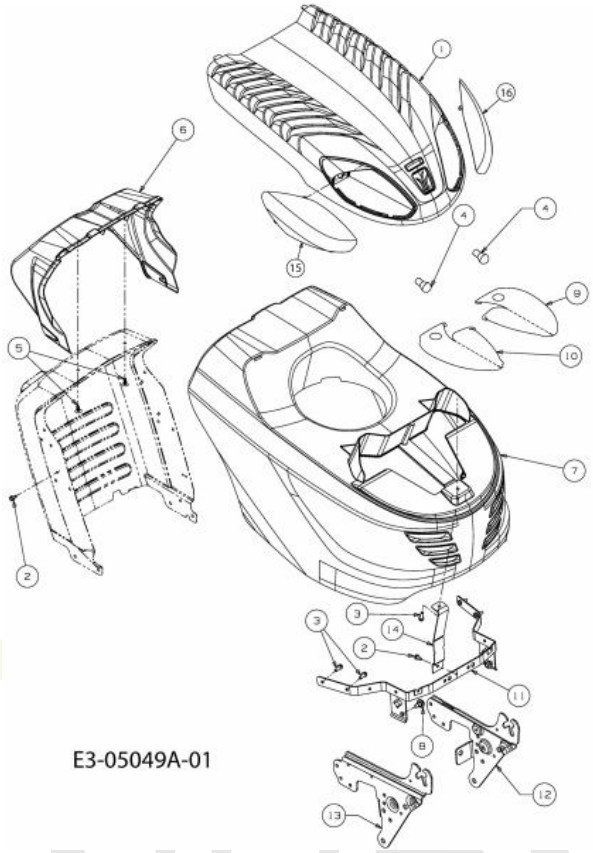

Repère	Référence		Désignation
2	710-0599	CLIQUEZ ICI	VIS A SIX PANS CREUX
3	710-0895		VIS A SIX PANS CREUX
4	725-0963		AMPOULE ELECTRIQUE
5	726-3046	CLIQUEZ ICI	CLIP DE FIXATION:.250 DIA
6	731-06470A		CONTOUR DE TABLEAU DE BORD
8	738-04091A	CLIQUEZ ICI	VIS EPAULEE
15	731-06539		OPTIQUE DROITE STYLE Y
16	731-06540		OPTIQUE GAUCHE STYLE Y

NHP Motoculture
Cultivez votre univers

Accessoires moteur

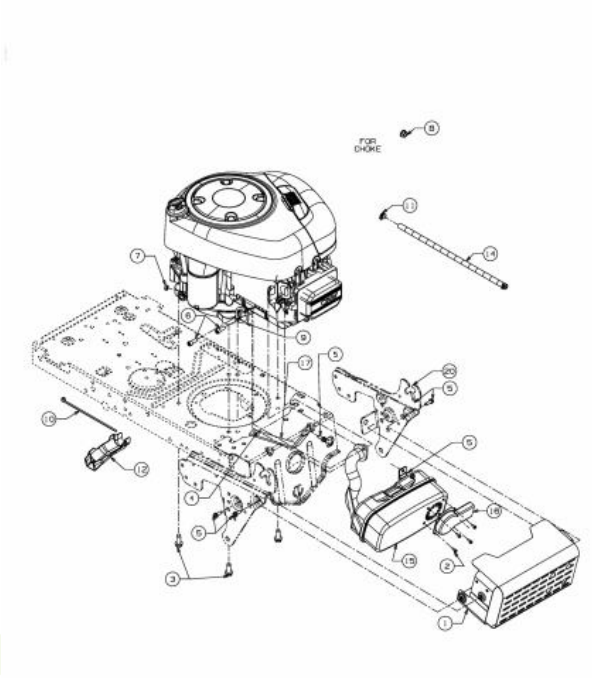

E3-04366C-01

Repère	Référence		Désignation
2	710-0227		VIS
3	710-04683C	CLIQUEZ ICI	VIS
4	710-0604A	CLIQUEZ ICI	VIS 5/16-18:0.625
5	710-0642	CLIQUEZ ICI	VIS1/4-20:0.750
6	710-1314A	CLIQUEZ ICI	VIS HEX. INT. 5/16-18:.75:GR8
7	712-0271	CLIQUEZ ICI	ECROU 1/4-20"+ DISQUE DENTE
8	712-3005		ECROU AVEC FLANC:3/8-16:GR5
9	BS-692236	CLIQUEZ ICI	JOINT D'ECHAPPEMENT
10	725-0157		COLLIER DE SERRAGE3/16X0.5X7.4
11	726-0205	CLIQUEZ ICI	COLLIER DE SERRAGE DE BOYAU
12	731-05628		GOUTIERE VIDANGE D HUILE
15	651-05956A		ECHAPPEMENT
16	751-11053B		DFL:MFLR:LONG EXHAUST
17	783-06510637		SUPPORT MOTEUR

NHP Motoculture
Cultivez votre univers

Kit paillis

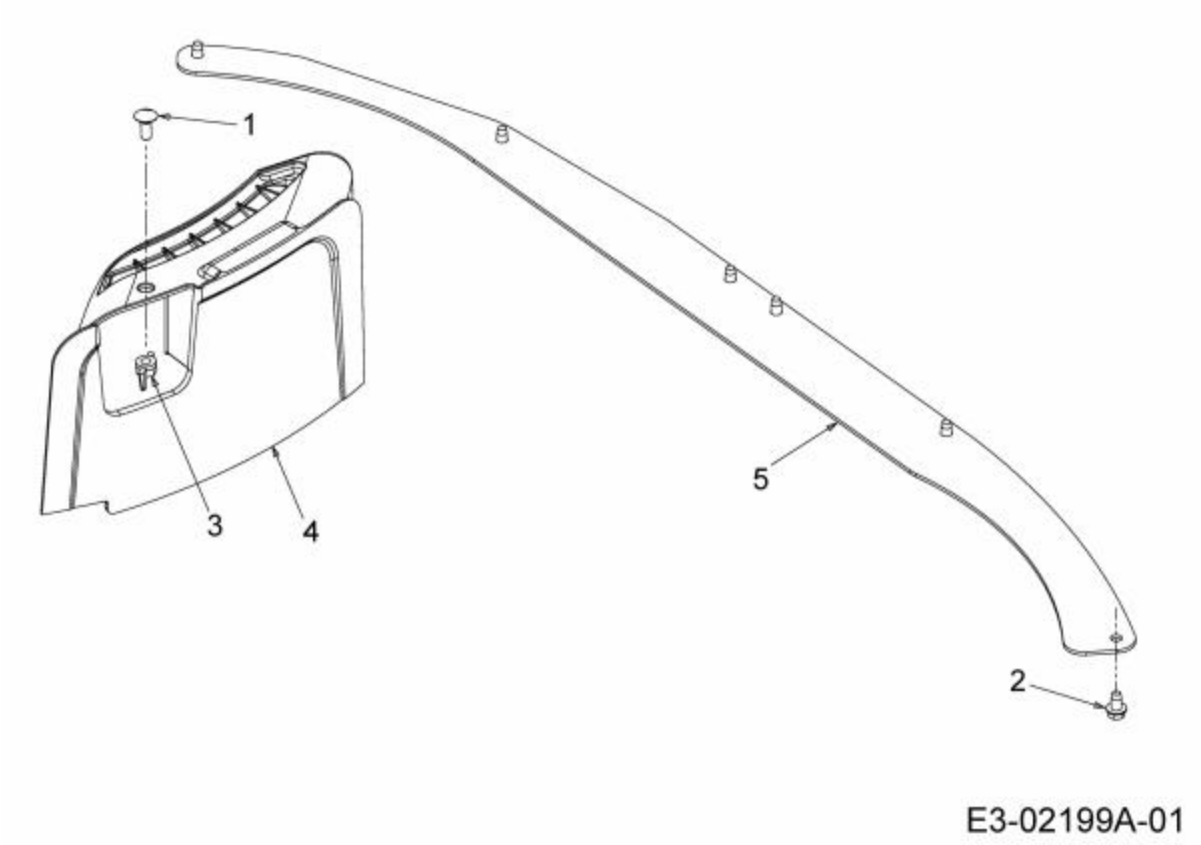

Repère	Référence		Désignation
1	710-0134	CLIQUEZ ICI	VIS ¡ T¤TE PLATE
2	710-0599	CLIQUEZ ICI	VIS A SIX PANS CREUX
3	712-3087	CLIQUEZ ICI	ECROU PAPILLON
4	731-2363	CLIQUEZ ICI	BOUCHON MULCHING
5	783-1297637	CLIQUEZ ICI	RENFORT PLATEAU

NHP Motoculture
Cultivez votre univers

Enjoliveurs de roue

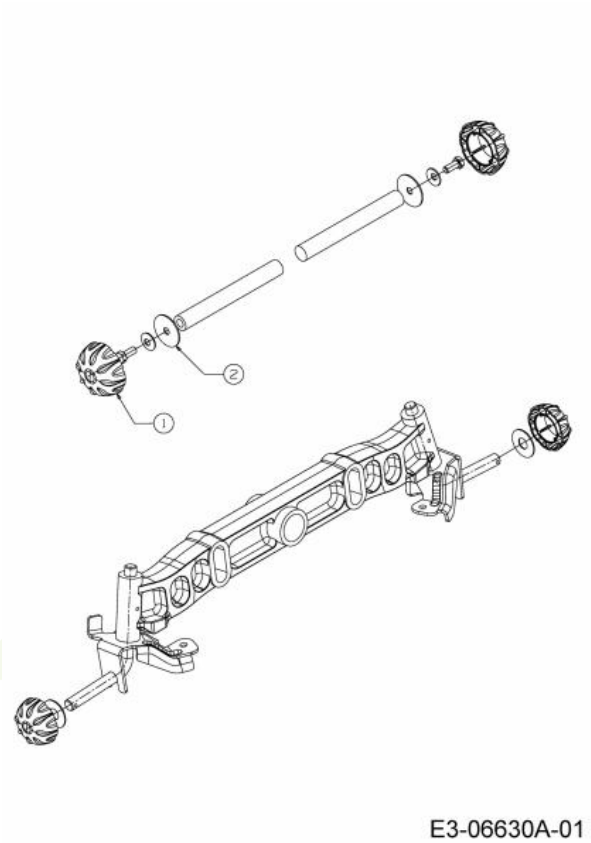

Repère	Référence		Désignation
1	731-2290B	CLIQUEZ ICI	CAPUCHON DE ROUE
2	736-0430		RONDELLE .350X.1.59X.062

NHP Motoculture
Cultivez votre univers

Räder arrière 20x8 bis 30.06.2013

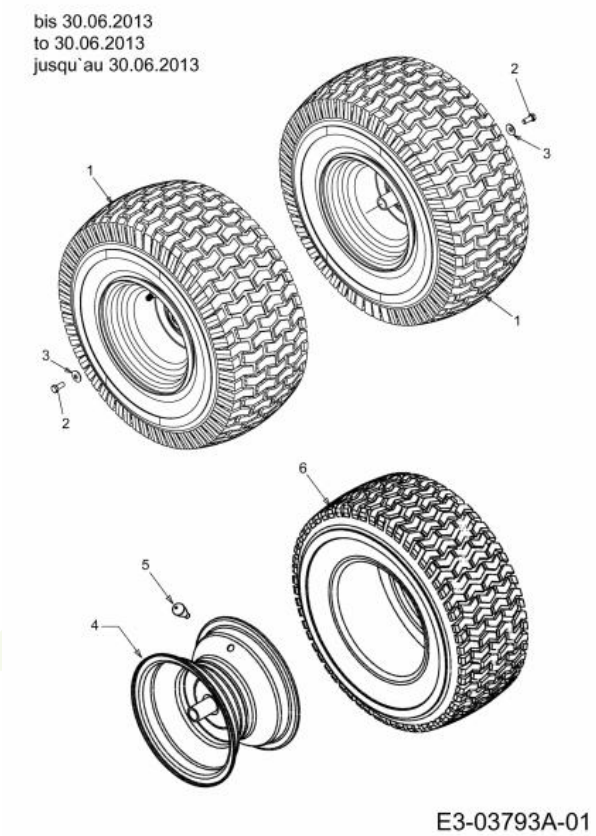

Repère	Référence		Désignation
2	710-0627	CLIQUEZ ICI	VIS HEX. 5/16-24:.750 GR5:LOCK
3	736-0242	CLIQUEZ ICI	RONDELLE CONIQUE.340X.872X.060
5	734-0255	CLIQUEZ ICI	VALVE:PNEU
6	734-04364		PNEU 20X8X8

NHP Motoculture
Cultivez votre univers

Roues avant 15x6

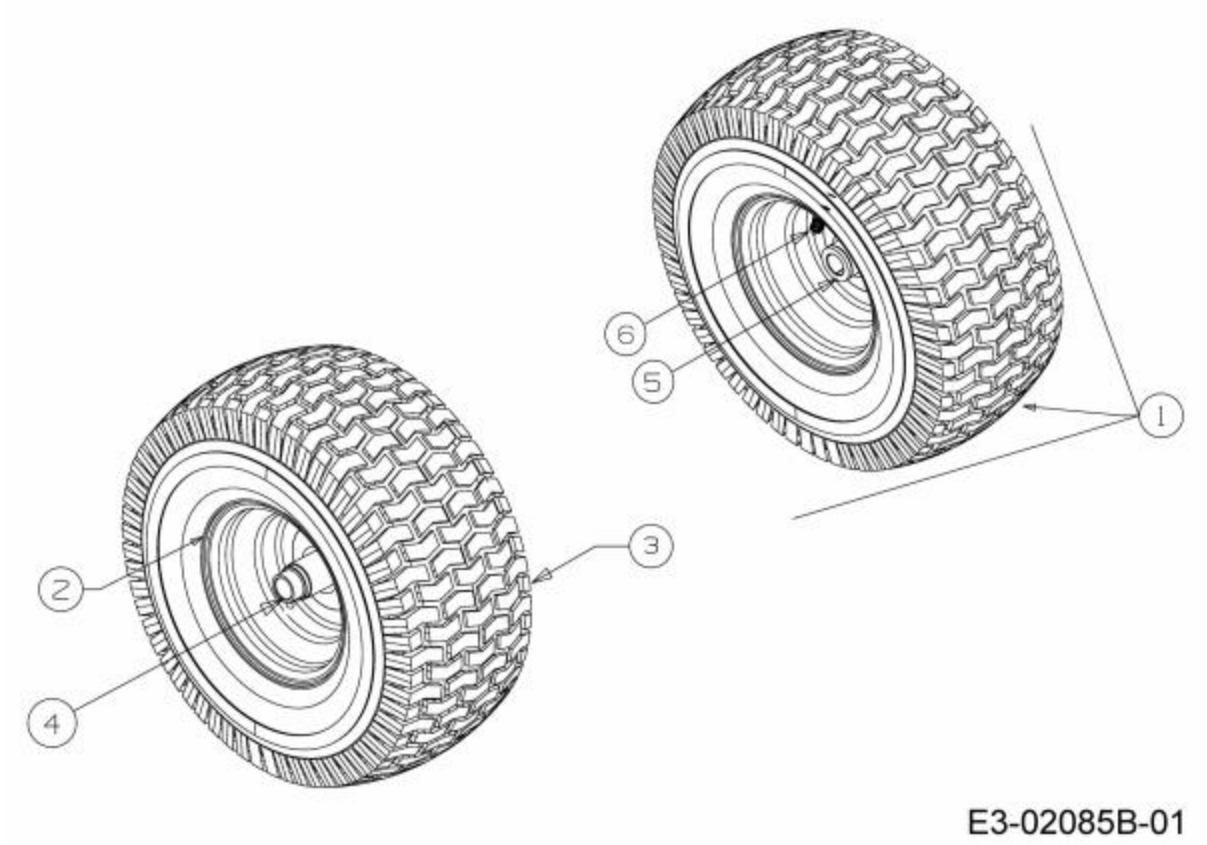

Repère	Référence		Désignation
3	734-1731	CLIQUEZ ICI	PNEU 15X600X6 DICO MULTI-TRAC
4	741-0990B	CLIQUEZ ICI	BAGUE DE ROUE AVEC GRAISSEUR
5	741-0516B	CLIQUEZ ICI	BAGUE DE ROUE .760x1.00x1.20
6	734-0255	CLIQUEZ ICI	VALVE:PNEU

NHPI Motoculture
Cultivez votre univers

Châssis

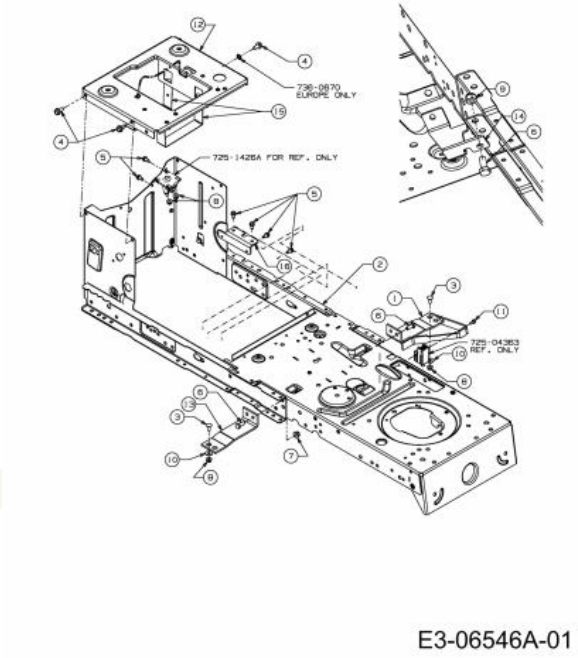

Repère	Référence		Désignation
3	710-0134	CLIQUEZ ICI	VIS ¡ T¤TE PLATE
4	710-04484	CLIQUEZ ICI	VIS HEX. TT:5/16-18:.750:HXIND
5	710-0599	CLIQUEZ ICI	VIS A SIX PANS CREUX
6	710-3008		VIS 5/16-18:.75:GR5:STD
7	712-04063	CLIQUEZ ICI	ECROU HEX. AVEC FLANC
8	712-04064	CLIQUEZ ICI	ECROU HEXAGONAL
9	712-0429		ECROU
10	736-0173		RONDELLE 281DX 74ODX.063
11	738-04237A		AXE EPAULE
13	783-04637637		SUPPORT
15	783-04869A-S	CLIQUEZ ICI	SUPPORT BATTERIE

NHP Motoculture
Cultivez votre univers

Schéma de circuit

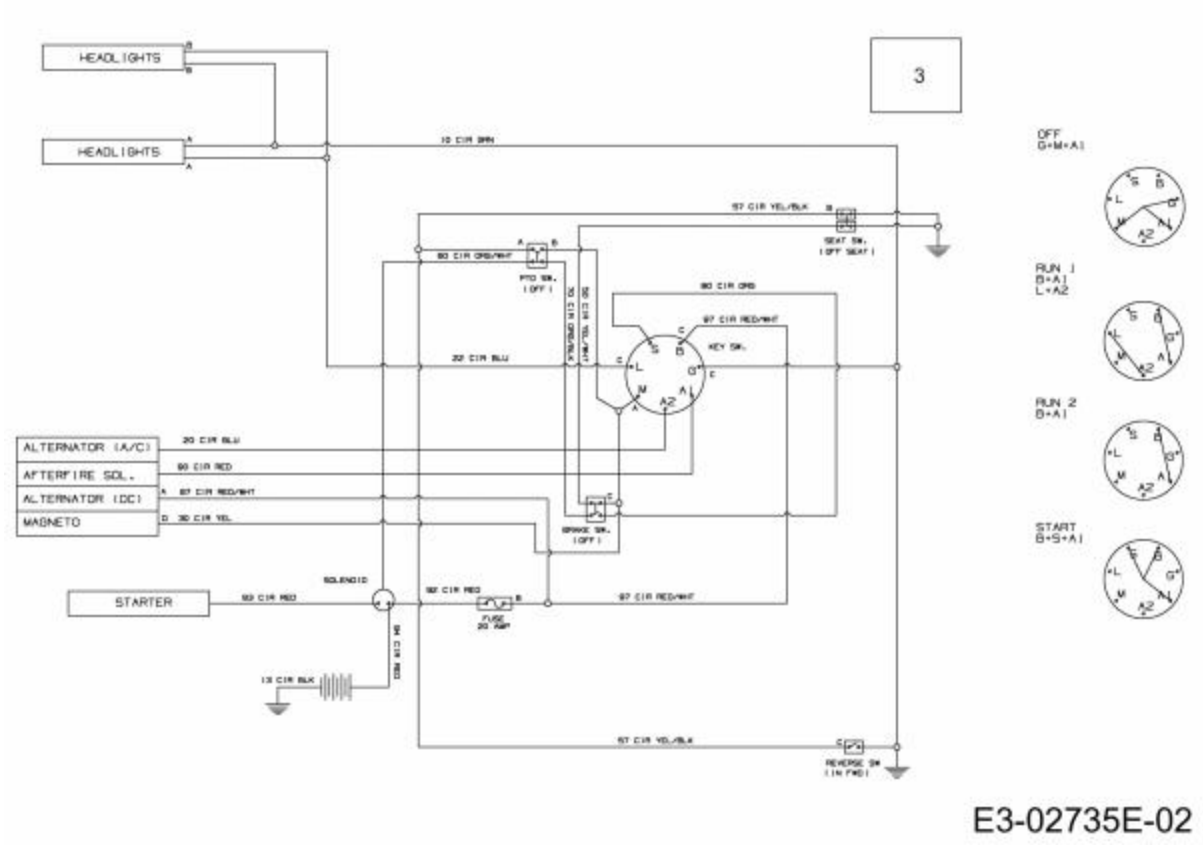

Repère	Référence	Désignation
3	725-04433H	FAISCEAU COMPLET

NHP Motoculture
Cultivez votre univers

Siège

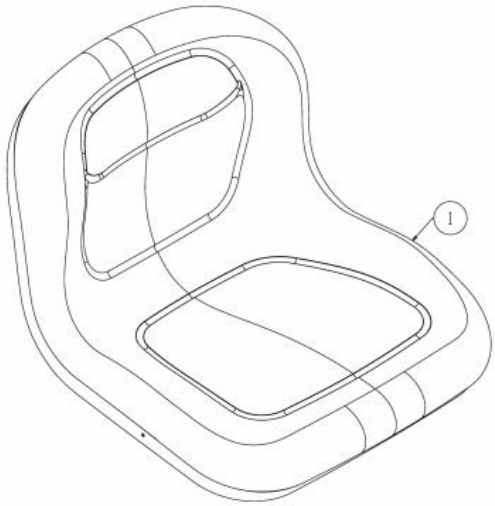

E3-05061A-01

Repère	Référence	Désignation
1	757-04109	SIEGE NOIR HAUT

NHP Motoculture
Cultivez votre univers

Support de siège

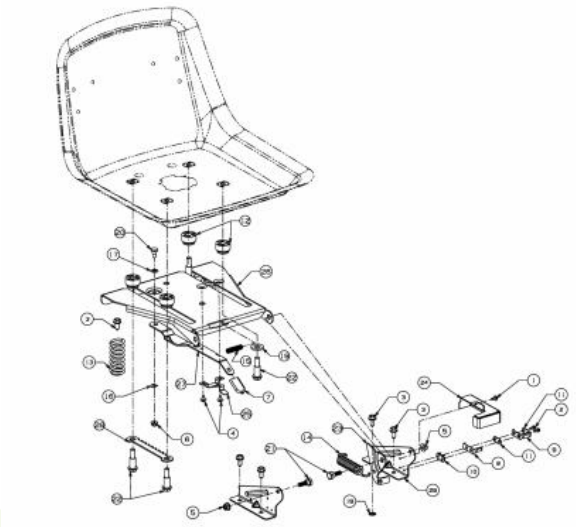

E3-04367B-01

Repère	Référence		Désignation
1	710-0224		VIS PARK:#10-16:0.500:HXINDWSH
2	710-0227		VIS
3	710-04484	CLIQUEZ ICI	VIS HEX. TT:5/16-18:.750:HXIND
4	710-1268		VIS HEX.:B#10-16:0.375
5	712-04063	CLIQUEZ ICI	ECROU HEX. AVEC FLANC
6	712-04064	CLIQUEZ ICI	ECROU HEXAGONAL
7	720-0309A		POIGNÜE PLASTIQUE
8	725-1303		RESSORT DE SURETE SI£GE
9	725-1439		RESSORT SURETE DE SIEGE
10	726-0278		PLAQUE D'ISOLATION
11	726-0279		PLAQUE D'ISOLATION
12	731-04074		ENTRETOISE PLASTIQUE DE SIEGE
13	732-04035	CLIQUEZ ICI	RESSORT DE SIEGE
14	732-04309		RESSORT
15	732-0499	CLIQUEZ ICI	RESSORT
16	736-0175		RONDELLE GROWER:.265x.562x.025
17	736-0204		RONDELLE .344 X 62 X.03
18	736-0607		RONDELLE
19	736-3019		RONDELLE .531x1.062x.134:HT
20	738-0137A		VIS A EPAULE .340 X .285:1/4-2
21	738-0296		AXE EPAULE
22	738-0966A		VIS EPAULEE

NHP Motoculture
Cultivez votre univers

Repère	Référence	Désignation
23	783-0209D	SUPP. SI£GE
25	783-0611	ARRET AJUSTAGE DE SIEGE
26	783-0738D637	SUPPORT DE SI£GE 450/500 RIDER
28	783-0753	CREMAILLERE REGLAGE SIEGE

NHP Motoculture
Cultivez votre univers

Support de siège

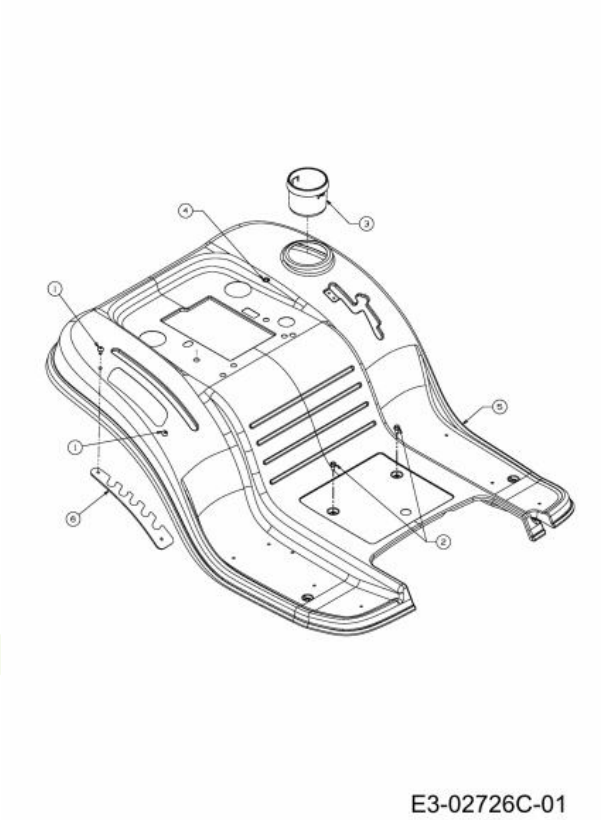

Repère	Référence		Désignation
1	710-05070A		VIS
2	710-0599	CLIQUEZ ICI	VIS A SIX PANS CREUX
3	731-04591A	CLIQUEZ ICI	PORTE GOBELET
4	736-0607		RONDELLE

NHP Motoculture
Cultivez votre univers

Revêtement de marchepied

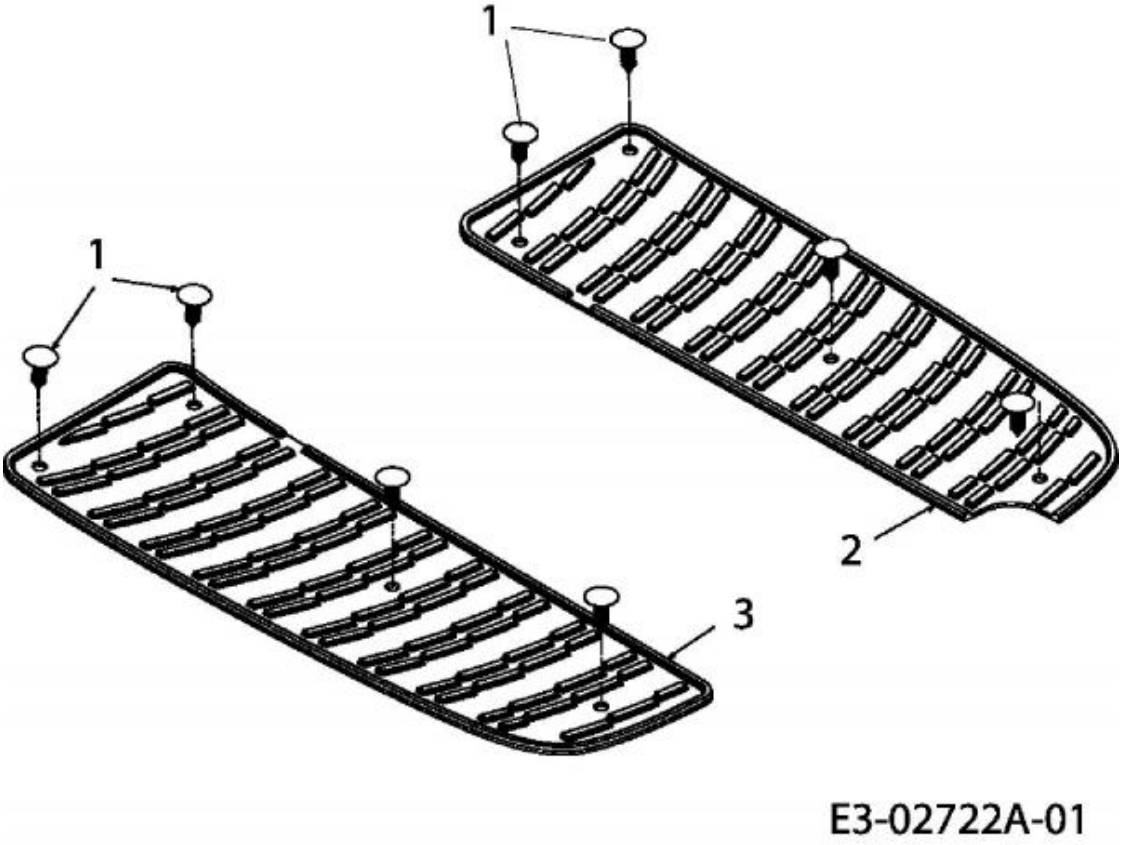

Repère	Référence		Désignation
1	726-3046	CLIQUEZ ICI	CLIP DE FIXATION:.250 DIA
2	735-04047		MARCHE PIED GAUCHE
3	735-04048		MARCHE PIED DROITE

NHP Motoculture
Cultivez votre univers

Essieu avant

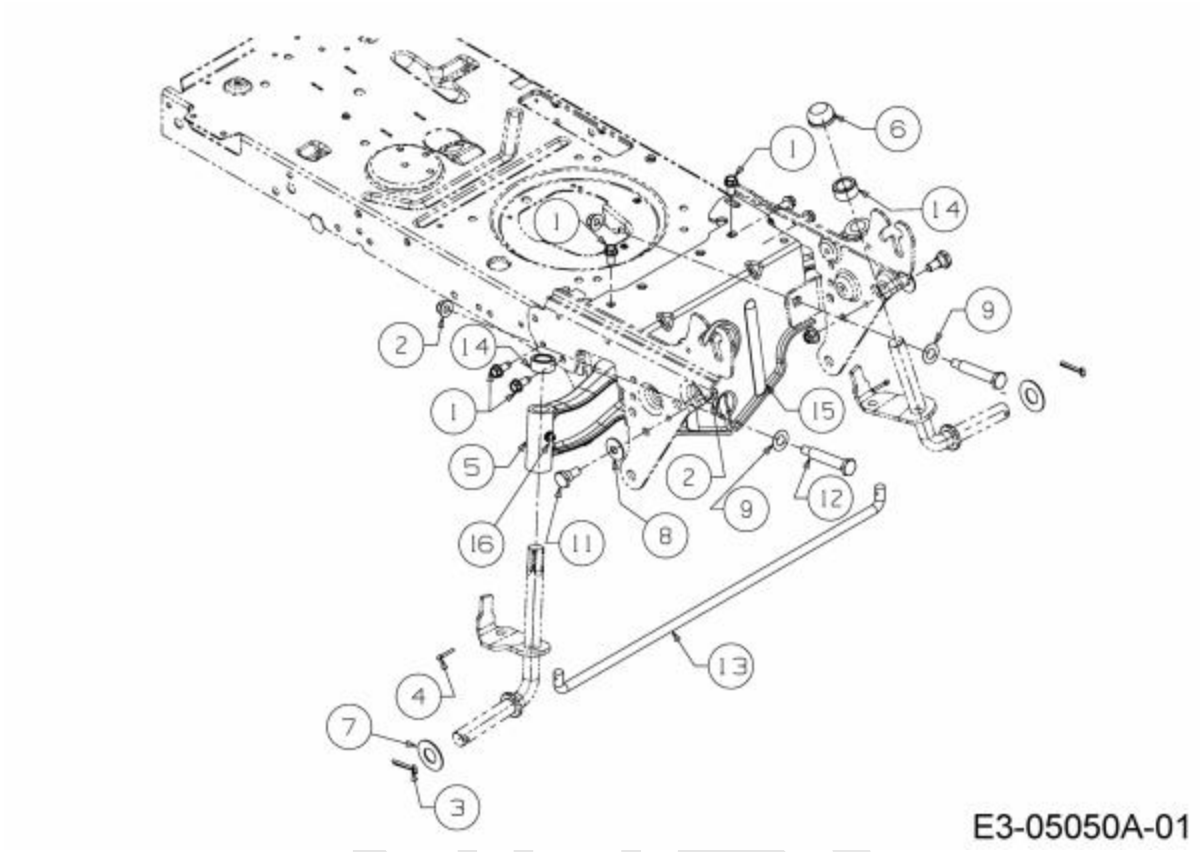

Repère	Référence		Désignation
1	710-1260A	CLIQUEZ ICI	VIS TT:5/16-18:.750
2	712-04065	CLIQUEZ ICI	ECROU HEXAGONAL
3	714-04039	CLIQUEZ ICI	EPINGLE
4	714-0474	CLIQUEZ ICI	GOUPILLE
5	719-04177E		ESSIEU FONTE
6	726-0341	CLIQUEZ ICI	CAPUCHON CLIPS
7	736-0316	CLIQUEZ ICI	RONDELLE 1.78XA1.59"
8	736-0331	CLIQUEZ ICI	RONDELLE CONIQUE
9	736-0369	CLIQUEZ ICI	RONDELLE
11	738-0143	CLIQUEZ ICI	VIS EPAULEE
12	738-04128		VIS A EPAULE .500x2.38:3/8-16
13	747-04299A	CLIQUEZ ICI	TRINGLE DE DIRECTION
14	748-04068	CLIQUEZ ICI	DOUILLE .71IDX.125 ODX.56 LG
16	737-3000	CLIQUEZ ICI	GRAISSEUR

NHP Motoculture
Cultivez votre univers

Serrure de contact

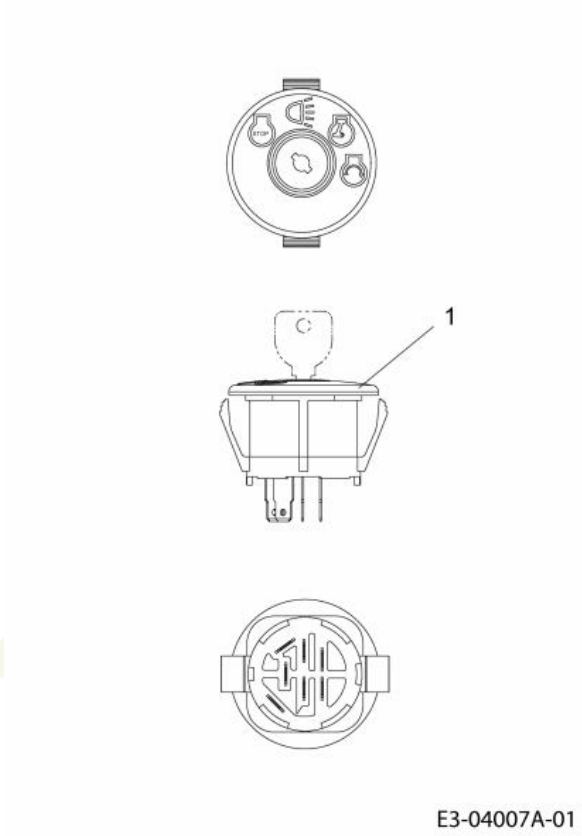

Repère	Référence		Désignation
1	725-1741	CLIQUEZ ICI	CONTACTEUR A CLE

NHP Motoculture
Cultivez votre univers