ÉCLATÉ PIÈCES - YARD-MAN

Type de matériel : TRACTEUR DE PELOUSE

Modèle : HF 7135

N° de production : 13EY79YF643

Année : 2010

Abdeckungen Plateau de coupe F (38"/96cm)

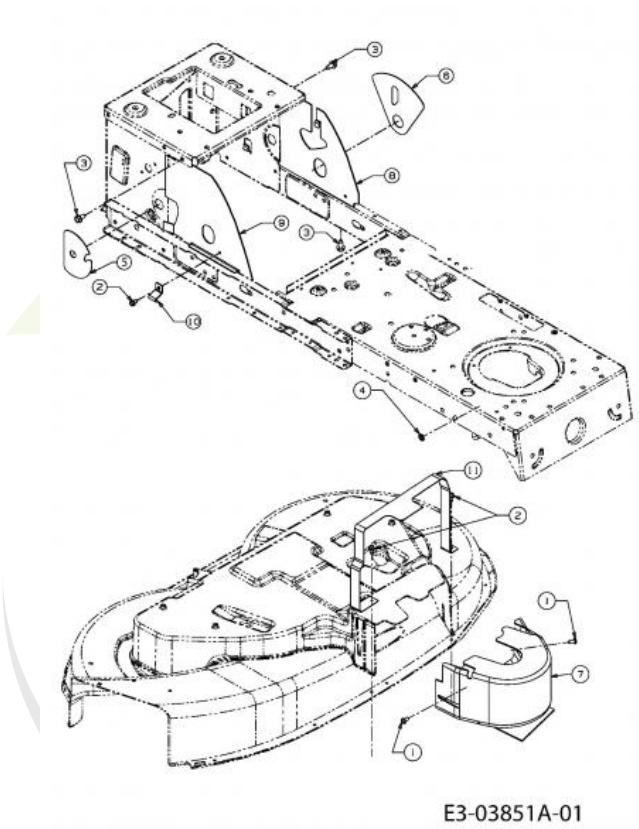

Repère	Référence		Désignation
1	710-04030	CLIQUEZ ICI	VIS
2	710-0599	CLIQUEZ ICI	VIS A SIX PANS CREUX
3	710-0726	CLIQUEZ ICI	VIS 5/16-12:0.750:HXINDWS
4	726-0201	CLIQUEZ ICI	RONDELLE .3125 ID
5	731-05586		COUVERCLE PLASTIQUE
6	731-05587		COUVERCLE
7	731-05613A	CLIQUEZ ICI	PROTEGE COURROIE
10	783-05107-Z		BRKT:CLAMP:ROD:ZINC PLATED
11	783-05295637	CLIQUEZ ICI	SUPPORT

Cultivez votre univers

porte-fusée

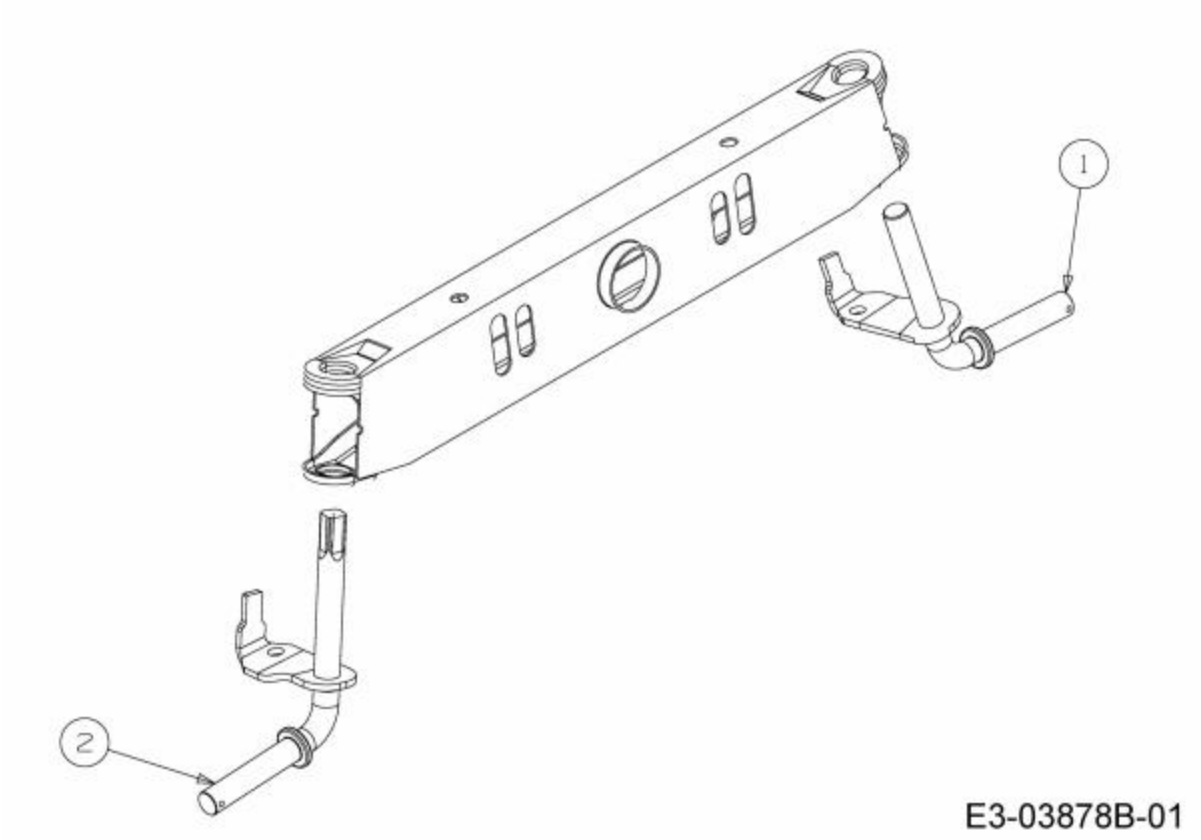

Repère	Référence		Désignation
1	638-04007A-S	CLIQUEZ ICI	FUSEE GAUCHE
2	638-04008637	CLIQUEZ ICI	FUSEE DROITE

NHP Motoculture
Cultivez votre univers

Tableau de bord

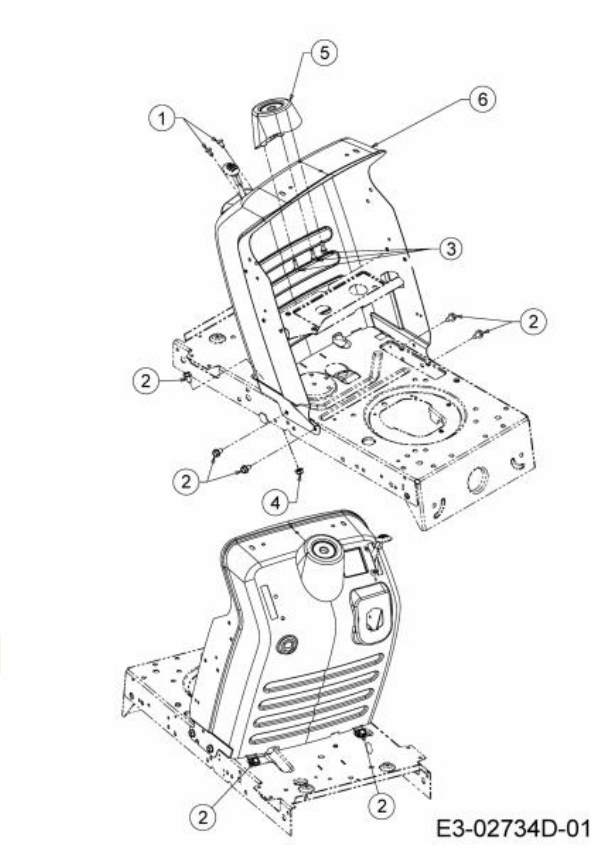

Repère	Référence		Désignation
1	710-04483	CLIQUEZ ICI	VIS:TT:1/4-20:.500:TRUSTRXI
2	710-0604A	CLIQUEZ ICI	VIS 5/16-18:0.625
3	710-0895		VIS A SIX PANS CREUX
4	712-04063	CLIQUEZ ICI	ECROU HEX. AVEC FLANC
5	731-04945		SUPPORT VOLANT

NHP Motoculture
Cultivez votre univers

Batterie

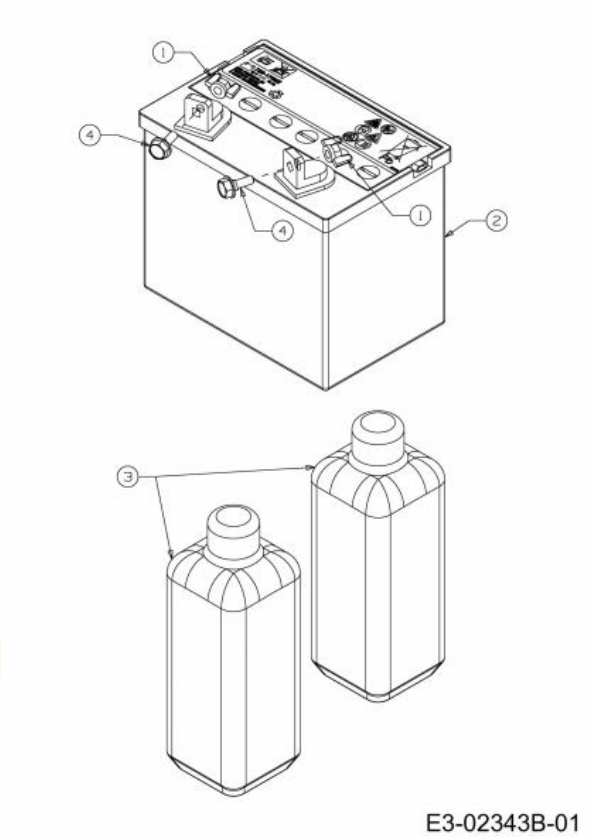

Repère	Référence		Désignation
1	712-3087	CLIQUEZ ICI	ECROU PAPILLON
2	5032-U3-0002	CLIQUEZ ICI	BATTERIE 280CCA 16AH
4	738-1132		AXE

NHP Motoculture
Cultivez votre univers

Batteriehalter, Réservoir

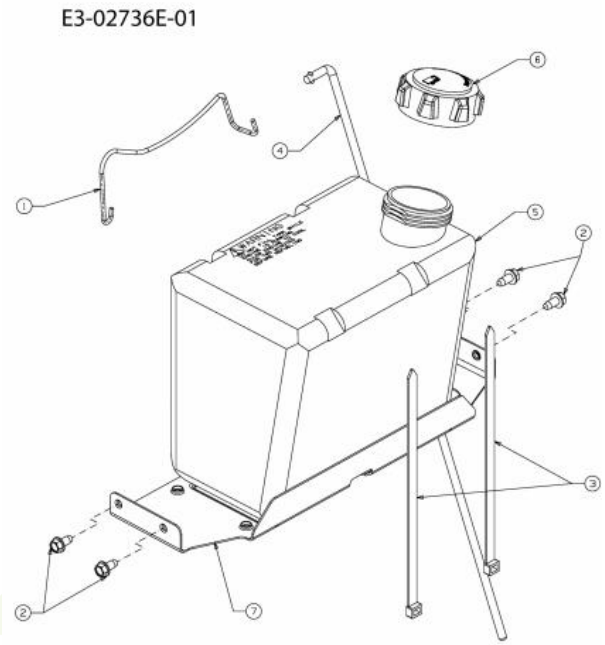

Repère	Référence		Désignation
2	710-0599	CLIQUEZ ICI	VIS A SIX PANS CREUX
3	726-0230	CLIQUEZ ICI	COLLIER
4	747-04430		TRINGLE
5	751-0555D		RESERVOIR D'ESSENCE: 1,36
6	751-0603B	CLIQUEZ ICI	BOUCHON ESSENCE

NHP Motoculture
Cultivez votre univers

Câble de starter

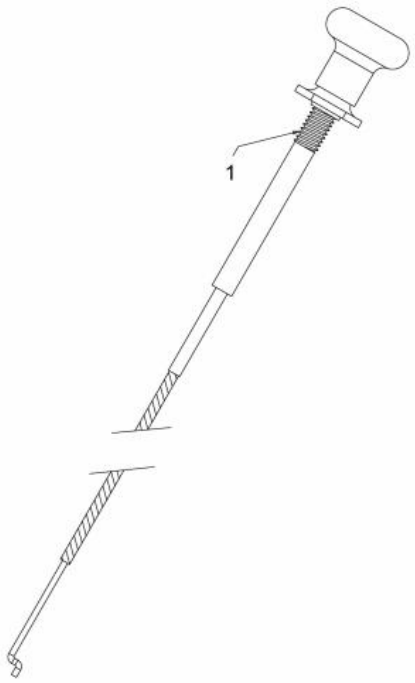

E3-04008A-01

Repère	Référence		Désignation
1	746-1089	CLIQUEZ ICI	CABLE STARTER

NHP Motoculture
Cultivez votre univers

Déflecteur

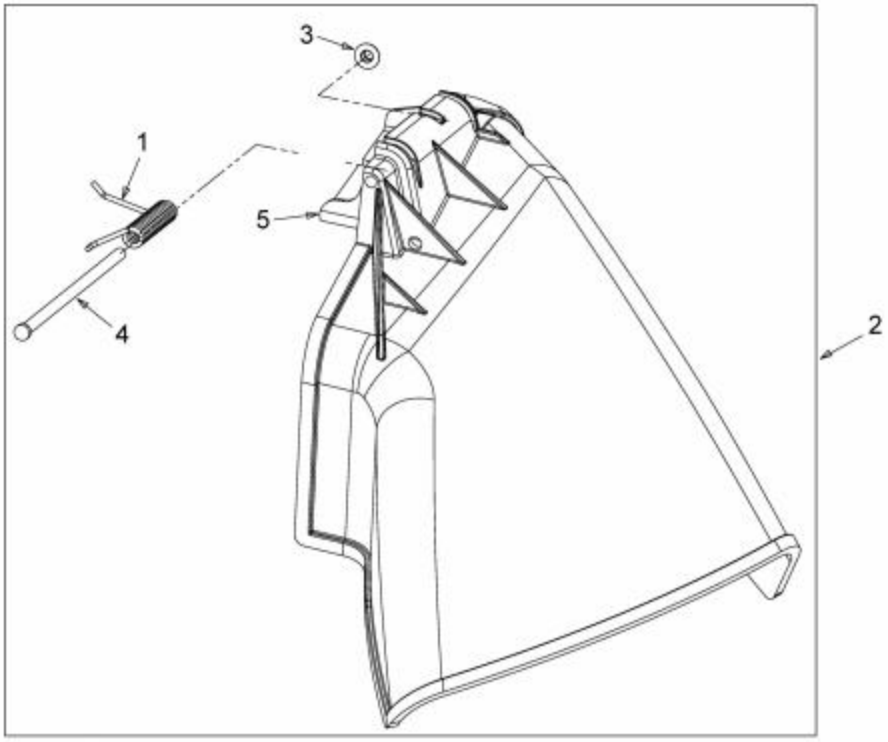

E3-02744A-01

Repère	Référence		Désignation
1	732-0602A		RESSORT
2	631-05229	CLIQUEZ ICI	KIT DEFLECTEUR EJECTION
3	726-0106		COUVERCLE 1/4 "
4	711-0792		GOUJON
5	703-1693A		SUPPORT DE DEFLECTEUR

NHP Motoculture
Cultivez votre univers

Composants électriques

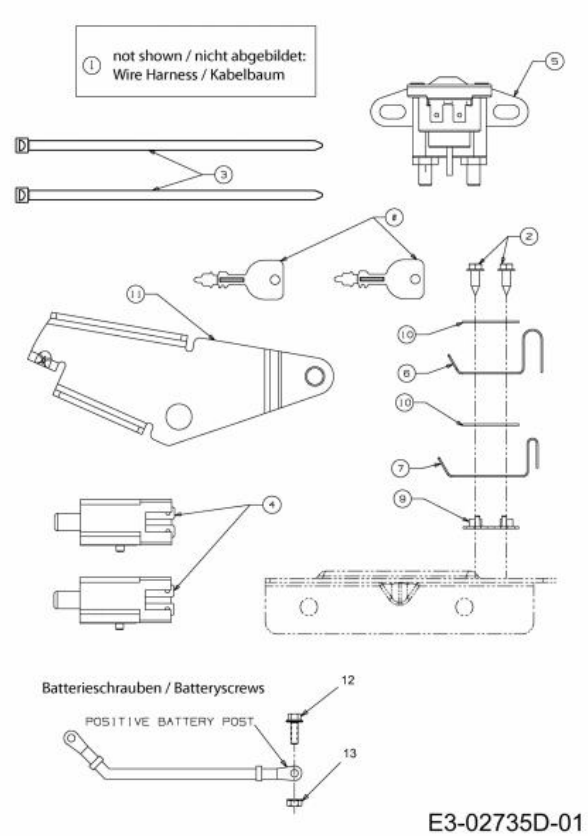

Repère	Référence		Désignation
1	725-04433H		FAISCEAU COMPLET
2	710-0227		VIS
3	725-0157		COLLIER DE SERRAGE3/16X0.5X7.4
4	725-04363	CLIQUEZ ICI	SECURITE EMBRAYAGE
5	725-04439B	CLIQUEZ ICI	SOLENOIDE
6	725-1303		RESSORT DE SURETE SI£GE
7	725-1439		RESSORT SURETE DE SIEGE
8	725-1745A	CLIQUEZ ICI	CLE UNIVERSEL
9	726-0278		PLAQUE D'ISOLATION
10	726-0279		PLAQUE D'ISOLATION
11	ZUR ZEIT NICHT LIEFERBAR		CLIQUET : GALVANISÉ
12	710-04666	CLIQUEZ ICI	VIS HEXAGONALE
13	712-0271	CLIQUEZ ICI	ECROU 1/4-20"+ DISQUE DENTE

NHP Motoculture
Cultivez votre univers

Transmission

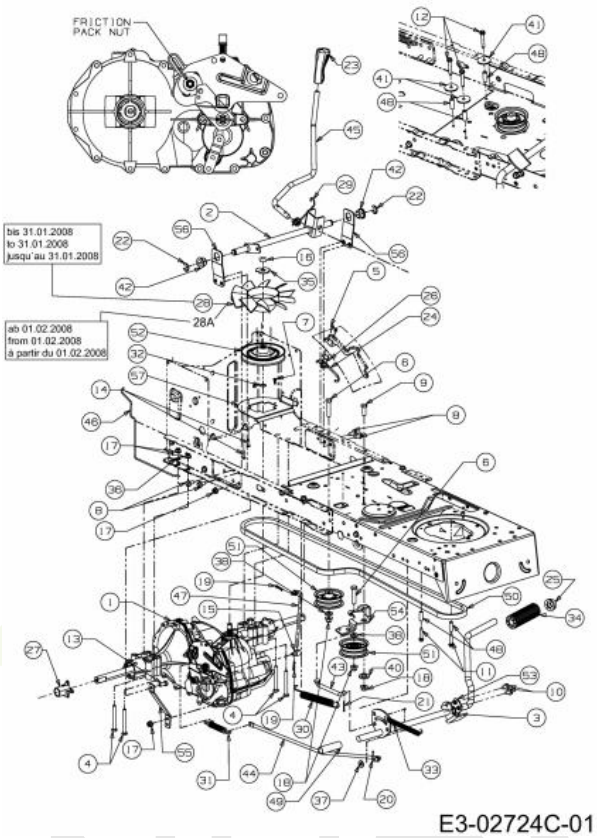

Repère	Référence		Désignation
1	618-04198		PONT HYDRO CONTACTER MTD
4	710-0176		VIS HEX.:5/16-18:2.75:GR5:STD
5	710-0227		VIS
6	710-0347	CLIQUEZ ICI	VIS HEX. 3/8-16:1.75:GR5:STD
7	710-0351	CLIQUEZ ICI	VIS
8	710-04484	CLIQUEZ ICI	VIS HEX. TT:5/16-18:.750:HXIND
9	710-0514	CLIQUEZ ICI	VIS HEX.:3/8-16:1.00:GR5:STD
10	710-0604A	CLIQUEZ ICI	VIS 5/16-18:0.625
11	710-0809	CLIQUEZ ICI	VIS HEX. TT:1/4-20:1.250:HXIND
12	710-1325	CLIQUEZ ICI	VIS HEXAGONALE
13	710-3008		VIS 5/16-18:.75:GR5:STD
15	711-04448		FERRURE
16	712-0346	CLIQUEZ ICI	ECROU HEX. 1/2-20:GR5:NYLON
17	712-04063	CLIQUEZ ICI	ECROU HEX. AVEC FLANC
18	712-04065	CLIQUEZ ICI	ECROU HEXAGONAL
19	714-0104	CLIQUEZ ICI	GOUPILLE
20	714-0111	CLIQUEZ ICI	GOUPILLE FENDUE 3/32:1.0"
21	714-3004		GOUPILLE
22	716-0106A	CLIQUEZ ICI	CIRCLIPS
23	720-0311		POIGNÜE LEVIER COUPE : 1/2

NHP Motoculture
Cultivez votre univers

Repère	Référence		Désignation
24	725-04249		INTERRUPTEUR ¡ RESSORT
25	726-0214	CLIQUEZ ICI	BOUCHON
26	726-0320	CLIQUEZ ICI	PLAQUE D'ISOLATION
27	731-05299A		BRIDE DE MOYEU DE ROUE
28	731-1449A	CLIQUEZ ICI	HELICE DE REFROIDISSEMENT
28A	731-06098	CLIQUEZ ICI	HELICE DE REFROIDISSEMENT
29	732-04225	CLIQUEZ ICI	RESSORT
30	732-04229		RESSORT
31	732-0716D	CLIQUEZ ICI	RESSORT
32	732-0729	CLIQUEZ ICI	CIRCLIP
33	732-0963		RESSORT
34	735-0239A	CLIQUEZ ICI	PAD:FOOT:4.0 LONG
35	736-04263	CLIQUEZ ICI	RONDELLE
36	736-0607		RONDELLE
37	736-3008		RONDELLE
38	736-3010	CLIQUEZ ICI	RONDELLE
40	738-0347	CLIQUEZ ICI	RONDELLE ¡ EMB. .625IDx.169
42	741-0225	CLIQUEZ ICI	BAGUE HEXAGONALE TEFLON 6 PANS
45	747-04296A		HNDL:CONT:HYDRO
47	747-04407A		TRINGLE
48	750-0566A	CLIQUEZ ICI	ENTRETOISE
49	750-0802		ENTRETOISE / .640IDX.760DX2.63
50	754-04074A	CLIQUEZ ICI	COURROIE HYDRO
51	756-04224	CLIQUEZ ICI	POULIE TENDEUR

NHP Motoculture
Cultivez votre univers

Câble d'accélérateur

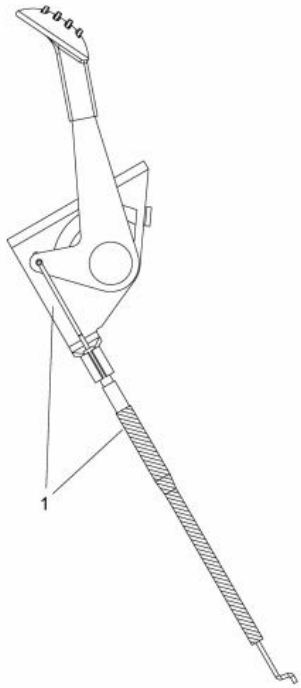

E3-03794A-01

Repère	Référence		Désignation
1	746-04406A	CLIQUEZ ICI	CABLE:THROTTLE:27.4LG X .62

NHP Motoculture
Cultivez votre univers

Contrôle de vitesse

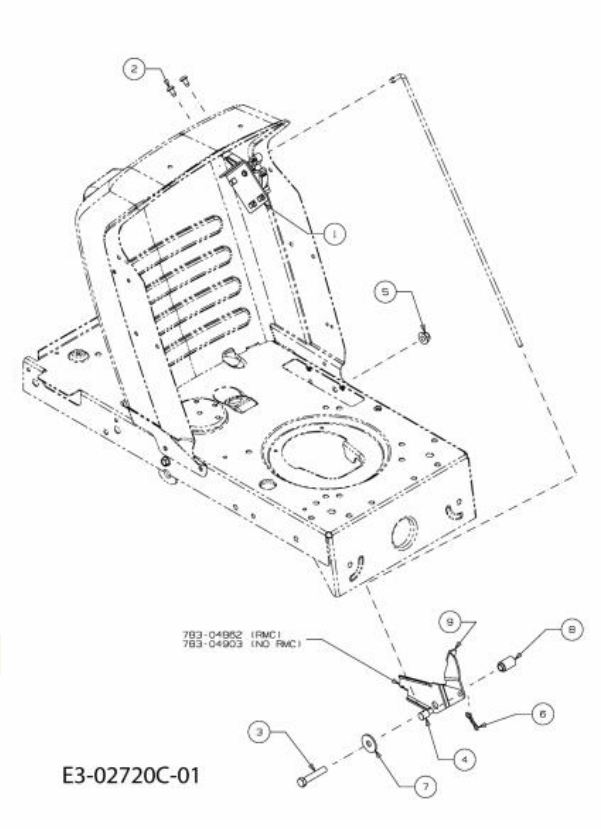

Repère	Référence		Désignation
2	710-04483	CLIQUEZ ICI	VIS:TT:1/4-20:.500:TRUSTRXI
3	710-3144	CLIQUEZ ICI	VIS HEX.: 3/8-16:2.00:GR5:STD
4	711-0736	CLIQUEZ ICI	AXE
5	712-04065	CLIQUEZ ICI	ECROU HEXAGONAL
6	714-04040	CLIQUEZ ICI	GOUPILLE
7	736-0133		RONDELLE .411X1.25X1.00
8	750-04465C		ENTRETOISE
9	683-04766637		LOQUET

NHP Motoculture
Cultivez votre univers

Volant

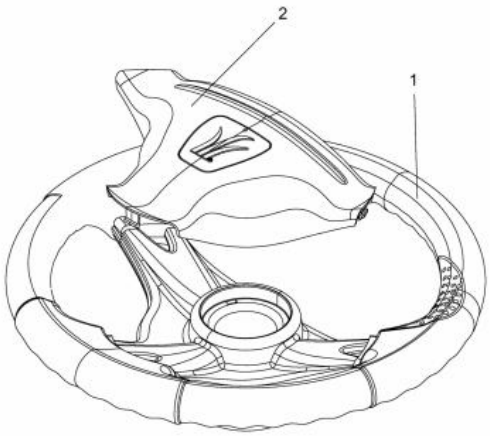

E3-02016A-01

Repère	Référence	Désignation
1	631-04008B	VOLANT CPL.:3 RAYONS:12"
2	731-04065A	COUVERCLE DE VOLANT

NHP Motoculture
Cultivez votre univers

Direction

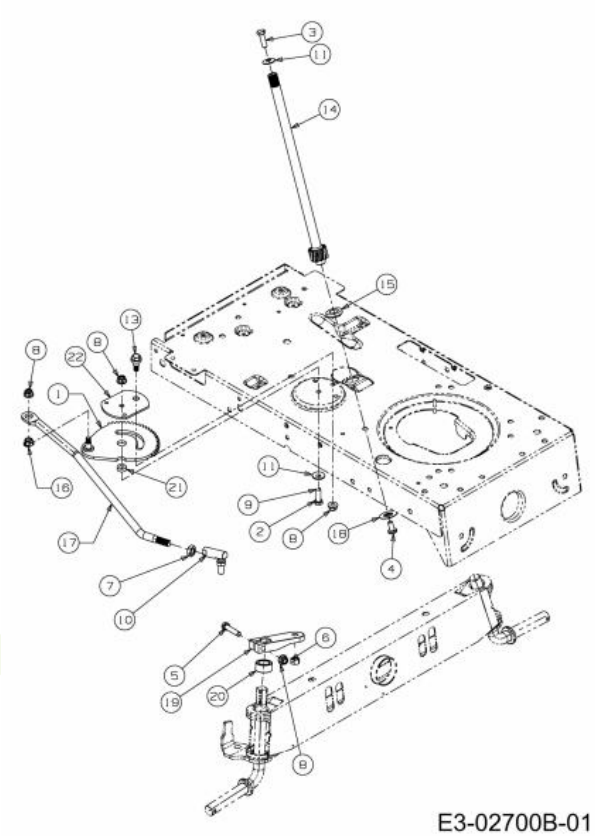

Repère	Référence		Désignation
1	617-04094A		SEGMENT DE DENT COMPLET : DIRECTION : LT5
2	710-0376		VIS HEX.:5/16-18:1.00:GR5:STD
3	710-0643	CLIQUEZ ICI	VIS HEX.: 5/16-18:1.00:GR5
4	710-1309	CLIQUEZ ICI	VIS
5	710-3180		VIS HEX. 5/16-18:1.75:GR5:STD
6	712-0214	CLIQUEZ ICI	ECROU
7	712-0240	CLIQUEZ ICI	ECROU HEX.: 7/16-20:GR2
8	712-04063	CLIQUEZ ICI	ECROU HEX. AVEC FLANC
10	723-0448A	CLIQUEZ ICI	ROTULE DE DIRECTION 7/16-20
11	736-0242	CLIQUEZ ICI	RONDELLE CONIQUE.340X.872X.060
13	738-04141	CLIQUEZ ICI	AXE
14	738-0919B	CLIQUEZ ICI	COLONNE DE DIRECTION
15	741-04124	CLIQUEZ ICI	PALIER DE BRIDE
16	741-0475	CLIQUEZ ICI	DOUILLE PLASTIQUE:.385 ID
17	747-05385A	CLIQUEZ ICI	TRINGLE DE DIRECTION
18	748-0389	CLIQUEZ ICI	BAGUE
19	748-04278637		BIELETTE DE DIRECTION
20	748-04068	CLIQUEZ ICI	DOUILLE .71IDX.125 ODX.56 LG
21	750-04418	CLIQUEZ ICI	DOUILLE .322ID.625ODX.21LG
22	783-08577A	CLIQUEZ ICI	PLAQUE DE SEGMENT

NHP Motoculture
Cultivez votre univers

Plateau de coupe F (38"/96cm)

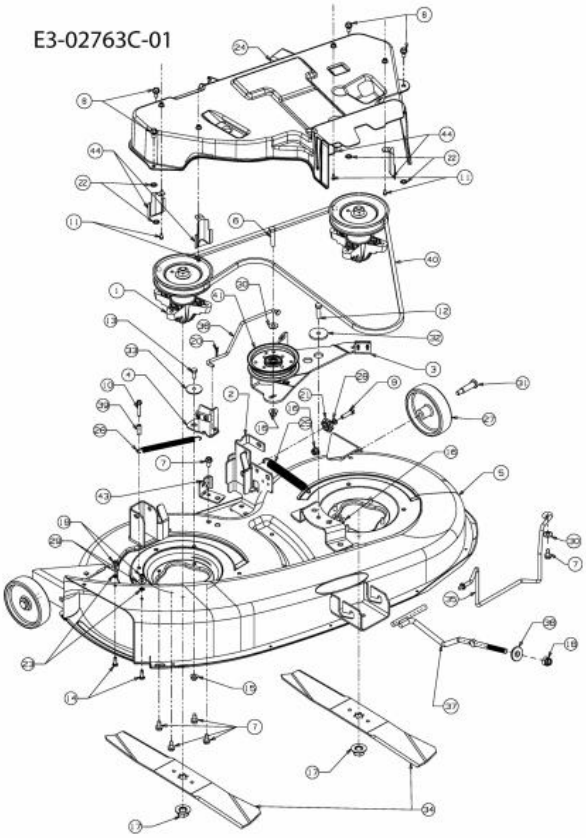

Repère	Référence		Désignation
1	618-04474B	CLIQUEZ ICI	PALIER DE LAME COMPLET
6	710-0347	CLIQUEZ ICI	VIS HEX. 3/8-16:1.75:GR5:STD
7	710-04484	CLIQUEZ ICI	VIS HEX. TT:5/16-18:.750:HXIND
8	710-04484	CLIQUEZ ICI	VIS HEX. TT:5/16-18:.750:HXIND
9	710-0528	CLIQUEZ ICI	VIS HEX. 5/16-18:1.25:GR5:STD
10	710-0778	CLIQUEZ ICI	VIS HEX. TT:1/4-20:1.500
11	710-0919	CLIQUEZ ICI	VIS HEX. B:#10-16:0440:HEX
12	710-3005	CLIQUEZ ICI	VIS HEX.HHCS:3/8-16:1.25GR5STD
13	710-3008		VIS 5/16-18:.75:GR5:STD
14	710-3015	CLIQUEZ ICI	VIS:1/4-20:.75:GR5:STD
15	712-04063	CLIQUEZ ICI	ECROU HEX. AVEC FLANC
16	712-04065	CLIQUEZ ICI	ECROU HEXAGONAL
17	712-05134	CLIQUEZ ICI	ECROU
18	712-04243	CLIQUEZ ICI	ECROU
19	712-3006	CLIQUEZ ICI	ECROU HEXAGONAL
20	714-0104	CLIQUEZ ICI	GOUPILLE
21	717-04074	CLIQUEZ ICI	PIGNON HAUTEUR PLATEAU
22	726-0201	CLIQUEZ ICI	RONDELLE .3125 ID
23	726-0233	CLIQUEZ ICI	RONDELLE

NHP Motoculture
Cultivez votre univers

Repère	Référence		Désignation
24	731-05699C	CLIQUEZ ICI	COUVERCLE DE PLATEAU 96CM
25	732-04280B	CLIQUEZ ICI	RESSORT .75 OD X 6.375LG
26	732-04287	CLIQUEZ ICI	RESSORT
27	734-06265	CLIQUEZ ICI	ROULETTE DE PLATEAU
28	736-0119	CLIQUEZ ICI	RONDELLE
29	736-0270	CLIQUEZ ICI	RONDELLE GROWER
30	736-0300	CLIQUEZ ICI	RONDELLE
31	738-0373	CLIQUEZ ICI	VIS A EPAULE .496x1.525:3/8-16
32	738-04162C	CLIQUEZ ICI	RONDELLE EPAULEE
33	738-04166	CLIQUEZ ICI	ENTRETOISE .5000 X .1475
34	ZUR ZEIT NICHT LIEFERBAR		COUTEAU 19.38"LG:FAIBLE LEVAGE:PAILLIER
35	647-05053A	CLIQUEZ ICI	GUIDE COURROIE
36	747-04381	CLIQUEZ ICI	TIGE DE FREIN 38"
37	747-07770	CLIQUEZ ICI	TRINGLE
38	748-04069A	CLIQUEZ ICI	RONDELLE
39	750-0566A	CLIQUEZ ICI	ENTRETOISE
40	754-04062	CLIQUEZ ICI	COURROIE DE COUPE 96 CM
41	753-08171	CLIQUEZ ICI	KIT POULIE
44	783-05497-Z	CLIQUEZ ICI	SUPPORT

NHP Motoculture
Cultivez votre univers

Levage du plateau de coupe

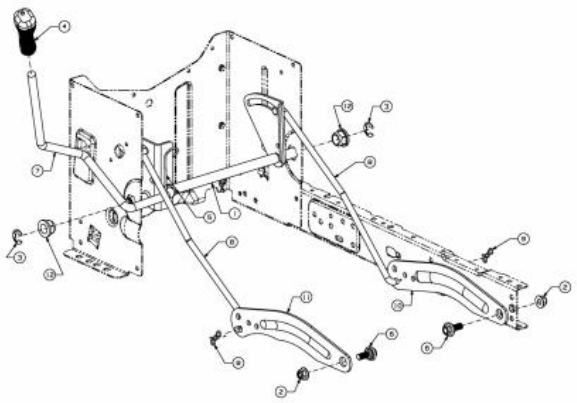

E3-02741C-01

Repère	Référence		Désignation
1	683-04155A-S		ARBRE CPL.:LEVÉE LT-5
2	712-04065	CLIQUEZ ICI	ECROU HEXAGONAL
3	716-0106A	CLIQUEZ ICI	CIRCLIPS
4	720-0311		POIGNÜE LEVIER COUPE : 1/2
5	732-04225	CLIQUEZ ICI	RESSORT
6	738-04130A		VIS EPAULEE
7	DIESES PRODUKT WIRD MIR LEIDER NICHT MEHR ANGEBOTEN		LEVIER DE DEBLOCAGE:DECK:LT5:A/C/F/G
8	747-04393	CLIQUEZ ICI	TRINGLE DE RELEVAGE
9	714-04040	CLIQUEZ ICI	GOUPILLE
10	783-04711C-S	CLIQUEZ ICI	BRAS DE RELEVAGE GAUCHE
11	783-04494C-S	CLIQUEZ ICI	LEVIER DE RELEVAGE DROITE
12	741-0225	CLIQUEZ ICI	BAGUE HEXAGONALE TEFLON 6 PANS

NHP Motoculture
Cultivez votre univers

Engagement de la tondeuse, poulie de courroie trapézoïdale du moteur

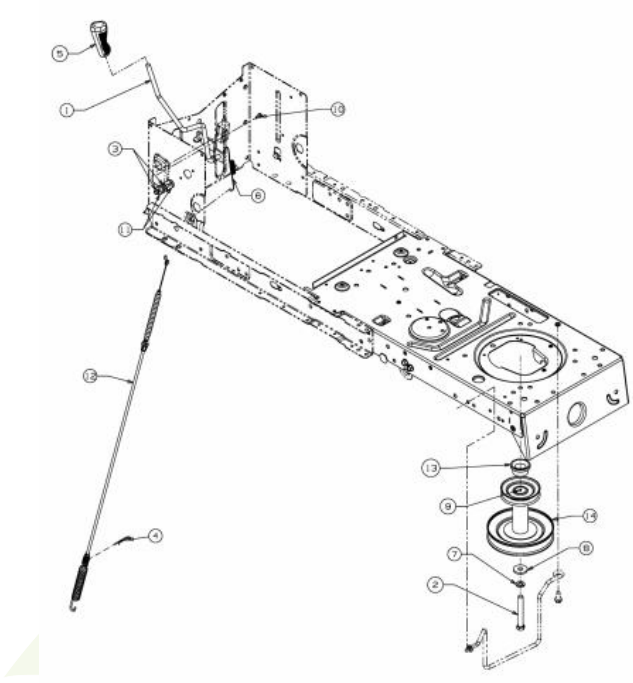

E3-05556A-01

Repère	Référence		Désignation
1	647-04096A-S		LEVIER EMBRAYAGE
2	710-04608		VIS HEX. HHCS:7/16-20:3.25:GR5
3	710-0599	CLIQUEZ ICI	VIS A SIX PANS CREUX
4	714-0145	CLIQUEZ ICI	GOUPILLE
5	720-04049A	CLIQUEZ ICI	POIGNEE PLASTIQUE
6	732-04276A	CLIQUEZ ICI	RESSORT
7	736-0171	CLIQUEZ ICI	RONDELLE GROWER
8	736-0322	CLIQUEZ ICI	RONDELLE .450 X 1.250 X .164
10	738-04237A		AXE EPAULE
11	741-04119A	CLIQUEZ ICI	SUPPORT PLASTIQUE
13	750-0956	CLIQUEZ ICI	ENTRETOISE
14	756-06063	CLIQUEZ ICI	PUL:ENG:3.56/6.12 DIA:HYDRO:EU

NHP Motoculture
Cultivez votre univers

Axe de couteau 618-04474

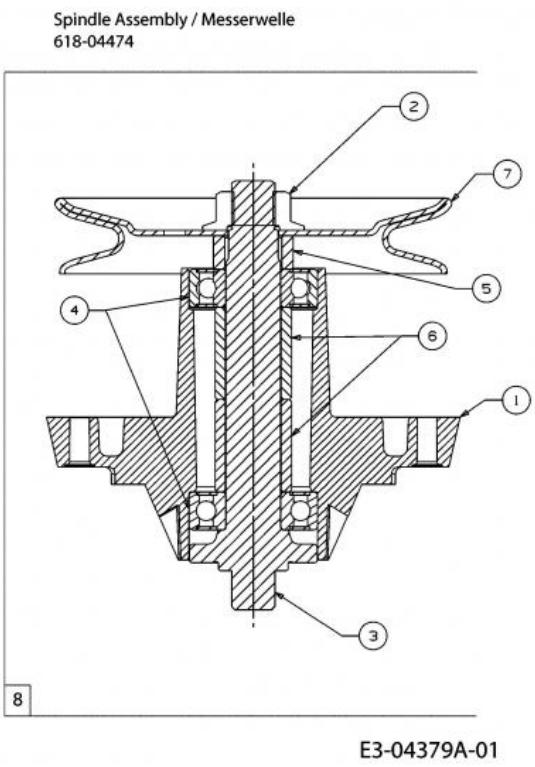

Repère	Référence		Désignation
2	712-05134	CLIQUEZ ICI	ECROU
3	738-04241	CLIQUEZ ICI	AXE DE LAME
4	741-0919B	CLIQUEZ ICI	ROULEMENT DE PALIER DE LAME
5	750-04739		DOUILLE
6	750-1000	CLIQUEZ ICI	ENTRETOISE:.80x1.10x1.330
7	756-1188	CLIQUEZ ICI	POULIE DE COURROIE TRAPEZ.
8	618-04474B	CLIQUEZ ICI	PALIER DE LAME COMPLET

NHP Motoculture
Cultivez votre univers

Capot de style Y

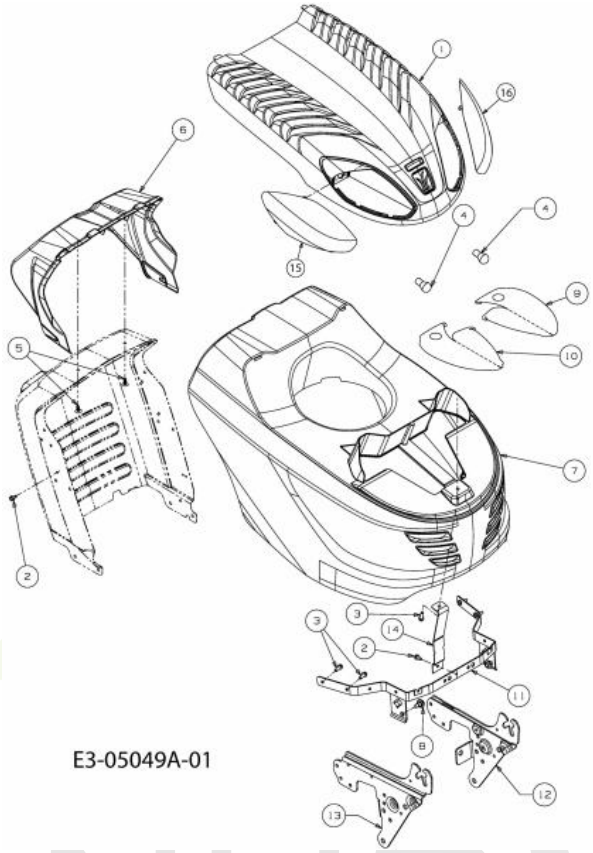

Repère	Référence		Désignation
2	710-0599	CLIQUEZ ICI	VIS A SIX PANS CREUX
3	710-0895		VIS A SIX PANS CREUX
4	725-0963		AMPOULE ELECTRIQUE
5	726-3046	CLIQUEZ ICI	CLIP DE FIXATION:.250 DIA
6	731-06470A		CONTOUR DE TABLEAU DE BORD
8	738-04091A	CLIQUEZ ICI	VIS EPAULEE
15	731-06539		OPTIQUE DROITE STYLE Y
16	731-06540		OPTIQUE GAUCHE STYLE Y

NHP Motoculture
Cultivez votre univers

Accessoires moteur

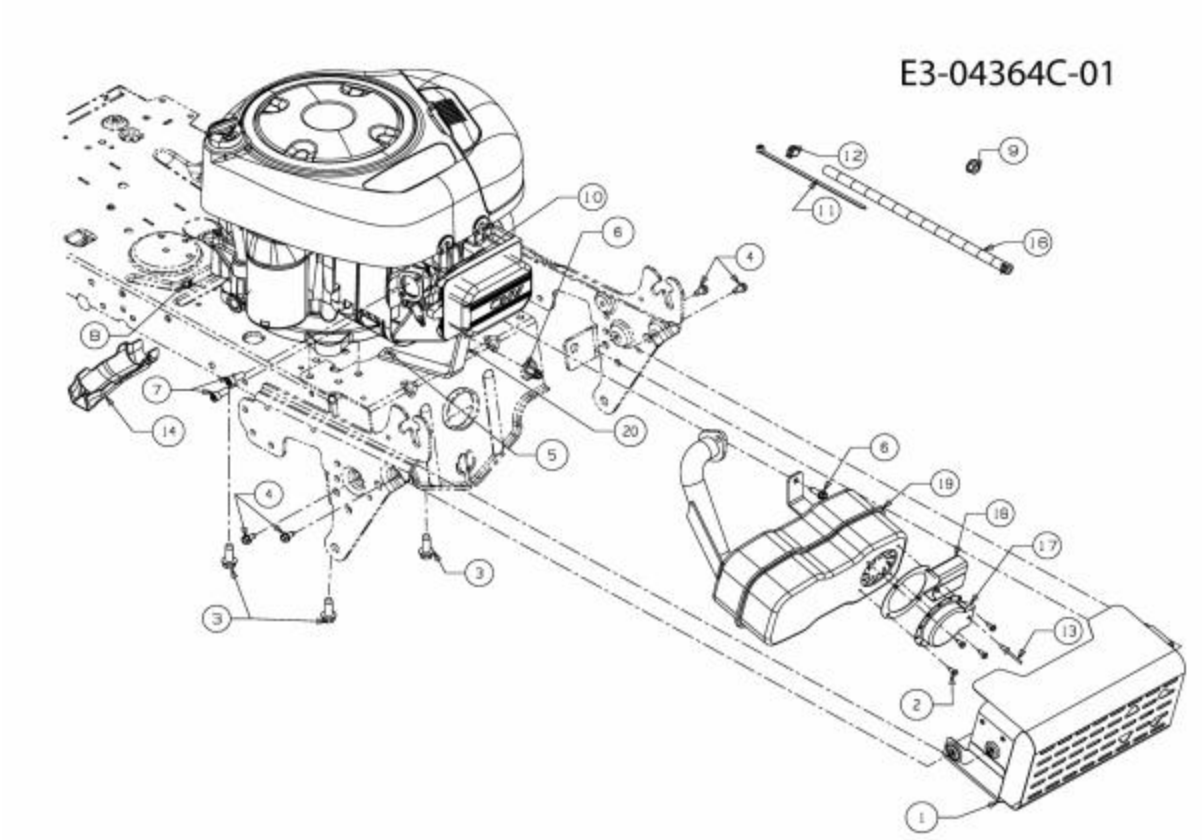

Repère	Référence		Désignation
2	710-0227		VIS
3	710-04683C	CLIQUEZ ICI	VIS
4	710-0599	CLIQUEZ ICI	VIS A SIX PANS CREUX
5	710-0604A	CLIQUEZ ICI	VIS 5/16-18:0.625
6	710-0642	CLIQUEZ ICI	VIS1/4-20:0.750
7	710-1314A	CLIQUEZ ICI	VIS HEX. INT. 5/16-18:.75:GR8
8	712-0271	CLIQUEZ ICI	ECROU 1/4-20"+ DISQUE DENTE
9	712-3005		ECROU AVEC FLANC:3/8-16:GR5
10	BS-692236	CLIQUEZ ICI	JOINT D'ECHAPPEMENT
11	725-0157		COLLIER DE SERRAGE3/16X0.5X7.4
12	726-0205	CLIQUEZ ICI	COLLIER DE SERRAGE DE BOYAU
13	728-04000		RIVET POP
14	731-05628		GOUTIERE VIDANGE D HUILE
17	751-0564B		DEFLECTEUR ECHAPPEMENT
18	751-11053B		DFL:MFLR:LONG EXHAUST
19	751-10536A		SILENCIEUX

NHP Motoculture
Cultivez votre univers

Kit paillis

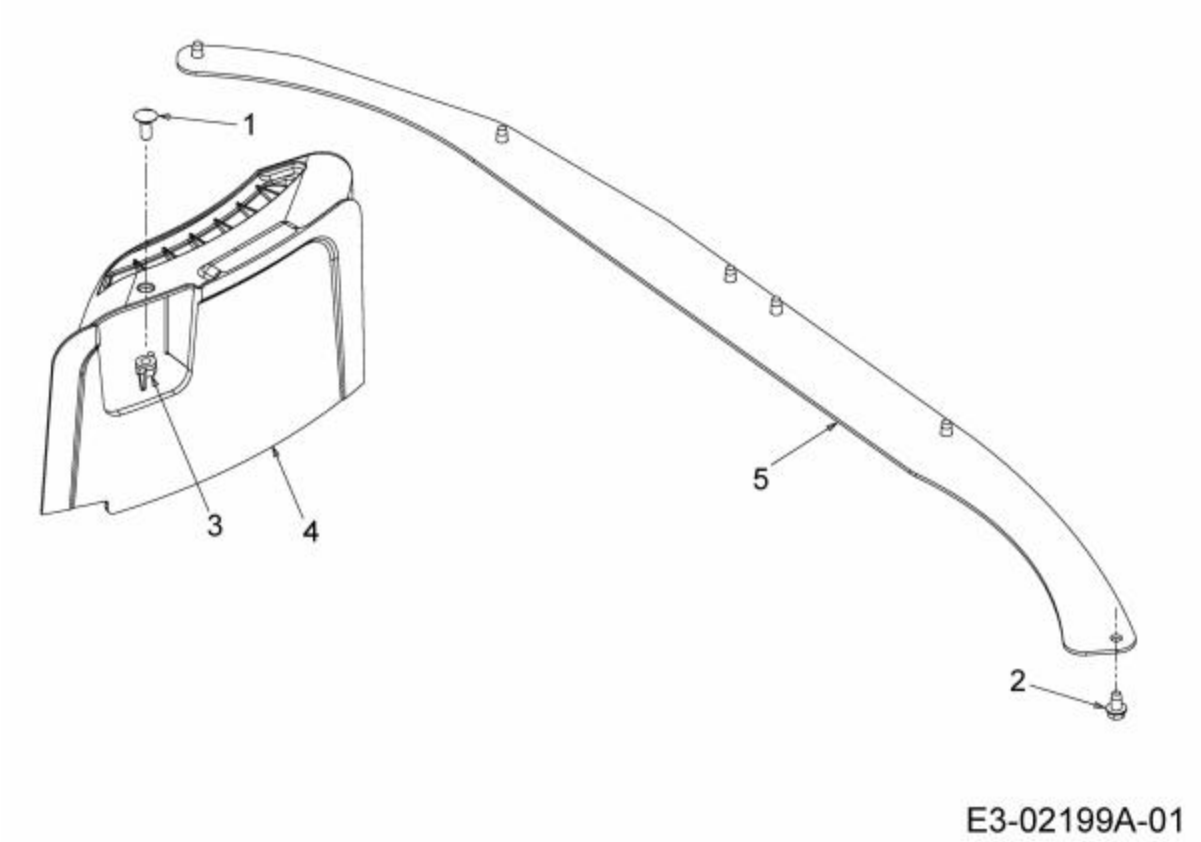

Repère	Référence		Désignation
1	710-0134	CLIQUEZ ICI	VIS ¡ T¤TE PLATE
2	710-0599	CLIQUEZ ICI	VIS A SIX PANS CREUX
3	712-3087	CLIQUEZ ICI	ECROU PAPILLON
4	731-2363	CLIQUEZ ICI	BOUCHON MULCHING
5	783-1297637	CLIQUEZ ICI	RENFORT PLATEAU

NHP Motoculture
Cultivez votre univers

Enjoliveurs de roue

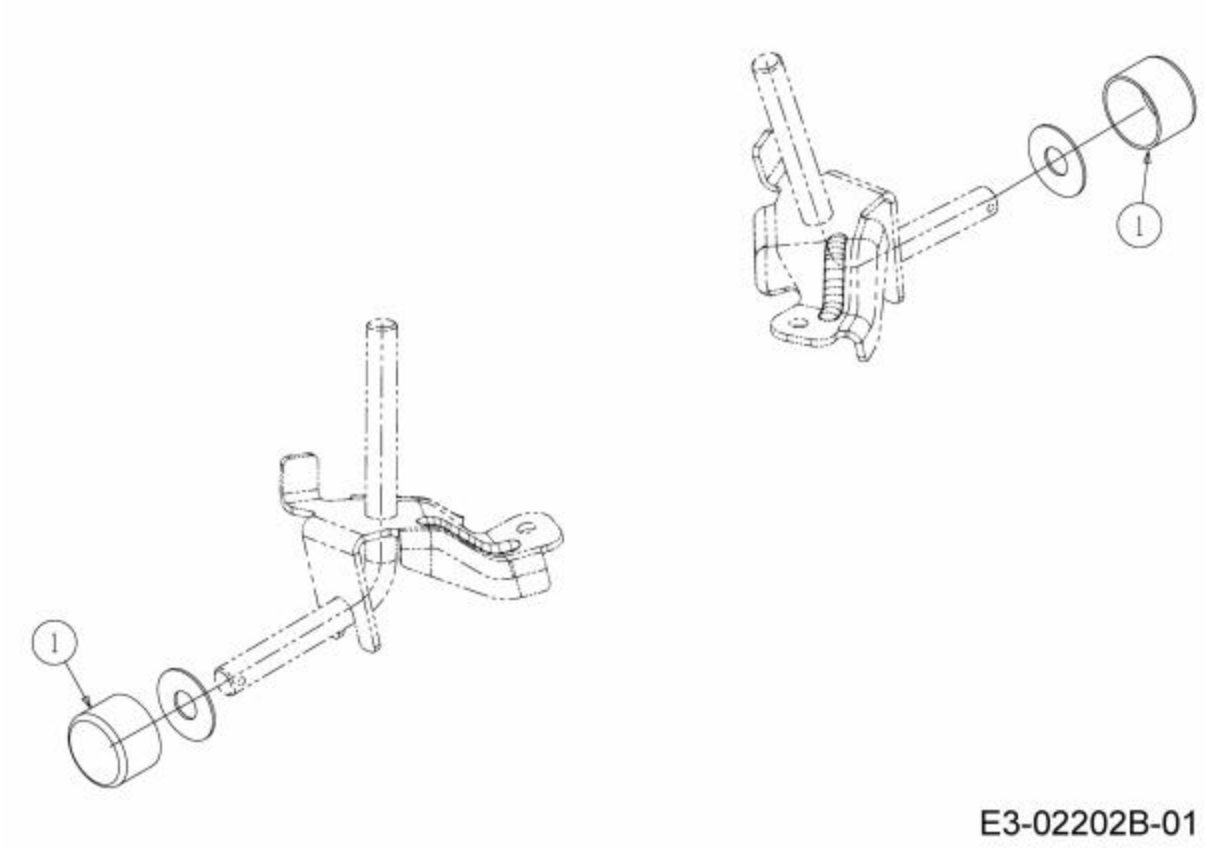

Repère	Référence	Désignation
1	731-05674	BOUCHON

NHP Motoculture
Cultivez votre univers

Räder arrière 20x8 bis 30.06.2013

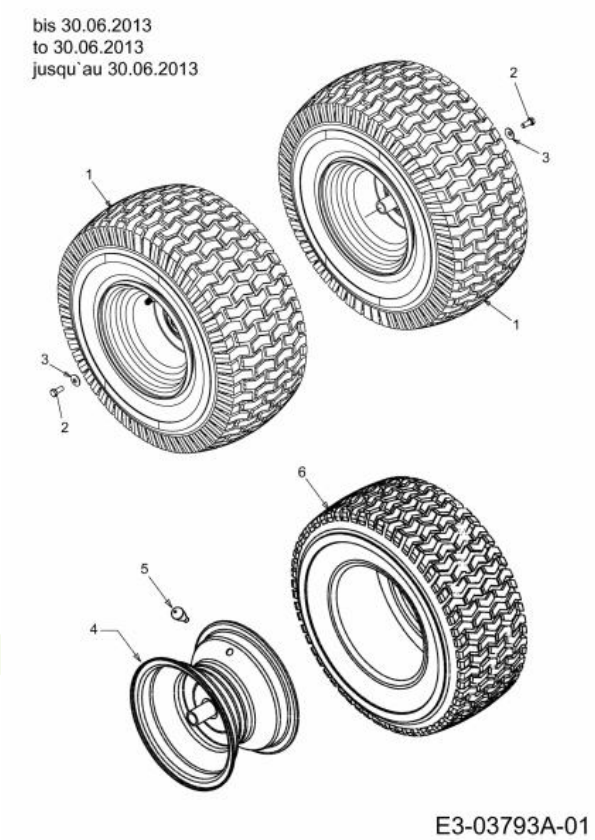

Repère	Référence		Désignation
2	710-0627	CLIQUEZ ICI	VIS HEX. 5/16-24:.750 GR5:LOCK
3	736-0242	CLIQUEZ ICI	RONDELLE CONIQUE.340X.872X.060
5	734-0255	CLIQUEZ ICI	VALVE:PNEU
6	734-04364		PNEU 20X8X8

NHP Motoculture
Cultivez votre univers

Roues avant 15x6

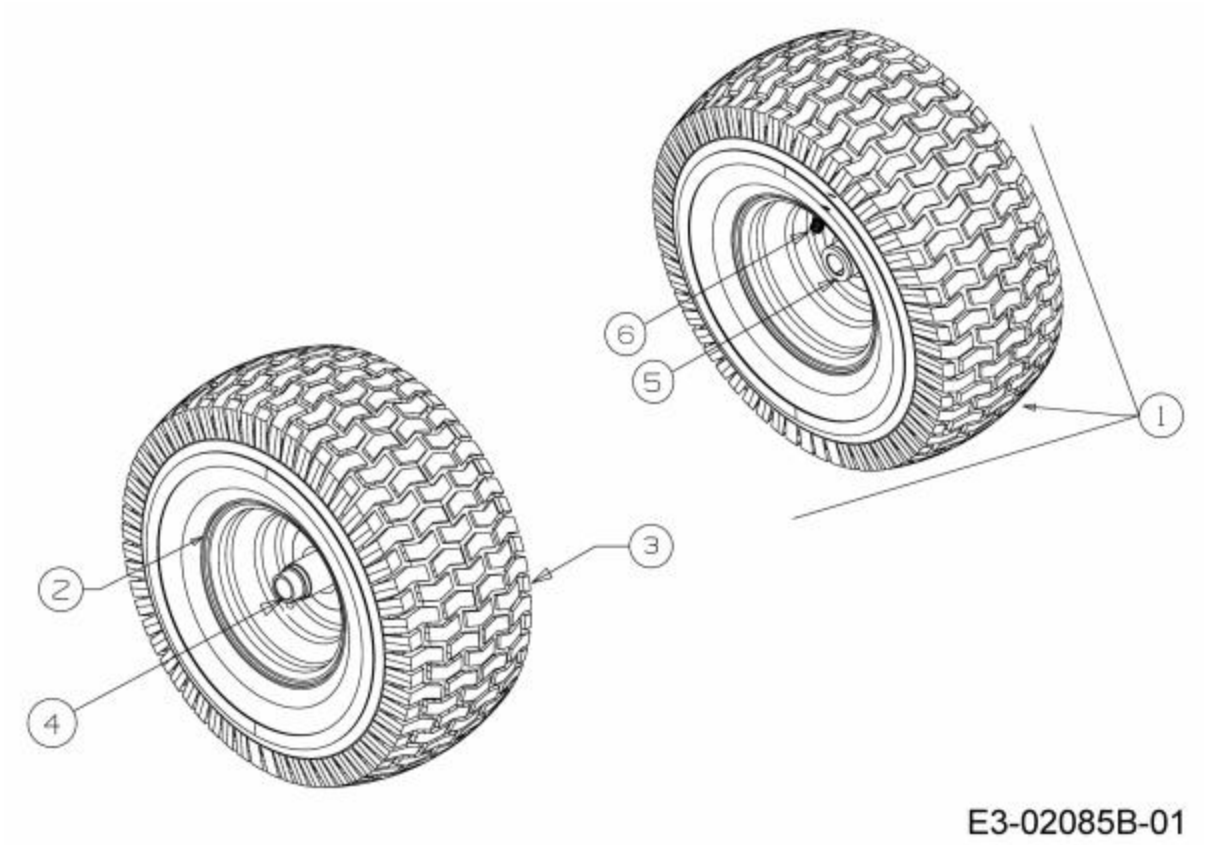

Repère	Référence		Désignation
3	734-1731	CLIQUEZ ICI	PNEU 15X600X6 DICO MULTI-TRAC
4	741-0990B	CLIQUEZ ICI	BAGUE DE ROUE AVEC GRAISSEUR
5	741-0516B	CLIQUEZ ICI	BAGUE DE ROUE .760x1.00x1.20
6	734-0255	CLIQUEZ ICI	VALVE:PNEU

NHPI Motoculture
Cultivez votre univers

Châssis

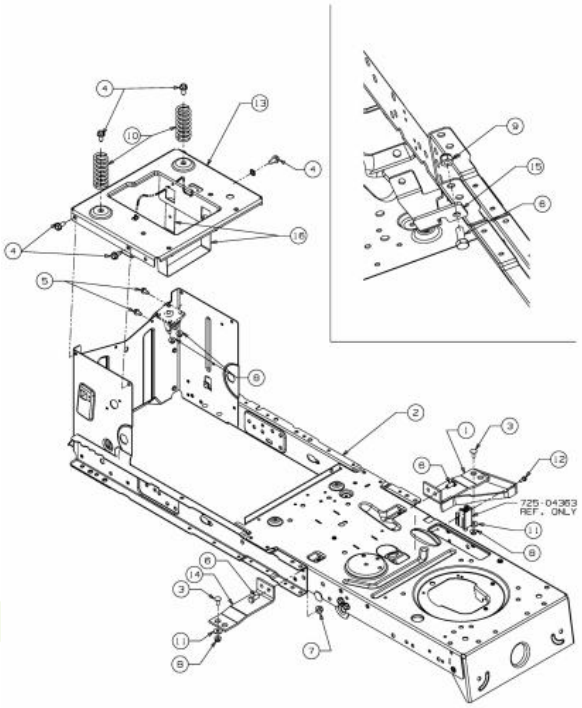

E3-02717C-01

Repère	Référence		Désignation
3	710-0134	CLIQUEZ ICI	VIS ¡ T¤TE PLATE
4	710-04484	CLIQUEZ ICI	VIS HEX. TT:5/16-18:.750:HXIND
5	710-0599	CLIQUEZ ICI	VIS A SIX PANS CREUX
6	710-3008		VIS 5/16-18:.75:GR5:STD
7	712-04063	CLIQUEZ ICI	ECROU HEX. AVEC FLANC
8	712-04064	CLIQUEZ ICI	ECROU HEXAGONAL
9	712-0429		ECROU
10	732-04035	CLIQUEZ ICI	RESSORT DE SIEGE
11	736-0173		RONDELLE 281DX 74ODX.063
12	738-04237A		AXE EPAULE

NHP Motoculture
Cultivez votre univers

Schéma de circuit

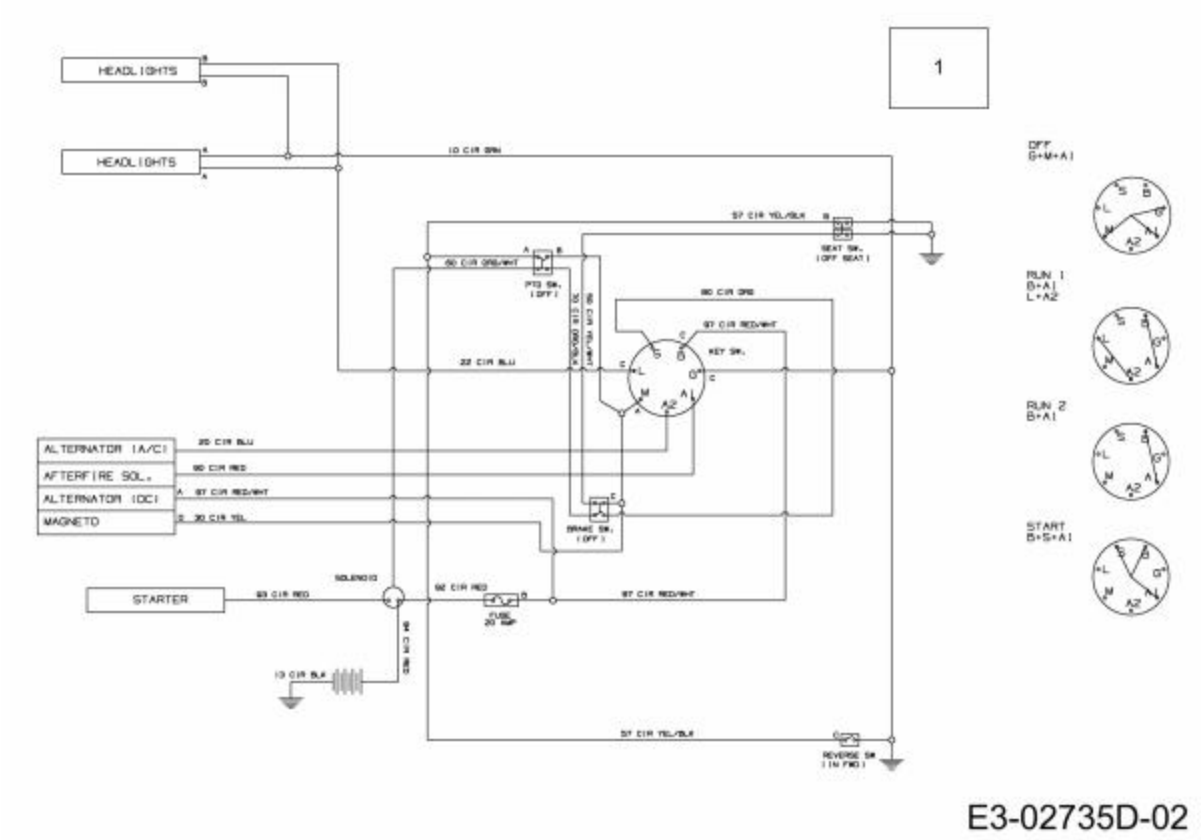

Repère	Référence	Désignation
1	725-04433H	FAISCEAU COMPLET

NHP Motoculture
Cultivez votre univers

Siège

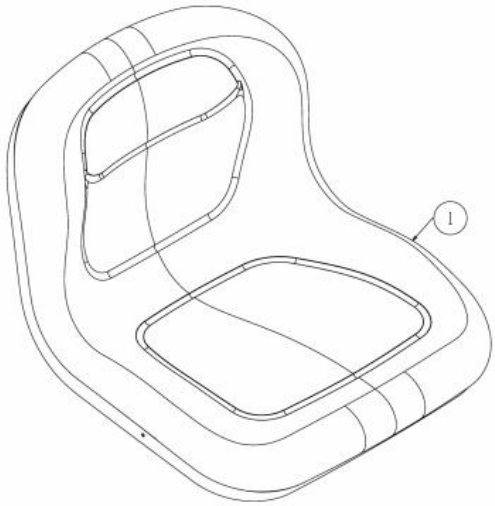

E3-05061A-01

Repère	Référence	Désignation
1	757-04109	SIEGE NOIR HAUT

NHP Motoculture
Cultivez votre univers

Support de siège du 16 juin 2008

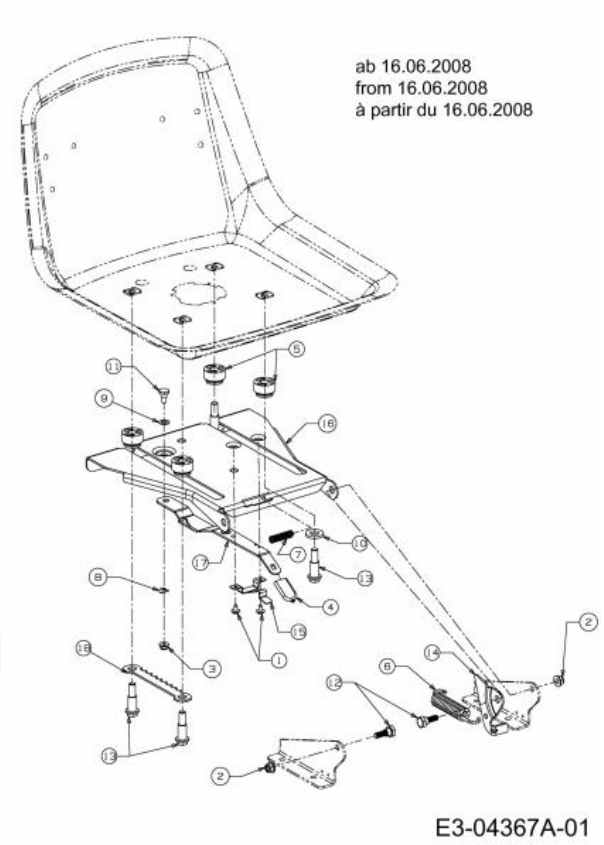

Repère	Référence		Désignation
1	710-1268		VIS HEX.:B#10-16:0.375
2	712-04063	CLIQUEZ ICI	ECROU HEX. AVEC FLANC
3	712-04064	CLIQUEZ ICI	ECROU HEXAGONAL
4	720-0309A		POIGNÜE PLASTIQUE
5	731-04074		ENTRETOISE PLASTIQUE DE SIEGE
6	732-04309		RESSORT
7	732-0499	CLIQUEZ ICI	RESSORT
8	736-0175		RONDELLE GROWER:.265x.562x.025
9	736-0204		RONDELLE .344 X 62 X.03
10	736-3019		RONDELLE .531x1.062x.134:HT
11	738-0137A		VIS A EPAULE .340 X .285:1/4-2
12	738-0296		AXE EPAULE
13	738-0966A		VIS EPAULEE
14	783-0209D		SUPP. SI£GE
15	783-0611		ARRET AJUSTAGE DE SIEGE
16	783-0738D637		SUPPORT DE SI£GE 450/500 RIDER
18	783-0753		CREMAILLERE REGLAGE SIEGE

NHP Motoculture
Cultivez votre univers

Support de siège

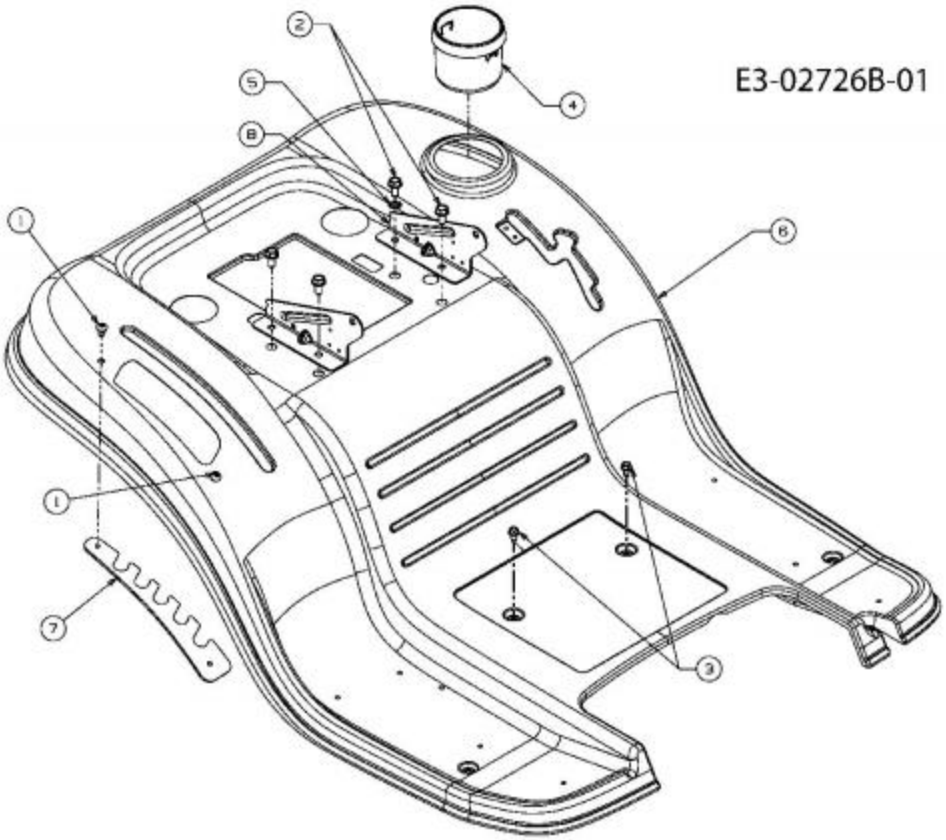

Repère	Référence		Désignation
1	710-04483	CLIQUEZ ICI	VIS:TT:1/4-20:.500:TRUSTRXI
2	710-04484	CLIQUEZ ICI	VIS HEX. TT:5/16-18:.750:HXIND
3	710-0599	CLIQUEZ ICI	VIS A SIX PANS CREUX
4	731-04591A	CLIQUEZ ICI	PORTE GOBELET
5	736-0607		RONDELLE

NHP Motoculture
Cultivez votre univers

Revêtement de marchepied

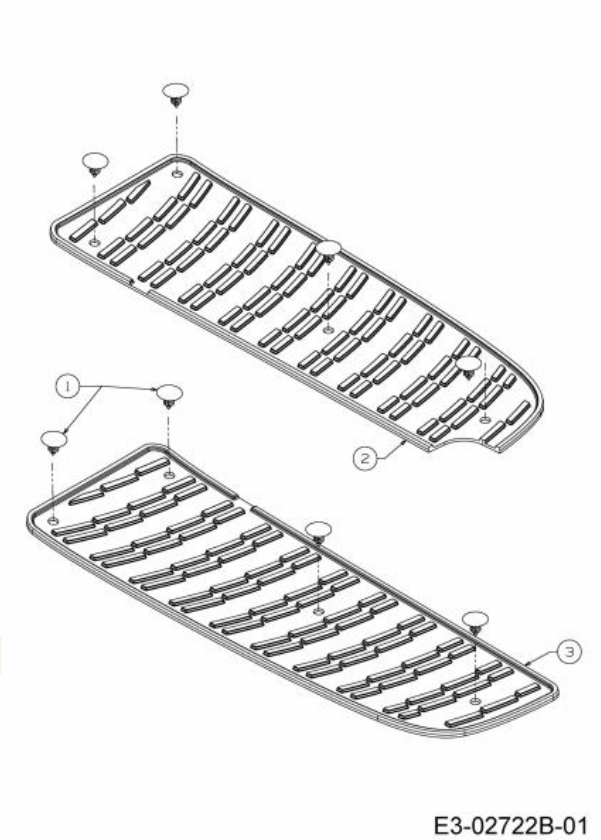

Repère	Référence		Désignation
1	726-3046	CLIQUEZ ICI	CLIP DE FIXATION:.250 DIA
2	735-04047		MARCHE PIED GAUCHE
3	735-04048		MARCHE PIED DROITE

NHP Motoculture
Cultivez votre univers

Essieu avant

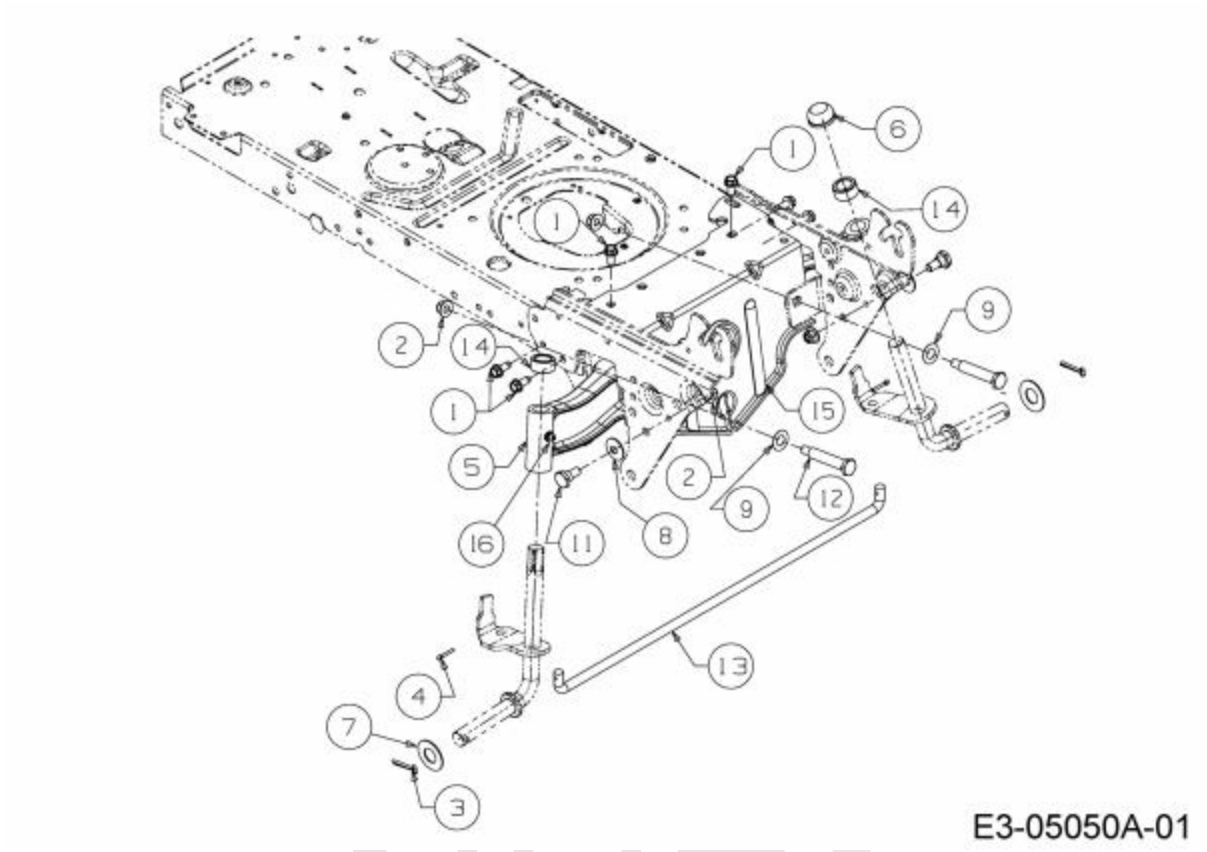

Repère	Référence		Désignation
1	710-1260A	CLIQUEZ ICI	VIS TT:5/16-18:.750
2	712-04065	CLIQUEZ ICI	ECROU HEXAGONAL
3	714-04039	CLIQUEZ ICI	EPINGLE
4	714-0474	CLIQUEZ ICI	GOUPILLE
5	719-04177E		ESSIEU FONTE
6	726-0341	CLIQUEZ ICI	CAPUCHON CLIPS
7	736-0316	CLIQUEZ ICI	RONDELLE 1.78XA1.59"
8	736-0331	CLIQUEZ ICI	RONDELLE CONIQUE
9	736-0369	CLIQUEZ ICI	RONDELLE
11	738-0143	CLIQUEZ ICI	VIS EPAULEE
12	738-04128		VIS A EPAULE .500x2.38:3/8-16
13	747-04299A	CLIQUEZ ICI	TRINGLE DE DIRECTION
14	748-04068	CLIQUEZ ICI	DOUILLE .71IDX.125 ODX.56 LG
16	737-3000	CLIQUEZ ICI	GRAISSEUR

NHP Motoculture
Cultivez votre univers

Serrure de contact

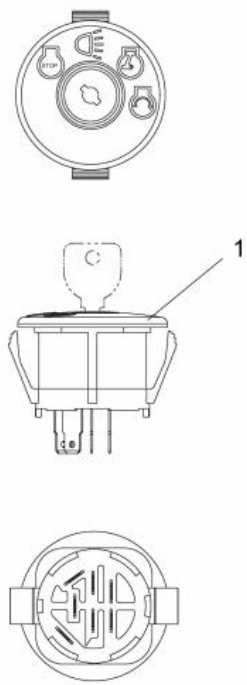

E3-04007A-01

Repère	Référence		Désignation
1	725-1741	CLIQUEZ ICI	CONTACTEUR A CLE

NHP Motoculture
Cultivez votre univers