ÉCLATÉ PIÈCES - YARD-MAN

Type de matériel : TRACTEUR DE PELOUSE

Modèle : HE 7155

N° de production : 13AD71YE643

Année : 2010

Couvre le plateau de coupe E (36"/92cm)

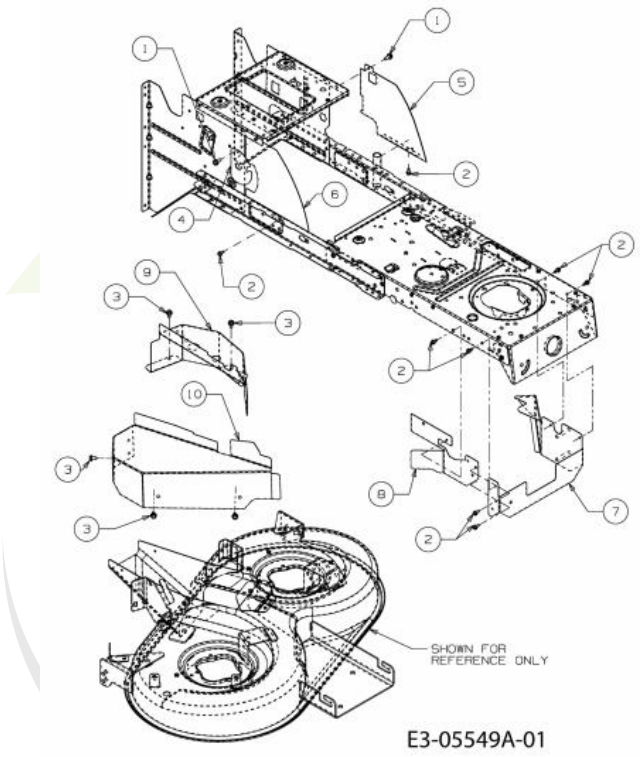

Repère	Référence		Désignation
1	710-04484	CLIQUEZ ICI	VIS HEX. TT:5/16-18:.750:HXIND
2	710-0599	CLIQUEZ ICI	VIS A SIX PANS CREUX
3	710-0607	CLIQUEZ ICI	VIS HEX.TT5/16-18:.500HXINDWSh
4	731-05586		COUVERCLE PLASTIQUE
7	783-05998637		PROTECTION AVANT
8	783-10528637		PROTECTION AVANT DROITE
9	783-06000637	CLIQUEZ ICI	PROTECTION GAUCHE

Cultivez votre univers

porte-fusée

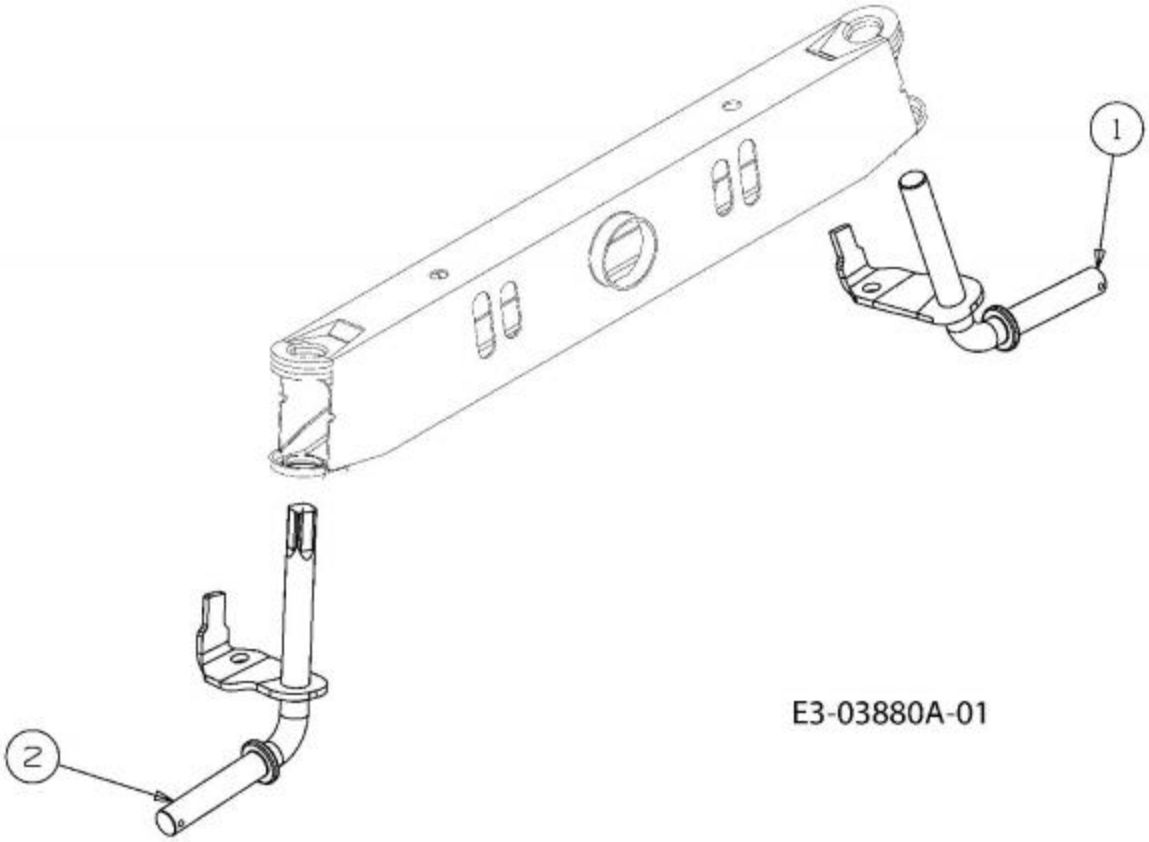

Repère	Référence		Désignation
1	638-04014A-S	CLIQUEZ ICI	FUSEE GAUCHE
2	638-04013637		FUSEE DROITE

NHP Motoculture
Cultivez votre univers

Tableau de bord

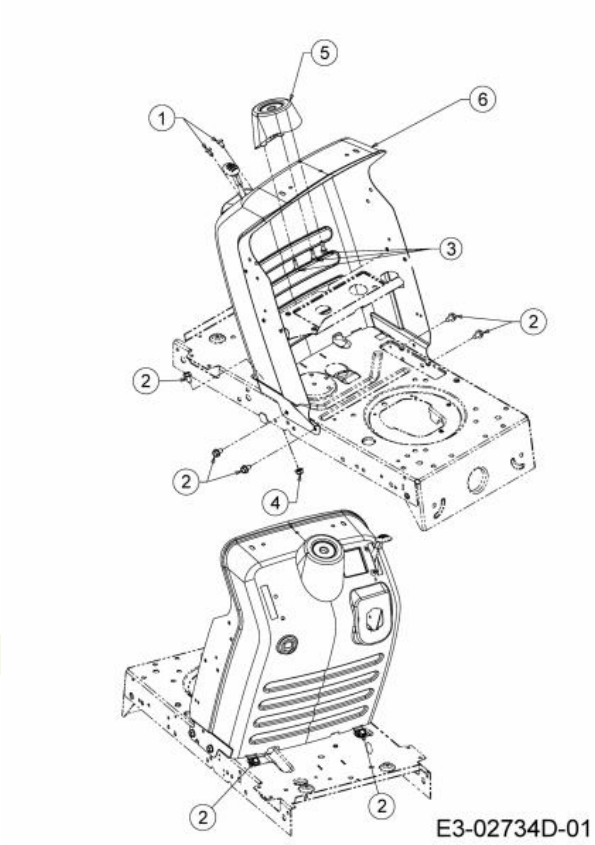

Repère	Référence		Désignation
1	710-04483	CLIQUEZ ICI	VIS:TT:1/4-20:.500:TRUSTRXI
2	710-0604A	CLIQUEZ ICI	VIS 5/16-18:0.625
3	710-0895		VIS A SIX PANS CREUX
4	712-04063	CLIQUEZ ICI	ECROU HEX. AVEC FLANC
5	731-04945		SUPPORT VOLANT

NHP Motoculture
Cultivez votre univers

Batterie

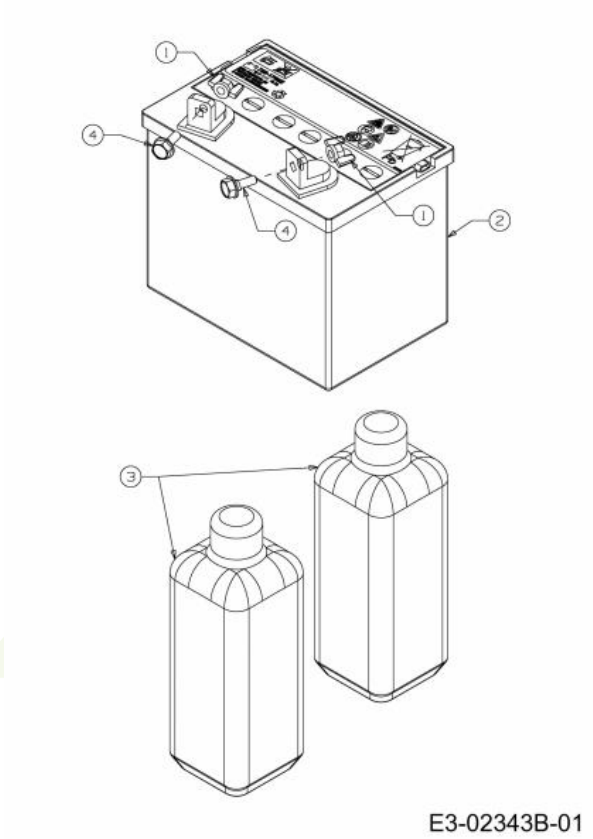

Repère	Référence		Désignation
1	712-3087	CLIQUEZ ICI	ECROU PAPILLON
2	5032-U3-0002	CLIQUEZ ICI	BATTERIE 280CCA 16AH
4	738-1132		AXE

NHP Motoculture
Cultivez votre univers

Batteriehalter, Réservoir

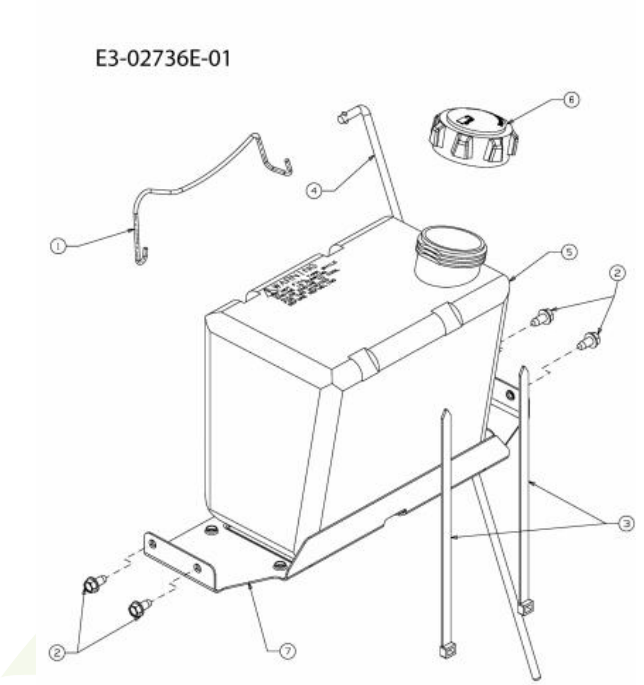

Repère	Référence		Désignation
2	710-0599	CLIQUEZ ICI	VIS A SIX PANS CREUX
3	726-0230	CLIQUEZ ICI	COLLIER
4	747-04430		TRINGLE
5	751-0555D		RESERVOIR D'ESSENCE: 1,36
6	751-0603B	CLIQUEZ ICI	BOUCHON ESSENCE

NHP Motoculture
Cultivez votre univers

Câble de starter

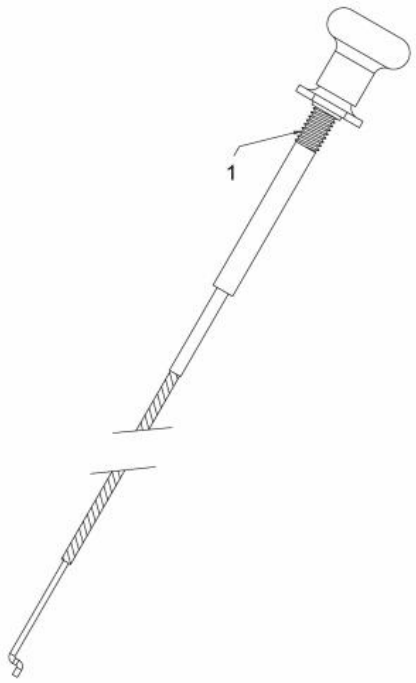

E3-04008A-01

Repère	Référence		Désignation
1	746-1089	CLIQUEZ ICI	CABLE STARTER

NHP Motoculture
Cultivez votre univers

Composants électriques

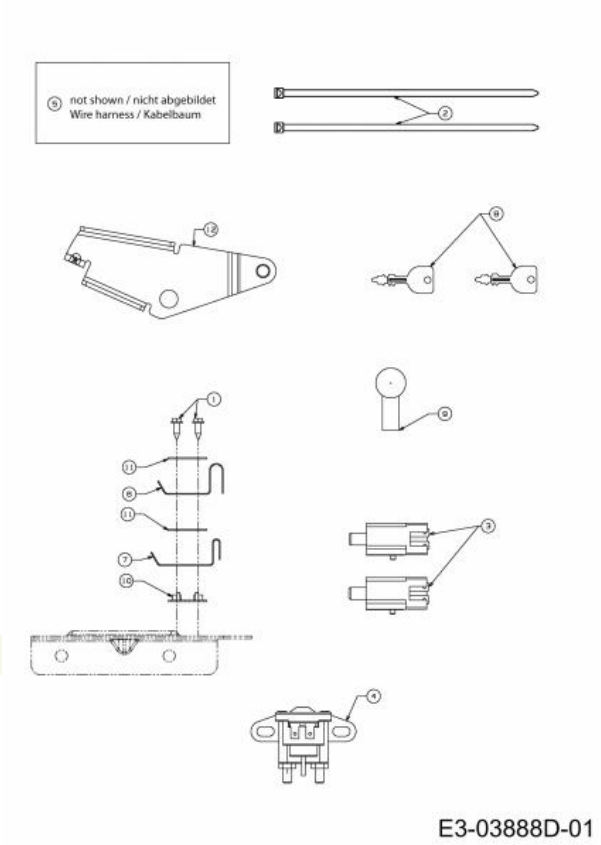

Repère	Référence		Désignation
1	710-0227		VIS
2	725-0157		COLLIER DE SERRAGE3/16X0.5X7.4
3	725-04363	CLIQUEZ ICI	SECURITE EMBRAYAGE
4	725-04439B	CLIQUEZ ICI	SOLENOIDE
6	725-1303		RESSORT DE SURETE SIEGE
7	725-1439		RESSORT SURETE DE SIEGE
8	725-1745A	CLIQUEZ ICI	CLE UNIVERSEL
9	725-3237		COUVERCLE POLE / ROUGE
10	726-0278		PLAQUE D'ISOLATION
11	726-0279		PLAQUE D'ISOLATION

NHP Motoculture
Cultivez votre univers

Transmission

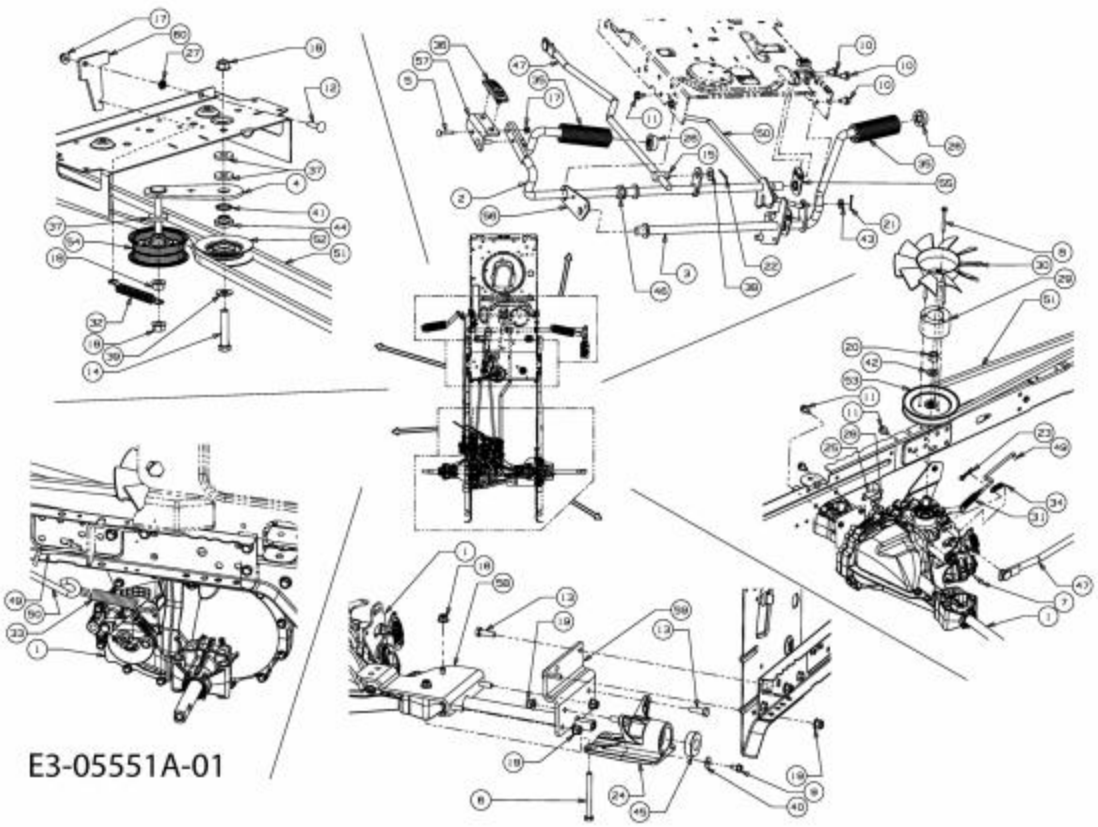

Repère	Référence		Désignation
1	618-04911		PONT HYDRO HG T2
4	683-0604A-Z		SUPPORT POULIE TENDEUR
5	710-0111		VIS 1/4-20X1,25"
6	710-0189		VIS HEX.:5/16-18x3.00:GR5:STD
7	710-0651		VIS
8	710-05067		VIS
9	710-0599	CLIQUEZ ICI	VIS A SIX PANS CREUX
10	710-0604A	CLIQUEZ ICI	VIS 5/16-18:0.625
11	710-0607	CLIQUEZ ICI	VIS HEX.TT5/16-18:.500HXINDWSh
12	710-0932A		VIS
13	710-1682		VIS
14	710-3144	CLIQUEZ ICI	VIS HEX.: 3/8-16:2.00:GR5:STD
15	711-04036	CLIQUEZ ICI	AXE
16	712-04063	CLIQUEZ ICI	ECROU HEX. AVEC FLANC
17	712-04064	CLIQUEZ ICI	ECROU HEXAGONAL
18	712-0431	CLIQUEZ ICI	ECROU STOP 3/8-16:GRF
19	712-0714		ECROU
20	712-3066		ECROU HEXAGONAL 1/2-20 GR5
21	714-0111	CLIQUEZ ICI	GOUPILLE FENDUE 3/32:1.0"
22	714-0115	CLIQUEZ ICI	GOUPILLE FENDUE 1/8 x 1.0
23	714-04040	CLIQUEZ ICI	GOUPILLE

NHP Motoculture
Cultivez votre univers

Repère	Référence		Désignation
24	619-06358	CLIQUEZ ICI	BLOC DE ROULEMENT (ALUMINIUM A 380)
25	725-05050		SUPPORT DE SECURITE
26	726-0214	CLIQUEZ ICI	BOUCHON
27	726-0233	CLIQUEZ ICI	RONDELLE
28	726-04089		PLAQUE ISOLANTE
29	731-07514		ENTRETOISE PLASTIQUE
30	731-1449A	CLIQUEZ ICI	HELICE DE REFROIDISSEMENT
31	732-0209	CLIQUEZ ICI	RESSORT DE TRACT.
32	732-0429A	CLIQUEZ ICI	RESSORT
33	732-0716D	CLIQUEZ ICI	RESSORT
34	732-3118		RESSORT
35	735-0239A	CLIQUEZ ICI	PAD:FOOT:4.0 LONG
36	735-04113		CAOUTCHOUC DE PEDALE
37	736-0258	CLIQUEZ ICI	RONDELLE PLATE .385x1.0x.135
38	736-0272		RONDELLE .510x1.00X.060
39	736-0300	CLIQUEZ ICI	RONDELLE
40	736-0685		RONDELLE
41	736-0773	CLIQUEZ ICI	RONDELLE
42	736-0921		RONDELLE GROWER
43	736-3008		RONDELLE
44	738-0372B	CLIQUEZ ICI	RONDELLE EPAULEE
45	741-0998	CLIQUEZ ICI	ROULEM. ¡ BIL. .75IDX40ODX12
46	741-3065B	CLIQUEZ ICI	BAGUE HEXAGONALE RAINUREE
47	736-3008		RONDELLE
49	747-05298		TRINGLE
50	747-05313		TRINGLE DE FREIN
51	754-04258	CLIQUEZ ICI	COURROIE DE TRANSMISSION
52	756-05234	CLIQUEZ ICI	POULIE
53	756-1052		POULIE PLATE BOITE DE V
54	756-3054A	CLIQUEZ ICI	POULIE TENDEUR

NHP Motoculture
Cultivez votre univers

Câble d'accélérateur

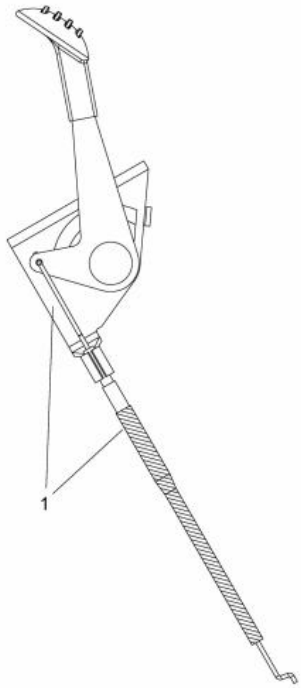

E3-03794A-01

Repère	Référence		Désignation
1	746-04406A	CLIQUEZ ICI	CABLE:THROTTLE:27.4LG X .62

NHP Motoculture
Cultivez votre univers

Contrôle de vitesse

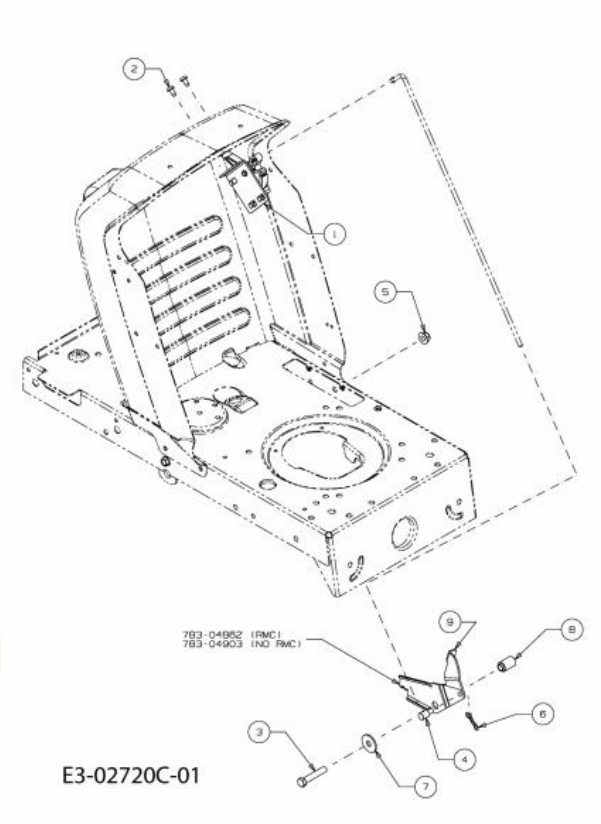

Repère	Référence		Désignation
2	710-04483	CLIQUEZ ICI	VIS:TT:1/4-20:.500:TRUSTRXI
3	710-3144	CLIQUEZ ICI	VIS HEX.: 3/8-16:2.00:GR5:STD
4	711-0736	CLIQUEZ ICI	AXE
5	712-04065	CLIQUEZ ICI	ECROU HEXAGONAL
6	714-04040	CLIQUEZ ICI	GOUPILLE
7	736-0133		RONDELLE .411X1.25X1.00
8	750-04465C		ENTRETOISE
9	683-04766637		LOQUET

NHP Motoculture
Cultivez votre univers

Ramasseur d'herbe

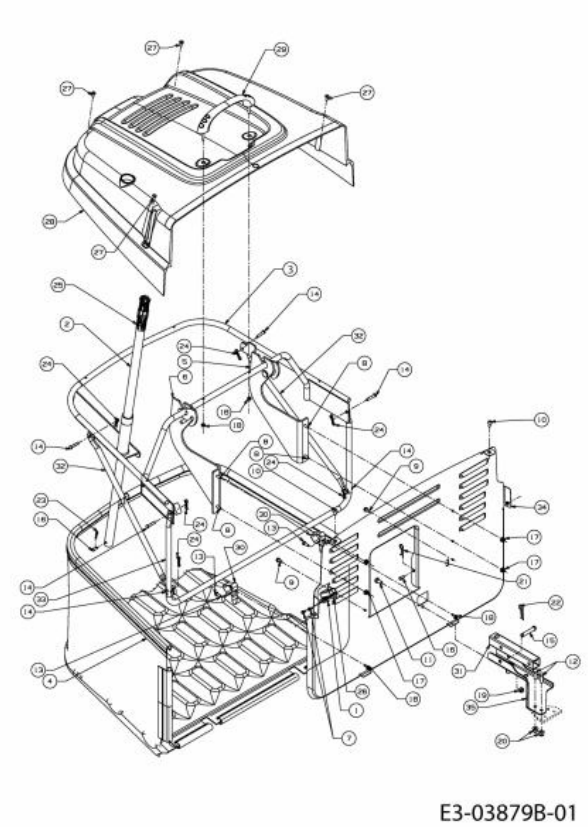

Repère	Référence		Désignation
1	17962	CLIQUEZ ICI	PLAQUE DE SUPP. P. COMMUTATEUR
3	649-04076B-S		ARMATURE DE BAC
4	664-04085A		TOILE BAC 200 L
7	710-0224		VIS PARK:#10-16:0.500:HXINDWSH
8	710-04666	CLIQUEZ ICI	VIS HEXAGONALE
9	710-0599	CLIQUEZ ICI	VIS A SIX PANS CREUX
10	710-1017	CLIQUEZ ICI	VIS
11	710-1376		VIS A SIX PANS CREUX
12	710-1682		VIS
13	710-1690		VIS
14	711-04138	CLIQUEZ ICI	GOUJON ¡ ÜPINGLER .25DIAX1.25L
15	711-0679A		GOUJON ¡ ÜPINGLER
16	711-0701	CLIQUEZ ICI	GOUJON
17	712-04064	CLIQUEZ ICI	ECROU HEXAGONAL
18	712-0691	CLIQUEZ ICI	ECROU HEXAGONAL
19	712-0692	CLIQUEZ ICI	ECROU HEXAGONAL 24.1426.18
20	712-0714		ECROU
21	714-0145	CLIQUEZ ICI	GOUPILLE
22	714-0147		GOUPILLE ¡ RESSORT:.125 X 1.75
23	714-04033		GOUPILLE FENDUE .072 x.92 LG
24	714-04040	CLIQUEZ ICI	GOUPILLE

NHPI Motoculture
Cultivez votre univers

Repère	Référence		Désignation
25	720-0204		POIGNEE:1.0 ID x 4.7 LG
26	725-04039	CLIQUEZ ICI	SECURITE
27	728-04044		RIVET
28	731-06106		COUVERCLE DE BAC
29	731-06163		POIGNEE
30	732-0838A	CLIQUEZ ICI	RESSORT CLIPS DE BAC
31	749-04013B-S		CARRE D ACCROCHAGE
32	749-04108637		BARRE LAT BAC 250 LITRE

NHP Motoculture
Cultivez votre univers

Volant

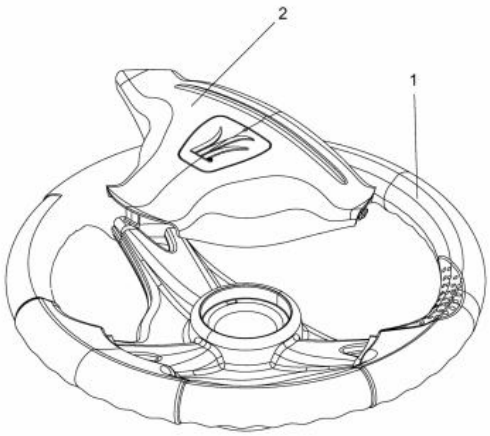

E3-02016A-01

Repère	Référence	Désignation
1	631-04008B	VOLANT CPL.:3 RAYONS:12"
2	731-04065A	COUVERCLE DE VOLANT

NHP Motoculture
Cultivez votre univers

Direction

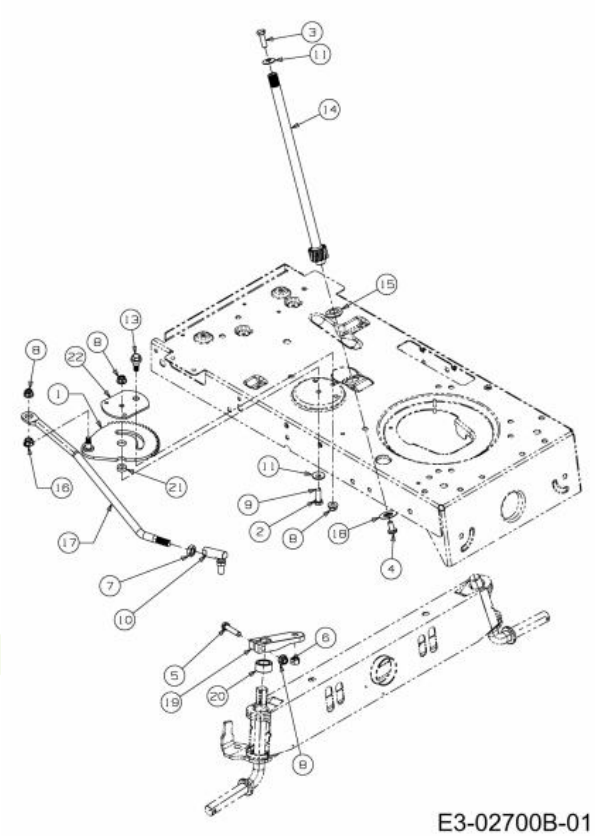

Repère	Référence		Désignation
1	617-04094A		SEGMENT DE DENT COMPLET : DIRECTION : LT5
2	710-0376		VIS HEX.:5/16-18:1.00:GR5:STD
3	710-0643	CLIQUEZ ICI	VIS HEX.: 5/16-18:1.00:GR5
4	710-1309	CLIQUEZ ICI	VIS
5	710-3180		VIS HEX. 5/16-18:1.75:GR5:STD
6	712-0214	CLIQUEZ ICI	ECROU
7	712-0240	CLIQUEZ ICI	ECROU HEX.: 7/16-20:GR2
8	712-04063	CLIQUEZ ICI	ECROU HEX. AVEC FLANC
10	723-0448A	CLIQUEZ ICI	ROTULE DE DIRECTION 7/16-20
11	736-0242	CLIQUEZ ICI	RONDELLE CONIQUE.340X.872X.060
13	738-04141	CLIQUEZ ICI	AXE
14	738-0919B	CLIQUEZ ICI	COLONNE DE DIRECTION
15	741-04124	CLIQUEZ ICI	PALIER DE BRIDE
16	741-0475	CLIQUEZ ICI	DOUILLE PLASTIQUE:.385 ID
17	747-05385A	CLIQUEZ ICI	TRINGLE DE DIRECTION
18	748-0389	CLIQUEZ ICI	BAGUE
19	748-04278637		BIELETTE DE DIRECTION
20	748-04068	CLIQUEZ ICI	DOUILLE .71IDX.125 ODX.56 LG
21	750-04418	CLIQUEZ ICI	DOUILLE .322ID.625ODX.21LG
22	783-08577A	CLIQUEZ ICI	PLAQUE DE SEGMENT

NHP Motoculture
Cultivez votre univers

Plateau de coupe E (36"/92cm)

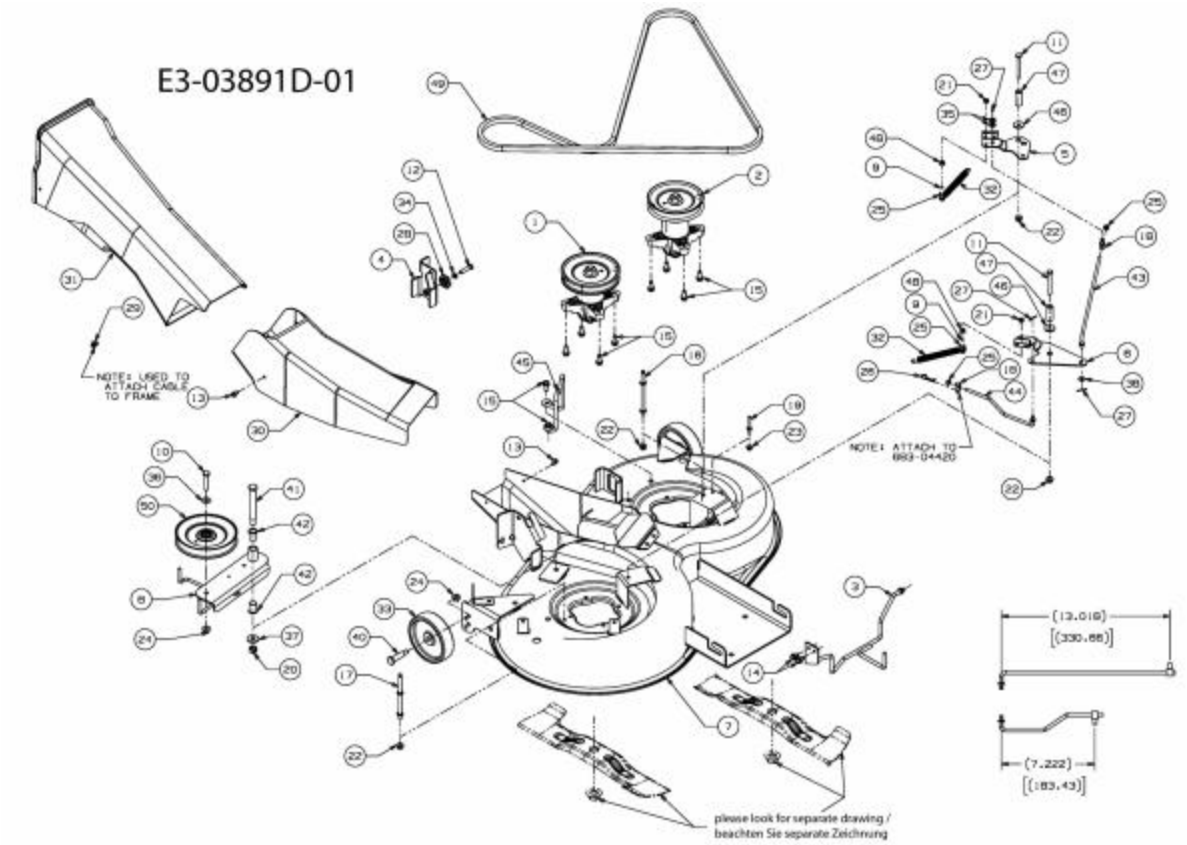

Repère	Référence		Désignation
3	647-04144A-Z	CLIQUEZ ICI	GUIDE COURROIE
7	683-04418D-S	CLIQUEZ ICI	CARTER DE COUPE NOIR 92CM LT5
9	710-0106		VIS HEX. 1/4-20:1.25:GR5:SPEC
10	710-0347	CLIQUEZ ICI	VIS HEX. 3/8-16:1.75:GR5:STD
11	710-0378	CLIQUEZ ICI	VIS HEX.:5/16-18:2.50:GR5:STD
12	710-0528	CLIQUEZ ICI	VIS HEX. 5/16-18:1.25:GR5:STD
13	710-0599	CLIQUEZ ICI	VIS A SIX PANS CREUX
14	710-0607	CLIQUEZ ICI	VIS HEX.TT5/16-18:.500HXINDWSh
15	710-1260A	CLIQUEZ ICI	VIS TT:5/16-18:.750
16	711-05319	CLIQUEZ ICI	GUIDE COURROIE
17	711-05320	CLIQUEZ ICI	GUIDE COURROIE
18	711-0736	CLIQUEZ ICI	AXE
19	711-0993		GUIDE COURROIE
20	712-0290	CLIQUEZ ICI	ECROU 7/16-14
21	712-0291		ECROU EX AF-43013
22	712-04063	CLIQUEZ ICI	ECROU HEX. AVEC FLANC
23	712-04064	CLIQUEZ ICI	ECROU HEXAGONAL
24	712-04065	CLIQUEZ ICI	ECROU HEXAGONAL
25	712-3006	CLIQUEZ ICI	ECROU HEXAGONAL
26	714-0145	CLIQUEZ ICI	GOUPILLE

NHP Motoculture
Cultivez votre univers

Repère	Référence		Désignation
27	714-0507	CLIQUEZ ICI	GOUPILLE FENDUE 3/32 X .750
28	717-04074	CLIQUEZ ICI	PIGNON HAUTEUR PLATEAU
30	731-06251	CLIQUEZ ICI	CANAL D'EJECTION INFERIEUR
31	731-06252	CLIQUEZ ICI	CANAL D'EJECTION SUPERIEUR
32	732-08325	CLIQUEZ ICI	RESSORT
33	734-06265	CLIQUEZ ICI	ROULETTE DE PLATEAU
34	736-0119	CLIQUEZ ICI	RONDELLE
35	736-0264		RONDELLE: .330 x.630 x.0635
36	736-0300	CLIQUEZ ICI	RONDELLE
37	736-04097A	CLIQUEZ ICI	RONDELLE:PLATE:11.65x28.75x3mm
38	736-3020		RONDELLE
40	738-0373	CLIQUEZ ICI	VIS A EPAULE .496x1.525:3/8-16
41	738-0476	CLIQUEZ ICI	VIS A EPAULE .625x3.50:7/16-14
42	ZUR ZEIT NICHT LIEFERBAR		ROULEMENT À BRIDE.630IDx.693ODx.875
43	747-04781A	CLIQUEZ ICI	TIGE DE FREIN
44	ZUR ZEIT NICHT LIEFERBAR		TIGE DE FREIN :PONT
45	747-04840A	CLIQUEZ ICI	GUIDE COURROIE
46	748-0234	CLIQUEZ ICI	RONDELLE EPAULEE
47	750-04993		ENTRETOISE
48	750-05381		ENTRETOISE
49	754-04175	CLIQUEZ ICI	COURROIE DE COUPE 92 CM
50	756-04050	CLIQUEZ ICI	POULIE DE COURR. TR. Ò 6.0"DIA

NHP Motocultures
Cultivez votre univers

Levage du plateau de coupe

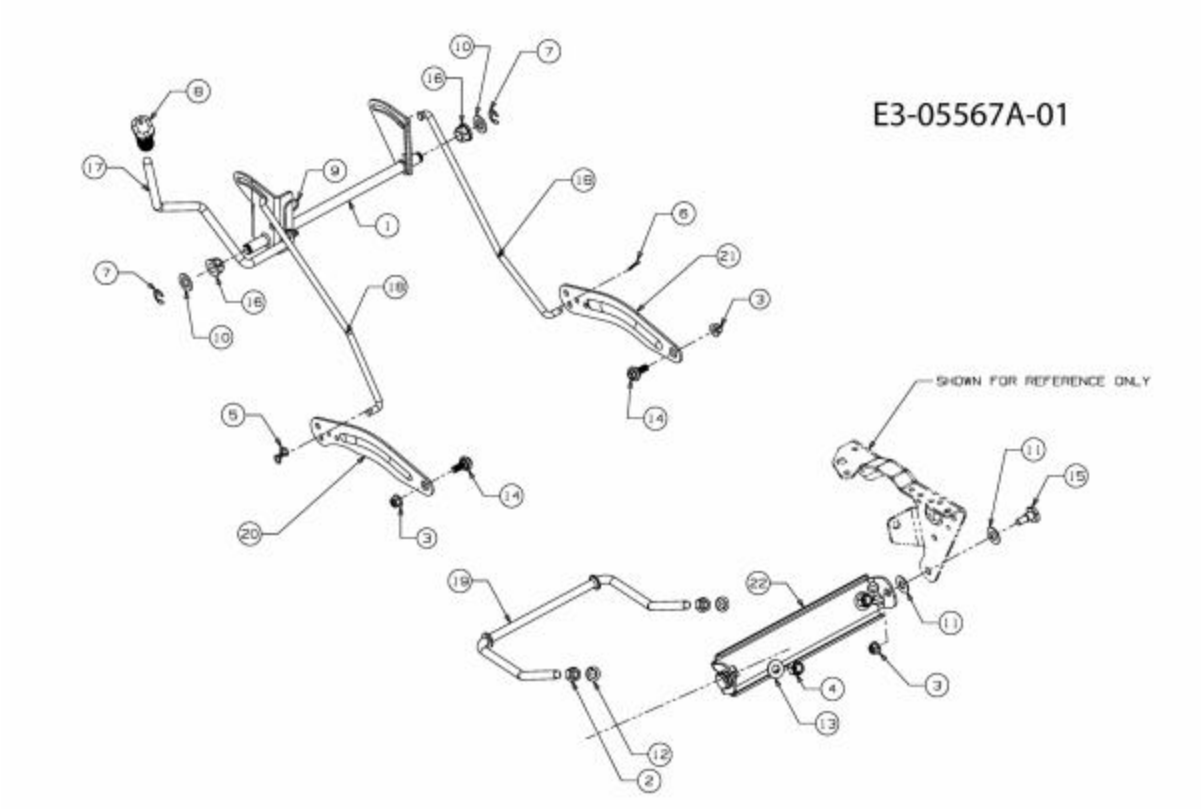

Repère	Référence		Désignation
2	712-0206	CLIQUEZ ICI	ECROU HEX. 1/2-13:GR.5
3	712-04065	CLIQUEZ ICI	ECROU HEXAGONAL
4	712-3083		ECROU HEX. 1/2-13:GRB:NYLON
5	714-05005	CLIQUEZ ICI	GOUPILLE
6	714-0470	CLIQUEZ ICI	EPINGLE EX AF-43010
7	716-0106A	CLIQUEZ ICI	CIRCLIPS
8	720-0311		POIGNÜE LEVIER COUPE : 1/2
9	732-04225	CLIQUEZ ICI	RESSORT
10	736-0366		RONDELLE 5/8 ID X 1.0 OD
11	736-0414	CLIQUEZ ICI	RONDELLE TÜFLON
12	736-0921		RONDELLE GROWER
13	736-3084	CLIQUEZ ICI	RONDELLE
14	738-04130A		VIS EPAULEE
15	738-0507B	CLIQUEZ ICI	VIS
16	741-0225	CLIQUEZ ICI	BAGUE HEXAGONALE TEFLON 6 PANS
17	DIESES PRODUKT WIRD MIR LEIDER NICHT MEHR ANGEBOTEN		LEVIER DE DEBLOCAGE:DECK:LT5:A/C/F/G
18	747-05257		TRINGLE DE RELEVAGE
19	747-1324		TRINGLE
22	783-0720C637		SUPPORT DE RELEVAGE

NHP Motoculture
Cultivez votre univers

Commande d'embrayage du plateau de coupe

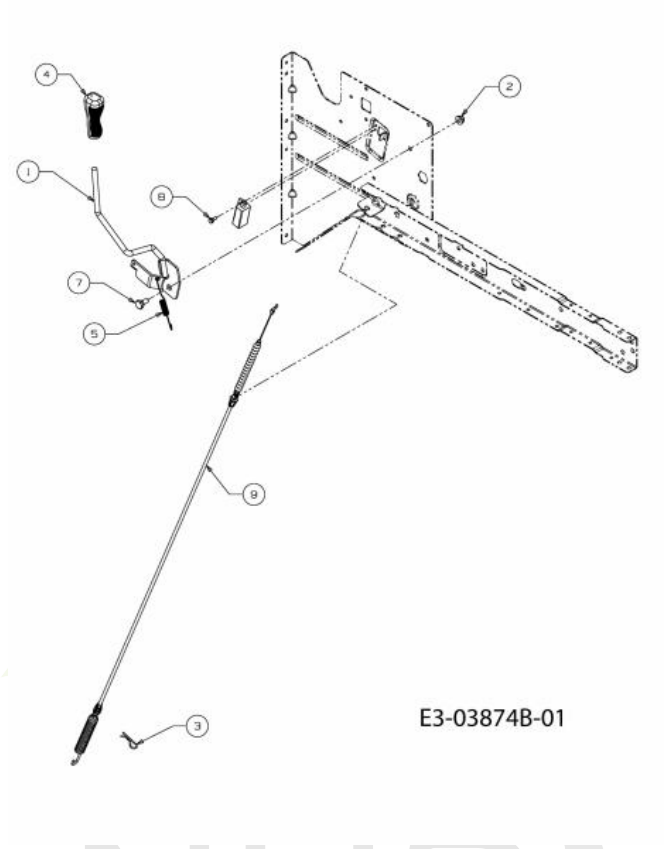

Repère	Référence		Désignation
2	712-04063	CLIQUEZ ICI	ECROU HEX. AVEC FLANC
3	714-0145	CLIQUEZ ICI	GOUPILLE
4	720-04049A	CLIQUEZ ICI	POIGNEE PLASTIQUE
5	732-04276A	CLIQUEZ ICI	RESSORT
7	738-0140		VIS A EP.:.435 x.178-5/16 x.56
8	738-04237A		AXE EPAULE
9	746-05436	CLIQUEZ ICI	CABLE D EMBRAYAGE

NHP Motoculture
Cultivez votre univers

Couteau

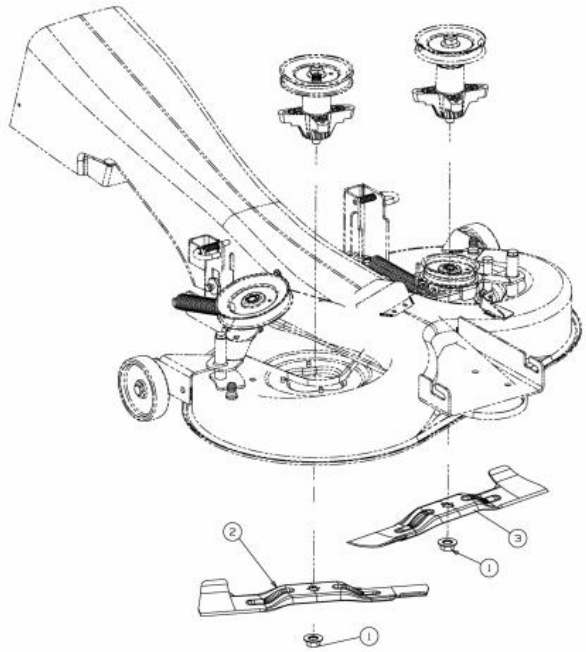

E3-03433A-01

Repère	Référence		Désignation
1	712-05134	CLIQUEZ ICI	ECROU
2	742-04020A	CLIQUEZ ICI	LAME ¡ DROITE 18.40 LG
3	742-04021A	CLIQUEZ ICI	LAME ¡ GAUCHE 18.40 LG

NHP Motoculture
Cultivez votre univers

Axe de couteau 618-0324C

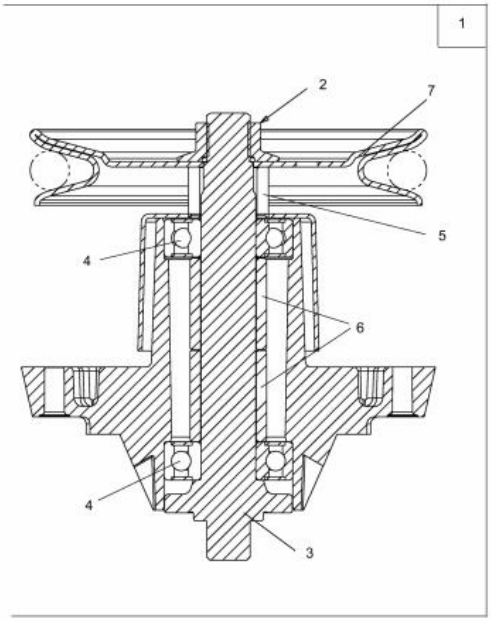

E3-01665B-01

Repère	Référence		Désignation
2	712-05134	CLIQUEZ ICI	ECROU
3	738-1010A	CLIQUEZ ICI	AXE DE PALIER 5.75 LG
4	741-0919B	CLIQUEZ ICI	ROULEMENT DE PALIER DE LAME
5	748-0433	CLIQUEZ ICI	DOUILLE .820 x 1.150 x .730 LG
6	750-1000	CLIQUEZ ICI	ENTRETOISE:.80x1.10x1.330
7	756-1188	CLIQUEZ ICI	POULIE DE COURROIE TRAPEZ.

NHP Motoculture
Cultivez votre univers

Axe de couteau 918-0409B

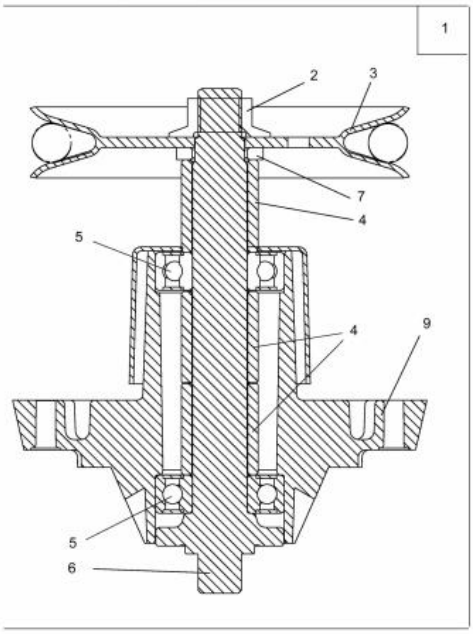

E3-01365B-01

Repère	Référence		Désignation
1	918-0409C	CLIQUEZ ICI	PALIER DE LAME CPL.G :
2	712-05134	CLIQUEZ ICI	ECROU
3	756-04216	CLIQUEZ ICI	POULIE DE PALIER DE LAME G
4	750-1000	CLIQUEZ ICI	ENTRETOISE:.80x1.10x1.330
5	741-0919B	CLIQUEZ ICI	ROULEMENT DE PALIER DE LAME
6	738-1128	CLIQUEZ ICI	AXE DE PALIER DE LAMES:6.58"
7	748-0160A	CLIQUEZ ICI	RONDELLE

NHP Motoculture
Cultivez votre univers

Capot de style Y

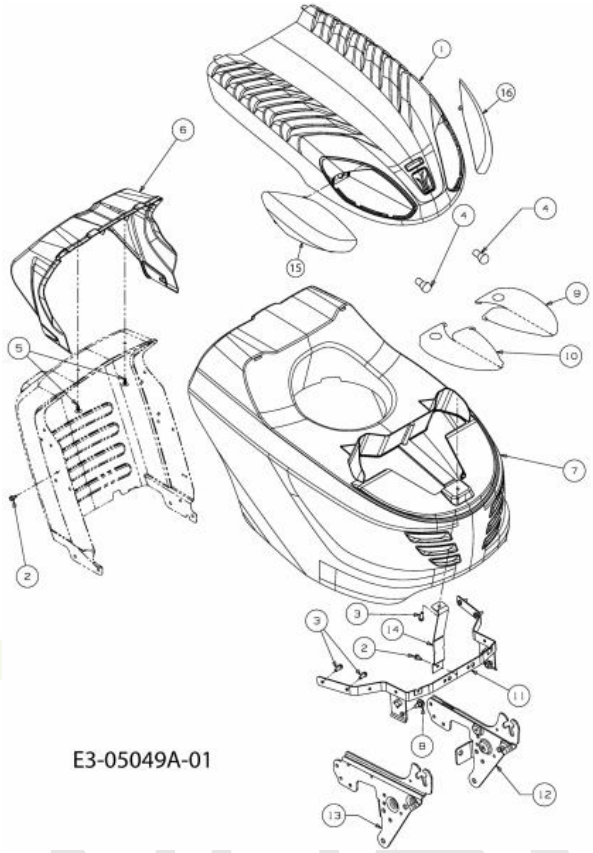

Repère	Référence		Désignation
2	710-0599	CLIQUEZ ICI	VIS A SIX PANS CREUX
3	710-0895		VIS A SIX PANS CREUX
4	725-0963		AMPOULE ELECTRIQUE
5	726-3046	CLIQUEZ ICI	CLIP DE FIXATION:.250 DIA
6	731-06470A		CONTOUR DE TABLEAU DE BORD
8	738-04091A	CLIQUEZ ICI	VIS EPAULEE
15	731-06539		OPTIQUE DROITE STYLE Y
16	731-06540		OPTIQUE GAUCHE STYLE Y

NHP Motoculture
Cultivez votre univers

Poulie de courroie moteur

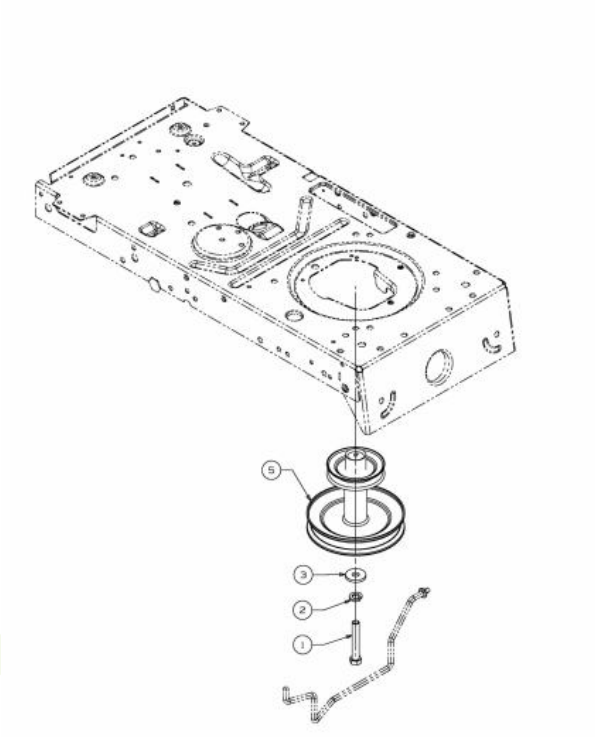

E3-05557A-01

Repère	Référence		Désignation
1	710-04607		VIS POULIE MOTEUR
2	736-0171	CLIQUEZ ICI	RONDELLE GROWER
3	736-0322	CLIQUEZ ICI	RONDELLE .450 X 1.250 X .164
5	756-04427		POULIE MOTEUR

NHP Motoculture
Cultivez votre univers

Accessoires moteur

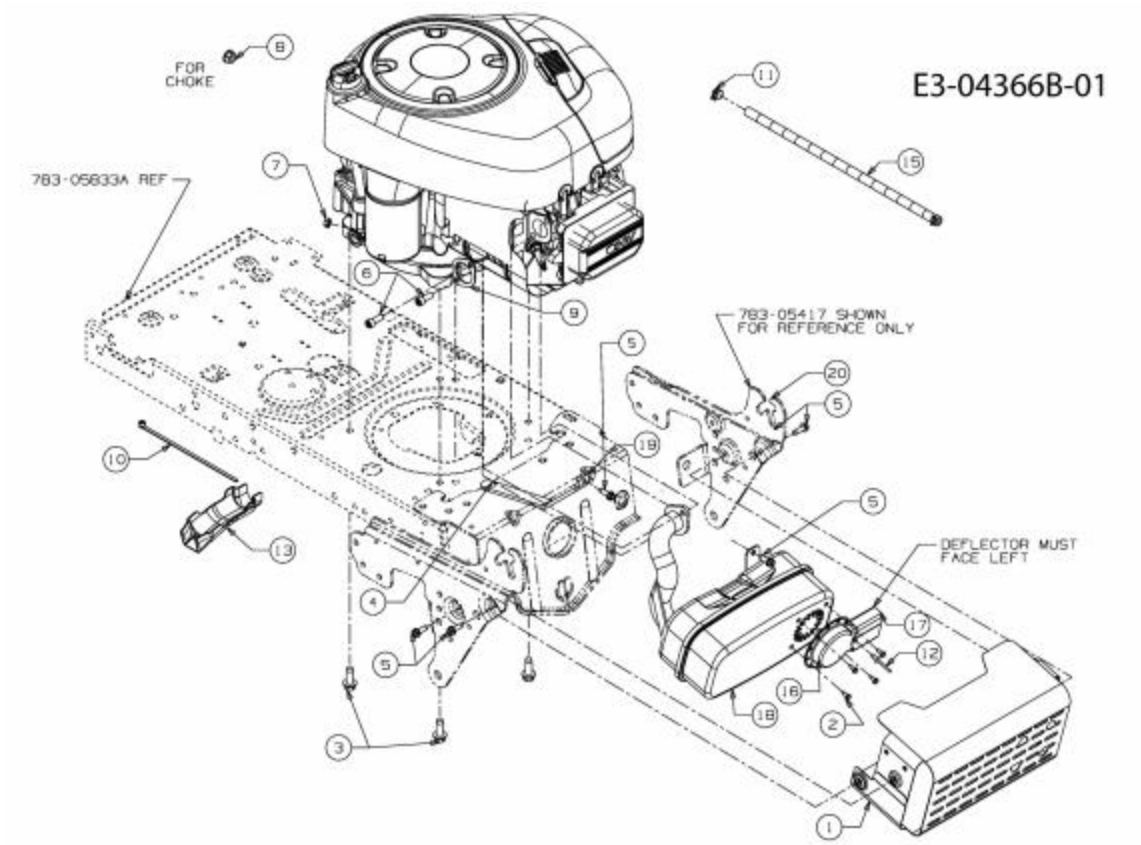

Repère	Référence		Désignation
2	710-0227		VIS
3	710-04683C	CLIQUEZ ICI	VIS
4	710-0604A	CLIQUEZ ICI	VIS 5/16-18:0.625
5	710-0642	CLIQUEZ ICI	VIS1/4-20:0.750
6	710-1314A	CLIQUEZ ICI	VIS HEX. INT. 5/16-18:.75:GR8
7	712-0271	CLIQUEZ ICI	ECROU 1/4-20"+ DISQUE DENTE
8	712-3005		ECROU AVEC FLANC:3/8-16:GR5
9	BS-692236	CLIQUEZ ICI	JOINT D'ECHAPPEMENT
10	725-0157		COLLIER DE SERRAGE3/16X0.5X7.4
11	726-0205	CLIQUEZ ICI	COLLIER DE SERRAGE DE BOYAU
12	728-04000		RIVET POP
13	731-05628		GOUTIERE VIDANGE D HUILE
16	751-0564B		DEFLECTEUR ECHAPPEMENT
17	751-11053B		DFL:MFLR:LONG EXHAUST
18	651-05956A		ECHAPPEMENT
19	783-06510637		SUPPORT MOTEUR

NHP Motoculture
Cultivez votre univers

Enjoliveurs de roue

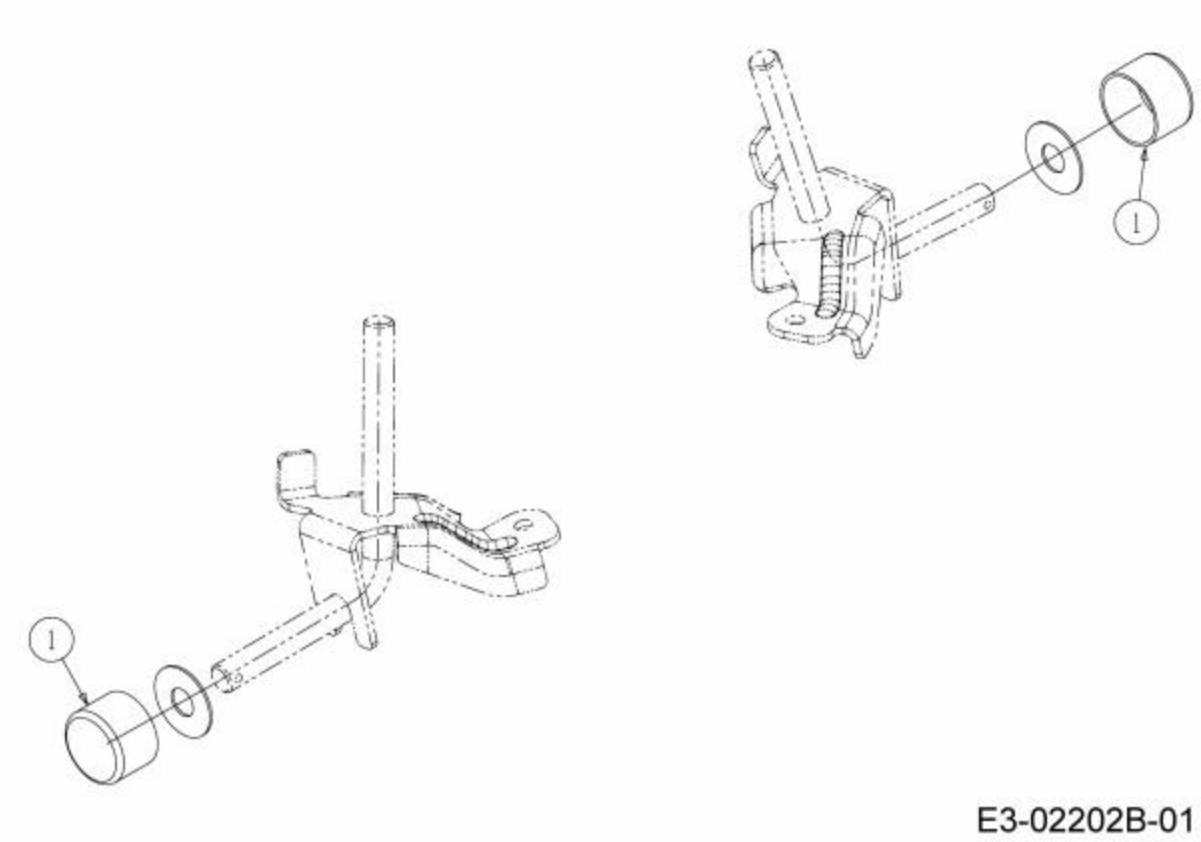

Repère	Référence	Désignation
1	731-05674	BOUCHON

NHP Motoculture
Cultivez votre univers

Roues arrière 18x9,5

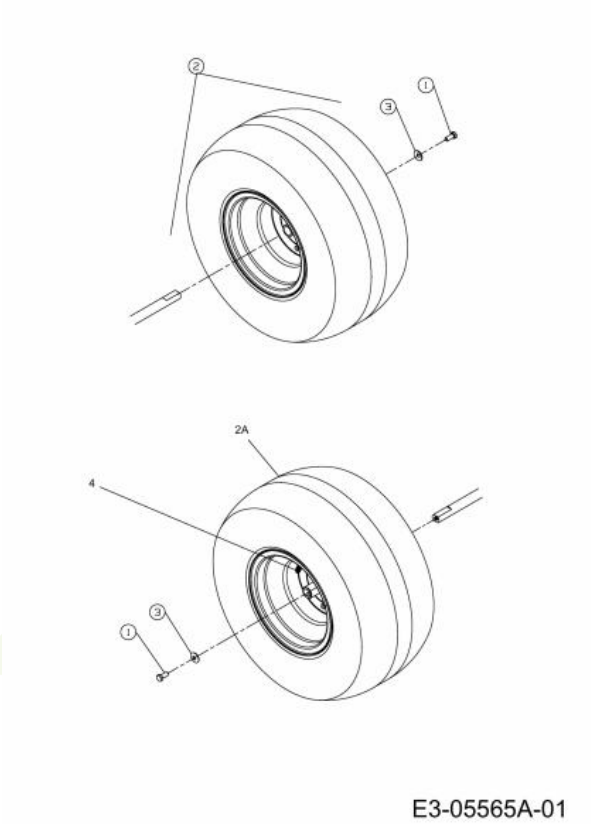

Repère	Référence		Désignation
1	710-0627	CLIQUEZ ICI	VIS HEX. 5/16-24:.750 GR5:LOCK
2A	734-1729		PNEU 18 X 9,50 - 8
3	736-0242	CLIQUEZ ICI	RONDELLE CONIQUE.340X.872X.060
4	734-0255	CLIQUEZ ICI	VALVE:PNEU

NHP Motoculture
Cultivez votre univers

Roues avant 15x6

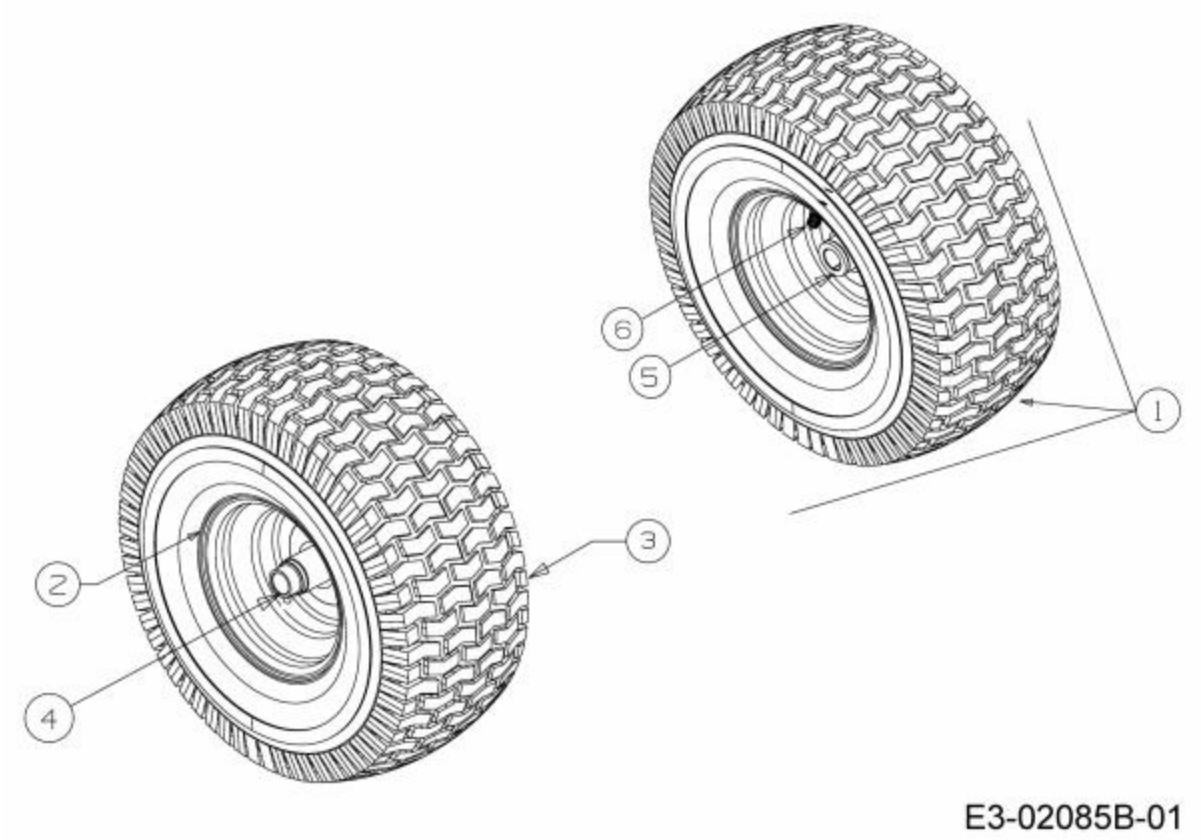

Repère	Référence		Désignation
3	734-1731	CLIQUEZ ICI	PNEU 15X600X6 DICO MULTI-TRAC
4	741-0990B	CLIQUEZ ICI	BAGUE DE ROUE AVEC GRAISSEUR
5	741-0516B	CLIQUEZ ICI	BAGUE DE ROUE .760x1.00x1.20
6	734-0255	CLIQUEZ ICI	VALVE:PNEU

NHP Motoculture
Cultivez votre univers

Châssis

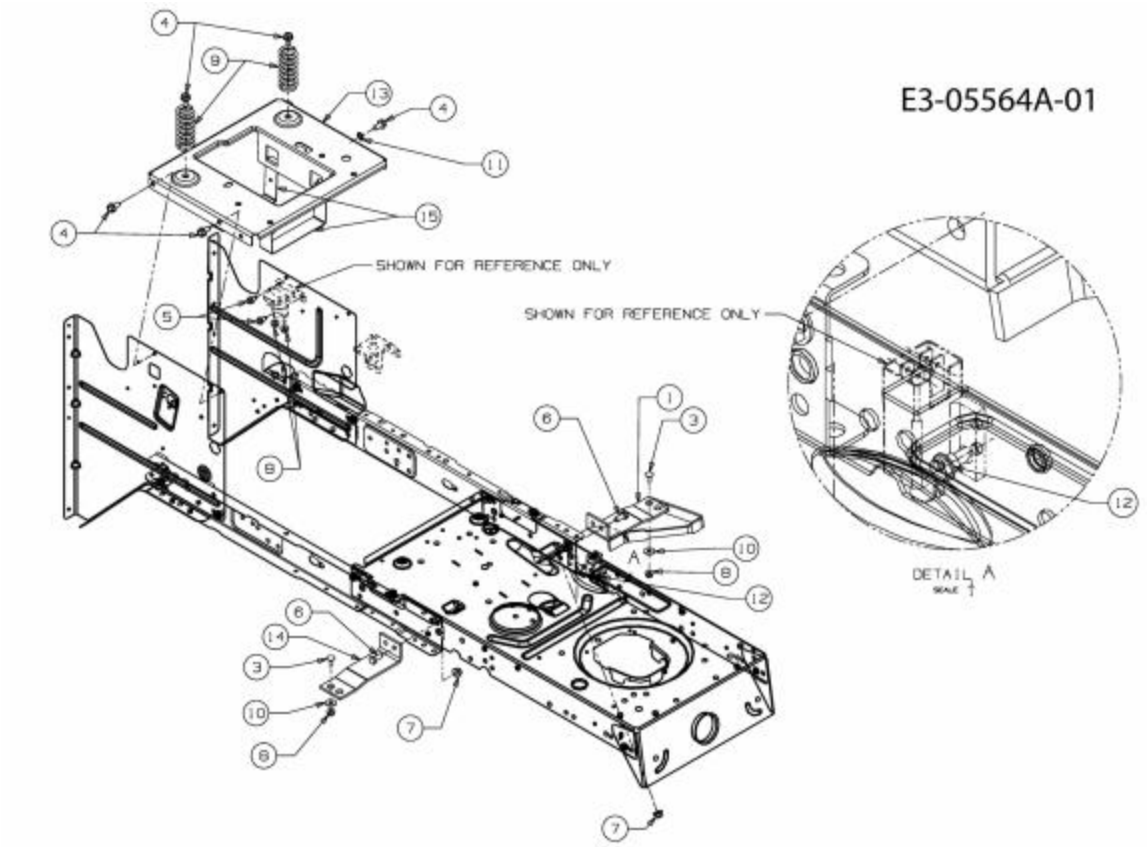

Repère	Référence		Désignation
3	710-0134	CLIQUEZ ICI	VIS ¡ T¤TE PLATE
4	710-04484	CLIQUEZ ICI	VIS HEX. TT:5/16-18:.750:HXIND
5	710-0599	CLIQUEZ ICI	VIS A SIX PANS CREUX
6	710-3008		VIS 5/16-18:.75:GR5:STD
7	712-04063	CLIQUEZ ICI	ECROU HEX. AVEC FLANC
8	712-04064	CLIQUEZ ICI	ECROU HEXAGONAL
9	732-04035	CLIQUEZ ICI	RESSORT DE SIEGE
10	736-0173		RONDELLE 281DX 74ODX.063
11	736-0607		RONDELLE
12	738-04237A		AXE EPAULE
15	783-04869A-S	CLIQUEZ ICI	SUPPORT BATTERIE

NHP Motoculture
Cultivez votre univers

Siège

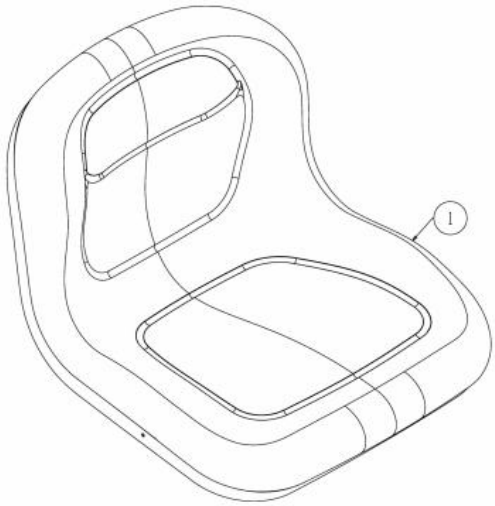

E3-05061A-01

Repère	Référence	Désignation
1	757-04109	SIEGE NOIR HAUT

NHP Motoculture
Cultivez votre univers

Support de siège du 16 juin 2008

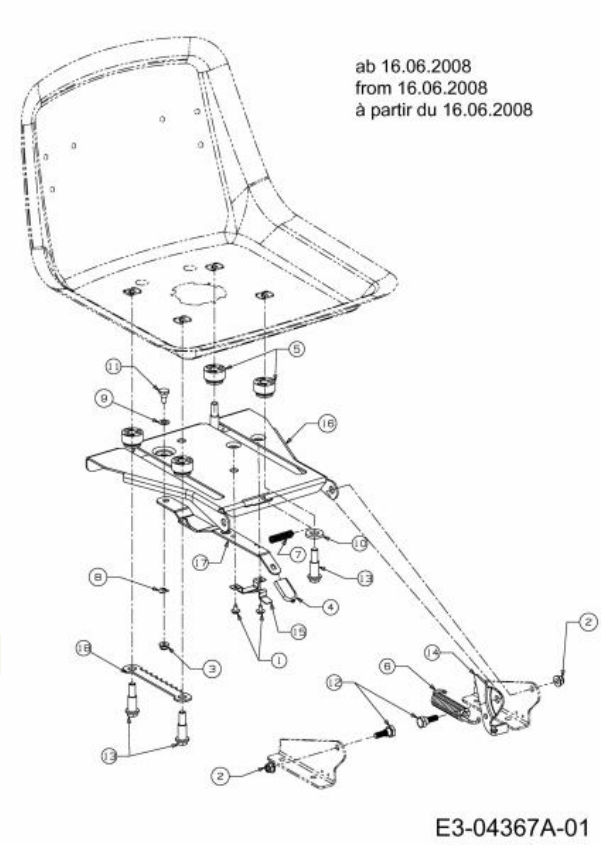

Repère	Référence		Désignation
1	710-1268		VIS HEX.:B#10-16:0.375
2	712-04063	CLIQUEZ ICI	ECROU HEX. AVEC FLANC
3	712-04064	CLIQUEZ ICI	ECROU HEXAGONAL
4	720-0309A		POIGNÜE PLASTIQUE
5	731-04074		ENTRETOISE PLASTIQUE DE SIEGE
6	732-04309		RESSORT
7	732-0499	CLIQUEZ ICI	RESSORT
8	736-0175		RONDELLE GROWER:.265x.562x.025
9	736-0204		RONDELLE .344 X 62 X.03
10	736-3019		RONDELLE .531x1.062x.134:HT
11	738-0137A		VIS A EPAULE .340 X .285:1/4-2
12	738-0296		AXE EPAULE
13	738-0966A		VIS EPAULEE
14	783-0209D		SUPP. SI£GE
15	783-0611		ARRET AJUSTAGE DE SIEGE
16	783-0738D637		SUPPORT DE SI£GE 450/500 RIDER
18	783-0753		CREMAILLERE REGLAGE SIEGE

NHP Motoculture
Cultivez votre univers

Support de siège

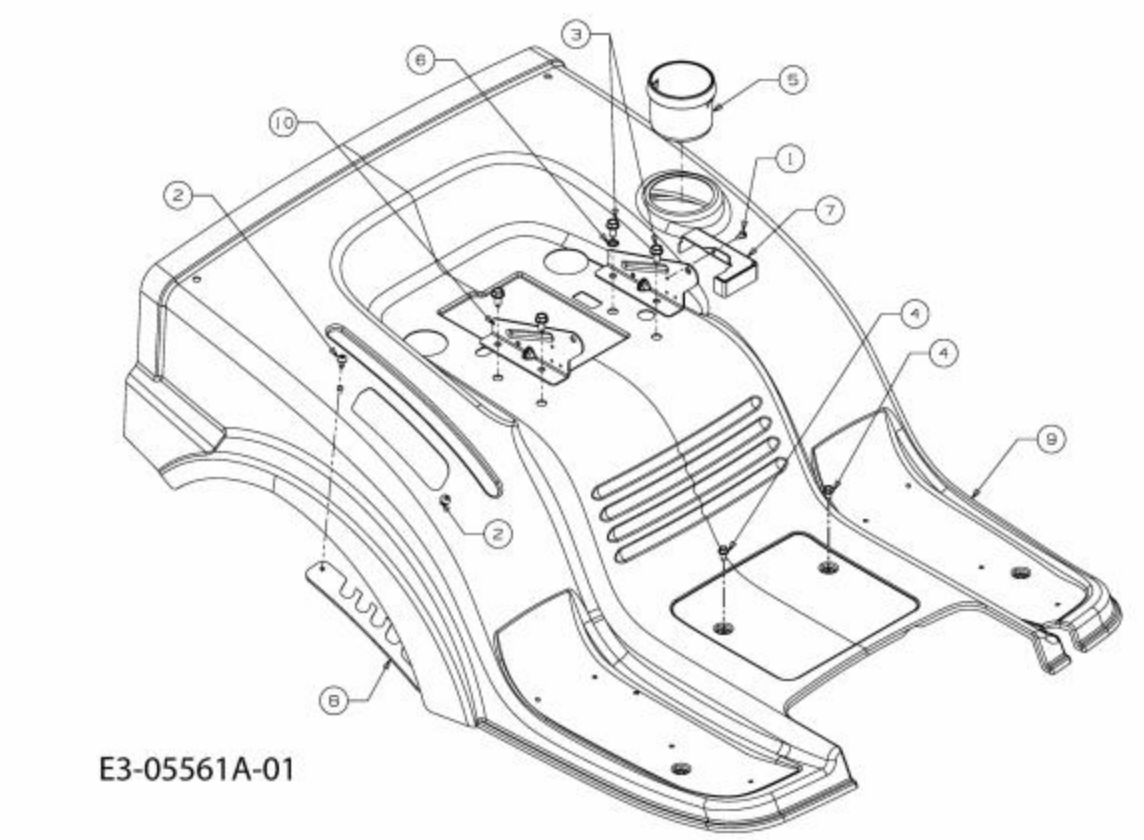

Repère	Référence		Désignation
1	710-0224		VIS PARK:#10-16:0.500:HXINDWSH
2	710-04483	CLIQUEZ ICI	VIS:TT:1/4-20:.500:TRUSTRXI
3	710-04484	CLIQUEZ ICI	VIS HEX. TT:5/16-18:.750:HXIND
4	710-0599	CLIQUEZ ICI	VIS A SIX PANS CREUX
5	731-04591A	CLIQUEZ ICI	PORTE GOBELET
6	736-0607		RONDELLE
7	783-04877A-S		PROTECTION DE SECURITES DE
10	783-1489D637		SUPPORT DE SIEGE NOIR

NIBY Motoculture
Cultivez votre univers

Revêtement de marchepied

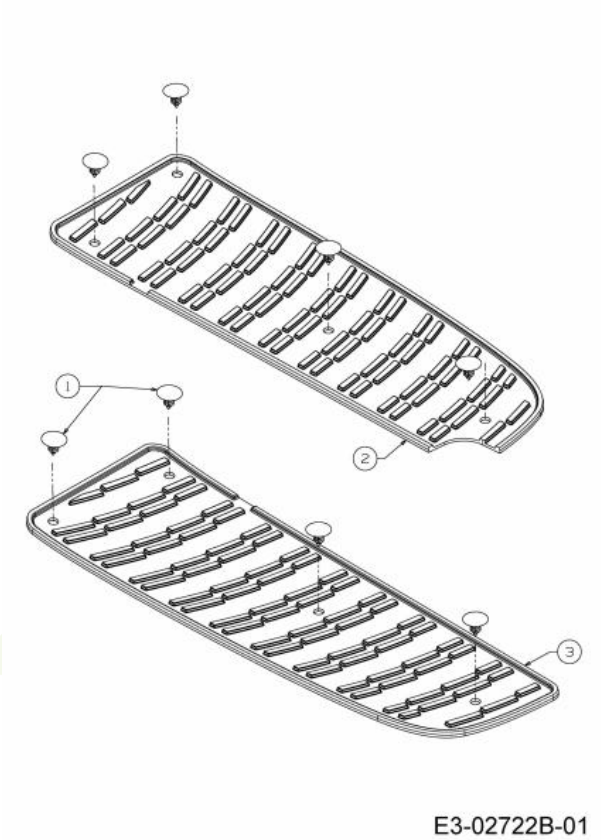

Repère	Référence		Désignation
1	726-3046	CLIQUEZ ICI	CLIP DE FIXATION:.250 DIA
2	735-04047		MARCHE PIED GAUCHE
3	735-04048		MARCHE PIED DROITE

NHP Motoculture
Cultivez votre univers

Essieu avant

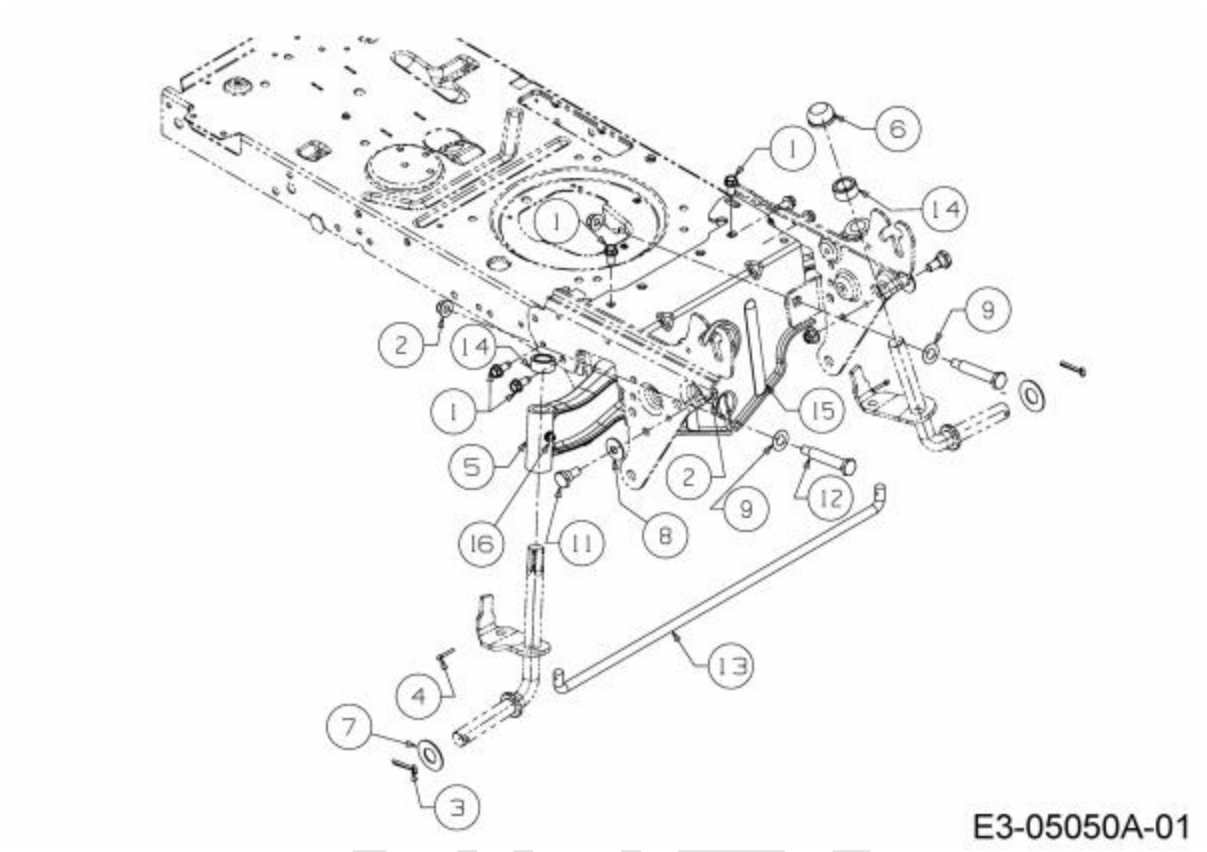

Repère	Référence		Désignation
1	710-1260A	CLIQUEZ ICI	VIS TT:5/16-18:.750
2	712-04065	CLIQUEZ ICI	ECROU HEXAGONAL
3	714-04039	CLIQUEZ ICI	EPINGLE
4	714-0474	CLIQUEZ ICI	GOUPILLE
5	719-04177E		ESSIEU FONTE
6	726-0341	CLIQUEZ ICI	CAPUCHON CLIPS
7	736-0316	CLIQUEZ ICI	RONDELLE 1.78XA1.59"
8	736-0331	CLIQUEZ ICI	RONDELLE CONIQUE
9	736-0369	CLIQUEZ ICI	RONDELLE
11	738-0143	CLIQUEZ ICI	VIS EPAULEE
12	738-04128		VIS A EPAULE .500x2.38:3/8-16
13	747-04299A	CLIQUEZ ICI	TRINGLE DE DIRECTION
14	748-04068	CLIQUEZ ICI	DOUILLE .71IDX.125 ODX.56 LG
16	737-3000	CLIQUEZ ICI	GRAISSEUR

NHP Motoculture
Cultivez votre univers

Buse de lave-glace

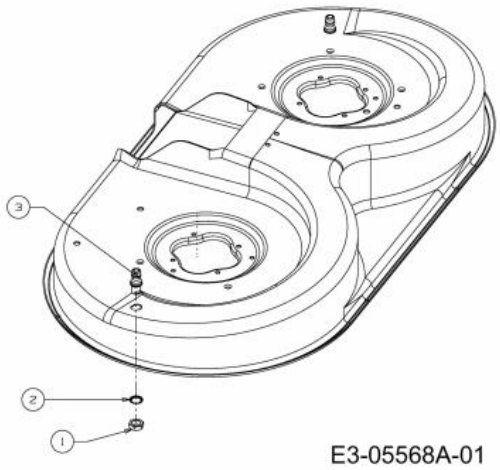

Repère	Référence		Désignation
1	712-0641	CLIQUEZ ICI	ECROU HEX. M16-1.5 DIN 936
2	736-0760	CLIQUEZ ICI	RONDELLE 17X23.8X1.95
3	737-04003D	CLIQUEZ ICI	BUSE NETTOYAGE PLATEAU

NHP Motoculture
Cultivez votre univers

Serrure de contact

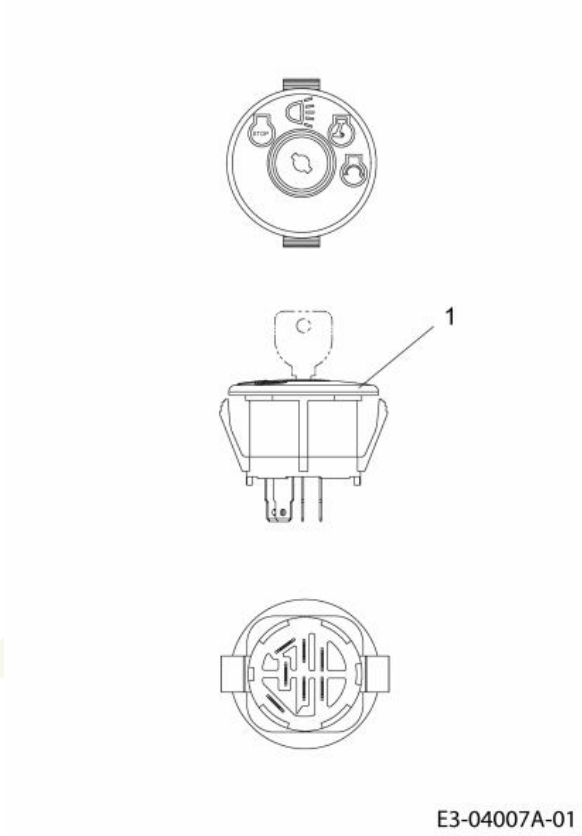

Repère	Référence		Désignation
1	725-1741	CLIQUEZ ICI	CONTACTEUR A CLE

NHP Motoculture
Cultivez votre univers