# ÉCLATÉ PIÈCES - YARD-MAN

**Type de matériel :** TRACTEUR DE PELOUSE

**Modèle :** HE 5150 K

**N° de production :** 13CI514E643

**Année :** 2006

## Tableau de bord

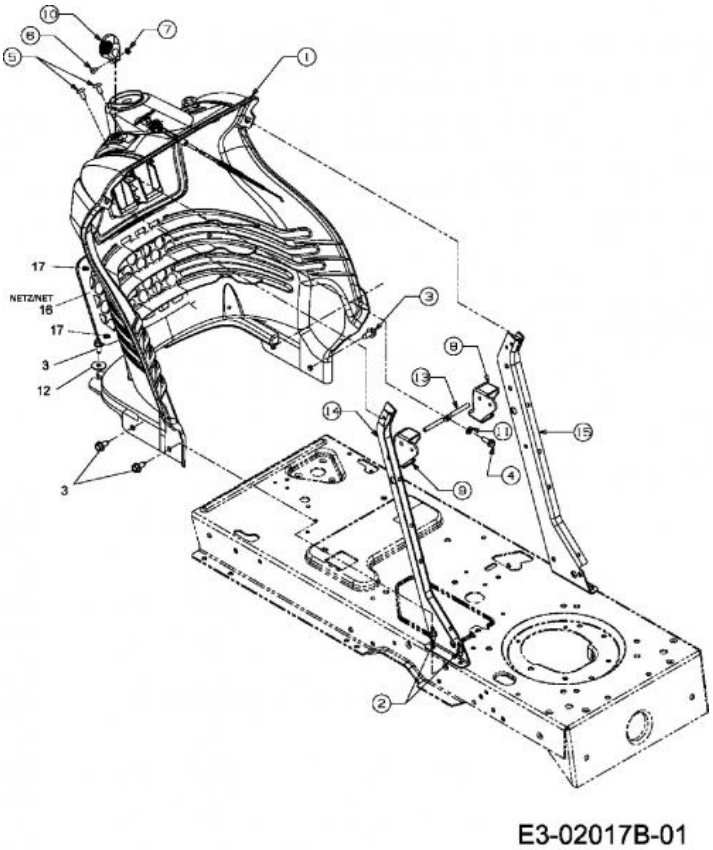


| Repère | Référence | | Désignation |
|---|---|---|---|
| 1 | 731-05466 | | TABLEAU DE BORD |
| 2 | 710-0599 | CLIQUEZ ICI | VIS A SIX PANS CREUX |
| 3 | 710-0726 | CLIQUEZ ICI | VIS 5/16-12:0.750:HXINDWS |
| 4 | 710-0895 | | VIS A SIX PANS CREUX |
| 5 | 710-1017 | CLIQUEZ ICI | VIS |
| 6 | 710-3217 | | VIS |
| 7 | 712-0142 | CLIQUEZ ICI | ECROU HEX.:#8-32:GRA |
| 10 | 731-1857 | | POIGNÜE |
| 11 | 736-0142 | | RONDELLE PLATE 1/4X.500X . 063 |
| 12 | 736-0701 | | RONDELLE |
| 13 | 747-1155 | | BARRE |
| 17 | 726-3046 | CLIQUEZ ICI | CLIP DE FIXATION:.250 DIA |

Cultivez votre univers

# Batterie

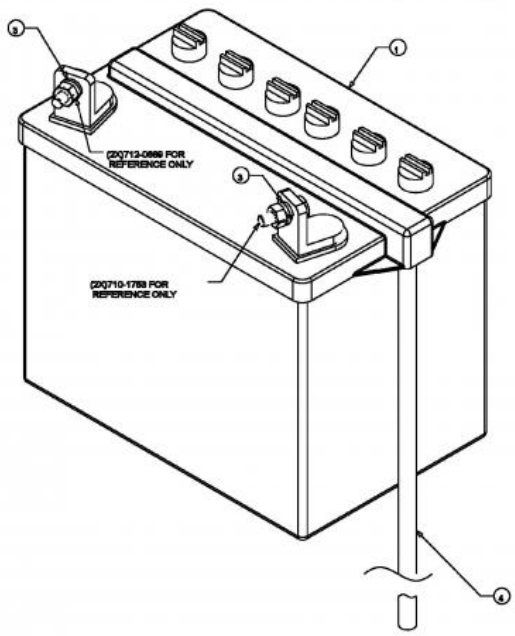


| Repère | Référence | | Désignation |
|---|---|---|---|
| 1 | 5032-U3-0002 | CLIQUEZ ICI | BATTERIE 280CCA 16AH |
| 3 | 736-0648 | | RONDELLE GROWER |
| 4 | 750-04016A | | TUYAU D'AÉRATION: BATTERIE |

NHP Motoculture
Cultivez votre univers

## Câble de starter et d'accélérateur

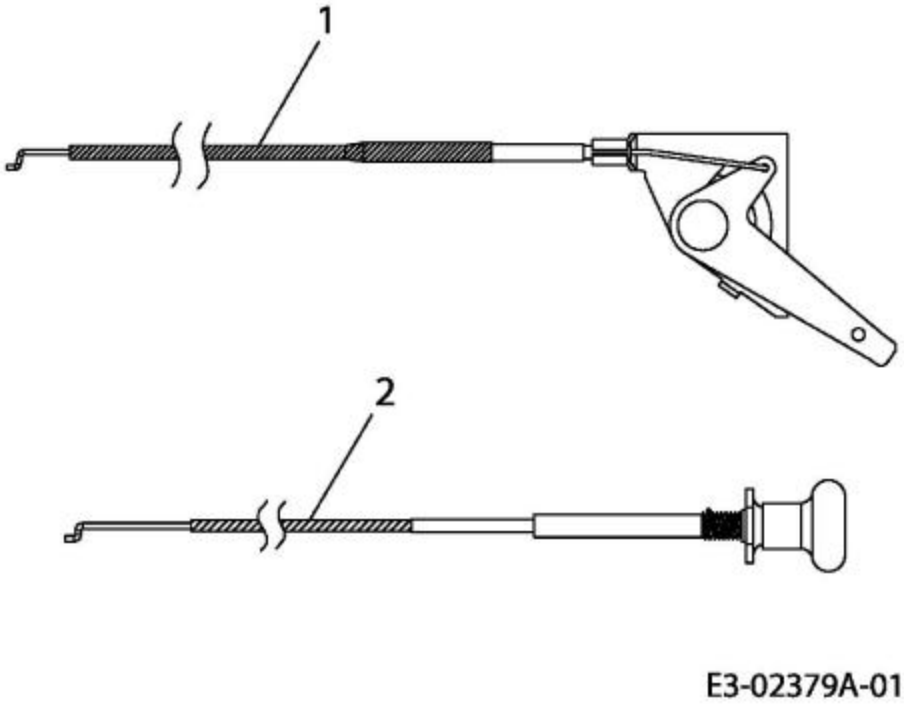


| Repère | Référence | | Désignation |
|---|---|---|---|
| 1 | 746-1100 | | CABLE GAZ |
| 2 | 746-1085A | CLIQUEZ ICI | CABLE STARTER |

NHP Motoculture
Cultivez votre univers

## Composants électriques

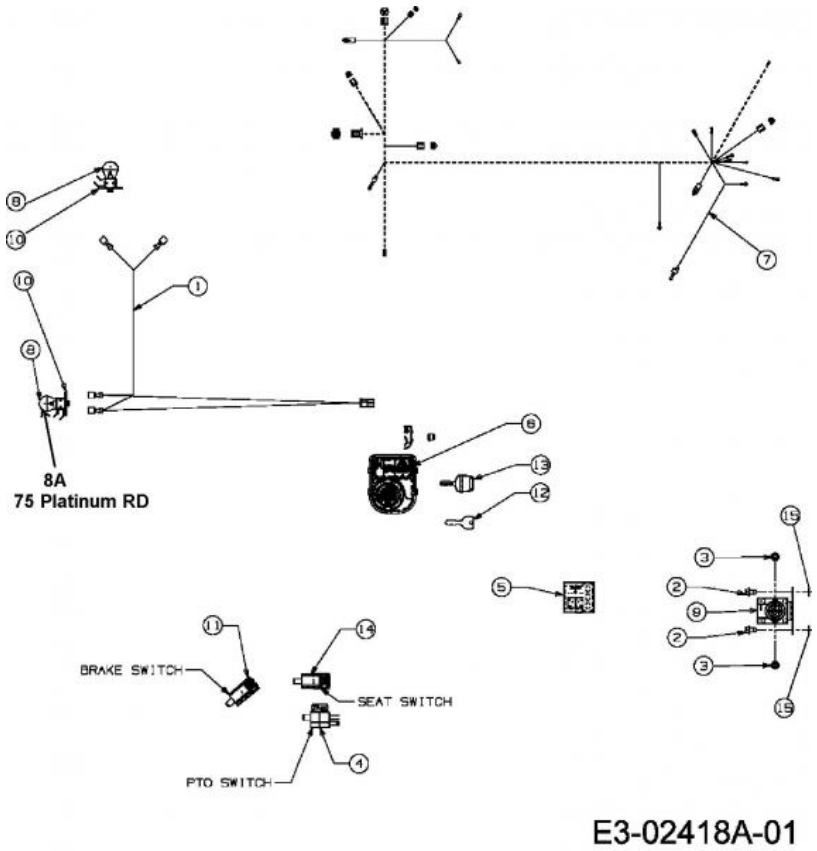


| Repère | Référence | | Désignation |
|---|---|---|---|
| 1 | 629-04133A | | FAISCEAU DE PHARE |
| 2 | 710-0599 | CLIQUEZ ICI | VIS A SIX PANS CREUX |
| 3 | 712-0271 | CLIQUEZ ICI | ECROU 1/4-20"+ DISQUE DENTE |
| 4 | 725-04038 | | SECURITE D EMBRAYAGE |
| 5 | 725-04156 | CLIQUEZ ICI | INDIC. AMP£REM£TRE S. LUMI£RE |
| 6 | 725-06119C | CLIQUEZ ICI | SW:KEY:RMC MDL RELAY:MPTO:BLK |
| 8 | 725-0963 | | AMPOULE ELECTRIQUE |
| 9 | 725-1426A | CLIQUEZ ICI | RELAIS DE DEMARRAGE |
| 10 | 725-1649A | CLIQUEZ ICI | SOC:LAMP:NYLON 1/4 TURN |
| 11 | 725-1657A | CLIQUEZ ICI | SECURITE D'EMBRAYAGE |
| 12 | 725-1745A | CLIQUEZ ICI | CLE UNIVERSEL |
| 13 | 725-1745A | CLIQUEZ ICI | CLE UNIVERSEL |
| 14 | 725-2013 | | SECURITE DE SIEGE |
| 15 | 736-0222 | | RONDELLE |

NHP Motoculture
Cultivez votre univers

# Transmission

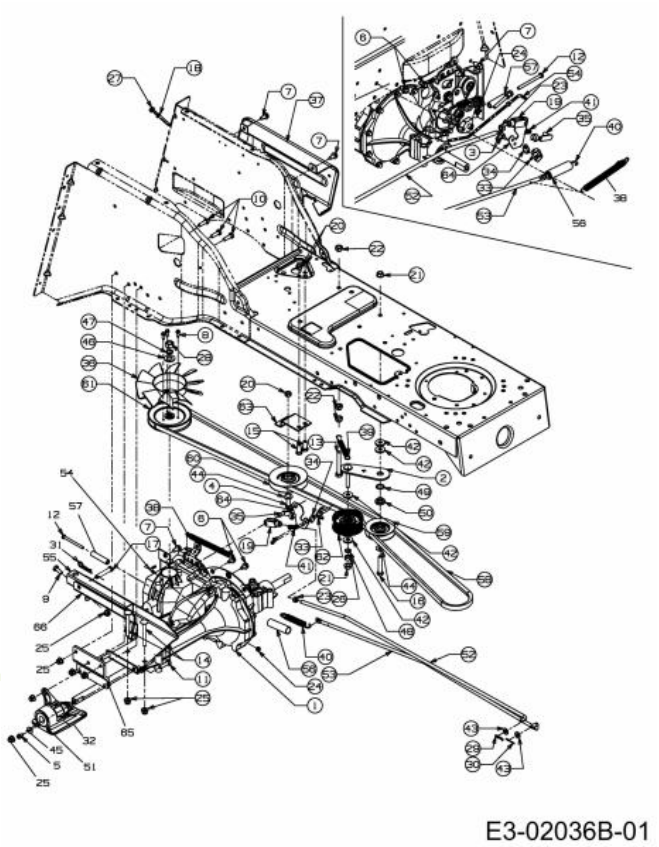


| Repère | Référence | | Désignation |
|---|---|---|---|
| 2 | 683-0604A-Z | | SUPPORT POULIE TENDEUR |
| 3 | 710-0227 | | VIS |
| 4 | 710-0344 | | VIS HEX.:3/8-16:1.50:GR5:SPEC |
| 5 | 710-0599 | CLIQUEZ ICI | VIS A SIX PANS CREUX |
| 6 | 710-0607 | CLIQUEZ ICI | VIS HEX.TT5/16-18:.500HXINDWSh |
| 7 | 710-0726 | CLIQUEZ ICI | VIS 5/16-12:0.750:HXINDWS |
| 8 | 710-1189 | | VIS HEXAGONALE |
| 9 | 710-1681 | | VIS ¡ SIX PANS CREUX |
| 10 | 710-1682 | | VIS |
| 11 | 710-1683 | | VIS HEX.:M8x30 DIN 933-8.8 |
| 13 | 710-1771 | | VIS HEX.:M10x70 DIN933-8.8 |
| 15 | 710-3001 | | VIS HEX. 3/8-16:.880:GR5:STD |
| 16 | 710-3144 | CLIQUEZ ICI | VIS HEX.: 3/8-16:2.00:GR5:STD |
| 17 | 711-0679A | | GOUJON ¡ ÜPINGLER |
| 18 | 711-0747 | | GUIDE COURROIE |
| 19 | 711-1407 | | T¤TE DE FOURCHE ZN5GL CB DIN71 |
| 20 | 712-0375 | | ECROU |
| 21 | 712-0431 | CLIQUEZ ICI | ECROU STOP 3/8-16:GRF |
| 22 | 712-0637 | | ECROU |
| 23 | 712-0690 | | ECROU HEXAGONAL |
| 24 | 712-0691 | CLIQUEZ ICI | ECROU HEXAGONAL |
| 25 | 712-0714 | | ECROU |

NHP Motoculture
Cultivez votre univers

| Repère | Référence | | Désignation |
|---|---|---|---|
| 26 | 712-3017 | CLIQUEZ ICI | ECROU HEXAGONAL |
| 27 | 712-3027 | CLIQUEZ ICI | ECROU HEXAGONAL 1/4-20:GRF |
| 28 | 712-3066 | | ECROU HEXAGONAL 1/2-20 GR5 |
| 29 | 714-0104 | CLIQUEZ ICI | GOUPILLE |
| 30 | 714-0111 | CLIQUEZ ICI | GOUPILLE FENDUE 3/32:1.0" |
| 31 | 714-0147 | | GOUPILLE ¡ RESSORT:.125 X 1.75 |
| 32 | 619-06358 | CLIQUEZ ICI | BLOC DE ROULEMENT (ALUMINIUM A 380) |
| 33 | 725-1773 | | AGRAFE DE SECURITE |
| 34 | 726-0320 | CLIQUEZ ICI | PLAQUE D'ISOLATION |
| 35 | 726-0457 | | BOULON: M8-32 DIN 71752 |
| 36 | 731-1449A | CLIQUEZ ICI | HELICE DE REFROIDISSEMENT |
| 37 | 731-2542A | | COUVERCLE ARRIERE VERS.LONG. |
| 38 | 732-0308A | | RESSORT |
| 39 | 732-0429A | CLIQUEZ ICI | RESSORT |
| 40 | 732-0716D | CLIQUEZ ICI | RESSORT |
| 41 | 732-0891A | | RESSORT à PRES.-CONT. D. FREIN |
| 42 | 736-0258 | CLIQUEZ ICI | RONDELLE PLATE .385x1.0x.135 |
| 43 | 736-0275 | | RONDELLE |
| 44 | 736-0300 | CLIQUEZ ICI | RONDELLE |
| 45 | 736-0685 | | RONDELLE |
| 46 | 736-0707 | | RONDELLE |
| 47 | 736-0751 | | RONDELLE |
| 48 | 736-0755 | | RONDELLE DE BLOCAGE DIN N |
| 49 | 736-0773 | CLIQUEZ ICI | RONDELLE |
| 50 | 738-0372B | CLIQUEZ ICI | RONDELLE EPAULEE |
| 51 | 741-0998 | CLIQUEZ ICI | ROULEM. ¡ BIL. .75IDX40ODX12 |
| 55 | 749-04013B-S | | CARRE D ACCROCHAGE |
| 56 | 750-0802 | | ENTRETOISE / .640IDX.760DX2.63 |
| 58 | 754-0125A | CLIQUEZ ICI | COURROIE TRANSMISSION HYDRO |
| 59 | 756-05234 | CLIQUEZ ICI | POULIE |
| 60 | 756-0487 | CLIQUEZ ICI | GALET TENDEUR |
| 61 | 756-1052 | | POULIE PLATE BOITE DE V |
| 62 | 756-3054A | CLIQUEZ ICI | POULIE TENDEUR |
| 64 | 783-0786-Z | | PLAQUE DE CONTACT POUR FREIN |
| 65 | 783-1371637 | | SUPPORT |

NHP Motoculture
Cultivez votre univers

## Indicateur de niveau

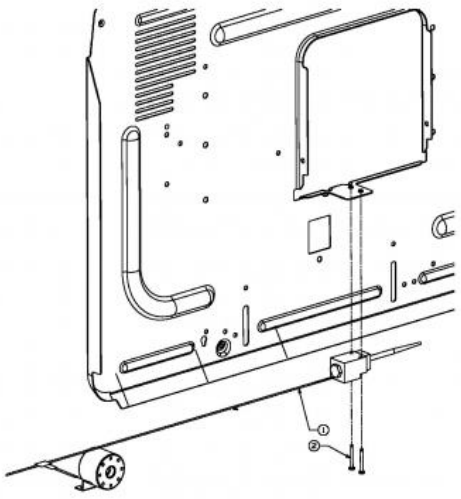


| Repère | Référence | Désignation |
|---|---|---|
| 1 | 629-1089A | FAISCEAU 500/ BAC A HERBES |

NHP Motoculture
Cultivez votre univers

# Ramasseur d'herbe

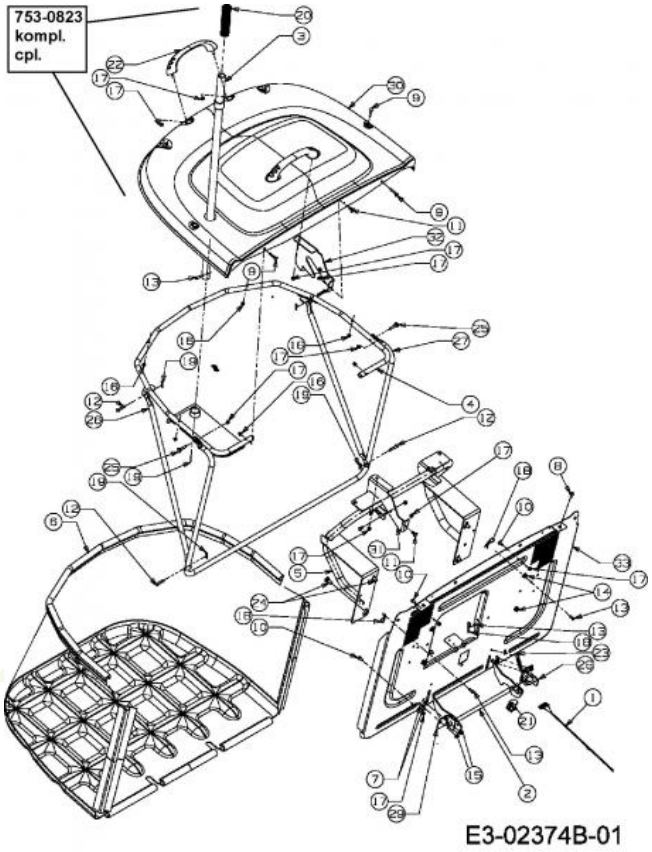


| Repère | Référence | | Désignation |
|---|---|---|---|
| 1 | 629-1101B | | CÂBLE À TISSER:500:BAG |
| 2 | 647-0063B | | FERMETURE CPL. BAC |
| 3 | 649-04052637 | | BRAS DE RELEVAGE BAC |
| 7 | 710-0134 | CLIQUEZ ICI | VIS ¡ T¤TE PLATE |
| 8 | 710-1017 | CLIQUEZ ICI | VIS |
| 9 | 710-1612 | | VIS A TETE PLATE:M5x30 DIN 603 |
| 10 | 710-1691 | | VIS A SIX PANS CREUX |
| 11 | 710-1765 | | VIS |
| 12 | 711-04138 | CLIQUEZ ICI | GOUJON ¡ ÜPINGLER .25DIAX1.25L |
| 13 | 711-0701 | CLIQUEZ ICI | GOUJON |
| 14 | 712-04063 | CLIQUEZ ICI | ECROU HEX. AVEC FLANC |
| 15 | 712-04064 | CLIQUEZ ICI | ECROU HEXAGONAL |
| 16 | 712-0642 | | ECROU DE SECURITE:M5-0.8 |
| 17 | 712-0691 | CLIQUEZ ICI | ECROU HEXAGONAL |
| 18 | 714-0145 | CLIQUEZ ICI | GOUPILLE |
| 19 | 714-04033 | | GOUPILLE FENDUE .072 x.92 LG |
| 20 | 720-0204 | | POIGNEE:1.0 ID x 4.7 LG |
| 21 | 725-3167 | CLIQUEZ ICI | COMMUTATEUR |
| 22 | 731-04578 | | POIGNEE AVEC VIS |
| 23 | 732-0264 | CLIQUEZ ICI | RESSORT |
| 24 | 738-0140 | | VIS A EP.:.435 x.178-5/16 x.56 |

NHP Motoculture
Cultivez votre univers

| Repère | Référence | Désignation |
|---|---|---|
| 25 | 738-1183 | VIS A EPAULE:9,5mmx5mm:M6-1x24 |
| 26 | 749-04010 | TRANSPORTEUR CROISÉ : SAC DE COLLECTE D'HERBE 250L |
| 27 | 749-1412637 | CADRE AVANT DE BAC |

NHP Motoculture
Cultivez votre univers

# Transmission hydrostatique

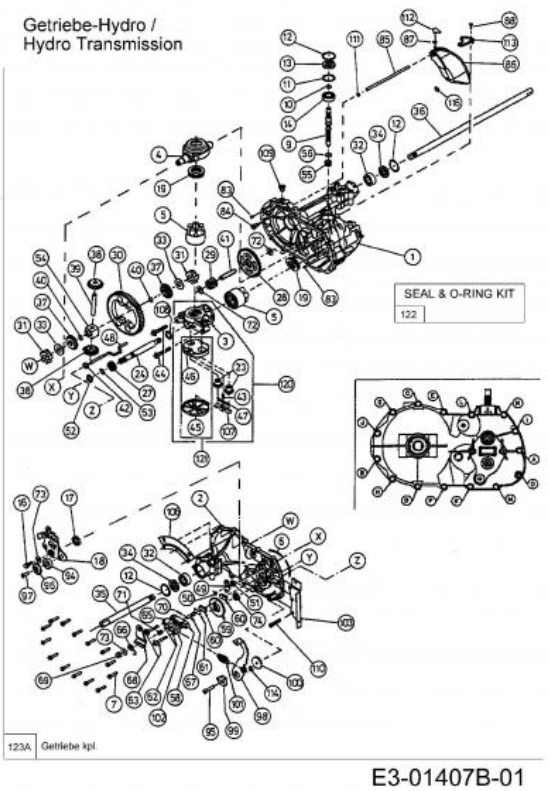


| Repère | Référence | | Désignation |
|---|---|---|---|
| 1 | HG-70467 | | GETRIEBEGEHÄUSE VOLLSTÄNDIG |
| 5 | HG-70331 | CLIQUEZ ICI | BLOC CYLINDRE CPL. |
| 7 | HG-53246 | CLIQUEZ ICI | VIS HEX.: 1/4-20X1.25 |
| 10 | HG-2000022 | CLIQUEZ ICI | CIRCLIPS |
| 13 | HG-51161 | CLIQUEZ ICI | BAGUE D'ETANCHEITE |
| 14 | HG-50315 | CLIQUEZ ICI | ROULEMENT ¡ BILLES |
| 17 | HG-51140 | CLIQUEZ ICI | BAGUE D'ET. 18X32X7 DIN 3760 |
| 18 | HG-51119 | CLIQUEZ ICI | BRAS DE CONTRÔLE |
| 19 | HG-50551P | CLIQUEZ ICI | PALIER DE BUTEE |
| 32 | HG-51089 | CLIQUEZ ICI | DOUILLE DE PALIER EXTERIEUR |
| 33 | HG-44875 | CLIQUEZ ICI | RONDELLE |
| 34 | HG-51066 | CLIQUEZ ICI | BAGUE D'ETANCHEITE |
| 36 | HG-51105 | CLIQUEZ ICI | ARBRE D'AXE DROITE |
| 40 | HG-44871 | CLIQUEZ ICI | CIRCLIPS |
| 45 | HG-70756 | CLIQUEZ ICI | FILTRE COMPLET |
| 45 | HG-70756 | CLIQUEZ ICI | FILTRE COMPLET |
| 45 | HG-70756 | CLIQUEZ ICI | FILTRE COMPLET |
| 50 | HG-51116 | CLIQUEZ ICI | CIRCLIPS |
| 51 | HG-51081 | CLIQUEZ ICI | BAGUE D'ETANCHEITE |

NHP Motoculture
Cultivez votre univers

| Repère | Référence | | Désignation |
|---|---|---|---|
| 58 | HG-62589 | CLIQUEZ ICI | PLATEAU DE FREIN |
| 59 | HG-51072 | CLIQUEZ ICI | DISQUE DE FREIN |
| 60 | 717-0678 | CLIQUEZ ICI | PLAQUETTE DE FREIN |
| 61 | 717-0682 | CLIQUEZ ICI | INSERT DE FREIN |
| 62 | 741-0343 | | GOUJON DE PRESSION 5/16" |
| 66 | HG-50884 | CLIQUEZ ICI | RESSORT DE FREIN |
| 69 | 712-0273 | | ECROU HEXAGONAL 5/16-24" |
| 70 | 714-0507 | CLIQUEZ ICI | GOUPILLE FENDUE 3/32 X .750 |
| 71 | HG-50919 | CLIQUEZ ICI | RESSORT DE FREIN |
| 73 | 736-0371 | | RONDELLE 1.344XA .875" |
| 74 | HG-70719 | CLIQUEZ ICI | KIT DE BAGUE D'ÉTANCHÉITÉ |
| 86 | HG-70503 | CLIQUEZ ICI | SET COMPENSATEUR |
| 101 | HG-51131 | CLIQUEZ ICI | RESSORT DE TRACTION |
| 109 | 90051105600 | | BOUCHON FILETE |
| 112 | HG-51252 | CLIQUEZ ICI | GUIDAGE D'AIR |
| 122 | HG-70463 | CLIQUEZ ICI | JEU DE JOINTS |

NHP Motoculture
Cultivez votre univers

# Volant

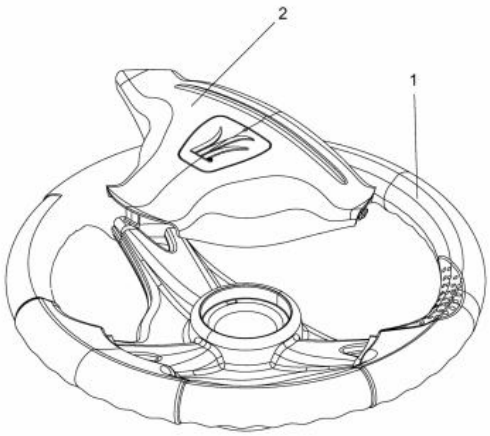


E3-02016A-01

| Repère | Référence | Désignation |
|---|---|---|
| 1 | 631-04008B | VOLANT CPL.:3 RAYONS:12" |
| 2 | 731-04065A | COUVERCLE DE VOLANT |

NHP Motoculture
Cultivez votre univers

# Direction

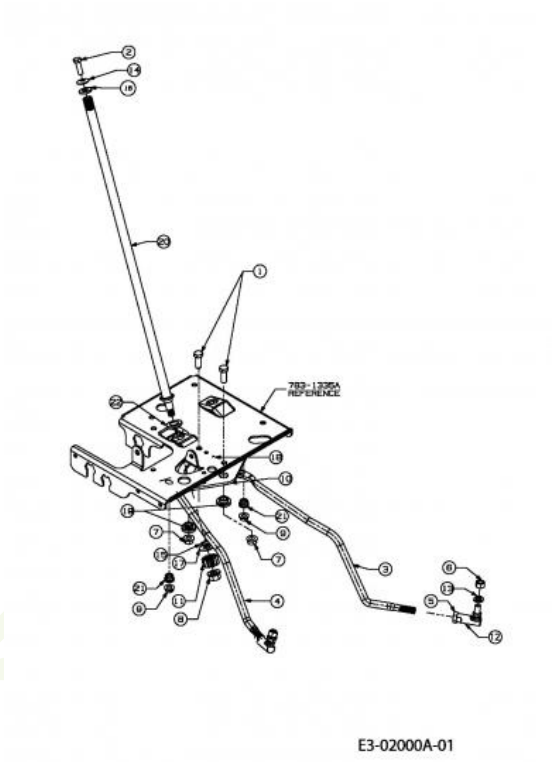


| Repère | Référence | | Désignation |
|---|---|---|---|
| 1 | 710-0514 | CLIQUEZ ICI | VIS HEX.:3/8-16:1.00:GR5:STD |
| 2 | 710-0643 | CLIQUEZ ICI | VIS HEX.: 5/16-18:1.00:GR5 |
| 3 | ZUR ZEIT NICHT LIEFERBAR | | TIRANT GAUCHE |
| 5 | 712-0240 | CLIQUEZ ICI | ECROU HEX.: 7/16-20:GR2 |
| 6 | 712-0241 | CLIQUEZ ICI | ECROU HEX.: 3/8-24:GR5 |
| 7 | 712-0431 | CLIQUEZ ICI | ECROU STOP 3/8-16:GRF |
| 8 | 712-0459 | CLIQUEZ ICI | ECROU HEX.: 7/16-20:GRB |
| 9 | 712-3004A | CLIQUEZ ICI | ECROU HEX.: 5/16-18:GR5:SD:LK |
| 10 | 717-1550F | CLIQUEZ ICI | SEGMENT DE DIRECTION |
| 11 | 717-1554 | CLIQUEZ ICI | PIGNON DE DIRECTION |
| 12 | 723-0448A | CLIQUEZ ICI | ROTULE DE DIRECTION 7/16-20 |
| 13 | 736-0169 | CLIQUEZ ICI | BAGUE ÜLASTIQUE |
| 14 | 736-0242 | CLIQUEZ ICI | RONDELLE CONIQUE.340X.872X.060 |
| 16 | 736-0231 | CLIQUEZ ICI | RONDELLE 344IDX1.125 OD .12 |
| 17 | 736-3084 | CLIQUEZ ICI | RONDELLE |
| 19 | 738-0372B | CLIQUEZ ICI | RONDELLE EPAULEE |
| 20 | 738-1001A | | ARBRE DE DIRECTION |
| 21 | 741-0475 | CLIQUEZ ICI | DOUILLE PLASTIQUE:.385 ID |
| 22 | 741-0656A | CLIQUEZ ICI | BAGUE |

NHP Motoculture
Cultivez votre univers

# Plateau de coupe E (36"/92cm)

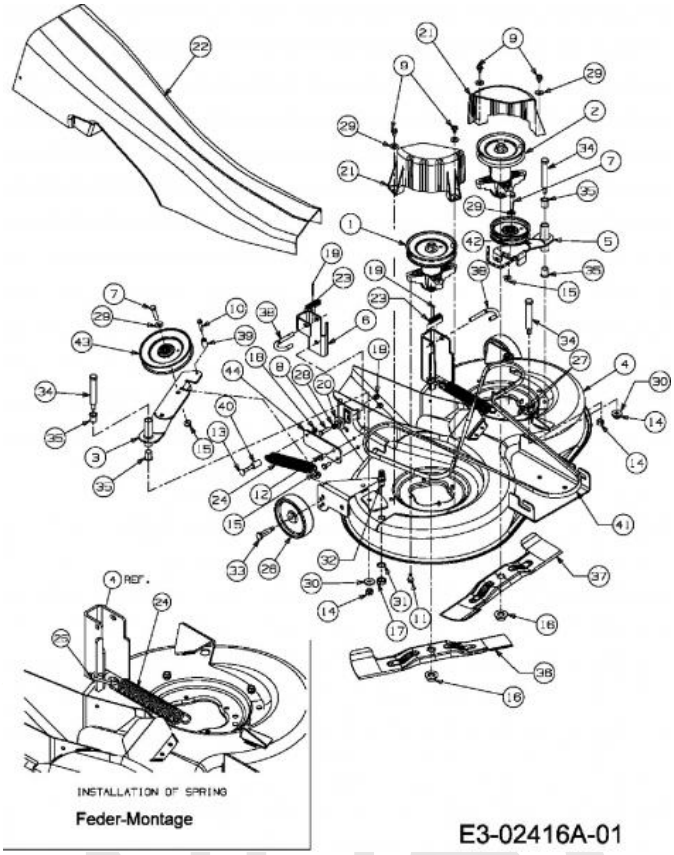


| Repère | Référence | | Désignation |
|---|---|---|---|
| 1 | ZUR ZEIT NICHT LIEFERBAR | | BROCHE DE COUTEAU PLEINE. 5,75 DIA |
| 2 | 918-0409C | CLIQUEZ ICI | PALIER DE LAME CPL.G : |
| 6 | 683-0596A637 | CLIQUEZ ICI | SUPPORT PLATEAU |
| 7 | 710-0347 | CLIQUEZ ICI | VIS HEX. 3/8-16:1.75:GR5:STD |
| 8 | 710-0528 | CLIQUEZ ICI | VIS HEX. 5/16-18:1.25:GR5:STD |
| 9 | 710-0607 | CLIQUEZ ICI | VIS HEX.TT5/16-18:.500HXINDWSh |
| 10 | 710-0778 | CLIQUEZ ICI | VIS HEX. TT:1/4-20:1.500 |
| 11 | 710-1260A | CLIQUEZ ICI | VIS TT:5/16-18:.750 |
| 12 | 710-1681 | | VIS ¡ SIX PANS CREUX |
| 13 | 710-1719 | | VIS A TETE PLATE M8X50 DIN 603 |
| 14 | 712-0290 | CLIQUEZ ICI | ECROU 7/16-14 |
| 15 | 712-04065 | CLIQUEZ ICI | ECROU HEXAGONAL |
| 16 | 712-05134 | CLIQUEZ ICI | ECROU |
| 17 | 712-0641 | CLIQUEZ ICI | ECROU HEX. M16-1.5 DIN 936 |
| 18 | 712-0692 | CLIQUEZ ICI | ECROU HEXAGONAL 24.1426.18 |
| 19 | 714-0470 | CLIQUEZ ICI | EPINGLE EX AF-43010 |
| 20 | 717-04074 | CLIQUEZ ICI | PIGNON HAUTEUR PLATEAU |
| 21 | 731-2538 | CLIQUEZ ICI | PROTECTION COURROIE DE LAME |
| 22 | 731-2543B | CLIQUEZ ICI | GOULOTTE D EJECTION |
| 23 | 732-0306A | CLIQUEZ ICI | RESSORT DE PRESSION |

NHP Motoculture
Cultivez votre univers

| Repère | Référence | | Désignation |
|---|---|---|---|
| 24 | 732-04099 | CLIQUEZ ICI | RESSORT |
| 25 | ZUR ZEIT NICHT LIEFERBAR | | CROCHET E-DECK 5mm DIA x 51 mm |
| 26 | 734-06265 | CLIQUEZ ICI | ROULETTE DE PLATEAU |
| 27 | 735-0271A | CLIQUEZ ICI | SILENT BLOC |
| 28 | 736-0119 | CLIQUEZ ICI | RONDELLE |
| 29 | 736-0300 | CLIQUEZ ICI | RONDELLE |
| 30 | 736-04097A | CLIQUEZ ICI | RONDELLE:PLATE:11.65x28.75x3mm |
| 31 | 736-0760 | CLIQUEZ ICI | RONDELLE 17X23.8X1.95 |
| 32 | 737-04003D | CLIQUEZ ICI | BUSE NETTOYAGE PLATEAU |
| 33 | 738-0373 | CLIQUEZ ICI | VIS A EPAULE .496x1.525:3/8-16 |
| 34 | 738-0476 | CLIQUEZ ICI | VIS A EPAULE .625x3.50:7/16-14 |
| 35 | ZUR ZEIT NICHT LIEFERBAR | | ROULEMENT À BRIDE.630IDx.693ODx.875 |
| 36 | 742-0672 | CLIQUEZ ICI | LAME DROITE SFF 92CM ARRIERE |
| 37 | 742-0673 | CLIQUEZ ICI | LAME GAUCHE SFF 92CM ARRIERE |
| 38 | 747-04116A | | TRINGLE .375 DIA |
| 39 | 750-04182 | CLIQUEZ ICI | ENTRETOISE |
| 40 | 750-04195 | | DOUILLE DE DIST. Ò16xÒ8x27LG |
| 41 | 754-04075 | CLIQUEZ ICI | COURROIE COUPE 92CMM |
| 42 | 756-04049A | | POULIE COURROIE |
| 43 | 756-04050 | CLIQUEZ ICI | POULIE DE COURR. TR. Ò 6.0"DIA |

NHP Motoculture
Cultivez votre univers

# Levage du plateau de coupe

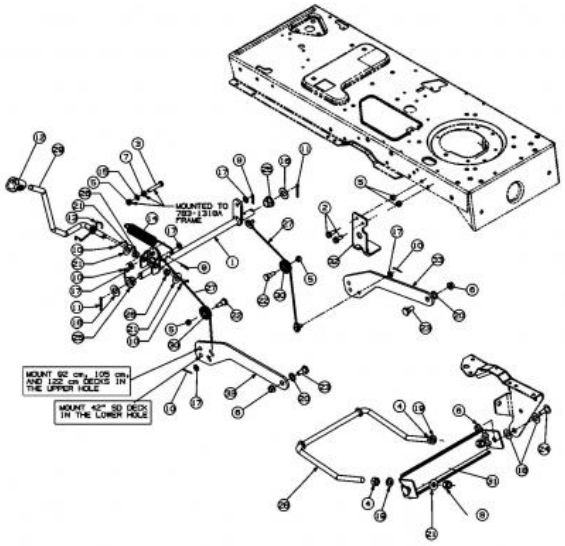


E3-02075A-01

| Repère | Référence | | Désignation |
|---|---|---|---|
| 1 | 683-0587-Z | | ARBRE DE RELEVAGE |
| 2 | 710-0604A | CLIQUEZ ICI | VIS 5/16-18:0.625 |
| 3 | 710-3180 | | VIS HEX. 5/16-18:1.75:GR5:STD |
| 4 | 712-0206 | CLIQUEZ ICI | ECROU HEX. 1/2-13:GR.5 |
| 5 | 712-0429 | | ECROU |
| 6 | 712-0431 | CLIQUEZ ICI | ECROU STOP 3/8-16:GRF |
| 7 | 712-3010 | CLIQUEZ ICI | ECROU HEX. 5/16-18:GR5 |
| 8 | 712-3083 | | ECROU HEX. 1/2-13:GRB:NYLON |
| 9 | 714-0104 | CLIQUEZ ICI | GOUPILLE |
| 10 | 714-0111 | CLIQUEZ ICI | GOUPILLE FENDUE 3/32:1.0" |
| 11 | 714-0162 | CLIQUEZ ICI | GOUPILLE FENDUE 5/32:1.25 |
| 12 | 720-0311 | | POIGNÜE LEVIER COUPE : 1/2 |
| 13 | 732-04004 | | RESSORT LEVIER DÜCLENCH. BASS. |
| 14 | 732-0971 | | RESSORT |
| 15 | 736-0119 | CLIQUEZ ICI | RONDELLE |
| 16 | 736-0187 | CLIQUEZ ICI | RONDELLE .64X1.24X.06 |
| 17 | 736-0275 | | RONDELLE |
| 18 | 736-0414 | CLIQUEZ ICI | RONDELLE TÜFLON |
| 19 | 736-0921 | | RONDELLE GROWER |
| 20 | 736-3068 | | RONDELLE .531 x.875 x.060 |
| 21 | 736-3084 | CLIQUEZ ICI | RONDELLE |

NHP Motoculture
Cultivez votre univers

| Repère | Référence | | Désignation |
|---|---|---|---|
| 22 | 738-0138A | CLIQUEZ ICI | VIS EPAULEE |
| 23 | 738-0143 | CLIQUEZ ICI | VIS EPAULEE |
| 24 | 738-0507B | CLIQUEZ ICI | VIS |
| 25 | 741-0225 | CLIQUEZ ICI | BAGUE HEXAGONALE TEFLON 6 PANS |
| 26 | 741-0715 | | BAGUE |
| 27 | 746-1139 | CLIQUEZ ICI | CABLE DE RELEVAGE 14.06 LG |
| 28 | 747-1130B | CLIQUEZ ICI | ETRIER-RELEVAGE AVANT |
| 29 | 747-1280 | | LEVIER DE RELEVAGE |
| 30 | 756-1154 | | POULIE |
| 31 | 783-0720C637 | | SUPPORT DE RELEVAGE |
| 33 | 783-1328A637 | | BRAS DE RELEVAGE - PLATEAU |

NHP Motoculture
Cultivez votre univers

# Commande d'embrayage du plateau de coupe

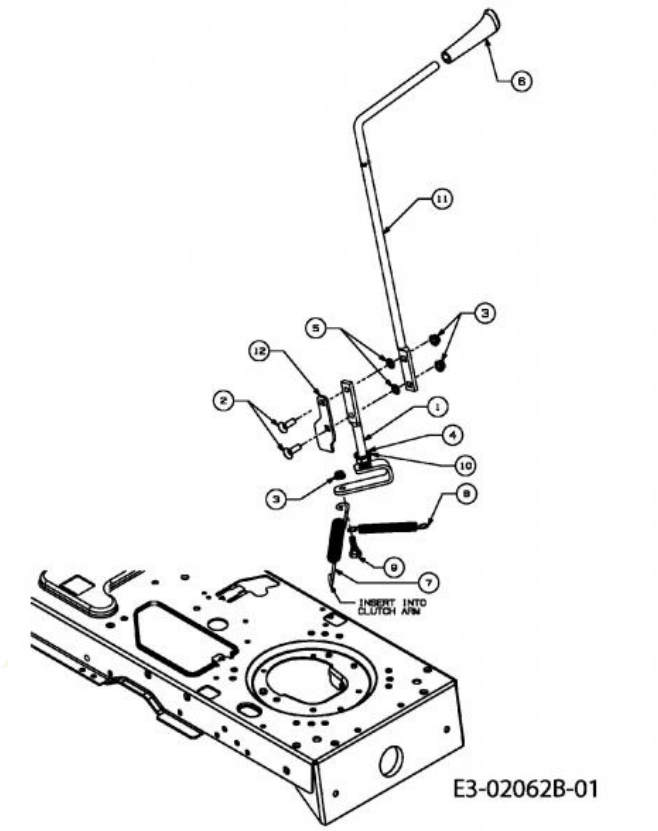


| Repère | Référence | | Désignation |
|---|---|---|---|
| 1 | ZUR ZEIT NICHT LIEFERBAR | | LEVIER D'ACTIVATION MAN-PTO:500 |
| 2 | 710-0276 | | VIS A TETE PLATE: 5/16-18:1.00 |
| 3 | 712-3004A | CLIQUEZ ICI | ECROU HEX.: 5/16-18:GR5:SD:LK |
| 4 | 716-0104 | | CIRCLIPS:.500 DIA ARBRE |
| 5 | 726-0201 | CLIQUEZ ICI | RONDELLE .3125 ID |
| 6 | 631-04247 | | POIGNÜE CPL:PTO:500 |
| 8 | 732-04197 | CLIQUEZ ICI | RESSORT |
| 9 | 738-0138A | CLIQUEZ ICI | VIS EPAULEE |
| 10 | 741-0708 | | BAGUE |
| 11 | 747-1112D | | LEVIER PLATEAU PTO MANUEL. |

NHP Motoculture
Cultivez votre univers

# Axe de couteau 618-0324A

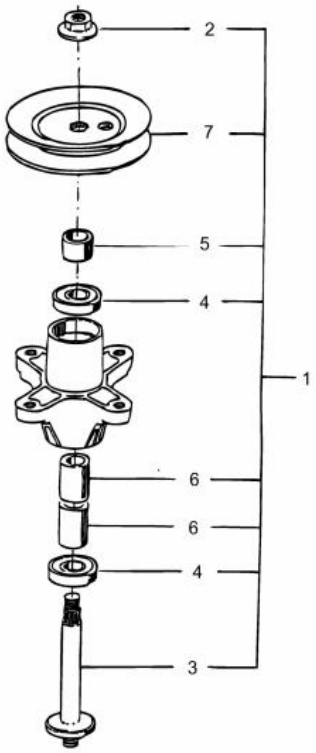


E3-01665A-01

| Repère | Référence | | Désignation |
|---|---|---|---|
| 1 | ZUR ZEIT NICHT LIEFERBAR | | BROCHE DE COUTEAU PLEINE. 5,75 DIA |
| 2 | 712-05134 | CLIQUEZ ICI | ECROU |
| 3 | 738-1010A | CLIQUEZ ICI | AXE DE PALIER 5.75 LG |
| 4 | 741-0919B | CLIQUEZ ICI | ROULEMENT DE PALIER DE LAME |
| 5 | 748-0433 | CLIQUEZ ICI | DOUILLE .820 x 1.150 x .730 LG |
| 6 | 750-1000 | CLIQUEZ ICI | ENTRETOISE:.80x1.10x1.330 |
| 7 | 756-1188 | CLIQUEZ ICI | POULIE DE COURROIE TRAPEZ. |

NHP Motoculture
Cultivez votre univers

# Axe de couteau 618-0409

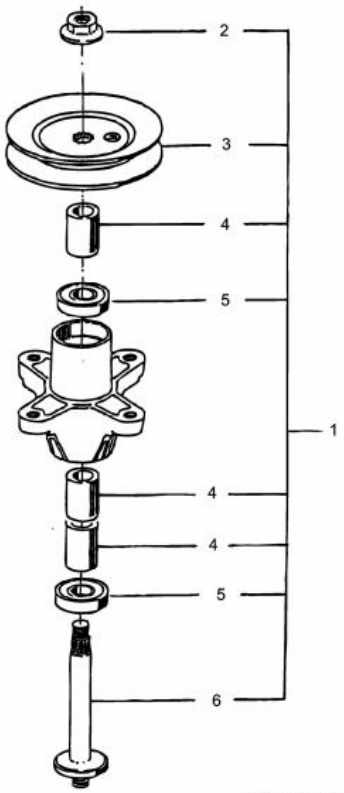


E3-01365A-01

| Repère | Référence | | Désignation |
|---|---|---|---|
| 1 | 918-0409C | CLIQUEZ ICI | PALIER DE LAME CPL.G : |
| 2 | 712-05134 | CLIQUEZ ICI | ECROU |
| 3 | 756-04216 | CLIQUEZ ICI | POULIE DE PALIER DE LAME G |
| 4 | 750-1000 | CLIQUEZ ICI | ENTRETOISE:.80x1.10x1.330 |
| 5 | 741-0919B | CLIQUEZ ICI | ROULEMENT DE PALIER DE LAME |
| 6 | 738-1128 | CLIQUEZ ICI | AXE DE PALIER DE LAMES:6.58" |

NHP Motoculture
Cultivez votre univers

# Bonnet 4 styles

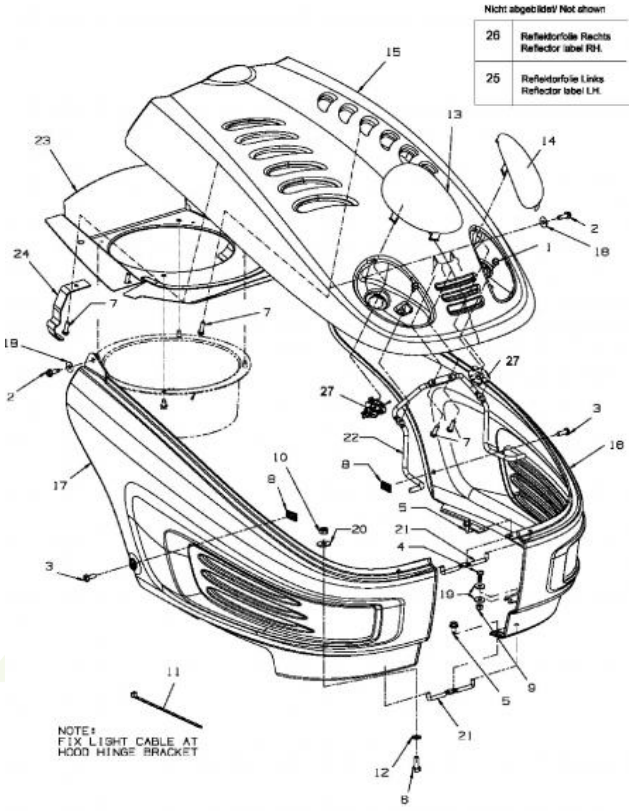


E3-02054B-01

| Repère | Référence | | Désignation |
|---|---|---|---|
| 1 | 710-0599 | CLIQUEZ ICI | VIS A SIX PANS CREUX |
| 2 | 710-0642 | CLIQUEZ ICI | VIS1/4-20:0.750 |
| 3 | 710-0924 | | VIS EN T¤TE PLATE 1/4-20X 75" |
| 4 | 710-1389 | | VIS |
| 5 | 710-1652 | CLIQUEZ ICI | VIS HEX. TT:1/4-20:.625:HXINDW |
| 6 | 710-1681 | | VIS ¡ SIX PANS CREUX |
| 7 | 710-1704 | | VIS 6 TORX M6X20 WN 1452 |
| 8 | 712-0292 | | ECROU A CAGE 1/4-20 |
| 9 | 712-0633 | | ECROU |
| 10 | 712-0692 | CLIQUEZ ICI | ECROU HEXAGONAL 24.1426.18 |
| 11 | 725-0157 | | COLLIER DE SERRAGE3/16X0.5X7.4 |
| 12 | 726-0201 | CLIQUEZ ICI | RONDELLE .3125 ID |
| 13 | 731-1978 | | OPTIQUE DROITE STYLE 4 |
| 14 | 731-1979 | | OPTIQUE GAUCHE STYLE 4 |
| 16 | 731-2123D | | AILE GAUCHE Y-M |
| 17 | 731-2124D | | AILE DROITE Y-M |
| 18 | 736-0342 | CLIQUEZ ICI | RONDELLE PLATE .283 x.75 x.030 |
| 19 | 736-0685 | | RONDELLE |
| 20 | 736-0701 | | RONDELLE |
| 22 | 747-1132A | | TRINGLE SUPPORT CAPOT |
| 25 | 731-1995 | | REFLECTEUR GAUCHE STYLE 4 |
| 26 | 731-1996 | | REFLECTEUR DROITE STYLE 4 |

NHP Motoculture
Cultivez votre univers

| Repère | Référence | | Désignation |
|---|---|---|---|
| 27 | 725-1649A | CLIQUEZ ICI | SOC:LAMP:NYLON 1/4 TURN |

NHP Motoculture
Cultivez votre univers

## Poulie de courroie moteur

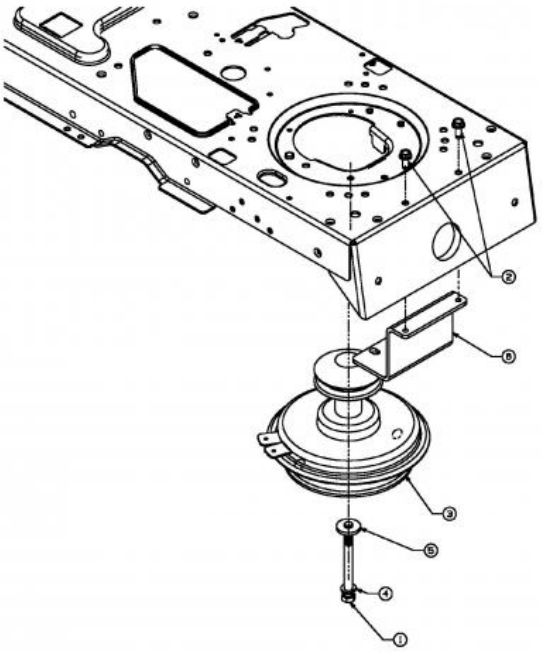


| Repère | Référence | | Désignation |
|---|---|---|---|
| 1 | 710-04002 | CLIQUEZ ICI | VIS HEX. 7/16-20:4.50:GR5:STD |
| 2 | 710-1260A | CLIQUEZ ICI | VIS TT:5/16-18:.750 |
| 4 | 736-0171 | CLIQUEZ ICI | RONDELLE GROWER |
| 5 | 736-0322 | CLIQUEZ ICI | RONDELLE .450 X 1.250 X .164 |

NHP Motoculture
Cultivez votre univers

# Accessoires moteur

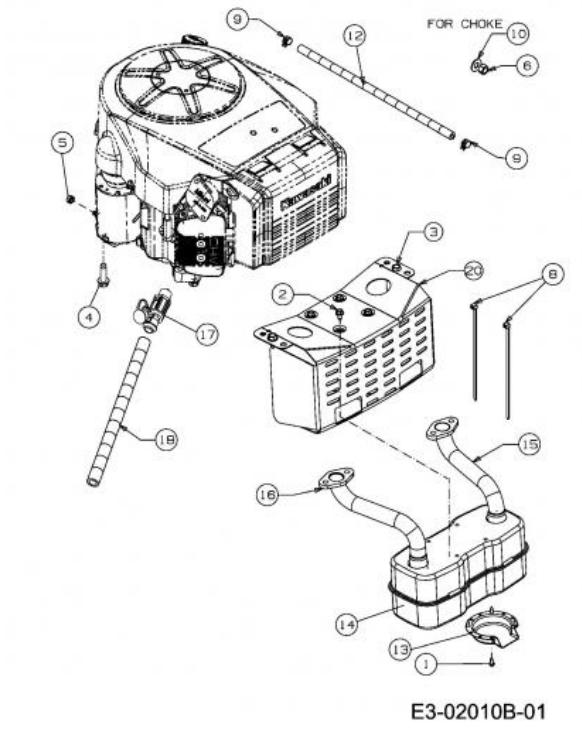


| Repère | Référence | | Désignation |
|---|---|---|---|
| 1 | 710-0227 | | VIS |
| 2 | 710-0599 | CLIQUEZ ICI | VIS A SIX PANS CREUX |
| 3 | 710-0604A | CLIQUEZ ICI | VIS 5/16-18:0.625 |
| 4 | 710-1315 | CLIQUEZ ICI | VIS HEX.TT:3/8-16:1.25:HXIN:S |
| 5 | 712-0271 | CLIQUEZ ICI | ECROU 1/4-20"+ DISQUE DENTE |
| 6 | 712-3005 | | ECROU AVEC FLANC:3/8-16:GR5 |
| 8 | 725-0157 | | COLLIER DE SERRAGE3/16X0.5X7.4 |
| 9 | 726-0205 | CLIQUEZ ICI | COLLIER DE SERRAGE DE BOYAU |
| 10 | 736-0300 | CLIQUEZ ICI | RONDELLE |
| 13 | 751-0564B | | DEFLECTEUR ECHAPPEMENT |
| 14 | 751-0616B | CLIQUEZ ICI | POT D¨ECHAPPEMENT |
| 17 | 751-10517A | | DRAINAGE D¨HUILE |

NHP Motoculture
Cultivez votre univers

# Pédales

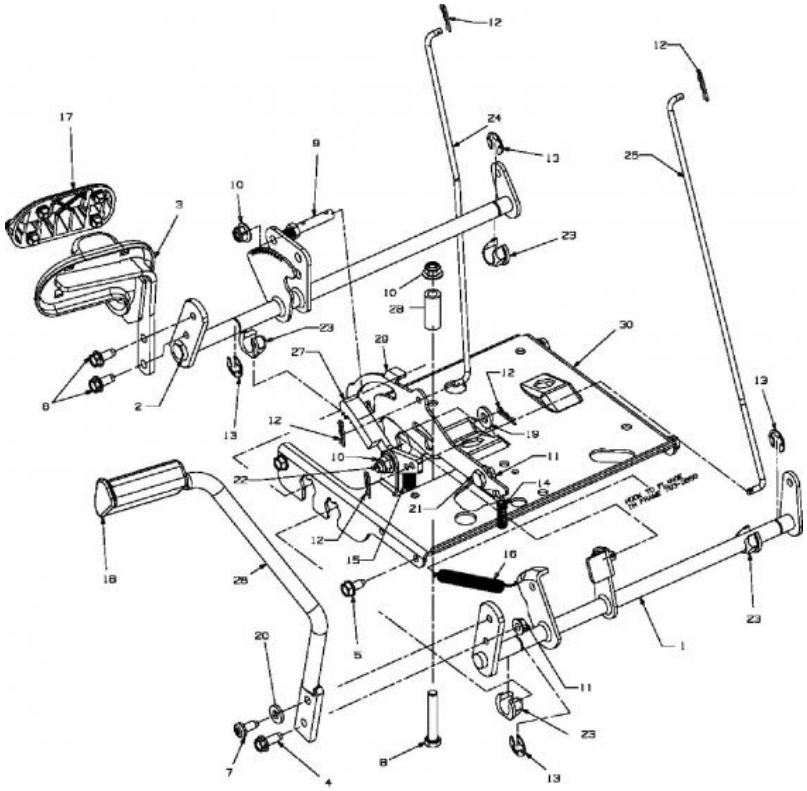

E3-02032B-01

| Repère | Référence | | Désignation |
|---|---|---|---|
| 3 | 683-0267C637 | | PEDALE |
| 4 | 710-0650 | | VIS HEX.:TT:5/16-18:0.875 |
| 5 | 710-0726 | CLIQUEZ ICI | VIS 5/16-12:0.750:HXINDWS |
| 6 | 710-1260A | CLIQUEZ ICI | VIS TT:5/16-18:.750 |
| 7 | 710-1611B | | VIS:TT:5/16-18:0.750:PANTRXI |
| 8 | 710-3011 | | VIS HEX.:3/8-16:2.25:GR5:STD |
| 10 | 712-04065 | CLIQUEZ ICI | ECROU HEXAGONAL |
| 11 | 712-3004A | CLIQUEZ ICI | ECROU HEX.: 5/16-18:GR5:SD:LK |
| 12 | 714-0104 | CLIQUEZ ICI | GOUPILLE |
| 13 | 716-0106A | CLIQUEZ ICI | CIRCLIPS |
| 14 | 732-0335 | | RESSORT |
| 15 | 732-0955 | | RESSORT |
| 16 | 732-0963 | | RESSORT |
| 18 | 735-3049A | CLIQUEZ ICI | GARNITURE DE PEDALE DE FREIN |
| 19 | 736-3004 | | RONDELLE |
| 20 | 736-3008 | | RONDELLE |
| 21 | 738-0155 | | VIS EPAULEE |
| 22 | 738-0380 | CLIQUEZ ICI | AXE |
| 23 | 741-3065B | CLIQUEZ ICI | BAGUE HEXAGONALE RAINUREE |
| 24 | 747-04093A | | TIGE DE FREIN |
| 25 | 747-04096 | | TIGE DE COMMANDE |

NHP Motoculture
Cultivez votre univers

| Repère | Référence | Désignation |
|---|---|---|
| 28 | 748-0415B | ENTRETOISE |
| 29 | 783-0663E | CONSOLE: FREIN D'ARRÊT: HYDRO |

NHP Motoculture
Cultivez votre univers

# Enjoliveurs de roue

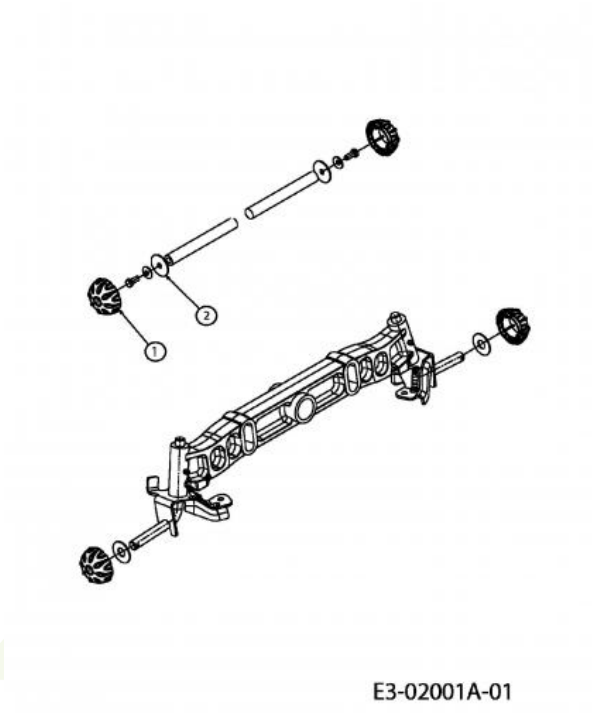


| Repère | Référence | | Désignation |
|---|---|---|---|
| 1 | 731-2290B | CLIQUEZ ICI | CAPUCHON DE ROUE |
| 2 | 736-0430 | | RONDELLE .350X.1.59X.062 |

NHP Motoculture
Cultivez votre univers

# Roues arrière 18x9,5 jusqu'au 30 juin 2013

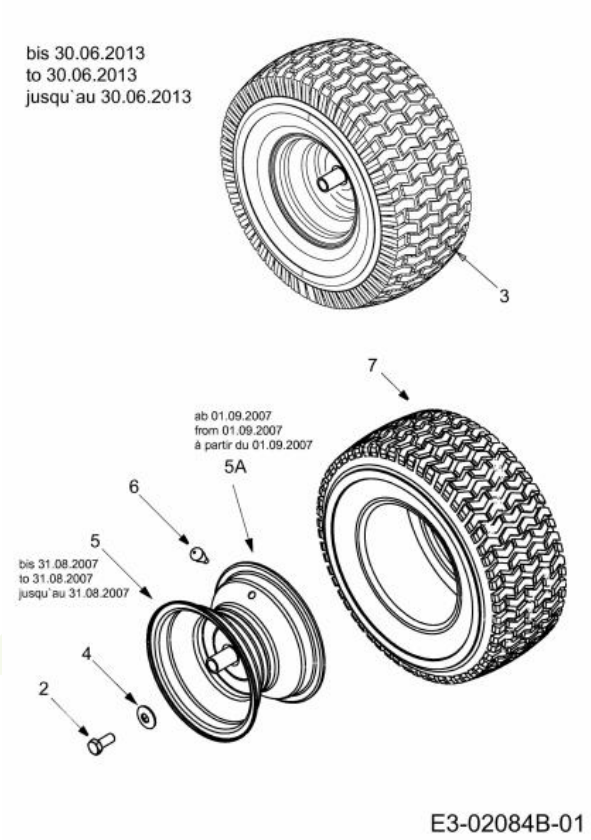


| Repère | Référence | | Désignation |
|---|---|---|---|
| 2 | 710-0627 | CLIQUEZ ICI | VIS HEX. 5/16-24:.750 GR5:LOCK |
| 4 | 736-0242 | CLIQUEZ ICI | RONDELLE CONIQUE.340X.872X.060 |
| 6 | 734-0255 | CLIQUEZ ICI | VALVE:PNEU |
| 7 | 734-1729 | | PNEU 18 X 9,50 - 8 |

NHP Motoculture
Cultivez votre univers

## Roues avant 15x6

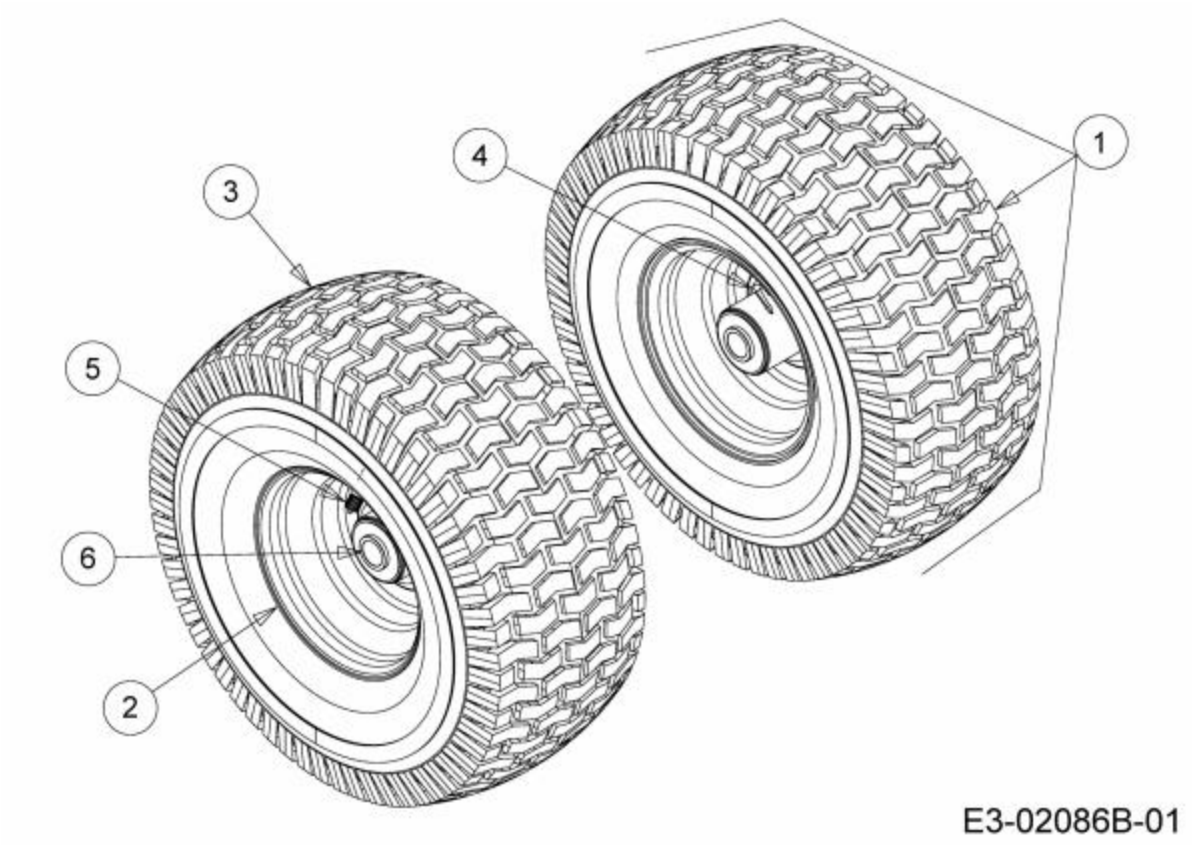


| Repère | Référence | | Désignation |
|---|---|---|---|
| 3 | 734-1731 | CLIQUEZ ICI | PNEU 15X600X6 DICO MULTI-TRAC |
| 4 | 737-0224 | | GRAISSEUR JANTE DE ROUE |
| 5 | 734-0255 | CLIQUEZ ICI | VALVE:PNEU |
| 6 | 741-04137A | | ROULEMENT DE ROUE |

NHP Motoculture
Cultivez votre univers

# Châssis

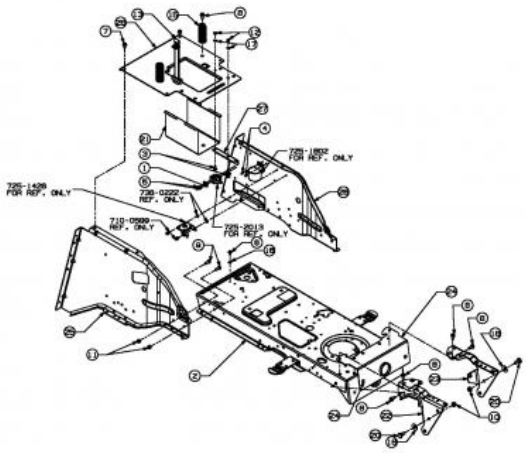

E3-02027A-01

| Repère | Référence | | Désignation |
|---|---|---|---|
| 1 | 17962 | CLIQUEZ ICI | PLAQUE DE SUPP. P. COMMUTATEUR |
| 3 | 710-0134 | CLIQUEZ ICI | VIS ¡ T¤TE PLATE |
| 4 | 710-0148 | | VIS |
| 5 | 710-0224 | | VIS PARK:#10-16:0.500:HXINDWSH |
| 6 | 710-0599 | CLIQUEZ ICI | VIS A SIX PANS CREUX |
| 7 | 710-0726 | CLIQUEZ ICI | VIS 5/16-12:0.750:HXINDWS |
| 8 | 710-1260A | CLIQUEZ ICI | VIS TT:5/16-18:.750 |
| 9 | 710-1681 | | VIS ¡ SIX PANS CREUX |
| 10 | 712-0431 | CLIQUEZ ICI | ECROU STOP 3/8-16:GRF |
| 11 | 712-0692 | CLIQUEZ ICI | ECROU HEXAGONAL 24.1426.18 |
| 12 | 712-3006 | CLIQUEZ ICI | ECROU HEXAGONAL |
| 13 | 723-0444 | | CEINTURE DE SECURITE BATTERIE |
| 15 | 732-04035 | CLIQUEZ ICI | RESSORT DE SIEGE |
| 16 | 736-0222 | | RONDELLE |
| 17 | 736-0329 | | RONDELLE GROWER |
| 18 | 736-0331 | CLIQUEZ ICI | RONDELLE CONIQUE |
| 20 | 738-0143 | CLIQUEZ ICI | VIS EPAULEE |
| 21 | ZUR ZEIT NICHT LIEFERBAR | | BOÎTIER À BATTERIE |
| 22 | 783-0726E637 | | SUPPORT DROITE |
| 23 | 783-0727D637 | | SUPPORT GAUCHE |
| 24 | 783-0728 | | PORTE-ESSIEU AVANT |

NHPI Motoculture
Cultivez votre univers

## Siège du 11/05/2007

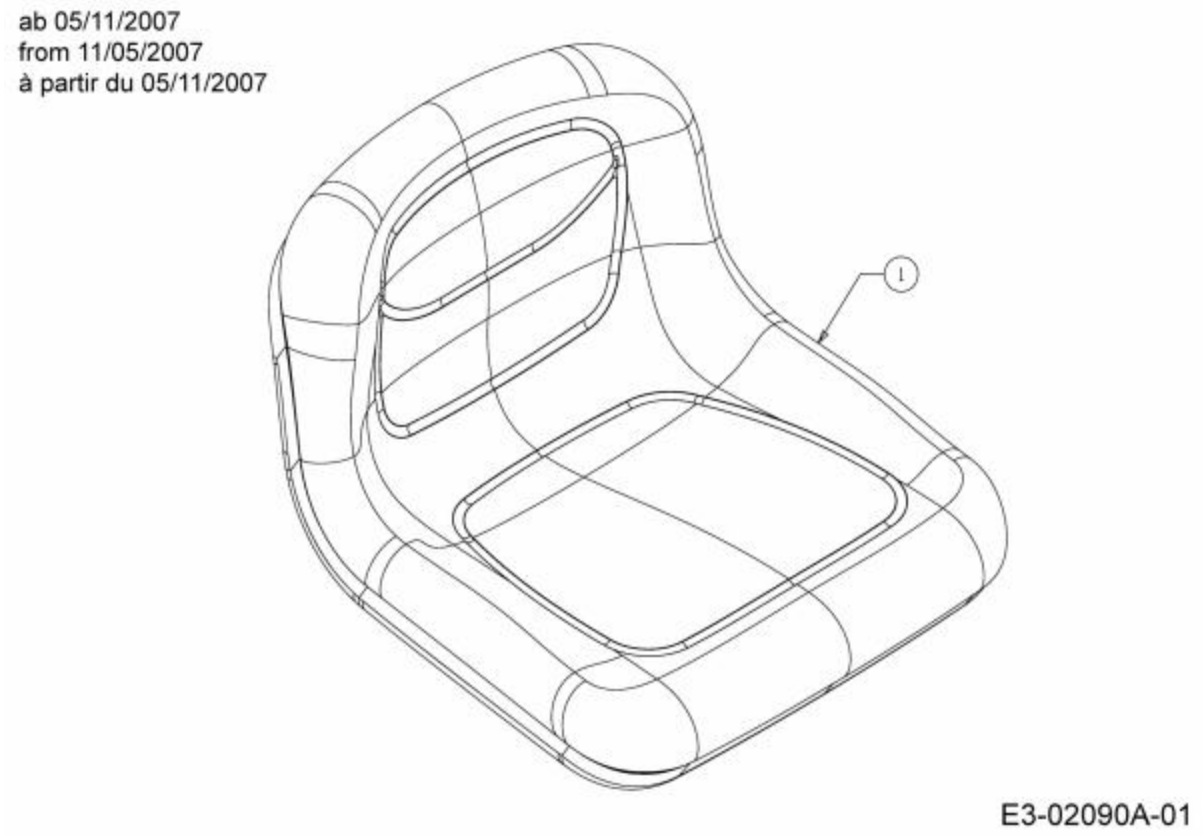


| Repère | Référence | Désignation |
|---|---|---|
| 1 | 757-04109 | SIEGE NOIR HAUT |

NHP Motoculture
Cultivez votre univers

# Support de siège

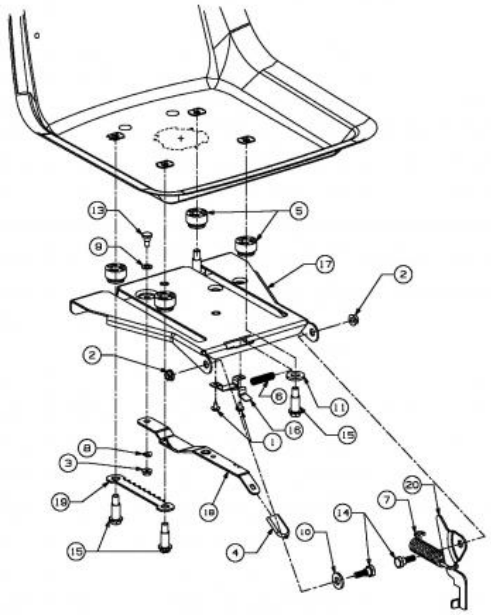


| Repère | Référence | | Désignation |
|---|---|---|---|
| 1 | 710-1268 | | VIS HEX.:B#10-16:0.375 |
| 2 | 712-3004A | CLIQUEZ ICI | ECROU HEX.: 5/16-18:GR5:SD:LK |
| 3 | 712-3027 | CLIQUEZ ICI | ECROU HEXAGONAL 1/4-20:GRF |
| 4 | 720-0309A | | POIGNÜE PLASTIQUE |
| 5 | 731-04074 | | ENTRETOISE PLASTIQUE DE SIEGE |
| 6 | 732-0499 | CLIQUEZ ICI | RESSORT |
| 7 | 732-1184 | CLIQUEZ ICI | RESSORT |
| 8 | 736-0175 | | RONDELLE GROWER:.265x.562x.025 |
| 9 | 736-0204 | | RONDELLE .344 X 62 X.03 |
| 11 | 736-3019 | | RONDELLE .531x1.062x.134:HT |
| 13 | 738-0137A | | VIS A EPAULE .340 X .285:1/4-2 |
| 14 | 738-0296 | | AXE EPAULE |
| 15 | 738-0966A | | VIS EPAULEE |
| 16 | 783-0611 | | ARRET AJUSTAGE DE SIEGE |
| 19 | 783-0753 | | CREMAILLERE REGLAGE SIEGE |
| 20 | ZUR ZEIT NICHT LIEFERBAR | | PLAQUE DE CONTACT INTERRUPTEUR DE SIÈGE |

NHP Motoculture
Cultivez votre univers

## Support de siège

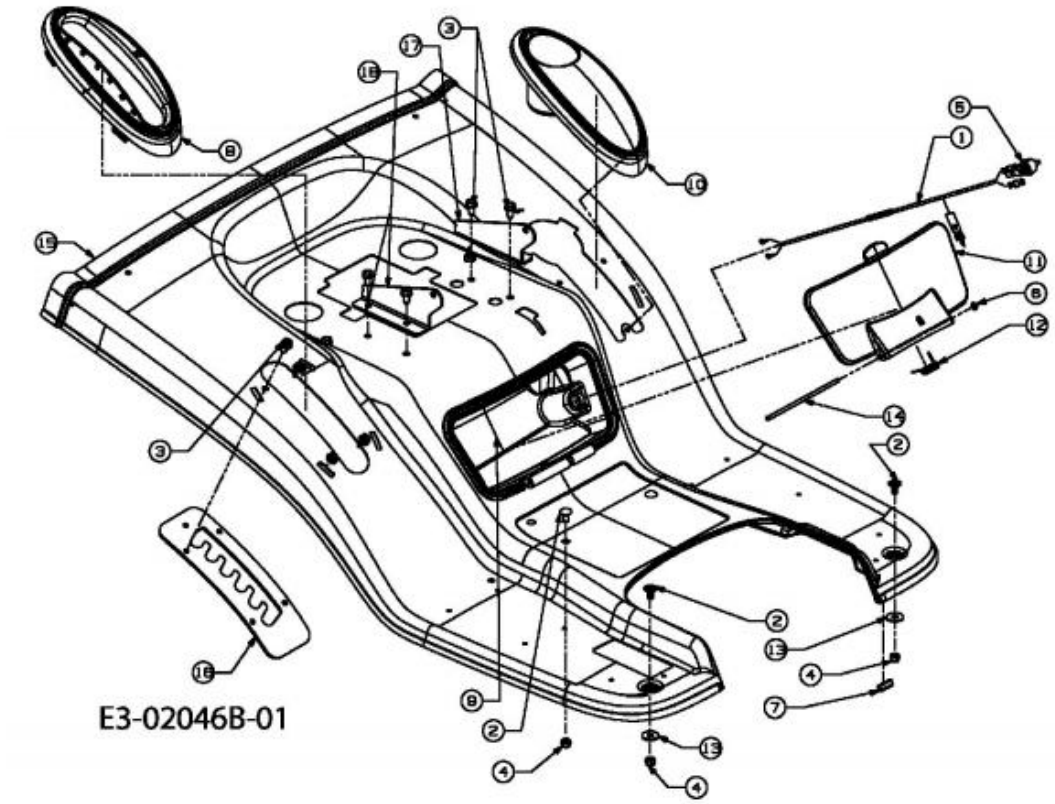


| Repère | Référence | | Désignation |
|---|---|---|---|
| 2 | 710-0260A | | VIS A TETE PL. 5/16-18:.62 GR5 |
| 3 | 710-0726 | CLIQUEZ ICI | VIS 5/16-12:0.750:HXINDWS |
| 4 | 712-0429 | | ECROU |
| 5 | 725-2015 | | PRISE 2 POLE |
| 6 | 726-0111 | | COUVERCLE |
| 7 | 731-0511-37 | | TRIM STRIP |
| 9 | 731-2547 | | CAISSE D'OUTILLAGE |
| 10 | 731-2549 | | CACHE |
| 11 | 731-2561 | | COUVERCLE DE BOITE A OUTILS |
| 12 | 732-3150A | | RESSORT DE TORSION |
| 13 | 736-3078 | | RONDELLE .344 x 1.00 x .063:HT |
| 14 | 747-1307 | | TIGE |

NHP Motoculture
Cultivez votre univers

# Réservoir

E3-02020A-01

| Repère | Référence | | Désignation |
|---|---|---|---|
| 1 | 710-0604A | CLIQUEZ ICI | VIS 5/16-18:0.625 |
| 2 | 751-0603B | CLIQUEZ ICI | BOUCHON ESSENCE |
| 3 | 751-0818D | CLIQUEZ ICI | RESERVOIR ESSENCE: 2.0 GAL |

NHP Motoculture
Cultivez votre univers

## Revêtement de marchepied

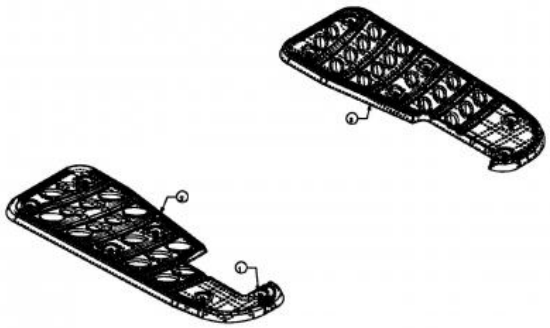


| Repère | Référence | | Désignation |
|---|---|---|---|
| 1 | 726-3046 | CLIQUEZ ICI | CLIP DE FIXATION:.250 DIA |
| 2 | 735-0656 | | MARCHE PIED DROITE |
| 3 | 735-0693 | | MARCHE PIED GAUCHE |

NHP Motoculture
Cultivez votre univers

# Essieu avant

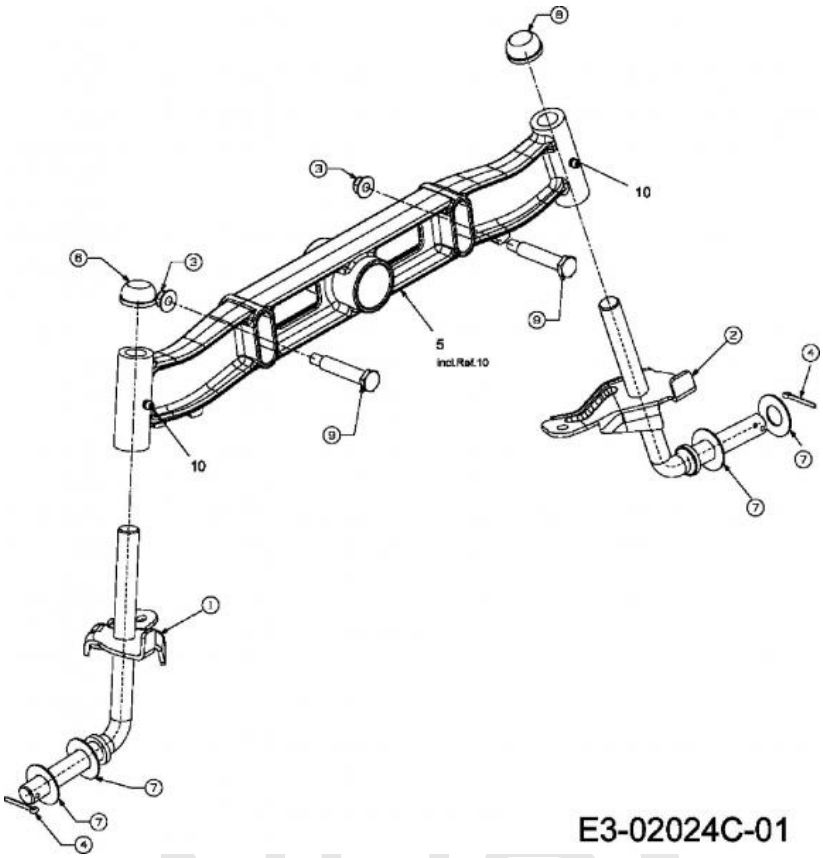


| Repère | Référence | | Désignation |
|---|---|---|---|
| 3 | 712-04065 | CLIQUEZ ICI | ECROU HEXAGONAL |
| 4 | 714-0162 | CLIQUEZ ICI | GOUPILLE FENDUE 5/32:1.25 |
| 5 | 719-04177E | | ESSIEU FONTE |
| 6 | 726-0341 | CLIQUEZ ICI | CAPUCHON CLIPS |
| 7 | 736-0316 | CLIQUEZ ICI | RONDELLE 1.78XA1.59" |
| 9 | 738-1011A | | AXE |
| 10 | 737-3000 | CLIQUEZ ICI | GRAISSEUR |

NHP Motoculture
Cultivez votre univers