ÉCLATÉ PIÈCES - YARD-MAN

Type de matériel : TRACTEUR DE PELOUSE

Modèle : HE 5150 K

N° de production : 13CI514E643

Année : 2004

Tableau de bord

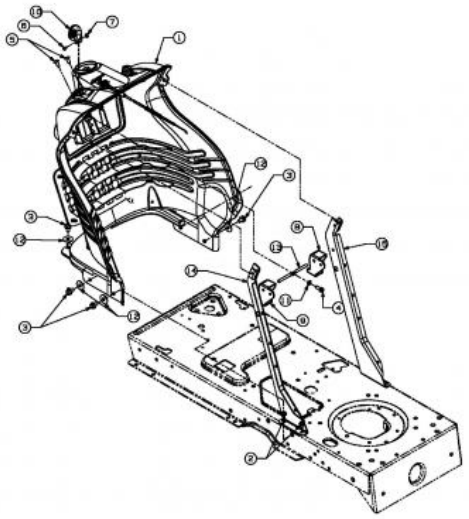

Repère	Référence		Désignation
2	710-0599	CLIQUEZ ICI	VIS A SIX PANS CREUX
3	710-0604A	CLIQUEZ ICI	VIS 5/16-18:0.625
4	710-0895		VIS A SIX PANS CREUX
5	710-1017	CLIQUEZ ICI	VIS
6	710-3217		VIS
7	712-0142	CLIQUEZ ICI	ECROU HEX.:#8-32:GRA
10	731-1857		POIGNÜE
11	736-0142		RONDELLE PLATE 1/4X.500X . 063
12	736-3078		RONDELLE .344 x 1.00 x .063:HT
13	747-1155		BARRE

Cultivez votre univers

Batterie

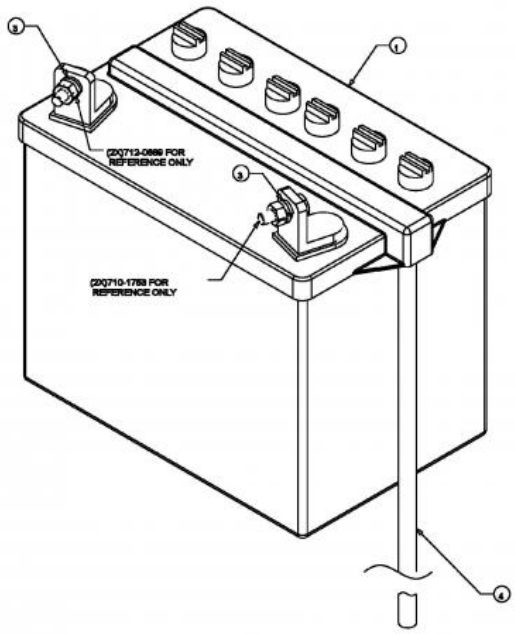

Repère	Référence		Désignation
1	5032-U3-0002	CLIQUEZ ICI	BATTERIE 280CCA 16AH
3	736-0648		RONDELLE GROWER
4	750-04016A		TUYAU D'AÉRATION: BATTERIE

NHP Motoculture
Cultivez votre univers

Câble de starter et d'accélérateur

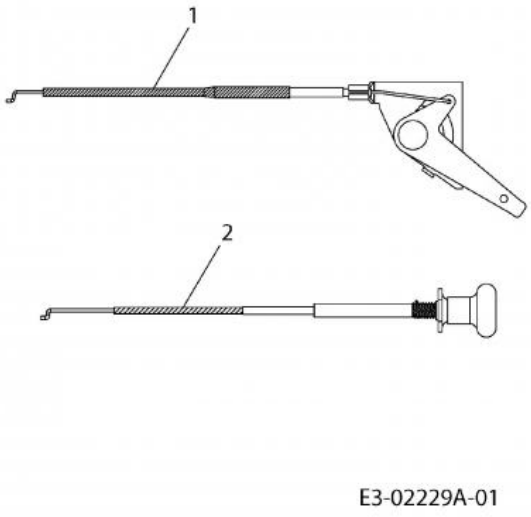

Repère	Référence		Désignation
1	746-1086		CABLE ACCELERATEUR
2	746-1085A	CLIQUEZ ICI	CABLE STARTER

NHP Motoculture
Cultivez votre univers

Composants électriques

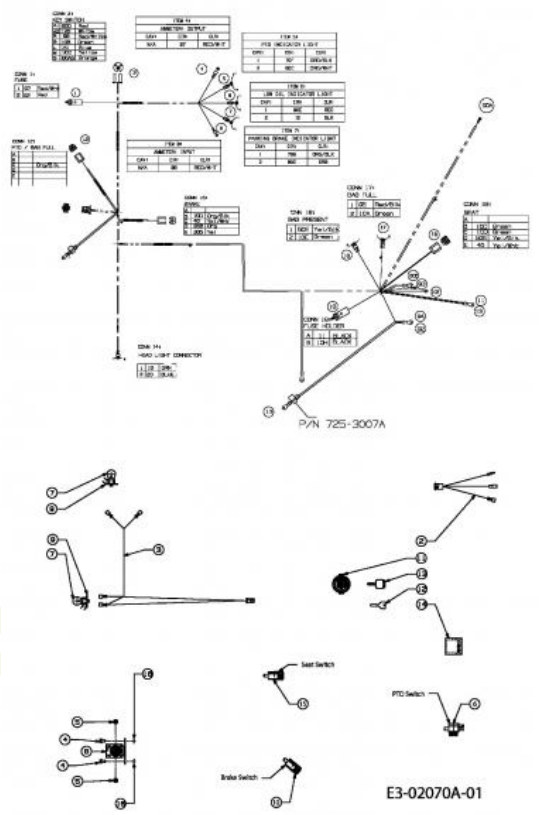

Repère	Référence		Désignation
4	710-0599	CLIQUEZ ICI	VIS A SIX PANS CREUX
5	712-0271	CLIQUEZ ICI	ECROU 1/4-20"+ DISQUE DENTE
6	725-04038		SECURITE D EMBRAYAGE
7	725-0963		AMPOULE ELECTRIQUE
8	725-1426A	CLIQUEZ ICI	RELAIS DE DEMARRAGE
9	725-1649A	CLIQUEZ ICI	SOC:LAMP:NYLON 1/4 TURN
10	725-1657A	CLIQUEZ ICI	SECURITE D'EMBRAYAGE
11	725-1741	CLIQUEZ ICI	CONTACTEUR A CLE
12	725-1745A	CLIQUEZ ICI	CLE UNIVERSEL
13	725-1745A	CLIQUEZ ICI	CLE UNIVERSEL
14	725-1758		INDICATEUR AVEC AMP£REM£TRE
15	725-2013		SECURITE DE SIEGE
16	736-0222		RONDELLE

NHP Motoculture
Cultivez votre univers

Transmission

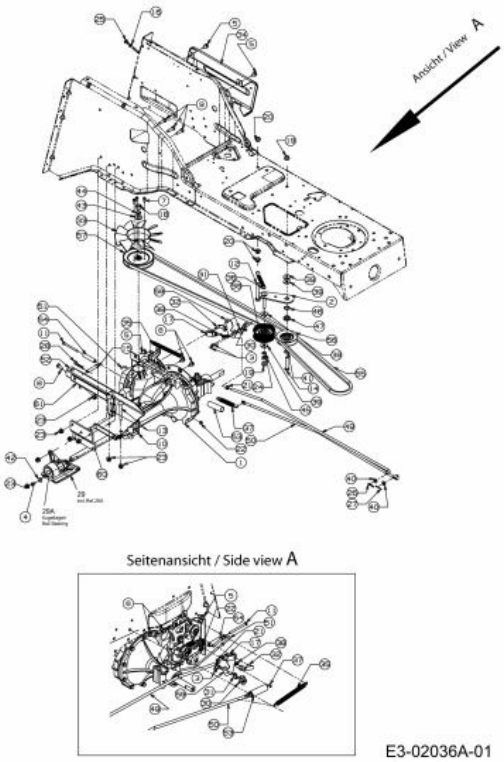

Repère	Référence		Désignation
2	683-0604A-Z		SUPPORT POULIE TENDEUR
3	710-0227		VIS
4	710-0599	CLIQUEZ ICI	VIS A SIX PANS CREUX
5	710-0604A	CLIQUEZ ICI	VIS 5/16-18:0.625
6	710-0607	CLIQUEZ ICI	VIS HEX.TT5/16-18:.500HXINDWSh
7	710-1189		VIS HEXAGONALE
8	710-1681		VIS ¡ SIX PANS CREUX
9	710-1682		VIS
10	710-1683		VIS HEX.:M8x30 DIN 933-8.8
12	710-1771		VIS HEX.:M10x70 DIN933-8.8
14	710-3144	CLIQUEZ ICI	VIS HEX.: 3/8-16:2.00:GR5:STD
15	711-0679A		GOUJON ¡ ÜPINGLER
16	711-0747		GUIDE COURROIE
17	711-1407		T¤TE DE FOURCHE ZN5GL CB DIN71
18	ZUR ZEIT NICHT LIEFERBAR		6KT-Écrou:1/2-20:GR2
19	712-0431	CLIQUEZ ICI	ECROU STOP 3/8-16:GRF
20	712-0637		ECROU
21	712-0690		ECROU HEXAGONAL
22	712-0691	CLIQUEZ ICI	ECROU HEXAGONAL
23	712-0714		ECROU
24	712-3017	CLIQUEZ ICI	ECROU HEXAGONAL

NHP Motoculture
Cultivez votre univers

Repère	Référence		Désignation
25	712-3027	CLIQUEZ ICI	ECROU HEXAGONAL 1/4-20:GRF
26	714-0104	CLIQUEZ ICI	GOUPILLE
27	714-0111	CLIQUEZ ICI	GOUPILLE FENDUE 3/32:1.0"
28	714-0147		GOUPILLE ¡ RESSORT:.125 X 1.75
29A	741-0998	CLIQUEZ ICI	ROULEM. ¡ BIL. .75IDX40ODX12
30	725-1773		AGRAFE DE SECURITE
31	726-0320	CLIQUEZ ICI	PLAQUE D'ISOLATION
32	726-0457		BOULON: M8-32 DIN 71752
33	731-1449A	CLIQUEZ ICI	HELICE DE REFROIDISSEMENT
34	731-2542A		COUVERCLE ARRIERE VERS.LONG.
35	732-0308A		RESSORT
36	732-0429A	CLIQUEZ ICI	RESSORT
37	732-0716D	CLIQUEZ ICI	RESSORT
38	732-0891A		RESSORT à PRES.-CONT. D. FREIN
39	736-0258	CLIQUEZ ICI	RONDELLE PLATE .385x1.0x.135
40	736-0275		RONDELLE
41	736-0300	CLIQUEZ ICI	RONDELLE
42	736-0685		RONDELLE
43	736-0707		RONDELLE
44	736-0751		RONDELLE
45	736-0755		RONDELLE DE BLOCAGE DIN N
46	736-0773	CLIQUEZ ICI	RONDELLE
47	738-0372B	CLIQUEZ ICI	RONDELLE EPAULEE
52	749-04013B-S		CARRE D ACCROCHAGE
53	750-0802		ENTRETOISE / .640IDX.760DX2.63
55	754-0125A	CLIQUEZ ICI	COURROIE TRANSMISSION HYDRO
56	756-05234	CLIQUEZ ICI	POULIE
57	756-1052		POULIE PLATE BOITE DE V
58	756-3054A	CLIQUEZ ICI	POULIE TENDEUR
59	783-0786-Z		PLAQUE DE CONTACT POUR FREIN
60	783-1371637		SUPPORT

NHP Motoculture
Cultivez votre univers

Indicateur de niveau

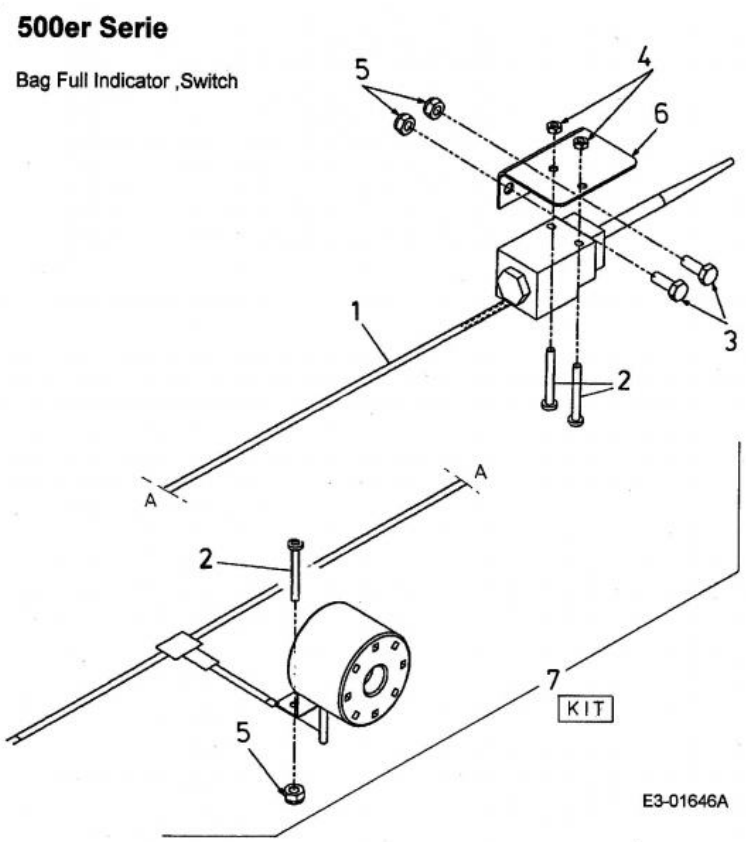

Repère	Référence		Désignation
1	629-1089A		FAISCEAU 500/ BAC A HERBES
2	710-1397		VIS
3	710-1690		VIS
4	712-0636		ECROU HEXAGONALE
5	712-0691	CLIQUEZ ICI	ECROU HEXAGONAL
7	092.48.573		KIT NIVEAU DE REMPLISSAGE NUM.F.500 ER

NHP Motoculture
Cultivez votre univers

Ramasseur d'herbe

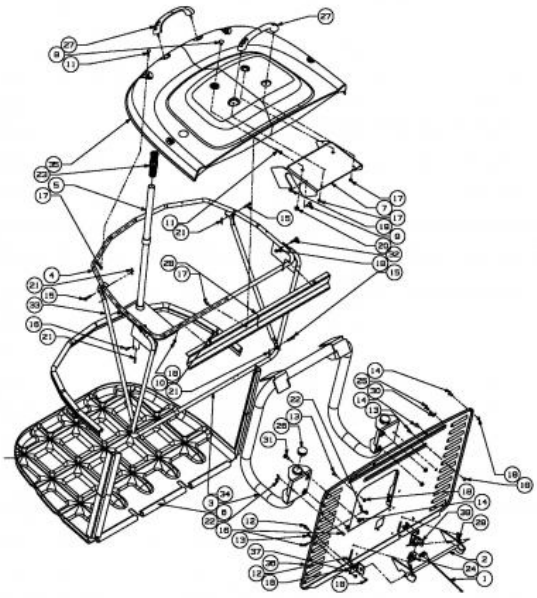

Repère	Référence		Désignation
1	629-1101B		CÂBLE À TISSER:500:BAG
2	647-0063B		FERMETURE CPL. BAC
3	649-0132637		SUPPORT DE BAC
5	649-04052637		BRAS DE RELEVAGE BAC
8	710-0260A		VIS A TETE PL. 5/16-18:.62 GR5
9	710-1376		VIS A SIX PANS CREUX
10	710-1399		VIS HEX. M6X25 DIN 933-8.8
11	710-1612		VIS A TETE PLATE:M5x30 DIN 603
12	710-1690		VIS
13	710-1691		VIS A SIX PANS CREUX
14	710-1765		VIS
15	711-04138	CLIQUEZ ICI	GOUJON ¡ ÜPINGLER .25DIAX1.25L
16	711-0701	CLIQUEZ ICI	GOUJON
17	712-0642		ECROU DE SECURITE:M5-0.8
18	712-0691	CLIQUEZ ICI	ECROU HEXAGONAL
19	712-0692	CLIQUEZ ICI	ECROU HEXAGONAL 24.1426.18
20	712-3004A	CLIQUEZ ICI	ECROU HEX.: 5/16-18:GR5:SD:LK
21	714-0104	CLIQUEZ ICI	GOUPILLE
22	714-0145	CLIQUEZ ICI	GOUPILLE
23	720-0204		POIGNEE:1.0 ID x 4.7 LG
24	725-3167	CLIQUEZ ICI	COMMUTATEUR

NHP Motoculture
Cultivez votre univers

Repère	Référence		Désignation
25	726-3046	CLIQUEZ ICI	CLIP DE FIXATION:.250 DIA
26	731-04048		CAPUCHON DE PROTECTION
27	731-04578		POIGNEE AVEC VIS
29	732-0264	CLIQUEZ ICI	RESSORT
30	736-0463		RONDELLE
31	738-0140		VIS A EP.:.435 x.178-5/16 x.56
32	738-1183		VIS A EPAULE:9,5mmx5mm:M6-1x24
33	749-04010		TRANSPORTEUR CROISÉ : SAC DE COLLECTE D'HERBE 250L
34	749-1412637		CADRE AVANT DE BAC

NHP Motoculture
Cultivez votre univers

Transmission hydrostatique

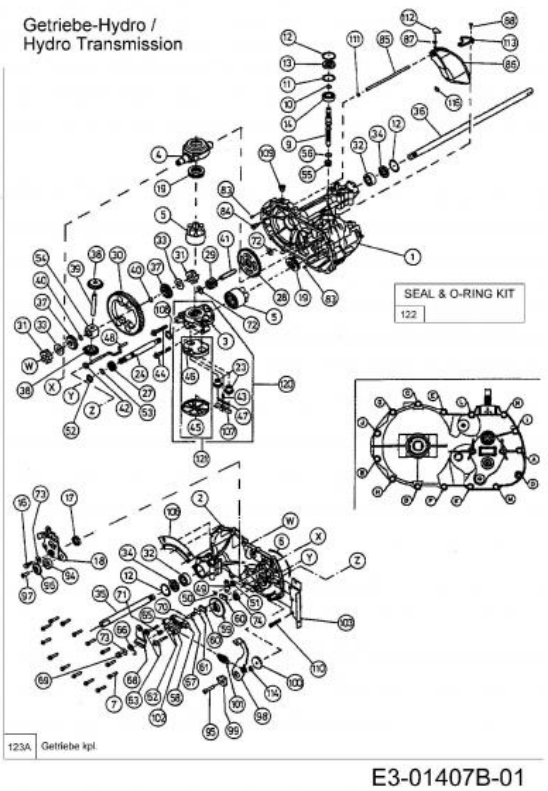

Repère	Référence		Désignation
1	HG-70467		GETRIEBEGEHÄUSE VOLLSTÄNDIG
5	HG-70331	CLIQUEZ ICI	BLOC CYLINDRE CPL.
7	HG-53246	CLIQUEZ ICI	VIS HEX.: 1/4-20X1.25
10	HG-2000022	CLIQUEZ ICI	CIRCLIPS
13	HG-51161	CLIQUEZ ICI	BAGUE D'ETANCHEITE
14	HG-50315	CLIQUEZ ICI	ROULEMENT ¡ BILLES
17	HG-51140	CLIQUEZ ICI	BAGUE D'ET. 18X32X7 DIN 3760
18	HG-51119	CLIQUEZ ICI	BRAS DE CONTRÔLE
19	HG-50551P	CLIQUEZ ICI	PALIER DE BUTEE
32	HG-51089	CLIQUEZ ICI	DOUILLE DE PALIER EXTERIEUR
33	HG-44875	CLIQUEZ ICI	RONDELLE
34	HG-51066	CLIQUEZ ICI	BAGUE D'ETANCHEITE
36	HG-51105	CLIQUEZ ICI	ARBRE D'AXE DROITE
40	HG-44871	CLIQUEZ ICI	CIRCLIPS
45	HG-70756	CLIQUEZ ICI	FILTRE COMPLET
45	HG-70756	CLIQUEZ ICI	FILTRE COMPLET
45	HG-70756	CLIQUEZ ICI	FILTRE COMPLET
50	HG-51116	CLIQUEZ ICI	CIRCLIPS
51	HG-51081	CLIQUEZ ICI	BAGUE D'ETANCHEITE

NHP Motoculture
Cultivez votre univers

Repère	Référence		Désignation
58	HG-62589	CLIQUEZ ICI	PLATEAU DE FREIN
59	HG-51072	CLIQUEZ ICI	DISQUE DE FREIN
60	717-0678	CLIQUEZ ICI	PLAQUETTE DE FREIN
61	717-0682	CLIQUEZ ICI	INSERT DE FREIN
62	741-0343		GOUJON DE PRESSION 5/16"
66	HG-50884	CLIQUEZ ICI	RESSORT DE FREIN
69	712-0273		ECROU HEXAGONAL 5/16-24"
70	714-0507	CLIQUEZ ICI	GOUPILLE FENDUE 3/32 X .750
71	HG-50919	CLIQUEZ ICI	RESSORT DE FREIN
73	736-0371		RONDELLE 1.344XA .875"
74	HG-70719	CLIQUEZ ICI	KIT DE BAGUE D'ÉTANCHÉITÉ
86	HG-70503	CLIQUEZ ICI	SET COMPENSATEUR
101	HG-51131	CLIQUEZ ICI	RESSORT DE TRACTION
109	90051105600		BOUCHON FILETE
112	HG-51252	CLIQUEZ ICI	GUIDAGE D'AIR
122	HG-70463	CLIQUEZ ICI	JEU DE JOINTS

NHP Motoculture
Cultivez votre univers

Volant

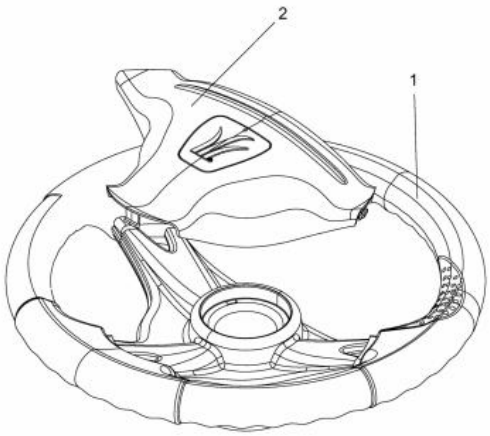

E3-02016A-01

Repère	Référence	Désignation
1	631-04008B	VOLANT CPL.:3 RAYONS:12"
2	731-04065A	COUVERCLE DE VOLANT

NHP Motoculture
Cultivez votre univers

Direction

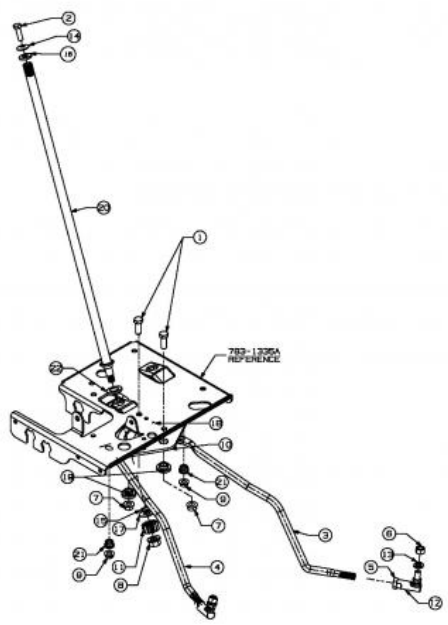

Repère	Référence		Désignation
1	710-0514	CLIQUEZ ICI	VIS HEX.:3/8-16:1.00:GR5:STD
2	710-0643	CLIQUEZ ICI	VIS HEX.: 5/16-18:1.00:GR5
3	ZUR ZEIT NICHT LIEFERBAR		TIRANT GAUCHE
5	712-0240	CLIQUEZ ICI	ECROU HEX.: 7/16-20:GR2
6	712-0241	CLIQUEZ ICI	ECROU HEX.: 3/8-24:GR5
7	712-0431	CLIQUEZ ICI	ECROU STOP 3/8-16:GRF
8	712-0459	CLIQUEZ ICI	ECROU HEX.: 7/16-20:GRB
9	712-3004A	CLIQUEZ ICI	ECROU HEX.: 5/16-18:GR5:SD:LK
10	717-1550F	CLIQUEZ ICI	SEGMENT DE DIRECTION
11	717-1554	CLIQUEZ ICI	PIGNON DE DIRECTION
12	723-0448A	CLIQUEZ ICI	ROTULE DE DIRECTION 7/16-20
13	736-0169	CLIQUEZ ICI	BAGUE ÜLASTIQUE
14	736-0242	CLIQUEZ ICI	RONDELLE CONIQUE.340X.872X.060
16	736-0231	CLIQUEZ ICI	RONDELLE 344IDX1.125 OD .12
17	736-3084	CLIQUEZ ICI	RONDELLE
19	738-0372B	CLIQUEZ ICI	RONDELLE EPAULEE
20	738-1001A		ARBRE DE DIRECTION
21	741-0475	CLIQUEZ ICI	DOUILLE PLASTIQUE:.385 ID
22	741-0656A	CLIQUEZ ICI	BAGUE

NHP Motoculture
Cultivez votre univers

Plateau de coupe E (36"/92cm)

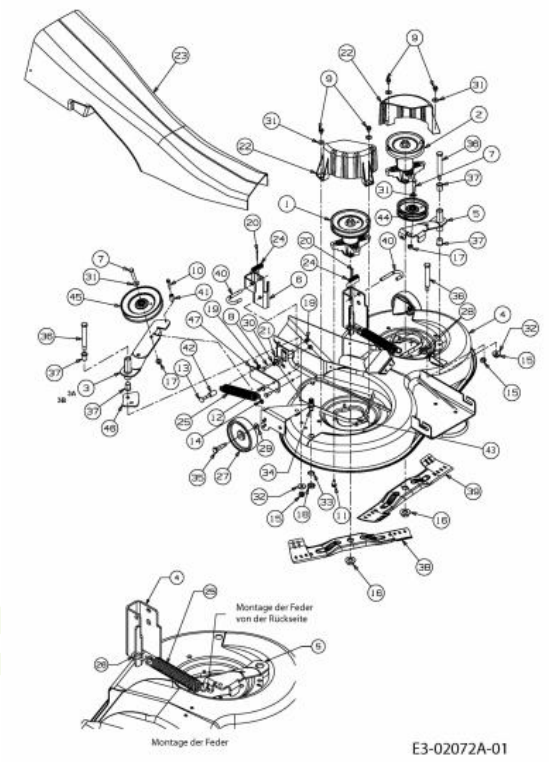

Repère	Référence		Désignation
1	ZUR ZEIT NICHT LIEFERBAR		BROCHE DE COUTEAU PLEINE. 5,75 DIA
2	918-0409C	CLIQUEZ ICI	PALIER DE LAME CPL.G :
3	683-04061637	CLIQUEZ ICI	PORT. DE GALET TEND. DR. E/N B
3B	683-04061637	CLIQUEZ ICI	PORT. DE GALET TEND. DR. E/N B
3A	683-04061650		PORTE-ROULEAU DE TENSION RE. PONT E/N
4	683-04062C-S	CLIQUEZ ICI	CARTER DE COUPE 92CM NOIR
6	683-0596A637	CLIQUEZ ICI	SUPPORT PLATEAU
7	710-0347	CLIQUEZ ICI	VIS HEX. 3/8-16:1.75:GR5:STD
8	710-0528	CLIQUEZ ICI	VIS HEX. 5/16-18:1.25:GR5:STD
9	710-0607	CLIQUEZ ICI	VIS HEX.TT5/16-18:.500HXINDWSh
10	710-0778	CLIQUEZ ICI	VIS HEX. TT:1/4-20:1.500
11	710-1260A	CLIQUEZ ICI	VIS TT:5/16-18:.750
12	710-1681		VIS ¡ SIX PANS CREUX
13	710-1719		VIS A TETE PLATE M8X50 DIN 603
14	712-0181	CLIQUEZ ICI	ECROU
15	712-0290	CLIQUEZ ICI	ECROU 7/16-14
16	712-05134	CLIQUEZ ICI	ECROU
17	712-0431	CLIQUEZ ICI	ECROU STOP 3/8-16:GRF
18	712-0641	CLIQUEZ ICI	ECROU HEX. M16-1.5 DIN 936
19	712-0692	CLIQUEZ ICI	ECROU HEXAGONAL 24.1426.18

NHPI Motoculture
Cultivez votre univers

Repère	Référence		Désignation
20	714-0470	CLIQUEZ ICI	EPINGLE EX AF-43010
21	717-04074	CLIQUEZ ICI	PIGNON HAUTEUR PLATEAU
22	731-2538	CLIQUEZ ICI	PROTECTION COURROIE DE LAME
23	731-2543B	CLIQUEZ ICI	GOULOTTE D EJECTION
24	732-0306A	CLIQUEZ ICI	RESSORT DE PRESSION
25	732-04099	CLIQUEZ ICI	RESSORT
26	ZUR ZEIT NICHT LIEFERBAR		CROCHET E-DECK 5mm DIA x 51 mm
27	734-06265	CLIQUEZ ICI	ROULETTE DE PLATEAU
28	735-0271A	CLIQUEZ ICI	SILENT BLOC
29	736-0105	CLIQUEZ ICI	RONDELLE CONIQUE
30	736-0119	CLIQUEZ ICI	RONDELLE
31	736-0300	CLIQUEZ ICI	RONDELLE
32	736-04097A	CLIQUEZ ICI	RONDELLE:PLATE:11.65x28.75x3mm
33	736-0760	CLIQUEZ ICI	RONDELLE 17X23.8X1.95
34	737-04003D	CLIQUEZ ICI	BUSE NETTOYAGE PLATEAU
35	738-0373	CLIQUEZ ICI	VIS A EPAULE .496x1.525:3/8-16
36	738-0476	CLIQUEZ ICI	VIS A EPAULE .625x3.50:7/16-14
37	ZUR ZEIT NICHT LIEFERBAR		ROULEMENT À BRIDE.630IDx.693ODx.875
38	742-04020A	CLIQUEZ ICI	LAME ¡ DROITE 18.40 LG
39	742-04021A	CLIQUEZ ICI	LAME ¡ GAUCHE 18.40 LG
40	747-04116A		TRINGLE .375 DIA
41	750-04182	CLIQUEZ ICI	ENTRETOISE
42	750-04195		DOUILLE DE DIST. Ò16xÒ8x27LG
43	754-0632	CLIQUEZ ICI	COURROIE VOIR 754-04075
44	756-04049A		POULIE COURROIE
45	756-04050	CLIQUEZ ICI	POULIE DE COURR. TR. Ò 6.0"DIA

NHP Motoculture
Cultivez votre univers

Levage du plateau de coupe

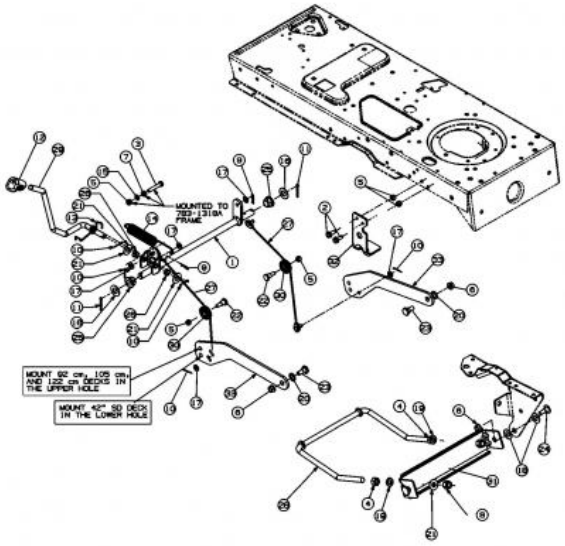

Repère	Référence		Désignation
1	683-0587-Z		ARBRE DE RELEVAGE
2	710-0604A	CLIQUEZ ICI	VIS 5/16-18:0.625
3	710-3180		VIS HEX. 5/16-18:1.75:GR5:STD
4	712-0206	CLIQUEZ ICI	ECROU HEX. 1/2-13:GR.5
5	712-0429		ECROU
6	712-0431	CLIQUEZ ICI	ECROU STOP 3/8-16:GRF
7	712-3010	CLIQUEZ ICI	ECROU HEX. 5/16-18:GR5
8	712-3083		ECROU HEX. 1/2-13:GRB:NYLON
9	714-0104	CLIQUEZ ICI	GOUPILLE
10	714-0111	CLIQUEZ ICI	GOUPILLE FENDUE 3/32:1.0"
11	714-0162	CLIQUEZ ICI	GOUPILLE FENDUE 5/32:1.25
12	720-0311		POIGNÜE LEVIER COUPE : 1/2
13	732-04004		RESSORT LEVIER DÜCLENCH. BASS.
14	732-0971		RESSORT
15	736-0119	CLIQUEZ ICI	RONDELLE
16	736-0187	CLIQUEZ ICI	RONDELLE .64X1.24X.06
17	736-0275		RONDELLE
18	736-0414	CLIQUEZ ICI	RONDELLE TÜFLON
19	736-0921		RONDELLE GROWER
20	736-3068		RONDELLE .531 x.875 x.060
21	736-3084	CLIQUEZ ICI	RONDELLE

NHP Motoculture
Cultivez votre univers

Repère	Référence		Désignation
22	738-0138A	CLIQUEZ ICI	VIS EPAULEE
23	738-0143	CLIQUEZ ICI	VIS EPAULEE
24	738-0507B	CLIQUEZ ICI	VIS
25	741-0225	CLIQUEZ ICI	BAGUE HEXAGONALE TEFLON 6 PANS
26	741-0715		BAGUE
27	746-1139	CLIQUEZ ICI	CABLE DE RELEVAGE 14.06 LG
28	747-1130B	CLIQUEZ ICI	ETRIER-RELEVAGE AVANT
29	747-1280		LEVIER DE RELEVAGE
30	756-1154		POULIE
31	783-0720C637		SUPPORT DE RELEVAGE
33	783-1328A637		BRAS DE RELEVAGE - PLATEAU

NHP Motoculture
Cultivez votre univers

Commande d'embrayage du plateau de coupe

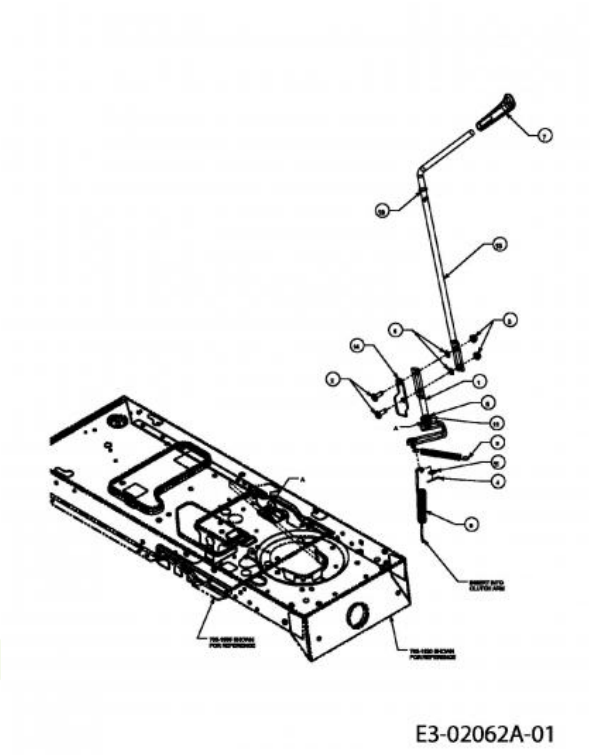

Repère	Référence		Désignation
2	710-0276		VIS A TETE PLATE: 5/16-18:1.00
3	712-3004A	CLIQUEZ ICI	ECROU HEX.: 5/16-18:GR5:SD:LK
4	714-0111	CLIQUEZ ICI	GOUPILLE FENDUE 3/32:1.0"
5	716-0104		CIRCLIPS:.500 DIA ARBRE
6	726-0201	CLIQUEZ ICI	RONDELLE .3125 ID
7	631-04247		POIGNÜE CPL:PTO:500
9	732-04197	CLIQUEZ ICI	RESSORT
10	736-0108		RONDELLE
11	736-0314		RONDELLE
12	741-0708		BAGUE
13	747-1112D		LEVIER PLATEAU PTO MANUEL.

NHP Motoculture
Cultivez votre univers

Axe de couteau 618-0324A

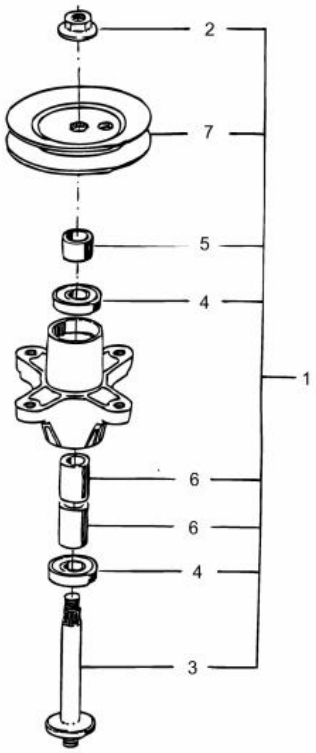

E3-01665A-01

Repère	Référence		Désignation
1	ZUR ZEIT NICHT LIEFERBAR		BROCHE DE COUTEAU PLEINE. 5,75 DIA
2	712-05134	CLIQUEZ ICI	ECROU
3	738-1010A	CLIQUEZ ICI	AXE DE PALIER 5.75 LG
4	741-0919B	CLIQUEZ ICI	ROULEMENT DE PALIER DE LAME
5	748-0433	CLIQUEZ ICI	DOUILLE .820 x 1.150 x .730 LG
6	750-1000	CLIQUEZ ICI	ENTRETOISE:.80x1.10x1.330
7	756-1188	CLIQUEZ ICI	POULIE DE COURROIE TRAPEZ.

NHP Motoculture
Cultivez votre univers

Axe de couteau 618-0409

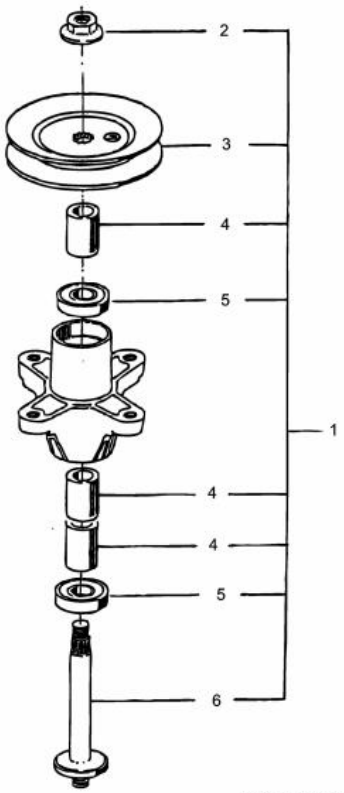

E3-01365A-01

Repère	Référence		Désignation
1	918-0409C	CLIQUEZ ICI	PALIER DE LAME CPL.G :
2	712-05134	CLIQUEZ ICI	ECROU
3	756-04216	CLIQUEZ ICI	POULIE DE PALIER DE LAME G
4	750-1000	CLIQUEZ ICI	ENTRETOISE:.80x1.10x1.330
5	741-0919B	CLIQUEZ ICI	ROULEMENT DE PALIER DE LAME
6	738-1128	CLIQUEZ ICI	AXE DE PALIER DE LAMES:6.58"

NHP Motoculture
Cultivez votre univers

Bonnet 4 styles

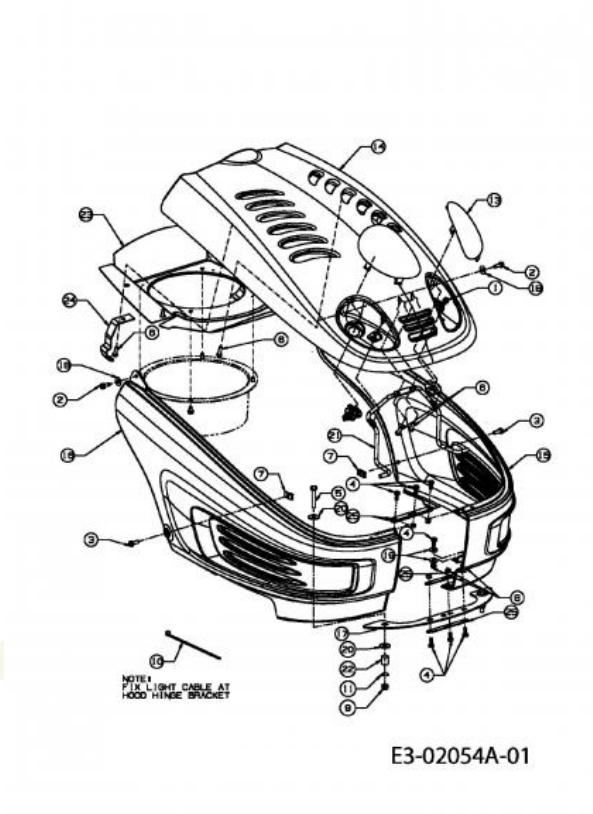

Repère	Référence		Désignation
1	710-0599	CLIQUEZ ICI	VIS A SIX PANS CREUX
2	710-0642	CLIQUEZ ICI	VIS1/4-20:0.750
3	710-0924		VIS EN T¤TE PLATE 1/4-20X 75"
4	710-1389		VIS
5	710-1703		VIS ¡ SIX PANS CREUX
6	710-1704		VIS 6 TORX M6X20 WN 1452
7	712-0292		ECROU A CAGE 1/4-20
8	712-0633		ECROU
9	712-0692	CLIQUEZ ICI	ECROU HEXAGONAL 24.1426.18
10	725-0157		COLLIER DE SERRAGE3/16X0.5X7.4
11	726-0201	CLIQUEZ ICI	RONDELLE .3125 ID
12	731-1978		OPTIQUE DROITE STYLE 4
13	731-1979		OPTIQUE GAUCHE STYLE 4
15	731-2123D		AILE GAUCHE Y-M
16	731-2124D		AILE DROITE Y-M
17	731-2272		PLAQUE AJUSTEMENT D AILE
18	736-0342	CLIQUEZ ICI	RONDELLE PLATE .283 x.75 x.030
19	736-0685		RONDELLE
20	736-0701		RONDELLE
21	747-1132A		TRINGLE SUPPORT CAPOT
25	783-1000A-Z		PLAQUE DE FIXATION

NHP Motoculture
Cultivez votre univers

Poulie de courroie moteur

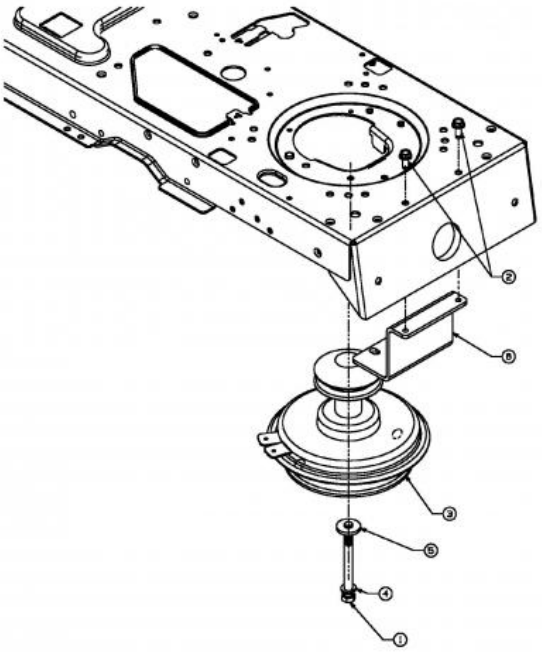

Repère	Référence		Désignation
1	710-04002	CLIQUEZ ICI	VIS HEX. 7/16-20:4.50:GR5:STD
2	710-1260A	CLIQUEZ ICI	VIS TT:5/16-18:.750
4	736-0171	CLIQUEZ ICI	RONDELLE GROWER
5	736-0322	CLIQUEZ ICI	RONDELLE .450 X 1.250 X .164

NHP Motoculture
Cultivez votre univers

Accessoires moteur

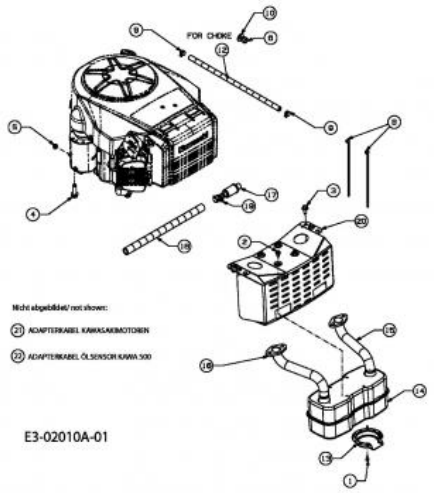

Repère	Référence		Désignation
1	710-0227		VIS
2	710-0599	CLIQUEZ ICI	VIS A SIX PANS CREUX
3	710-0726	CLIQUEZ ICI	VIS 5/16-12:0.750:HXINDWS
4	710-1315	CLIQUEZ ICI	VIS HEX.TT:3/8-16:1.25:HXIN:S
5	712-0271	CLIQUEZ ICI	ECROU 1/4-20"+ DISQUE DENTE
6	712-3017	CLIQUEZ ICI	ECROU HEXAGONAL
8	725-0157		COLLIER DE SERRAGE3/16X0.5X7.4
9	726-0205	CLIQUEZ ICI	COLLIER DE SERRAGE DE BOYAU
10	736-0300	CLIQUEZ ICI	RONDELLE
13	751-0564B		DEFLECTEUR ECHAPPEMENT
14	751-0616B	CLIQUEZ ICI	POT D¨ECHAPPEMENT
17	751-10517A		DRAINAGE D¨HUILE
19	751-3142		BOUCHON VIDANGE

NHP Motoculture
Cultivez votre univers

Pédales

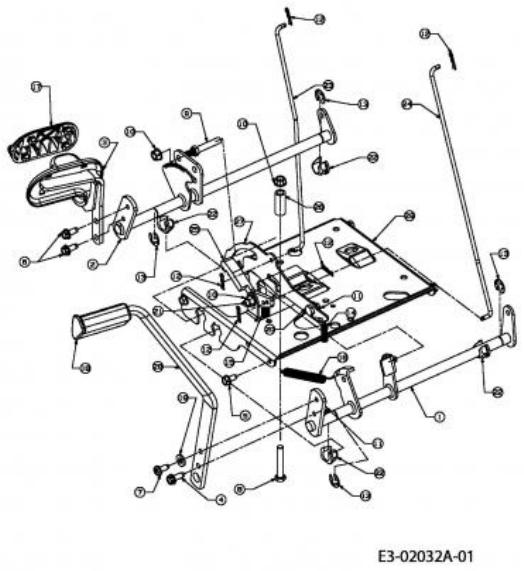

Repère	Référence		Désignation
3	683-0267C637		PEDALE
4	710-0650		VIS HEX.:TT:5/16-18:0.875
5	710-0726	CLIQUEZ ICI	VIS 5/16-12:0.750:HXINDWS
6	710-1260A	CLIQUEZ ICI	VIS TT:5/16-18:.750
7	710-1611B		VIS:TT:5/16-18:0.750:PANTRXI
8	710-3011		VIS HEX.:3/8-16:2.25:GR5:STD
10	712-0431	CLIQUEZ ICI	ECROU STOP 3/8-16:GRF
11	712-0429		ECROU
12	714-0104	CLIQUEZ ICI	GOUPILLE
13	716-0106A	CLIQUEZ ICI	CIRCLIPS
14	732-0335		RESSORT
15	732-0955		RESSORT
16	732-0963		RESSORT
18	735-3049A	CLIQUEZ ICI	GARNITURE DE PEDALE DE FREIN
19	736-3008		RONDELLE
20	738-0155		VIS EPAULEE
21	738-0380	CLIQUEZ ICI	AXE
22	741-3065B	CLIQUEZ ICI	BAGUE HEXAGONALE RAINUREE
23	747-04093A		TIGE DE FREIN
24	747-04096		TIGE DE COMMANDE
26	748-0415B		ENTRETOISE

NHP Motoculture
Cultivez votre univers

Repère	Référence	Désignation
27	ZUR ZEIT NICHT LIEFERBAR	KONSOLE PARKBREMSE HYDRO

NHP Motoculture
Cultivez votre univers

Enjoliveurs de roue

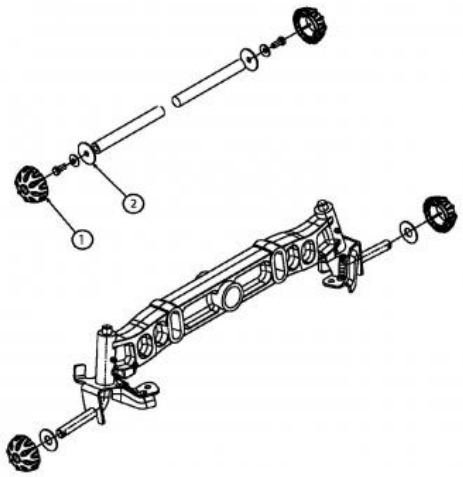

E3-02001A-01

Repère	Référence		Désignation
1	731-2290B	CLIQUEZ ICI	CAPUCHON DE ROUE
2	736-0430		RONDELLE .350X.1.59X.062

NHP Motoculture
Cultivez votre univers

Roues arrière 18x9,5

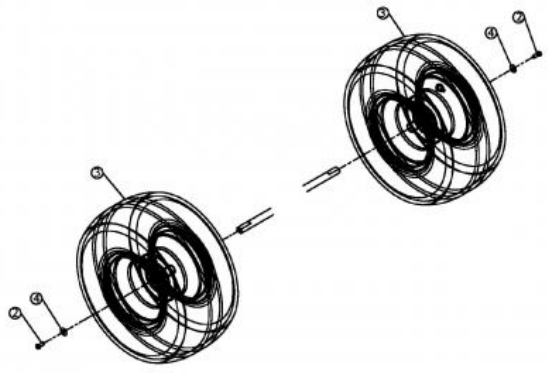

Repère	Référence		Désignation
2	710-0627	CLIQUEZ ICI	VIS HEX. 5/16-24:.750 GR5:LOCK
4	736-0242	CLIQUEZ ICI	RONDELLE CONIQUE.340X.872X.060
6	734-0255	CLIQUEZ ICI	VALVE:PNEU
7	734-1729		PNEU 18 X 9,50 - 8

NHP Motoculture
Cultivez votre univers

Roues avant 15x6

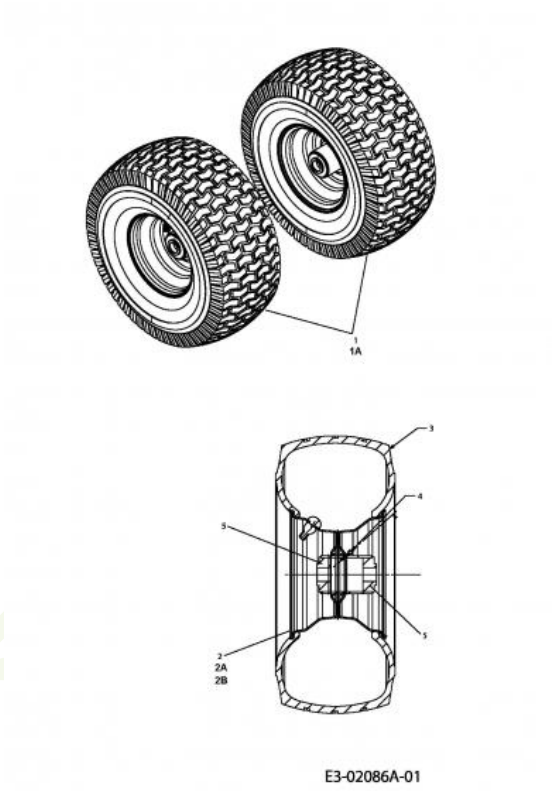

Repère	Référence		Désignation
1	634-04099662		ROUE CPL 15*600
2	634-04091BCB		RIM ASM:6.0 X 4.5:BB
2A	634-04091BGR		JANTE AVANT GRISE
2B	634-04091BYY		JANTE AVANT JAUNE Y-M
3	734-1731	CLIQUEZ ICI	PNEU 15X600X6 DICO MULTI-TRAC
4	737-0224		GRAISSEUR JANTE DE ROUE
5	741-3032	CLIQUEZ ICI	ROULEMENT

NHP Motoculture
Cultivez votre univers

Châssis

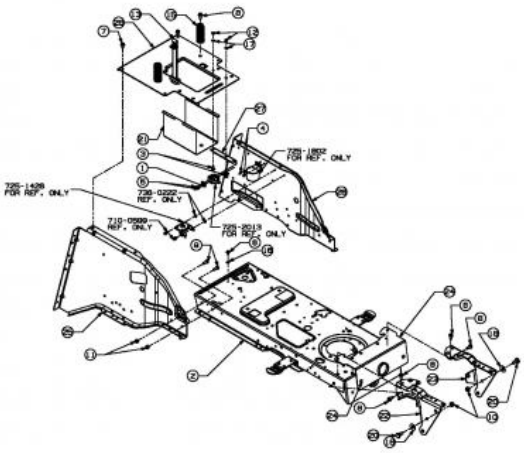

E3-02027A-01

Repère	Référence		Désignation
1	17962	CLIQUEZ ICI	PLAQUE DE SUPP. P. COMMUTATEUR
3	710-0134	CLIQUEZ ICI	VIS ¡ T¤TE PLATE
4	710-0148		VIS
5	710-0224		VIS PARK:#10-16:0.500:HXINDWSH
6	710-0599	CLIQUEZ ICI	VIS A SIX PANS CREUX
7	710-0726	CLIQUEZ ICI	VIS 5/16-12:0.750:HXINDWS
8	710-1260A	CLIQUEZ ICI	VIS TT:5/16-18:.750
9	710-1681		VIS ¡ SIX PANS CREUX
10	712-0431	CLIQUEZ ICI	ECROU STOP 3/8-16:GRF
11	712-0692	CLIQUEZ ICI	ECROU HEXAGONAL 24.1426.18
12	712-3006	CLIQUEZ ICI	ECROU HEXAGONAL
13	723-0444		CEINTURE DE SECURITE BATTERIE
15	732-04035	CLIQUEZ ICI	RESSORT DE SIEGE
16	736-0222		RONDELLE
17	736-0329		RONDELLE GROWER
18	736-0331	CLIQUEZ ICI	RONDELLE CONIQUE
20	738-0143	CLIQUEZ ICI	VIS EPAULEE
21	ZUR ZEIT NICHT LIEFERBAR		BOÎTIER À BATTERIE
22	783-0726E637		SUPPORT DROITE
23	783-0727D637		SUPPORT GAUCHE
24	783-0728		PORTE-ESSIEU AVANT

NHP Motoculture
Cultivez votre univers

Siège du 11/05/2007

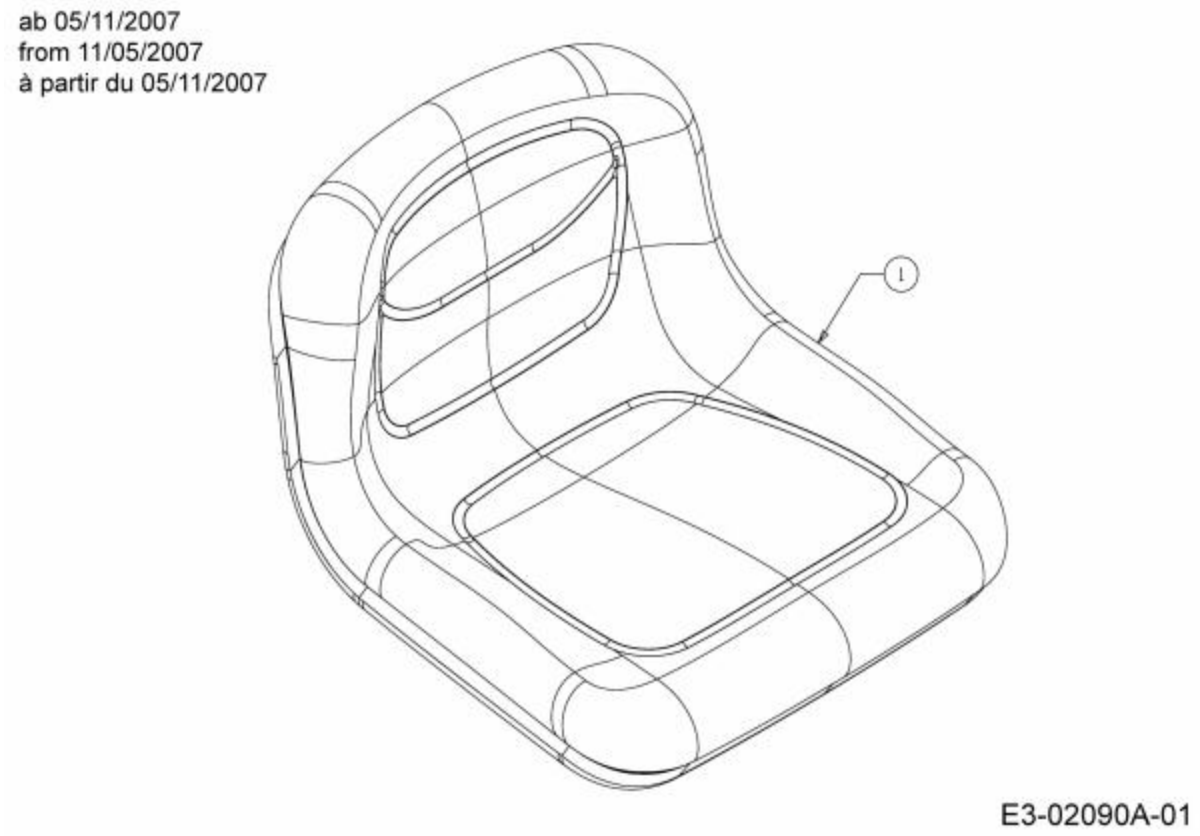

Repère	Référence	Désignation
1	757-04109	SIEGE NOIR HAUT

NHP Motoculture
Cultivez votre univers

Support de siège

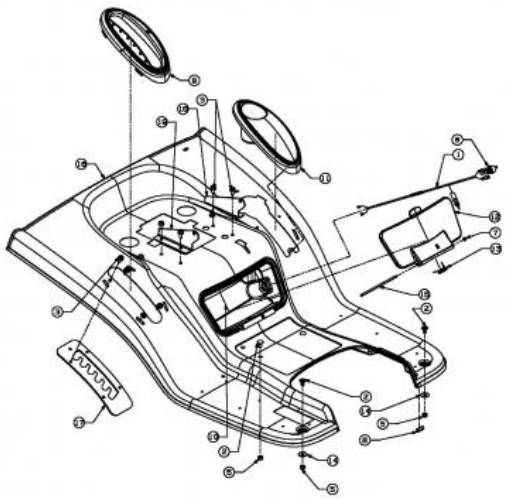

E3-02046A-01

Repère	Référence		Désignation
2	710-0260A		VIS A TETE PL. 5/16-18:.62 GR5
3	710-0726	CLIQUEZ ICI	VIS 5/16-12:0.750:HXINDWS
4	710-1394		VIS
5	712-0429		ECROU
6	725-2015		PRISE 2 POLE
7	726-0111		COUVERCLE
8	731-0511-37		TRIM STRIP
10	731-2547		CAISSE D'OUTILLAGE
11	731-2549		CACHE
12	731-2561		COUVERCLE DE BOITE A OUTILS
13	732-3150A		RESSORT DE TORSION
14	736-3078		RONDELLE .344 x 1.00 x .063:HT
15	747-1307		TIGE

NHP Motoculture
Cultivez votre univers

Réservoir

E3-02020A-01

Repère	Référence		Désignation
1	710-0604A	CLIQUEZ ICI	VIS 5/16-18:0.625
2	751-0603B	CLIQUEZ ICI	BOUCHON ESSENCE
3	751-0818D	CLIQUEZ ICI	RESERVOIR ESSENCE: 2.0 GAL

NHP Motoculture
Cultivez votre univers

Revêtement de marchepied

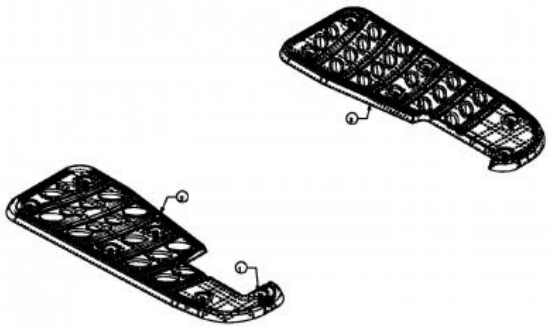

Repère	Référence		Désignation
1	726-3046	CLIQUEZ ICI	CLIP DE FIXATION:.250 DIA
2	735-0656		MARCHE PIED DROITE
3	735-0693		MARCHE PIED GAUCHE

NHP Motoculture
Cultivez votre univers

Kit de conversion bras de tension tondeuse à courroie trapézoïdale E

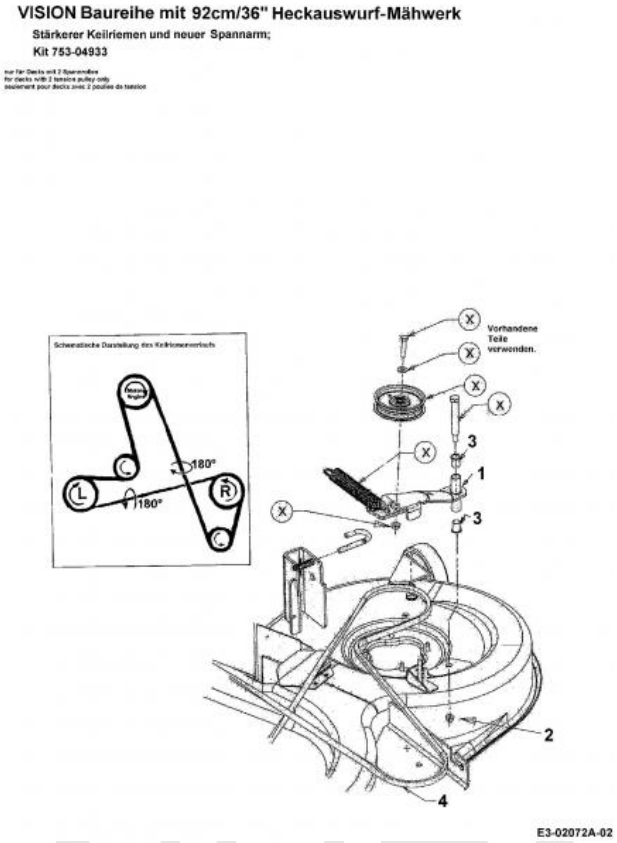

Repère	Référence		Désignation
2	712-0290	CLIQUEZ ICI	ECROU 7/16-14
3	ZUR ZEIT NICHT LIEFERBAR		ROULEMENT À BRIDE.630IDx.693ODx.875
4	754-04075	CLIQUEZ ICI	COURROIE COUPE 92CMM

NHP Motoculture
Cultivez votre univers

Essieu avant

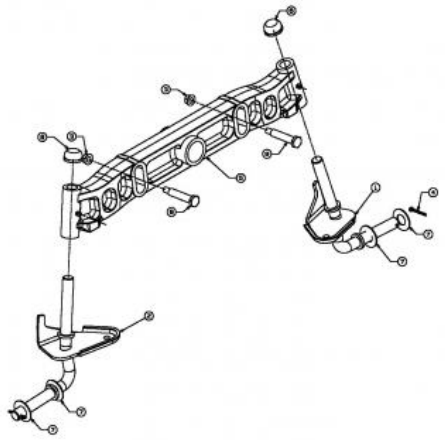

Repère	Référence		Désignation
1	611-04050637	CLIQUEZ ICI	FUSEE GAUCHE .750 DIA
2	611-04049637	CLIQUEZ ICI	FUSEE DROIT .750 DIA
3	712-0431	CLIQUEZ ICI	ECROU STOP 3/8-16:GRF
4	714-0162	CLIQUEZ ICI	GOUPILLE FENDUE 5/32:1.25
5	719-04177E		ESSIEU FONTE
6	726-0341	CLIQUEZ ICI	CAPUCHON CLIPS
7	736-0316	CLIQUEZ ICI	RONDELLE 1.78XA1.59"
9	738-1011A		AXE

NHP Motoculture
Cultivez votre univers