ÉCLATÉ PIÈCES - YARD-MAN

Type de matériel : TRACTEUR DE PELOUSE

Modèle : HE 4160

N° de production : 13AD494E643

Année : 1999

Tableau de bord, siège, réservoir

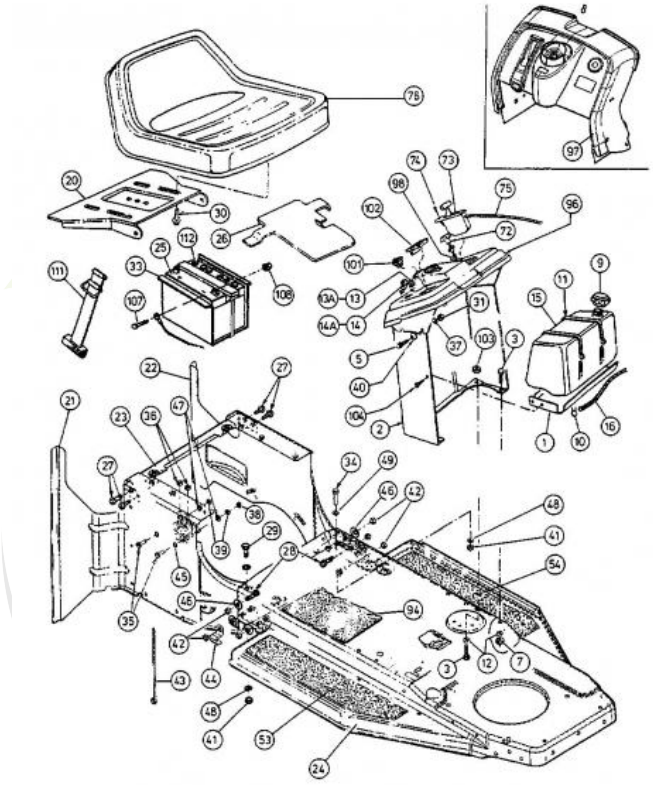

Repère	Référence		Désignation
3	710-3025		VIS
5	710-0751	CLIQUEZ ICI	VIS HEX.: 1/4-20:.620:GR5:STD
7	712-3010	CLIQUEZ ICI	ECROU HEX. 5/16-18:GR5
9	751-0603B	CLIQUEZ ICI	BOUCHON ESSENCE
10	726-0205	CLIQUEZ ICI	COLLIER DE SERRAGE DE BOYAU
11	726-0230	CLIQUEZ ICI	COLLIER
12	736-0119	CLIQUEZ ICI	RONDELLE
13	725-0267B	CLIQUEZ ICI	CONTACTEUR A CLE 5 POLES
13A	725-1396A		CONTACTEUR A CLE 6 FICHES
13B	ZUR ZEIT NICHT LIEFERBAR		CONTRE-ÉCROU D'ALLUMAGE 5/8-32
13C	725-1347		CACHE
14	925-0201	CLIQUEZ ICI	CLE DE CONTACT
14a	925-0201	CLIQUEZ ICI	CLE DE CONTACT

Cultivez votre univers

Repère	Référence		Désignation
15	751-0555D		RESERVOIR D'ESSENCE: 1,36
16	751-10349-54	CLIQUEZ ICI	TUYAU ESSENCE 54"
24	17588G637		CHASSIS A L'AVANT: 400 SERIE
25A	ZUR ZEIT NICHT LIEFERBAR		BATTERIE :U1:260CCA:12V/24 AH
26	783-0884637		COUVERCLE DE BATTERIE
27	710-0604A	CLIQUEZ ICI	VIS 5/16-18:0.625
28	710-1012	CLIQUEZ ICI	VIS COTELEE: 5/16-24 x.87"LG
29	710-1681		VIS ¡ SIX PANS CREUX
30	710-0773		VIS HEXAGONALE
31	712-0287		ECROU HEXAGONAL 1/4-20:GR2
33	ZUR ZEIT NICHT LIEFERBAR		BOÎTIER À BATTERIE
34	710-1683		VIS HEX.:M8x30 DIN 933-8.8
35	710-3015	CLIQUEZ ICI	VIS:1/4-20:.75:GR5:STD
35	710-3015	CLIQUEZ ICI	VIS:1/4-20:.75:GR5:STD
36	712-0271	CLIQUEZ ICI	ECROU 1/4-20"+ DISQUE DENTE
36	712-0271	CLIQUEZ ICI	ECROU 1/4-20"+ DISQUE DENTE
37	736-0329		RONDELLE GROWER
37	736-0329		RONDELLE GROWER
38	712-0291		ECROU EX AF-43013
39	712-0298		ECROU HEXAGONAL AF-43015
40	736-0270	CLIQUEZ ICI	RONDELLE GROWER
41	712-0690		ECROU HEXAGONAL
42	712-3057	CLIQUEZ ICI	ECROU HEXAGONAL
43	725-0157		COLLIER DE SERRAGE3/16X0.5X7.4
44	726-0354		SUPPORT FUSEAU
45	736-0222		RONDELLE
46	736-0242	CLIQUEZ ICI	RONDELLE CONIQUE.340X.872X.060
48	736-0649		RONDELLE GROWER DIN 127
49	736-0700		RONDELLE A8.4 DIN 125
53	723-0474		BANDE ANTI-DERAPANTE DR
53A	723-0474		BANDE ANTI-DERAPANTE DR
54	723-0475		REVETEMT MARCHP. GAUCH SS tro
72	746-0616A	CLIQUEZ ICI	CABLE STARTER 58.4CM
72A	ZUR ZEIT NICHT LIEFERBAR		CÂBLE BOWDEN POUR DÉMARREUR CL. 29"LG
73	931-0823A	CLIQUEZ ICI	MANETTE DE GAZ AUTOPORTÜES
74	710-0779A		VIS
75	746-1016	CLIQUEZ ICI	CABLE ACCELERATEUR
76A	757-04107		SIEGE NOIR MOYEN
97	ZUR ZEIT NICHT LIEFERBAR		ARMATURENBRETT 8-STYLE 400
98	17782		RENFORT : CÂBLE DE STARTER
101	725-0634	CLIQUEZ ICI	COMMUTATEUR

NHP Motoculture
Cultivez votre univers

Repère	Référence	Désignation
102	DIESES PRODUKT WIRD MIR LEIDER NICHT MEHR ANGEBOTEN	AMPÈREMÈTRE CARRÉ
103	712-3007	ECROU HEX. 5/16-18 GR5
111	723-0444	CEINTURE DE SECURITE BATTERIE

NHP Motoculture
Cultivez votre univers

Tableau de bord

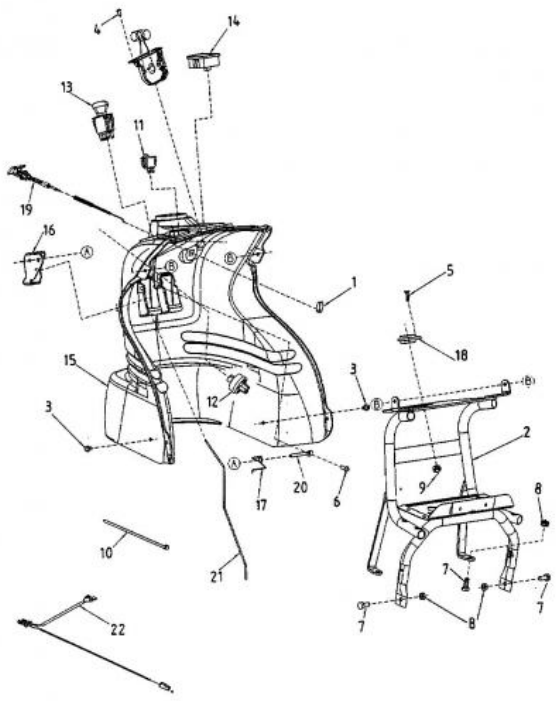

Repère	Référence		Désignation
1	17782		RENFORT : CÂBLE DE STARTER
3	710-0599	CLIQUEZ ICI	VIS A SIX PANS CREUX
4	710-0779A		VIS
6	710-1394		VIS
7	710-1681		VIS ¡ SIX PANS CREUX
9	712-0675		ECROU
10	725-0157		COLLIER DE SERRAGE3/16X0.5X7.4
11	725-0634	CLIQUEZ ICI	COMMUTATEUR
12	725-1396A		CONTACTEUR A CLE 6 FICHES
13	725-1716A		CONTACTEUR DE PTO
19	ZUR ZEIT NICHT LIEFERBAR		CÂBLE BOWDEN POUR DÉMARREUR CL. 29"LG

NHP Motoculture
Cultivez votre univers

Embrayage électromagnétique, poulie de courroie trapézoïdale du moteur

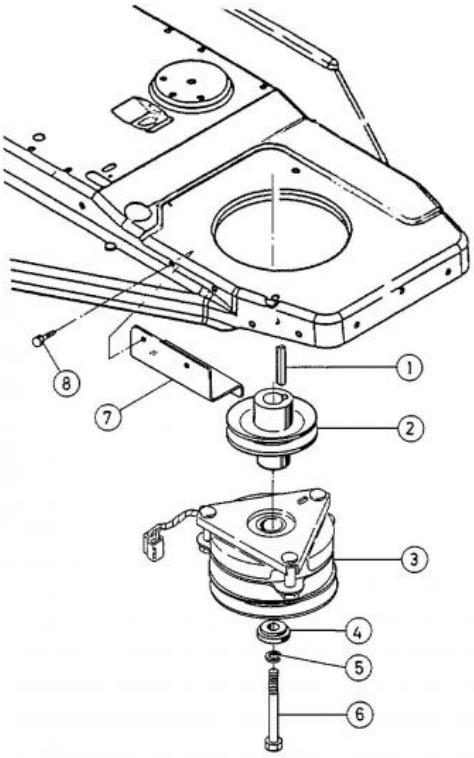

Repère	Référence		Désignation
1	714-0128		CLAVETTE 1/4X1/4X1"
2	756-0978B	CLIQUEZ ICI	POULIE:MOTEUR:ELEC PTO
3	DIESES PRODUKT WIRD MIR LEIDER NICHT MEHR ANGEBOTEN		ELECTR. D'EMBRAYAGE. PDF
4	738-0785		ENTRETOISE
5	736-0171	CLIQUEZ ICI	RONDELLE GROWER
6	710-3157A		VIS HEX HHCS:7/16-20:3.25GR5
8	710-0653	CLIQUEZ ICI	VIS A SIX PANS CREUX

NHP Motoculture
Cultivez votre univers

Entraînement, pédales

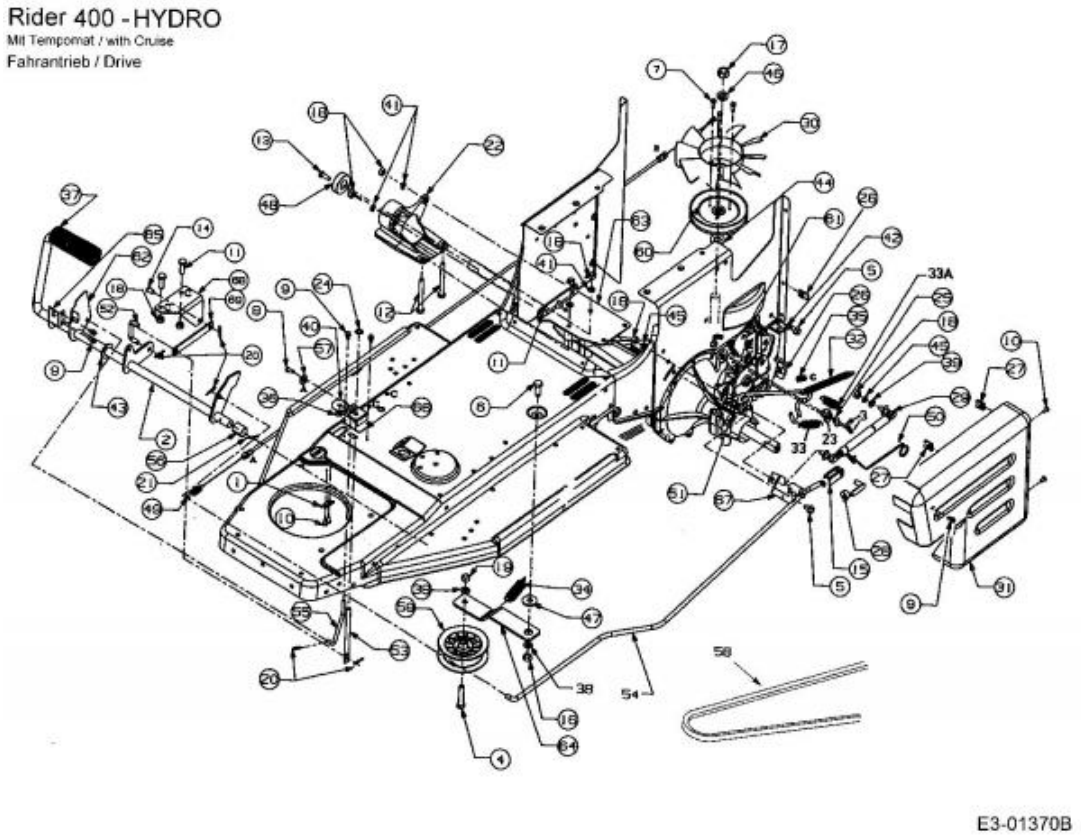

Repère	Référence		Désignation
1	17962	CLIQUEZ ICI	PLAQUE DE SUPP. P. COMMUTATEUR
3	710-0227		VIS
4	710-0347	CLIQUEZ ICI	VIS HEX. 3/8-16:1.75:GR5:STD
5	710-0604A	CLIQUEZ ICI	VIS 5/16-18:0.625
6	710-1039	CLIQUEZ ICI	VIS
7	710-1189		VIS HEXAGONALE
8	710-1237		VIS HEX.:T:#10-32:0.625:
10	710-1388		VIS TIN BZ 4,8x13 DI 7981
11	710-1682		VIS
12	710-1685		VIS HEXAGONALE
13	710-0599	CLIQUEZ ICI	VIS A SIX PANS CREUX
15	711-1407		T¤TE DE FOURCHE ZN5GL CB DIN71
16	712-0241	CLIQUEZ ICI	ECROU HEX.: 3/8-24:GR5
17	ZUR ZEIT NICHT LIEFERBAR		6KT-Écrou:1/2-20:GR2
18	712-0690		ECROU HEXAGONAL
19	712-3017	CLIQUEZ ICI	ECROU HEXAGONAL
20	714-0104	CLIQUEZ ICI	GOUPILLE
21	714-0470	CLIQUEZ ICI	EPINGLE EX AF-43010
22	619-06358	CLIQUEZ ICI	BLOC DE ROULEMENT (ALUMINIUM A 380)
23	725-1644	CLIQUEZ ICI	INTERRUPTEUR DE SÜCURITÜ
24	726-0201	CLIQUEZ ICI	RONDELLE .3125 ID

NHP Motoculture
Cultivez votre univers

Repère	Référence		Désignation
25	726-0320	CLIQUEZ ICI	PLAQUE D'ISOLATION
28	726-0457		BOULON: M8-32 DIN 71752
29	727-0626A		AMORTISSEUR PEDALE AVANCEMENT
30	731-1449A	CLIQUEZ ICI	HELICE DE REFROIDISSEMENT
32	732-0308A		RESSORT
34	732-0890	CLIQUEZ ICI	RESSORT POUR PULIE TENDEUR
35	732-0891A		RESSORT à PRES.-CONT. D. FREIN
37	735-0239A	CLIQUEZ ICI	PAD:FOOT:4.0 LONG
38	736-0169	CLIQUEZ ICI	BAGUE ÜLASTIQUE
39	736-0264		RONDELLE: .330 x.630 x.0635
40	736-0362	CLIQUEZ ICI	RONDELLE .320ID X 1.25 ODX .0
41	736-0649		RONDELLE GROWER DIN 127
42	736-0689		RONDELLE A DENTS CHEVAUCHANTES
43	736-0705		RONDELLE 17ID X 300:din 1
44	736-0707		RONDELLE
45	ZUR ZEIT NICHT LIEFERBAR		RONDELLE DE BLOCAGE DIN N
46	736-0751		RONDELLE
47	738-0347	CLIQUEZ ICI	RONDELLE ¡ EMB. .625IDx.169
48	741-0998	CLIQUEZ ICI	ROULEM. ¡ BIL. .75IDX40ODX12
49	746-1023	CLIQUEZ ICI	CABLE DE FREIN
57	ZUR ZEIT NICHT LIEFERBAR		PINCE DE MONTAGE :CÂBLE D'ACCÉLÉRATEUR B&S;
58	754-0478	CLIQUEZ ICI	COURROIE TRANSMISSION HYDRO
59	756-0643A	CLIQUEZ ICI	GALET TENDEUR
60	756-1052		POULIE PLATE BOITE DE V
61	783-0786-Z		PLAQUE DE CONTACT POUR FREIN
64	783-0835-Z		SUPPORT POULIE TENDEUR

NHP Motoculture
Cultivez votre univers

Entraînement, pédales

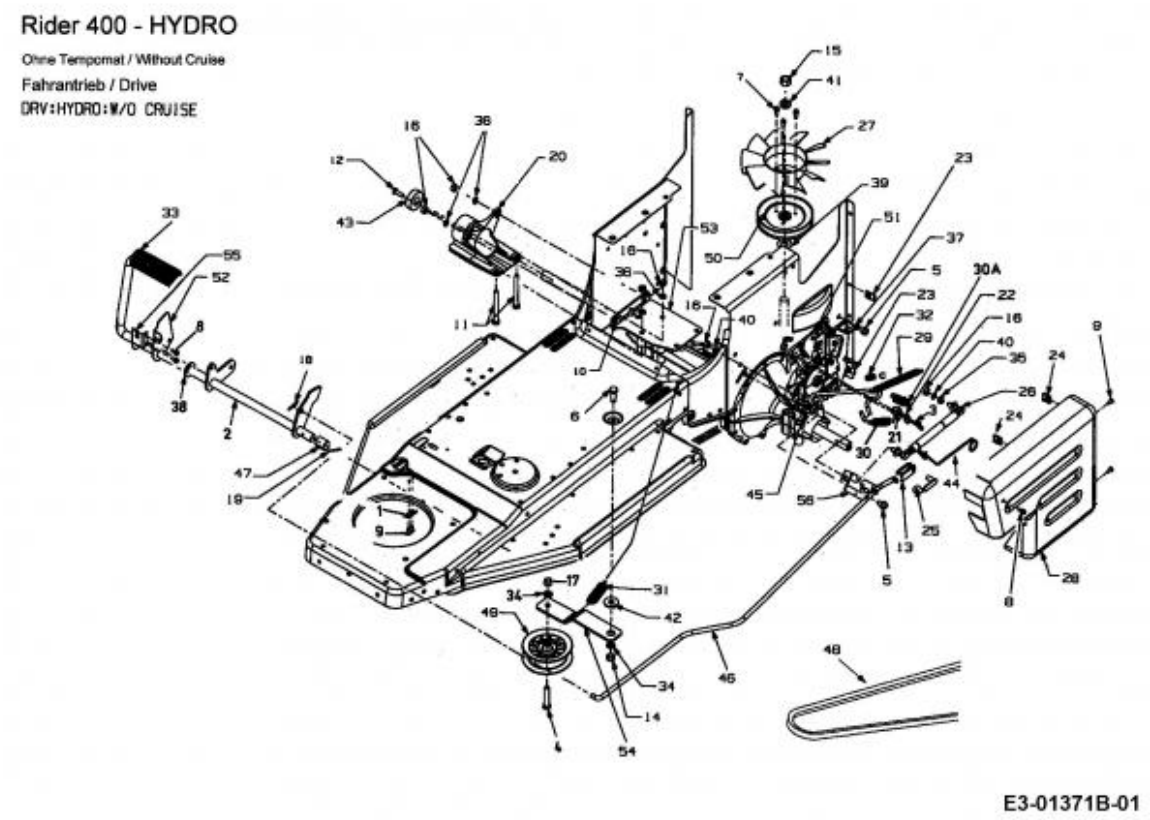

Repère	Référence		Désignation
1	17962	CLIQUEZ ICI	PLAQUE DE SUPP. P. COMMUTATEUR
3	710-0227		VIS
4	710-0347	CLIQUEZ ICI	VIS HEX. 3/8-16:1.75:GR5:STD
5	710-0604A	CLIQUEZ ICI	VIS 5/16-18:0.625
6	710-1039	CLIQUEZ ICI	VIS
7	710-1189		VIS HEXAGONALE
9	710-1388		VIS TIN BZ 4,8x13 DI 7981
10	710-1682		VIS
11	710-1685		VIS HEXAGONALE
12	710-0599	CLIQUEZ ICI	VIS A SIX PANS CREUX
13	711-1407		T¤TE DE FOURCHE ZN5GL CB DIN71
14	712-0241	CLIQUEZ ICI	ECROU HEX.: 3/8-24:GR5
15	ZUR ZEIT NICHT LIEFERBAR		6KT-Écrou:1/2-20:GR2
16	712-0690		ECROU HEXAGONAL
17	712-3017	CLIQUEZ ICI	ECROU HEXAGONAL
18	714-0104	CLIQUEZ ICI	GOUPILLE
19	714-0470	CLIQUEZ ICI	EPINGLE EX AF-43010
20	619-06358	CLIQUEZ ICI	BLOC DE ROULEMENT (ALUMINIUM A 380)
21	725-1644	CLIQUEZ ICI	INTERRUPTEUR DE SÜCURITÜ
22	726-0320	CLIQUEZ ICI	PLAQUE D'ISOLATION
25	726-0457		BOULON: M8-32 DIN 71752

NHP Motoculture
Cultivez votre univers

Repère	Référence		Désignation
26	727-0626A		AMORTISSEUR PEDALE AVANCEMENT
27	731-1449A	CLIQUEZ ICI	HELICE DE REFROIDISSEMENT
29	732-0308A		RESSORT
31	732-0890	CLIQUEZ ICI	RESSORT POUR PULIE TENDEUR
32	732-0891A		RESSORT à PRES.-CONT. D. FREIN
33	735-0239A	CLIQUEZ ICI	PAD:FOOT:4.0 LONG
34	736-0169	CLIQUEZ ICI	BAGUE ÜLASTIQUE
35	736-0264		RONDELLE: .330 x.630 x.0635
36	736-0649		RONDELLE GROWER DIN 127
37	736-0689		RONDELLE A DENTS CHEVAUCHANTES
38	736-0705		RONDELLE 17ID X 300:din 1
39	736-0707		RONDELLE
40	ZUR ZEIT NICHT LIEFERBAR		RONDELLE DE BLOCAGE DIN N
41	736-0751		RONDELLE
42	738-0347	CLIQUEZ ICI	RONDELLE ¡ EMB. .625IDx.169
43	741-0998	CLIQUEZ ICI	ROULEM. ¡ BIL. .75IDX40ODX12
48	754-0478	CLIQUEZ ICI	COURROIE TRANSMISSION HYDRO
49	756-0643A	CLIQUEZ ICI	GALET TENDEUR
50	756-1052		POULIE PLATE BOITE DE V
51	783-0786-Z		PLAQUE DE CONTACT POUR FREIN
54	783-0835-Z		SUPPORT POULIE TENDEUR

NHP Motoculture
Cultivez votre univers

Limiteur de gaz

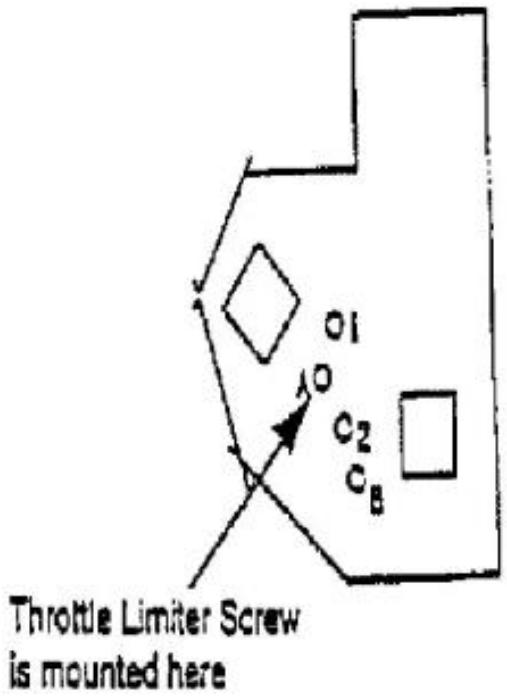

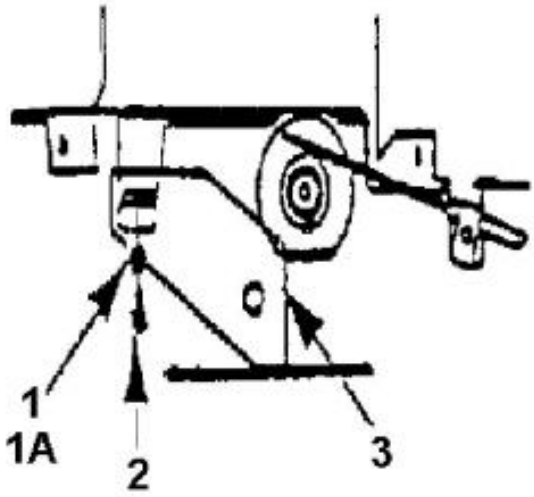

fsg

Repère	Référence	Désignation
1	736-0400	RONDELLE PLATE .194x.62x.063
2	710-0899A	VIS HEXAGONALE

NHP Motoculture
Cultivez votre univers

Ramasseur d'herbe

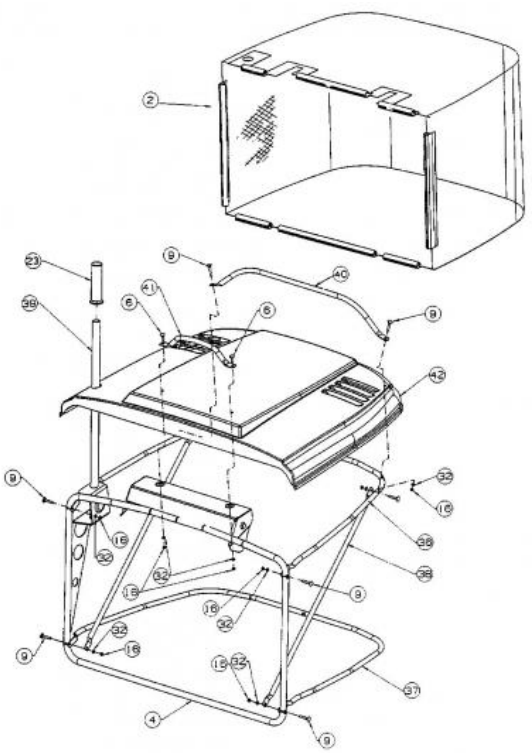

Repère	Référence		Désignation
2	664-0125A		TISSU BAC DE RAMASSAGE
5	710-0597		VIS 1/4-20:1.00/GR5/SPEC
6	710-1360		VIS À TÊTE PLATE DIN 603-8.8
8	710-1397		VIS
9	710-1612		VIS A TETE PLATE:M5x30 DIN 603
10	710-1681		VIS ¡ SIX PANS CREUX
11	710-1690		VIS
12	710-1691		VIS A SIX PANS CREUX
13	711-0679A		GOUJON ¡ ÜPINGLER
14	711-0701	CLIQUEZ ICI	GOUJON
15	712-0636		ECROU HEXAGONALE
16	712-0675		ECROU
17	712-0689		ECROU HEXAGONAL
18	712-0690		ECROU HEXAGONAL
19	712-0691	CLIQUEZ ICI	ECROU HEXAGONAL
20	712-3006	CLIQUEZ ICI	ECROU HEXAGONAL
21	714-0147		GOUPILLE ¡ RESSORT:.125 X 1.75
22	714-0507	CLIQUEZ ICI	GOUPILLE FENDUE 3/32 X .750
23	720-0301		POIGNEE
24	725-0157		COLLIER DE SERRAGE3/16X0.5X7.4
25	725-3166		SECURITE
26	725-1803		SECURITE REMPLISSAGE DE BAC

NHP Motoculture
Cultivez votre univers

Repère	Référence		Désignation
27	726-0354		SUPPORT FUSEAU
29	732-0750A		LAMELLE: SÜCURITÜ DE BAC
30	732-0838A	CLIQUEZ ICI	RESSORT CLIPS DE BAC
31	736-0329		RONDELLE GROWER
32	736-0602		RONDELLE
33	736-0648		RONDELLE GROWER
34	736-0649		RONDELLE GROWER DIN 127
38	749-1011637		TRINGLE DE BAC SERIE 400A
40	749-1013637		POIGNEE LONGUE
49	736-0648		RONDELLE GROWER

NHP Motoculture
Cultivez votre univers

Plaque arrière

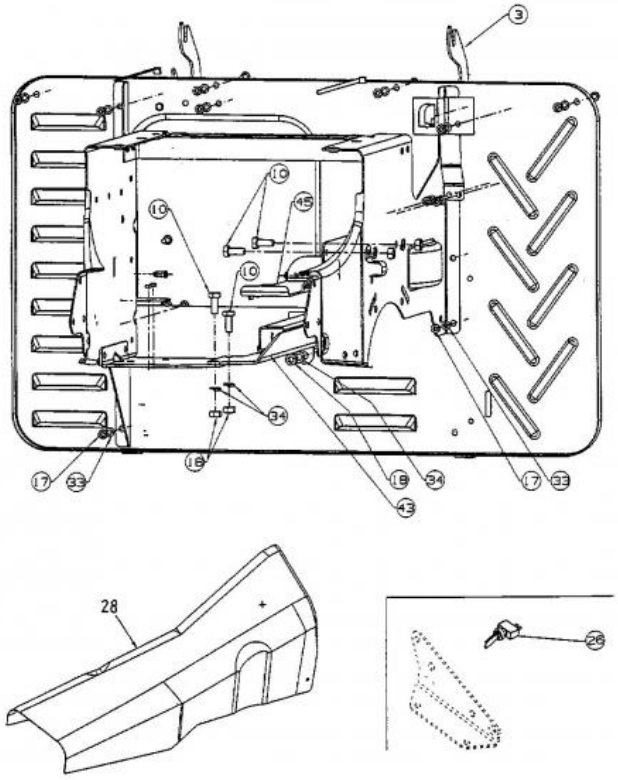

Repère	Référence		Désignation
2	664-0125A		TISSU BAC DE RAMASSAGE
5	710-0597		VIS 1/4-20:1.00/GR5/SPEC
6	710-1360		VIS À TÊTE PLATE DIN 603-8.8
8	710-1397		VIS
9	710-1612		VIS A TETE PLATE:M5x30 DIN 603
10	710-1681		VIS ¡ SIX PANS CREUX
11	710-1690		VIS
12	710-1691		VIS A SIX PANS CREUX
13	711-0679A		GOUJON ¡ ÜPINGLER
14	711-0701	CLIQUEZ ICI	GOUJON
15	712-0636		ECROU HEXAGONALE
16	712-0675		ECROU
17	712-0689		ECROU HEXAGONAL
18	712-0690		ECROU HEXAGONAL
19	712-0691	CLIQUEZ ICI	ECROU HEXAGONAL
20	712-3006	CLIQUEZ ICI	ECROU HEXAGONAL
21	714-0147		GOUPILLE ¡ RESSORT:.125 X 1.75
22	714-0507	CLIQUEZ ICI	GOUPILLE FENDUE 3/32 X .750
23	720-0301		POIGNEE
24	725-0157		COLLIER DE SERRAGE3/16X0.5X7.4
25	725-3166		SECURITE
26	725-1803		SECURITE REMPLISSAGE DE BAC

NHP Motoculture
Cultivez votre univers

Repère	Référence		Désignation
27	726-0354		SUPPORT FUSEAU
29	732-0750A		LAMELLE: SÜCURITÜ DE BAC
30	732-0838A	CLIQUEZ ICI	RESSORT CLIPS DE BAC
31	736-0329		RONDELLE GROWER
32	736-0602		RONDELLE
33	736-0648		RONDELLE GROWER
34	736-0649		RONDELLE GROWER DIN 127
38	749-1011637		TRINGLE DE BAC SERIE 400A
40	749-1013637		POIGNEE LONGUE
49	736-0648		RONDELLE GROWER

NHP Motoculture
Cultivez votre univers

Plaque arrière

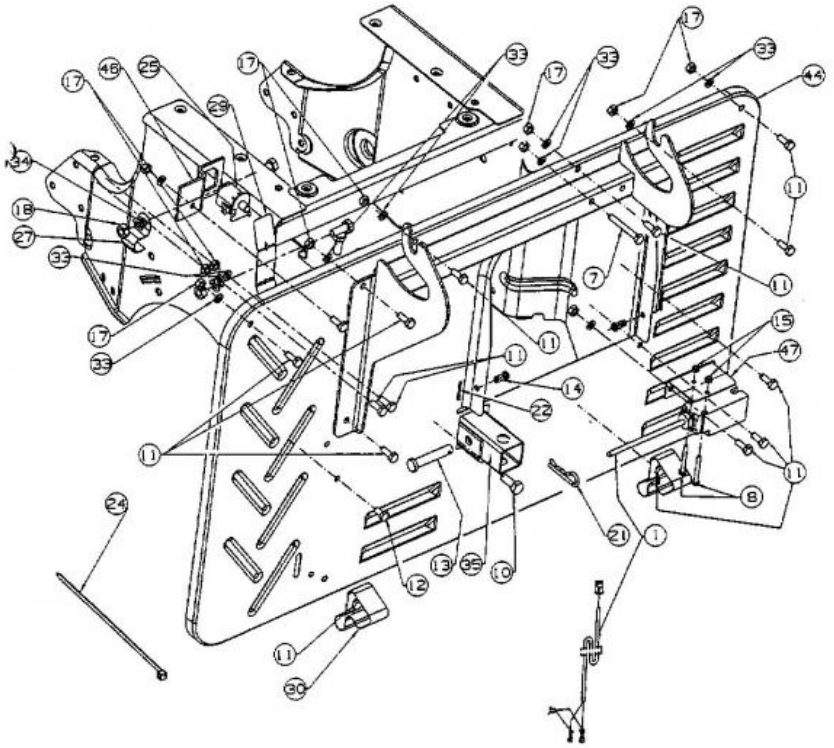

Repère	Référence		Désignation
2	664-0125A		TISSU BAC DE RAMASSAGE
5	710-0597		VIS 1/4-20:1.00/GR5/SPEC
6	710-1360		VIS À TÊTE PLATE DIN 603-8.8
8	710-1397		VIS
9	710-1612		VIS A TETE PLATE:M5x30 DIN 603
10	710-1681		VIS ¡ SIX PANS CREUX
11	710-1690		VIS
12	710-1691		VIS A SIX PANS CREUX
13	711-0679A		GOUJON ¡ ÜPINGLER
14	711-0701	CLIQUEZ ICI	GOUJON
15	712-0636		ECROU HEXAGONALE
16	712-0675		ECROU
17	712-0689		ECROU HEXAGONAL
18	712-0690		ECROU HEXAGONAL
19	712-0691	CLIQUEZ ICI	ECROU HEXAGONAL
20	712-3006	CLIQUEZ ICI	ECROU HEXAGONAL
21	714-0147		GOUPILLE ¡ RESSORT:.125 X 1.75
22	714-0507	CLIQUEZ ICI	GOUPILLE FENDUE 3/32 X .750
23	720-0301		POIGNEE
24	725-0157		COLLIER DE SERRAGE3/16X0.5X7.4
25	725-3166		SECURITE
26	725-1803		SECURITE REMPLISSAGE DE BAC

NHP Motoculture
Cultivez votre univers

Repère	Référence		Désignation
27	726-0354		SUPPORT FUSEAU
29	732-0750A		LAMELLE: SÜCURITÜ DE BAC
30	732-0838A	CLIQUEZ ICI	RESSORT CLIPS DE BAC
31	736-0329		RONDELLE GROWER
32	736-0602		RONDELLE
33	736-0648		RONDELLE GROWER
34	736-0649		RONDELLE GROWER DIN 127
38	749-1011637		TRINGLE DE BAC SERIE 400A
40	749-1013637		POIGNEE LONGUE
49	736-0648		RONDELLE GROWER

NHP Motoculture
Cultivez votre univers

Hydrostat 618-0389A

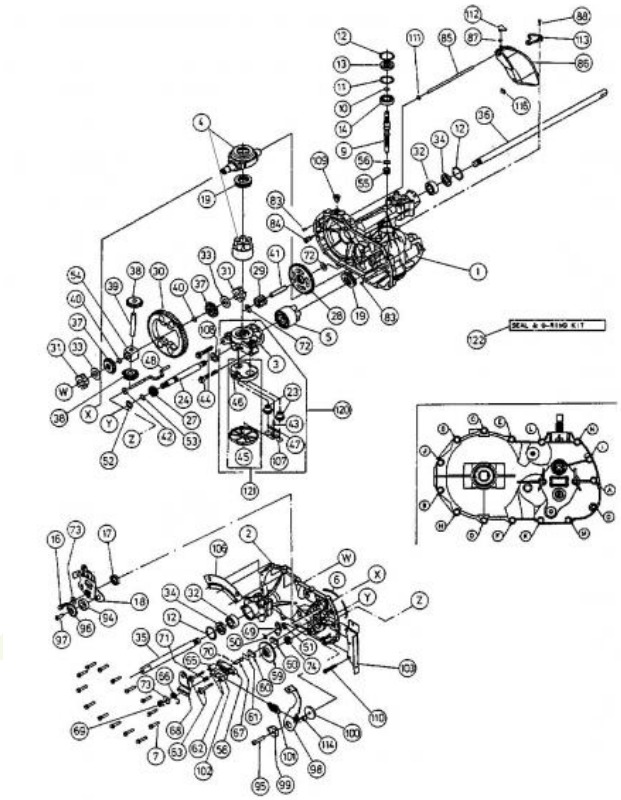

Repère	Référence		Désignation
1	HG-70467		GETRIEBEGEHÄUSE VOLLSTÄNDIG
7	HG-53246	CLIQUEZ ICI	VIS HEX.: 1/4-20X1.25
10	HG-2000022	CLIQUEZ ICI	CIRCLIPS
12	HG-50329	CLIQUEZ ICI	CIRCLIP
13	HG-51161	CLIQUEZ ICI	BAGUE D'ETANCHEITE
14	HG-50315	CLIQUEZ ICI	ROULEMENT ¡ BILLES
17	HG-51140	CLIQUEZ ICI	BAGUE D'ET. 18X32X7 DIN 3760
18	HG-51119	CLIQUEZ ICI	BRAS DE CONTRÔLE
19	HG-50551P	CLIQUEZ ICI	PALIER DE BUTEE
32	HG-51089	CLIQUEZ ICI	DOUILLE DE PALIER EXTERIEUR
33	HG-44875	CLIQUEZ ICI	RONDELLE
34	HG-51066	CLIQUEZ ICI	BAGUE D'ETANCHEITE
36	HG-51105	CLIQUEZ ICI	ARBRE D'AXE DROITE
40	HG-44871	CLIQUEZ ICI	CIRCLIPS
46	HG-70756	CLIQUEZ ICI	FILTRE COMPLET
50	HG-51116	CLIQUEZ ICI	CIRCLIPS
51	HG-51081	CLIQUEZ ICI	BAGUE D'ETANCHEITE
59	HG-51072	CLIQUEZ ICI	DISQUE DE FREIN
60	717-0678	CLIQUEZ ICI	PLAQUETTE DE FREIN

NHP Motoculture
Cultivez votre univers

Repère	Référence		Désignation
61	717-0682	CLIQUEZ ICI	INSERT DE FREIN
62	741-0343		GOUJON DE PRESSION 5/16"
66	HG-50884	CLIQUEZ ICI	RESSORT DE FREIN
67	HG-62589	CLIQUEZ ICI	PLATEAU DE FREIN
69	712-0273		ECROU HEXAGONAL 5/16-24"
70	714-0507	CLIQUEZ ICI	GOUPILLE FENDUE 3/32 X .750
71	HG-50919	CLIQUEZ ICI	RESSORT DE FREIN
73	736-0371		RONDELLE 1.344XA .875"
74	HG-70719	CLIQUEZ ICI	KIT DE BAGUE D'ÉTANCHÉITÉ
86	HG-70503	CLIQUEZ ICI	SET COMPENSATEUR
101	HG-51131	CLIQUEZ ICI	RESSORT DE TRACTION
109	90051105600		BOUCHON FILETE
112	HG-70503	CLIQUEZ ICI	SET COMPENSATEUR
121	HG-70756	CLIQUEZ ICI	FILTRE COMPLET
122	HG-70463	CLIQUEZ ICI	JEU DE JOINTS

NHP Motoculture
Cultivez votre univers

Direction, roues avant, essieu avant

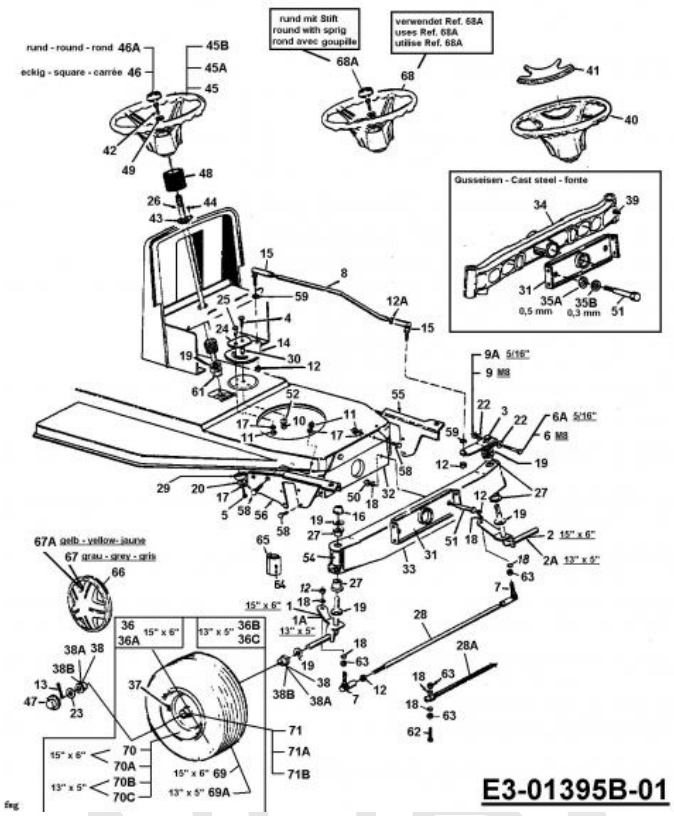

Repère	Référence		Désignation
1	17584A637		AXE AVANT DROIT
2	17585A637		AXE AVANT GAUCHE NOIR
2A	683-0041A		ACHSSCHENKEL ZUS. LI.
3	683-0055637	CLIQUEZ ICI	BIELLETTE DE DIRECTION
4	710-1039	CLIQUEZ ICI	VIS
5	710-0538	CLIQUEZ ICI	VIS HEX.:5/16-18:.625:GR.5:LOC
6	710-1684		VIS A SIX PANS CREUX
7	723-3018	CLIQUEZ ICI	ROTULE DE DIRECTION 3/8-24
9	712-0692	CLIQUEZ ICI	ECROU HEXAGONAL 24.1426.18
9a	712-0411		ECROU HEXAGONAL
10	712-0214	CLIQUEZ ICI	ECROU
11	712-0158		ECROU EX AF-43064
12	712-0262	CLIQUEZ ICI	ECROU
12a	712-0240	CLIQUEZ ICI	ECROU HEX.: 7/16-20:GR2
13	714-0470	CLIQUEZ ICI	EPINGLE EX AF-43010
15	723-0448A	CLIQUEZ ICI	ROTULE DE DIRECTION 7/16-20
16	726-0214	CLIQUEZ ICI	BOUCHON
17	736-0119	CLIQUEZ ICI	RONDELLE
18	736-0169	CLIQUEZ ICI	BAGUE ÜLASTIQUE
19	736-0366		RONDELLE 5/8 ID X 1.0 OD

NHP Motoculture
Cultivez votre univers

Repère	Référence		Désignation
20	736-0343	CLIQUEZ ICI	RONDELLE .330 ID X 1.25 X .12
22	736-3081		RONDELLE 320X.600X.060HT
23	736-0285		RONDELLE .635 X 1.589 X .06
24	ZUR ZEIT NICHT LIEFERBAR		PLAQUE DE RAIDISSEMENT
25	ZUR ZEIT NICHT LIEFERBAR		SHLT-SCHR. .435X.350 LG
26	738-0937	CLIQUEZ ICI	ARBRE DE DIRECTION
27	741-0659	CLIQUEZ ICI	BAGUE DE TRAVERSE AVANT
28A	747-0861637		TIGE
30	750-0535		ENTRETOISE
33	683-0128B637	CLIQUEZ ICI	ESSIEU AVANT
36	634-0105B662		ROUE COMPLETE 15X600 GRISE
36A	DIESES PRODUKT WIRD MIR LEIDER NICHT MEHR ANGEBOTEN		ROUE KPL.AVANT KL.
36B	634-0097B662		ROUE COMPLETE 13X500X6 GRISE
37	734-0255	CLIQUEZ ICI	VALVE:PNEU
38	ZUR ZEIT NICHT LIEFERBAR		DOUILLE DE ROULEMENT À BRIDE .632 ID
38A	741-0569	CLIQUEZ ICI	ROULEMENT DE ROUE AVANT
38C	741-0706		SUPPORT DOUILLE AVEC GRAISSEUR
39	737-3000	CLIQUEZ ICI	GRAISSEUR
42	710-0643	CLIQUEZ ICI	VIS HEX.: 5/16-18:1.00:GR5
44	710-0837		VIS
45	631-0027A		VOLANT
45B	631-0027A		VOLANT
46	731-0220		COUVERCLE / VOLANT
46a	731-1459A		BOUCHON PRESSION VOLANT
47	731-0484A	CLIQUEZ ICI	ENJOLIVEUR DEVANT
48	DIESES PRODUKT WIRD MIR LEIDER NICHT MEHR ANGEBOTEN		SOUFFLET EN CAOUTCHOUC
49	736-0242	CLIQUEZ ICI	RONDELLE CONIQUE.340X.872X.060
50	712-0431	CLIQUEZ ICI	ECROU STOP 3/8-16:GRF
51	738-0527		BOULON
52	736-0356		RONDELLE
54	ZUR ZEIT NICHT LIEFERBAR		CAP AXE SANS GRAISSAGE.
56	783-0256B637		SUSPENSION D'AXE DROITE
58	710-0604A	CLIQUEZ ICI	VIS 5/16-18:0.625
59	736-0217	CLIQUEZ ICI	RONDELLE GROWER
61	741-0225	CLIQUEZ ICI	BAGUE HEXAGONALE TEFLON 6 PANS
62	710-0459A		VIS HEX.: 3/8-24:1.50:GR5:SPEC
63	712-0241	CLIQUEZ ICI	ECROU HEX.: 3/8-24:GR5
64	737-0280		GRAISSEUR
64	737-0280		GRAISSEUR
65	731-1291A	CLIQUEZ ICI	CARTER PLASTIQUE

NHP Motoculture
Cultivez votre univers

Repère	Référence		Désignation
66	727-0425A		CLIP ENJOLIVEUR
67	734-1613A		ENJOLIVEUR 6" gris
68	631-04028		VOLANT
68A	731-04039	CLIQUEZ ICI	CAPUCHON DE VOLANT SANS LOGO
69	734-1731	CLIQUEZ ICI	PNEU 15X600X6 DICO MULTI-TRAC
69A	734-0298		PNEU 13*500*6
70	ZUR ZEIT NICHT LIEFERBAR		VITESSE DE JANTE. 6.0X4.5
71	737-0211A		DOUILLE/GRAISSE

NHP Motoculture
Cultivez votre univers

Plateau de coupe E (36"/92cm)

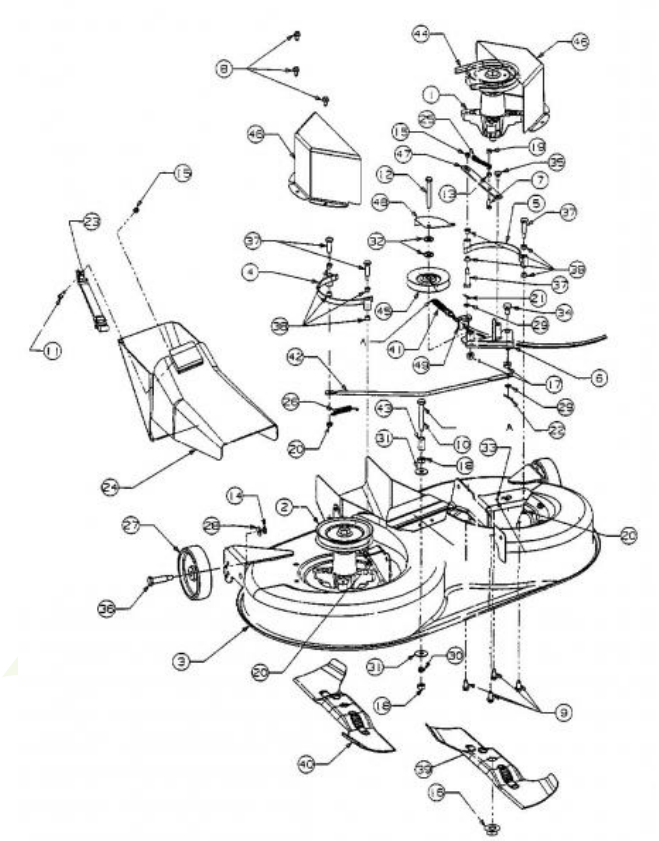

Repère	Référence		Désignation
1	618-0408C	CLIQUEZ ICI	PALIER DE LAME COMPLET GA
2	918-0409C	CLIQUEZ ICI	PALIER DE LAME CPL.G :
7	710-0412		VIS HEXAGONALE
8	710-0607	CLIQUEZ ICI	VIS HEX.TT5/16-18:.500HXINDWSh
9	710-1260A	CLIQUEZ ICI	VIS TT:5/16-18:.750
10	710-1735		VIS HEXAGONALE
11	710-3015	CLIQUEZ ICI	VIS:1/4-20:.75:GR5:STD
12	710-3022		VIS
13	712-0117		ECROU HEXAGONAL 1/4-28:GR A
14	712-0181	CLIQUEZ ICI	ECROU
15	712-0324	CLIQUEZ ICI	ECROU HEX.:1/4-20:GR8:NYLON
16	712-05134	CLIQUEZ ICI	ECROU
17	712-0431	CLIQUEZ ICI	ECROU STOP 3/8-16:GRF
19	712-0896		ECROU HEXAGONAL
20	712-3027	CLIQUEZ ICI	ECROU HEXAGONAL 1/4-20:GRF
21	714-0104	CLIQUEZ ICI	GOUPILLE
22	714-0115	CLIQUEZ ICI	GOUPILLE FENDUE 1/8 x 1.0
23	723-0383	CLIQUEZ ICI	SANGLE POUR GOULOTTE D'EJECTI
24	DIESES PRODUKT WIRD MIR LEIDER NICHT MEHR ANGEBOTEN		ARBRE DE RECHARGE AVANT
25	732-0303	CLIQUEZ ICI	RESSORT DE TRACTION

NHPI Motoculture
Cultivez votre univers

Repère	Référence		Désignation
27	734-06265	CLIQUEZ ICI	ROULETTE DE PLATEAU
28	736-0105	CLIQUEZ ICI	RONDELLE CONIQUE
29	736-0204		RONDELLE .344 X 62 X.03
30	736-0686		ANNEAU RESSORT B10 DIN 127 RESSORT ST.
31	736-0702		RONDELLE
32	736-3072	CLIQUEZ ICI	RONDELLE .38 x.93 x.110:HT
35	738-0255		VIS A EPAULE .375 DIA x.181
36	738-0373	CLIQUEZ ICI	VIS A EPAULE .496x1.525:3/8-16
37	738-0572	CLIQUEZ ICI	VIS EPAULE .374 DIA x 1.16 LG
38	741-3073		PALIER DE FLASQUE
39	742-0673	CLIQUEZ ICI	LAME GAUCHE SFF 92CM ARRIERE
40	742-0672	CLIQUEZ ICI	LAME DROITE SFF 92CM ARRIERE
41	783-1169-Z	CLIQUEZ ICI	CADRE SUPP. DE CABL. 92cm DECK
44	754-0479	CLIQUEZ ICI	COURROIE DE LAME COUPE 92 CM
45	756-0487	CLIQUEZ ICI	GALET TENDEUR

NHP Motoculture
Cultivez votre univers

Plateau de coupe E (36"/92cm)

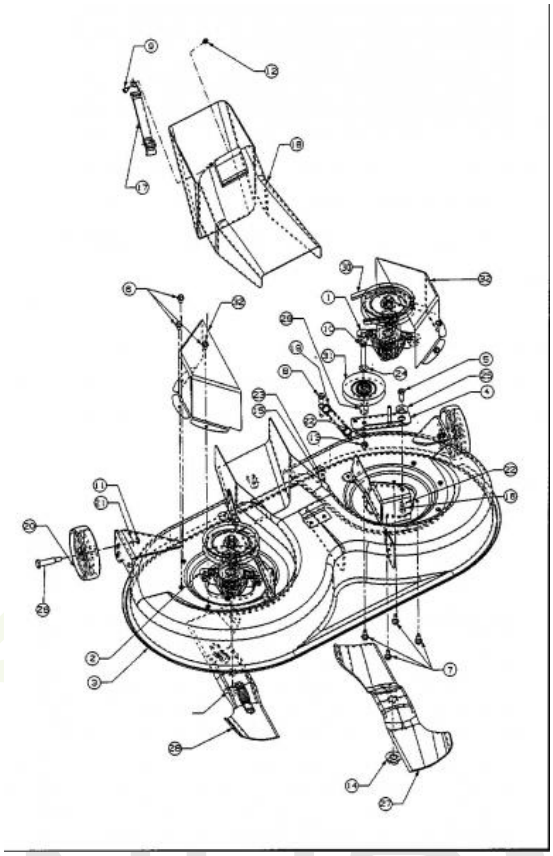

Repère	Référence		Désignation
1	618-0408C	CLIQUEZ ICI	PALIER DE LAME COMPLET GA
2	918-0409C	CLIQUEZ ICI	PALIER DE LAME CPL.G :
5	710-0514	CLIQUEZ ICI	VIS HEX.:3/8-16:1.00:GR5:STD
6	710-0607	CLIQUEZ ICI	VIS HEX.TT5/16-18:.500HXINDWSh
7	710-1260A	CLIQUEZ ICI	VIS TT:5/16-18:.750
8A	710-1382	CLIQUEZ ICI	VIS HEX. M10X1X60LG. DIN 960
9	710-3015	CLIQUEZ ICI	VIS:1/4-20:.75:GR5:STD
10	710-3066		VIS
11	712-0181	CLIQUEZ ICI	ECROU
12	712-0324	CLIQUEZ ICI	ECROU HEX.:1/4-20:GR8:NYLON
13	712-0375		ECROU
14	712-05134	CLIQUEZ ICI	ECROU
16	712-3017	CLIQUEZ ICI	ECROU HEXAGONAL
17	723-0383	CLIQUEZ ICI	SANGLE POUR GOULOTTE D'EJECTI
18	ZUR ZEIT NICHT LIEFERBAR		DÉCHARGEMENT FRONTAL ÉTAGE 92 CM
19	732-3126	CLIQUEZ ICI	RESSORT
20	734-06265	CLIQUEZ ICI	ROULETTE DE PLATEAU
21	736-0105	CLIQUEZ ICI	RONDELLE CONIQUE
22	736-0169	CLIQUEZ ICI	BAGUE ÜLASTIQUE
23	736-0686		ANNEAU RESSORT B10 DIN 127 RESSORT ST.

NTP Motoculture
Cultivez votre univers

Repère	Référence		Désignation
24	736-0734		RONDELLE
24A	736-0702		RONDELLE
25	738-0347	CLIQUEZ ICI	RONDELLE ¡ EMB. .625IDx.169
26	738-0373	CLIQUEZ ICI	VIS A EPAULE .496x1.525:3/8-16
27	742-0673	CLIQUEZ ICI	LAME GAUCHE SFF 92CM ARRIERE
28	742-0672	CLIQUEZ ICI	LAME DROITE SFF 92CM ARRIERE
30	754-0479	CLIQUEZ ICI	COURROIE DE LAME COUPE 92 CM
31	756-0487	CLIQUEZ ICI	GALET TENDEUR

NHP Motoculture
Cultivez votre univers

Levage du plateau de coupe

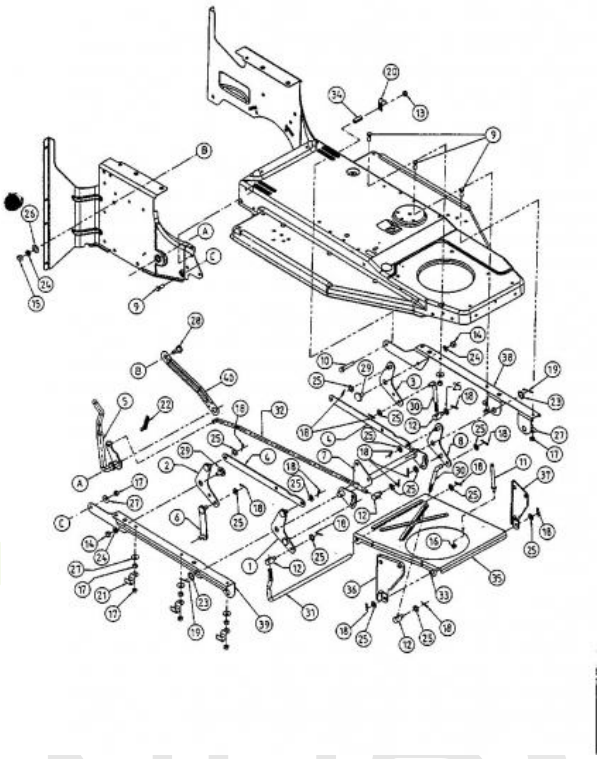

Repère	Référence		Désignation
2	17555637		SUPPORT
3	17556-Z		PIVOT DE RELEVAGE
6	683-0111-Z		PATE 88X3.31 LG
9	710-1012	CLIQUEZ ICI	VIS COTELEE: 5/16-24 x.87"LG
11	711-1065	CLIQUEZ ICI	AXE
12	711-3397	CLIQUEZ ICI	CHEVILLE ,375 DIAX 31L
13	712-0692	CLIQUEZ ICI	ECROU HEXAGONAL 24.1426.18
14	712-0798	CLIQUEZ ICI	ECROU HEXAGONAL
15	712-3017	CLIQUEZ ICI	ECROU HEXAGONAL
16	712-3046		ECROU
17	712-3057	CLIQUEZ ICI	ECROU HEXAGONAL
18	714-0104	CLIQUEZ ICI	GOUPILLE
19	714-0470	CLIQUEZ ICI	EPINGLE EX AF-43010
20	726-0272		COLLIER
21	726-0354		SUPPORT FUSEAU
23	736-0116		RONDELLE
24	736-0169	CLIQUEZ ICI	BAGUE ÜLASTIQUE
25	736-0185	CLIQUEZ ICI	RONDELLE 3/8.738X.063
26	736-0192		RONDELLE .531 X 93 X .090
27	736-0242	CLIQUEZ ICI	RONDELLE CONIQUE.340X.872X.060

NHP Motoculture
Cultivez votre univers

Repère	Référence		Désignation
28	738-0143	CLIQUEZ ICI	VIS EPAULEE
29	738-0281		VIS ¡ ÜPAULE:.625 x.17:3/8-16
31	747-1188B		TRINGLE
33	747-1190B		TRINGLE DE STABILISATEUR AVANT
36	783-0851A637		SUPPORT STABILISATEUR DR

NHP Motoculture
Cultivez votre univers

Axe de couteau 618-0408A

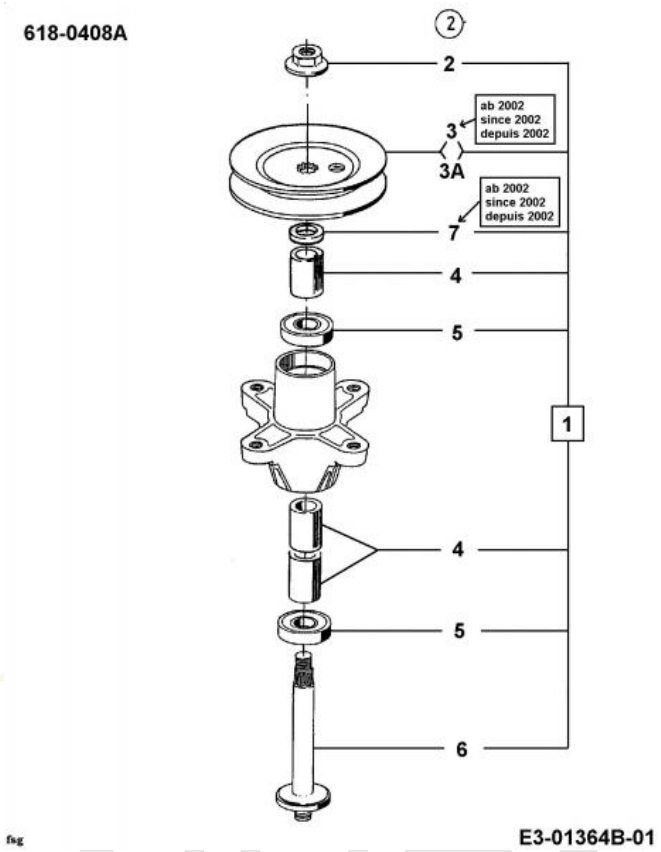

Repère	Référence		Désignation
1	618-0408C	CLIQUEZ ICI	PALIER DE LAME COMPLET GA
2	712-05134	CLIQUEZ ICI	ECROU
3	756-1187	CLIQUEZ ICI	POULIE DE PALIER DROITE
4	750-1000	CLIQUEZ ICI	ENTRETOISE:.80x1.10x1.330
5	741-0919B	CLIQUEZ ICI	ROULEMENT DE PALIER DE LAME
6	738-1128	CLIQUEZ ICI	AXE DE PALIER DE LAMES:6.58"
7	748-0434		ENTRETOISE

NHP Motoculture
Cultivez votre univers

Axe de couteau 618-0409

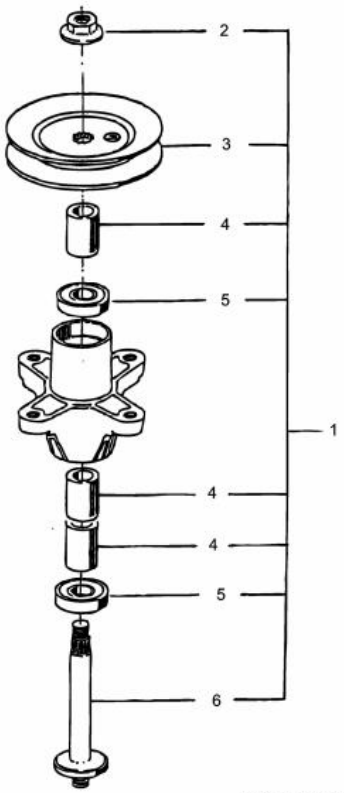

E3-01365A-01

Repère	Référence		Désignation
1	918-0409C	CLIQUEZ ICI	PALIER DE LAME CPL.G :
2	712-05134	CLIQUEZ ICI	ECROU
3	756-04216	CLIQUEZ ICI	POULIE DE PALIER DE LAME G
4	750-1000	CLIQUEZ ICI	ENTRETOISE:.80x1.10x1.330
5	741-0919B	CLIQUEZ ICI	ROULEMENT DE PALIER DE LAME
6	738-1128	CLIQUEZ ICI	AXE DE PALIER DE LAMES:6.58"

NHP Motoculture
Cultivez votre univers

Capot 4-Style du 27/09/2007

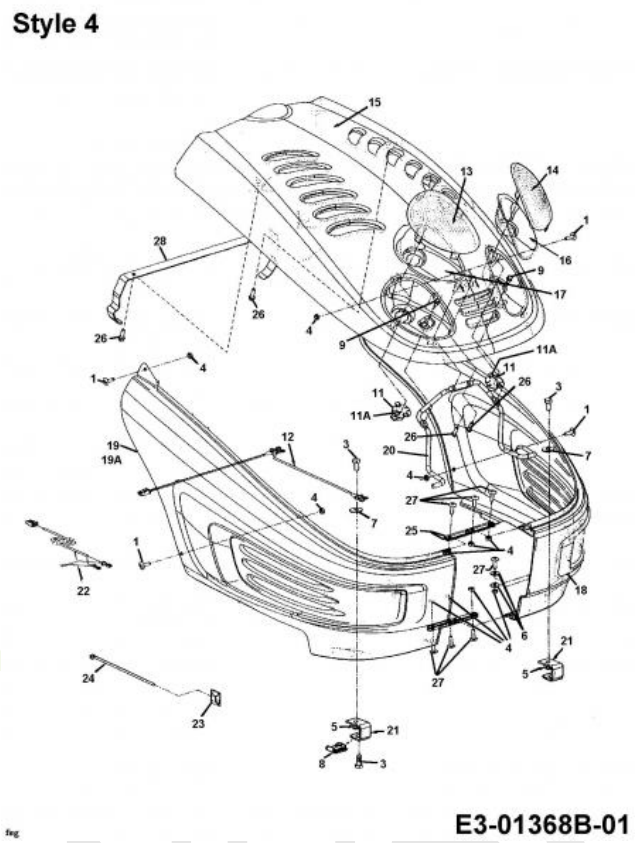

Repère	Référence		Désignation
3	710-1681		VIS ¡ SIX PANS CREUX
4	712-0633		ECROU
6	736-0685		RONDELLE
7	736-0701		RONDELLE
8	726-0365		ECROU A CAGE
9	710-0599	CLIQUEZ ICI	VIS A SIX PANS CREUX
11	725-1649A	CLIQUEZ ICI	SOC:LAMP:NYLON 1/4 TURN
11A	725-0963		AMPOULE ELECTRIQUE
13	731-1978		OPTIQUE DROITE STYLE 4
14	731-1979		OPTIQUE GAUCHE STYLE 4
16	731-1995		REFLECTEUR GAUCHE STYLE 4
17	731-1996		REFLECTEUR DROITE STYLE 4
18	731-2123D		AILE GAUCHE Y-M
19	731-2124D		AILE DROITE Y-M
19A	731-2272		PLAQUE AJUSTEMENT D AILE
20	747-1132A		TRINGLE SUPPORT CAPOT
21	783-0901-Z		EQUERRE DE FIXATION
23	726-0359		PLAQUE ISOLANT
25	783-1000A-Z		PLAQUE DE FIXATION
26	710-1704		VIS 6 TORX M6X20 WN 1452
27	710-1389		VIS

NHP Motoculture
Cultivez votre univers

Poulie de courroie moteur

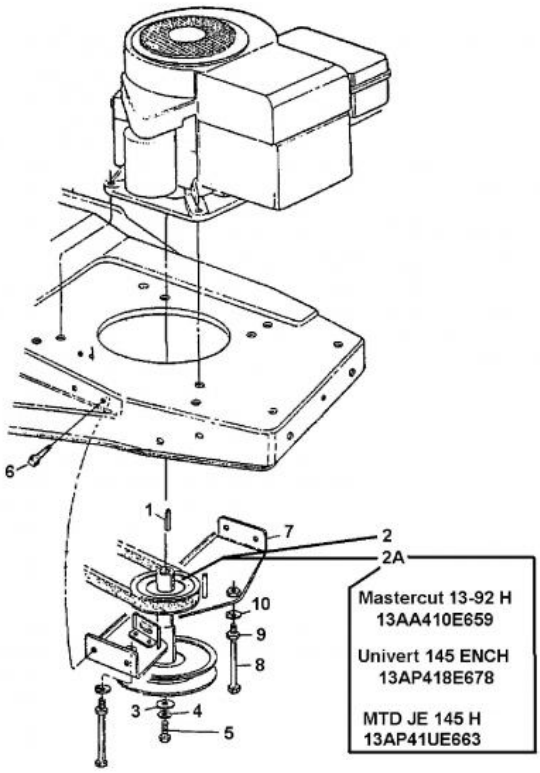

Repère	Référence		Désignation
1	714-0114	CLIQUEZ ICI	CLAVETTE
2A	756-0983B	CLIQUEZ ICI	POULIE DOUBLE MOTEUR
3	736-0322	CLIQUEZ ICI	RONDELLE .450 X 1.250 X .164
4	736-0171	CLIQUEZ ICI	RONDELLE GROWER
5	710-0757	CLIQUEZ ICI	VIS
6	710-0599	CLIQUEZ ICI	VIS A SIX PANS CREUX
8	711-1239	CLIQUEZ ICI	GUIDE COURROIE
10	736-0119	CLIQUEZ ICI	RONDELLE

NHP Motoculture
Cultivez votre univers

Accessoires moteur

Rider Models 400

Engine B&S 28T707-1154-E1

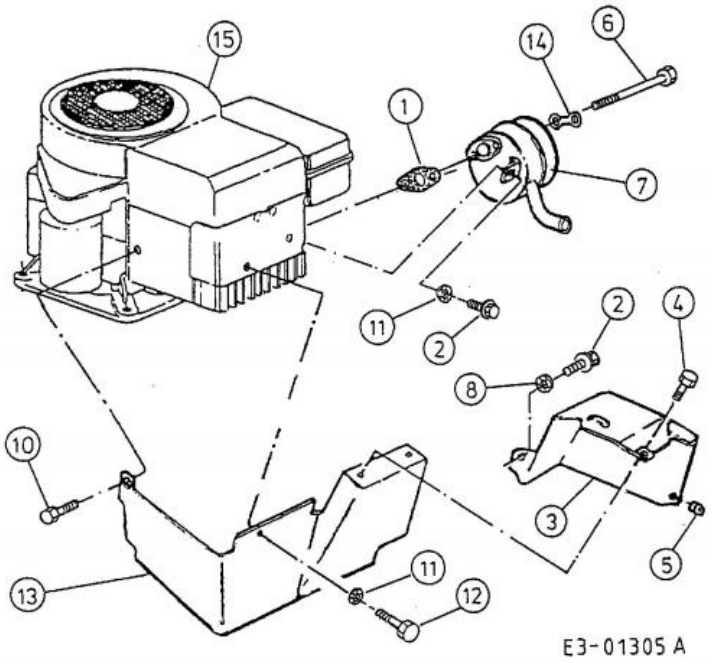

Repère	Référence		Désignation
1	BS-692236	CLIQUEZ ICI	JOINT D'ECHAPPEMENT
2	710-0599	CLIQUEZ ICI	VIS A SIX PANS CREUX
2	710-0599	CLIQUEZ ICI	VIS A SIX PANS CREUX
4	710-1268		VIS HEX.:B#10-16:0.375
5	712-0147		ECROU 10-24 U-TYPE
6	738-0636		AXE
7	751-0465A		ECHAPPEMENT
8	736-0175		RONDELLE GROWER:.265x.562x.025
8	736-0175		RONDELLE GROWER:.265x.562x.025
10	710-0323		VIS

NHP Motoculture
Cultivez votre univers

Accessoires moteur

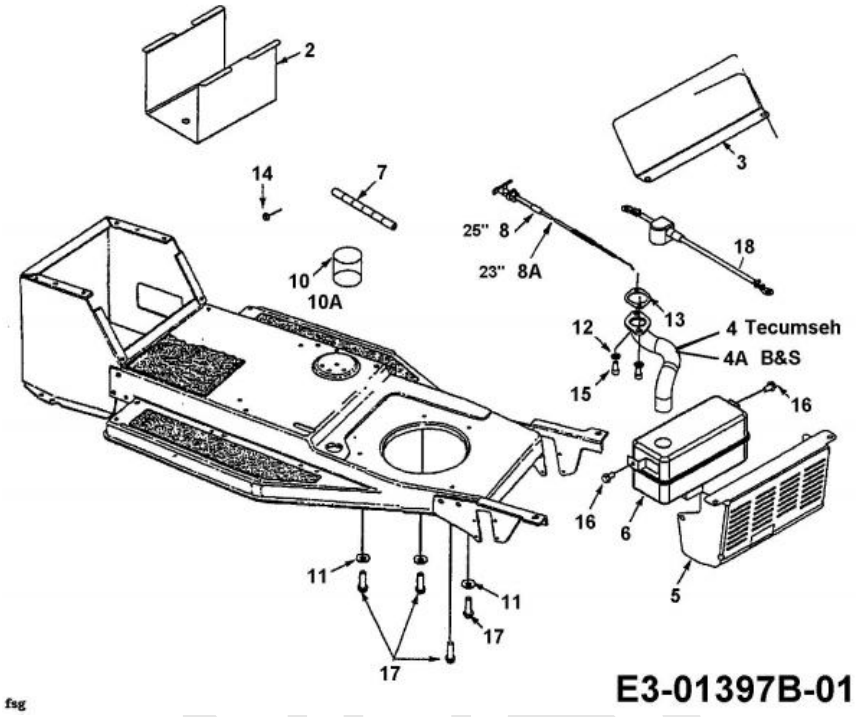

Repère	Référence		Désignation
2	ZUR ZEIT NICHT LIEFERBAR		BOÎTIER À BATTERIE
5	751-0631A637		PROTECTION DE CHALEUR
7	751-10349-54	CLIQUEZ ICI	TUYAU ESSENCE 54"
8	746-3026		CABLE 25,0 LG
8A	746-0616A	CLIQUEZ ICI	CABLE STARTER 58.4CM
11	736-3072	CLIQUEZ ICI	RONDELLE .38 x.93 x.110:HT
12	736-0119	CLIQUEZ ICI	RONDELLE
13	BS-692236	CLIQUEZ ICI	JOINT D'ECHAPPEMENT
14	712-0271	CLIQUEZ ICI	ECROU 1/4-20"+ DISQUE DENTE
15	710-1314A	CLIQUEZ ICI	VIS HEX. INT. 5/16-18:.75:GR8
16	710-0604A	CLIQUEZ ICI	VIS 5/16-18:0.625
17	710-0502A	CLIQUEZ ICI	VIS HEX. 3/8-16:1.250 LG.
18	629-0705		CABLE BATTERIE ROUGE 356MM

NHP Motoculture Cultivez votre univers

Accessoires moteur

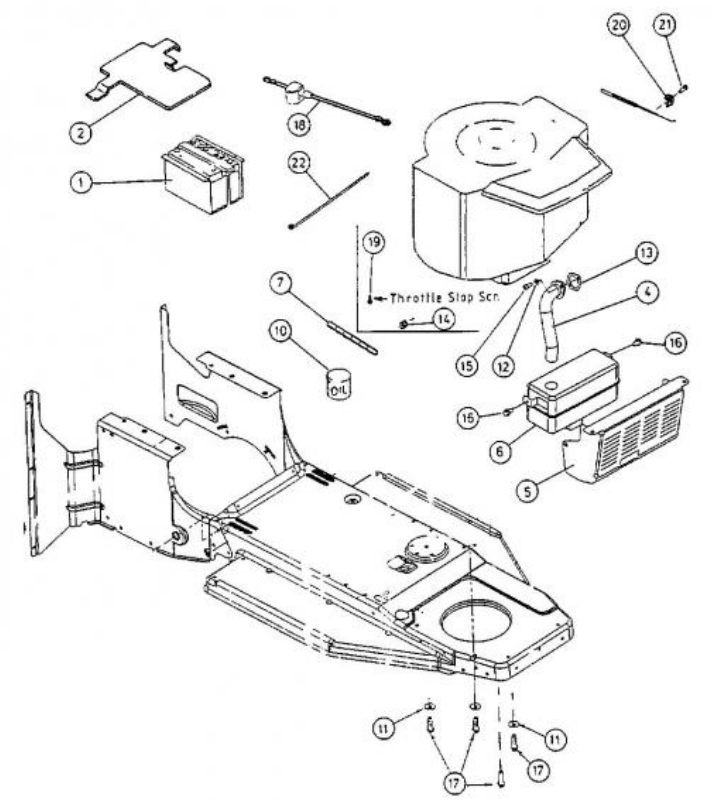

Repère	Référence		Désignation
1A	ZUR ZEIT NICHT LIEFERBAR		BATTERIE :U1:260CCA:12V/24 AH
2	783-0884637		COUVERCLE DE BATTERIE
5	751-0631A637		PROTECTION DE CHALEUR
7	751-10349-54	CLIQUEZ ICI	TUYAU ESSENCE 54"
11	736-3072	CLIQUEZ ICI	RONDELLE .38 x.93 x.110:HT
12	736-0119	CLIQUEZ ICI	RONDELLE
13	BS-692236	CLIQUEZ ICI	JOINT D'ECHAPPEMENT
14	712-0271	CLIQUEZ ICI	ECROU 1/4-20"+ DISQUE DENTE
15	710-1314A	CLIQUEZ ICI	VIS HEX. INT. 5/16-18:.75:GR8
16	710-0604A	CLIQUEZ ICI	VIS 5/16-18:0.625
17	710-0502A	CLIQUEZ ICI	VIS HEX. 3/8-16:1.250 LG.
20	ZUR ZEIT NICHT LIEFERBAR		PINCE DE MONTAGE :CÂBLE D'ACCÉLÉRATEUR B&S;
21	710-1237		VIS HEX.:T:#10-32:0.625:
22	725-0157		COLLIER DE SERRAGE3/16X0.5X7.4

NHP Motoculture
Cultivez votre univers

Räder arrière 18x6.5

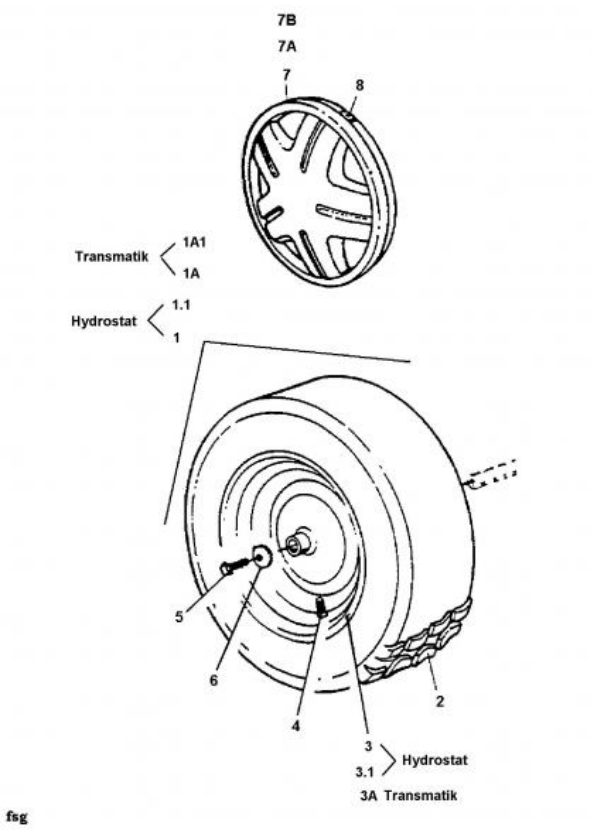

Repère	Référence		Désignation
1	734-0294		PNEU 18*650 *8
1A	734-0592-G		ROUE CPL. 18X6.5
2	734-0294		PNEU 18*650 *8
3A	634-04174662		JANTE ARRIERE GRISE
4	734-0255	CLIQUEZ ICI	VALVE:PNEU
5	710-0627	CLIQUEZ ICI	VIS HEX. 5/16-24:.750 GR5:LOCK
6	736-0242	CLIQUEZ ICI	RONDELLE CONIQUE.340X.872X.060
7	734-1788A		ENJOLIVEUR 8" JAUNE VIF
7A	734-1615A		ENJOLIVEUR 8" GRIS
8	727-0425A		CLIP ENJOLIVEUR

NHP Motoculture
Cultivez votre univers

Schéma de câblage d'un cylindre unique

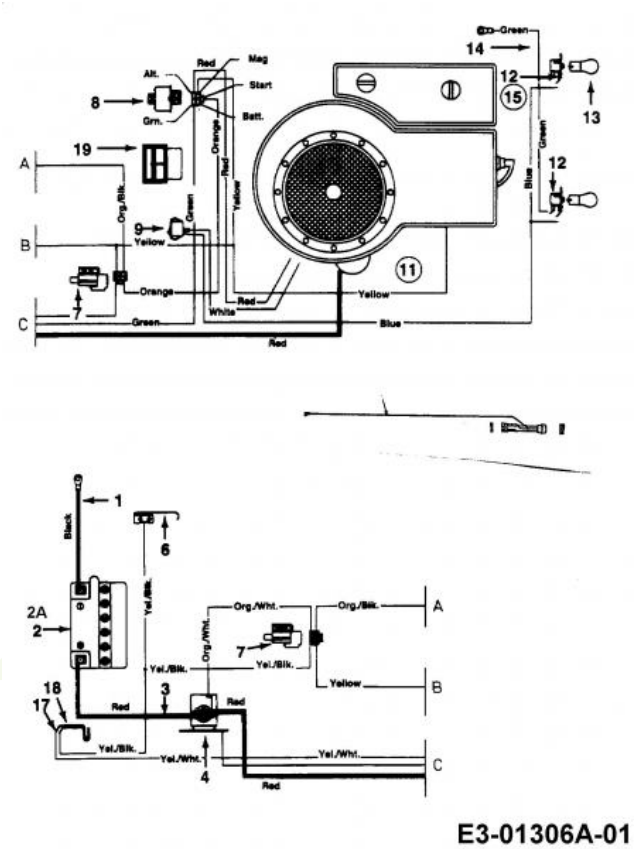

Repère	Référence	Désignation
1	DIESES PRODUKT WIRD MIR LEIDER NICHT MEHR ANGEBOTEN	CÂBLE DE MASSE
2	5032-U3-0004	BATTERIE AZ104 AGM 12-24
3	629-0705	CABLE BATTERIE ROUGE 356MM
4	725-1426A CLIQUEZ ICI	RELAIS DE DEMARRAGE
6	725-1644 CLIQUEZ ICI	INTERRUPTEUR DE SÜCURITÜ
7	725-1657A CLIQUEZ ICI	SECURITE D'EMBRAYAGE
8	725-0267B CLIQUEZ ICI	CONTACTEUR A CLE 5 POLES
9	725-0634 CLIQUEZ ICI	COMMUTATEUR
13	725-0963	AMPOULE ELECTRIQUE
14	629-0742	CÂBLE LUMIERE :400:7/8/9-ST.
17	725-1303	RESSORT DE SURETE SI£GE
18	725-1439	RESSORT SURETE DE SIEGE
19	DIESES PRODUKT WIRD MIR LEIDER NICHT MEHR ANGEBOTEN	AMPÈREMÈTRE CARRÉ

NHP Motoculture
Cultivez votre univers

Schaltplan Intek sans Elektromagnetkupplung

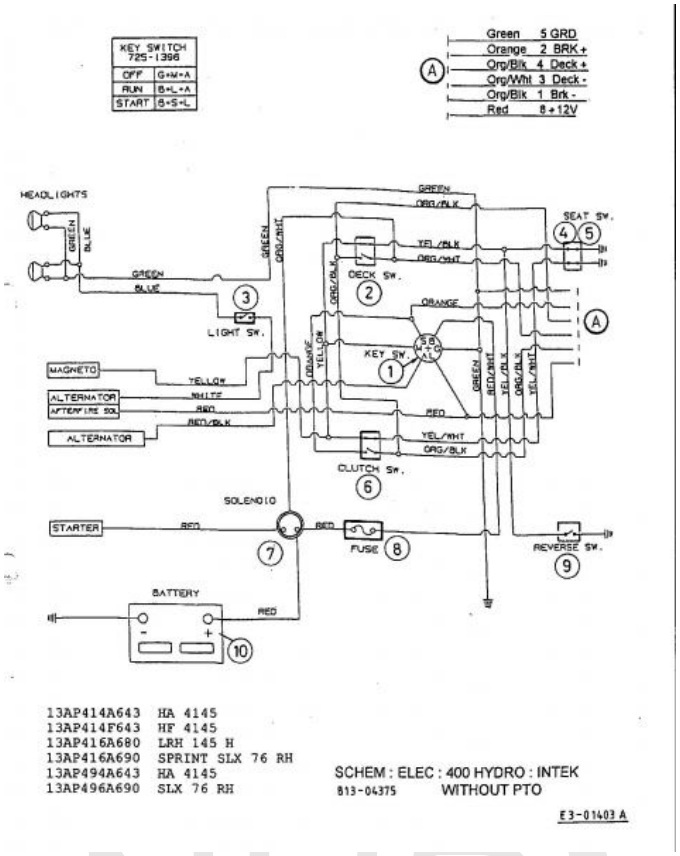

Repère	Référence		Désignation
1	725-1396A		CONTACTEUR A CLE 6 FICHES
2	725-1657A	CLIQUEZ ICI	SECURITE D'EMBRAYAGE
2	725-1657A	CLIQUEZ ICI	SECURITE D'EMBRAYAGE
3	725-0634	CLIQUEZ ICI	COMMUTATEUR
4	725-1303		RESSORT DE SURETE SIEGE
5	725-1439		RESSORT SURETE DE SIEGE
7	725-1426A	CLIQUEZ ICI	RELAIS DE DEMARRAGE
9	725-1643		CONTACTEUR SECURITE

NHP Motoculture
Cultivez votre univers

Schéma de circuit

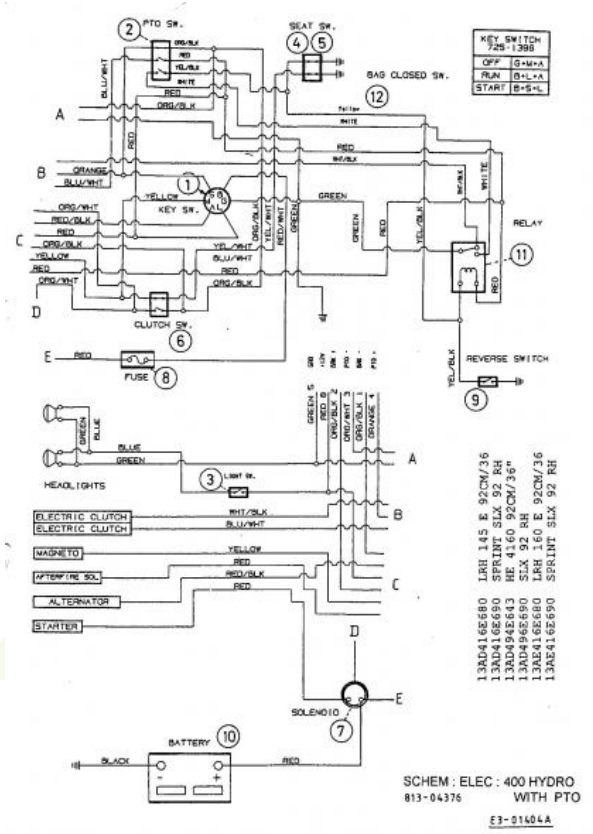

Repère	Référence		Désignation
1	725-1396A		CONTACTEUR A CLE 6 FICHES
2	725-1716A		CONTACTEUR DE PTO
3	725-0634	CLIQUEZ ICI	COMMUTATEUR
4	725-1303		RESSORT DE SURETE SI£GE
5	725-1439		RESSORT SURETE DE SIEGE
6	725-1657A	CLIQUEZ ICI	SECURITE D'EMBRAYAGE
7	725-1426A	CLIQUEZ ICI	RELAIS DE DEMARRAGE
9	725-1643		CONTACTEUR SECURITE
11	725-1648	CLIQUEZ ICI	RELAIS
12	725-3166		SECURITE

NHP Motoculture
Cultivez votre univers

Support de siège

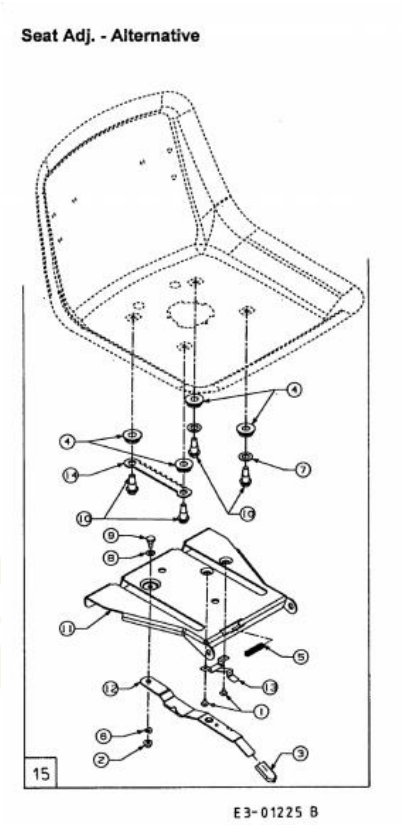

Repère	Référence		Désignation
1	710-1268		VIS HEX.:B#10-16:0.375
2	712-3027	CLIQUEZ ICI	ECROU HEXAGONAL 1/4-20:GRF
3	720-0309A		POIGNÜE PLASTIQUE
5	732-0499	CLIQUEZ ICI	RESSORT
6	736-0175		RONDELLE GROWER:.265x.562x.025
7	736-0192		RONDELLE .531 X 93 X .090
8	736-0204		RONDELLE .344 X 62 X.03
9	738-0137A		VIS A EPAULE .340 X .285:1/4-2
10	738-1007		VIS 50X.50/8-16
13	783-0611		ARRET AJUSTAGE DE SIEGE
14	783-0753		CREMAILLERE REGLAGE SIEGE

NHP Motoculture
Cultivez votre univers

Support de siège

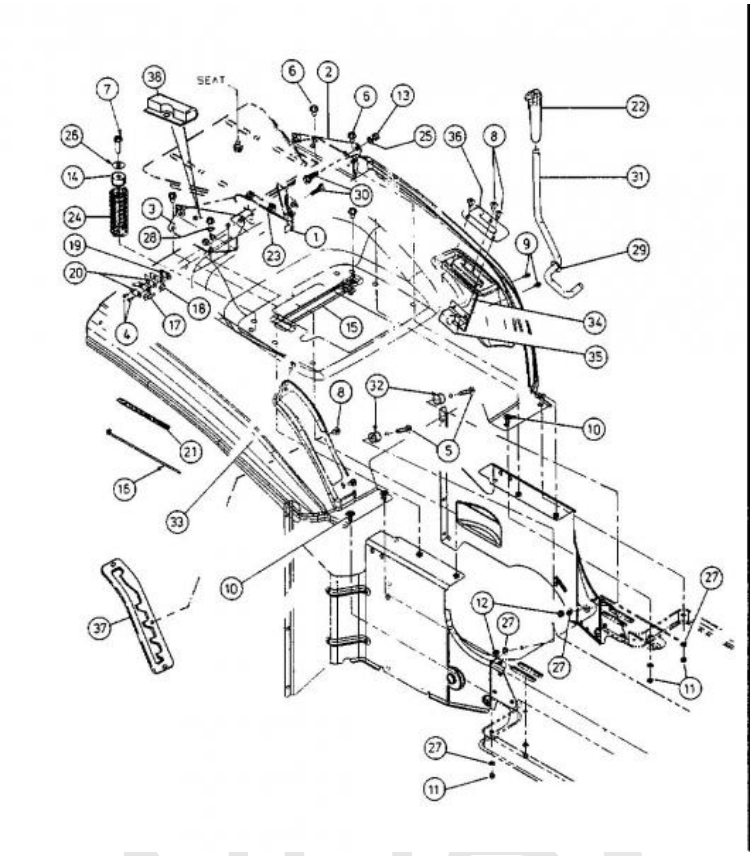

Repère	Référence		Désignation
1	17239D		LEVIER: AJUSTAGE DE SI£GE
4	710-0227		VIS
6	710-0604A	CLIQUEZ ICI	VIS 5/16-18:0.625
7	710-0817		VIS HEXAGONALE
8	710-1017	CLIQUEZ ICI	VIS
10	710-1687		VIS A TETE PLATE
11	712-0689		ECROU HEXAGONAL
12	712-3006	CLIQUEZ ICI	ECROU HEXAGONAL
13	712-3010	CLIQUEZ ICI	ECROU HEX. 5/16-18:GR5
15	723-0444		CEINTURE DE SECURITE BATTERIE
16	725-0157		COLLIER DE SERRAGE3/16X0.5X7.4
17	725-1303		RESSORT DE SURETE SI£GE
18	725-1439		RESSORT SURETE DE SIEGE
19	726-0278		PLAQUE D'ISOLATION
20	726-0279		PLAQUE D'ISOLATION
21	731-0511-37		TRIM STRIP
23	732-0581B		RESSORT DE TRACTION
24	732-0588		RESSORT DE PRESSION
25	736-0119	CLIQUEZ ICI	RONDELLE
26	736-0159	CLIQUEZ ICI	RONDELLE .349 X 88X.06"
27	736-0329		RONDELLE GROWER
28	736-0607		RONDELLE

NHP Motoculture
Cultivez votre univers

Repère	Référence	Désignation
29	736-0704	RONDELLE 13ID X 240D DIN 1
30	738-0296	AXE EPAULE
37a	ZUR ZEIT NICHT LIEFERBAR	PLAQUE DE HAUTEUR DE COUPE 6 FOIS

NHP Motoculture
Cultivez votre univers