ÉCLATÉ PIÈCES - YARD-MAN

Type de matériel : TRACTEUR DE PELOUSE

Modèle : DX 70

N° de production : 13C-334-643

Année : 2007

Fixations de l'essieu arrière

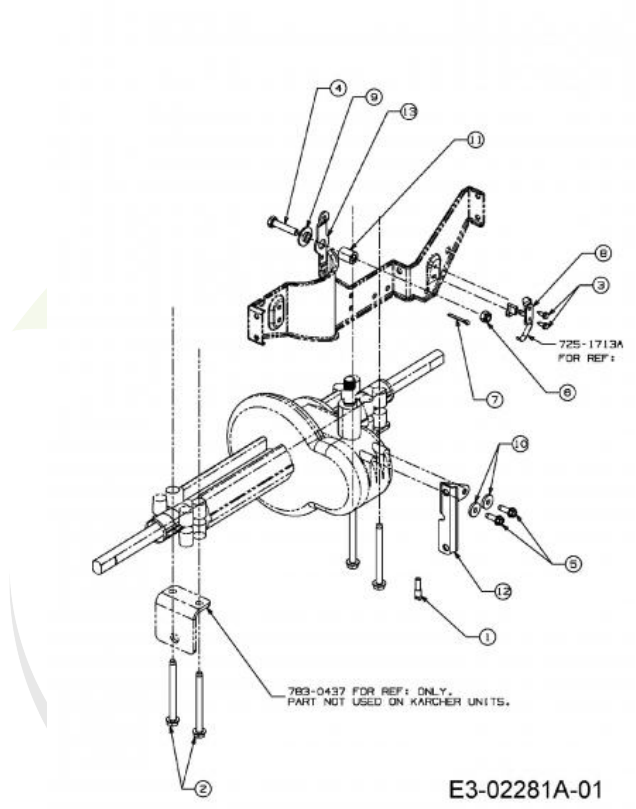

Repère	Référence		Désignation
2	710-1208		VIS HEX.TT5/16-18:3.500
3	710-0227		VIS
4	710-0805A		VIS HEX.:5/16-18:1.50:GR5:STD
5	710-0642	CLIQUEZ ICI	VIS1/4-20:0.750
6	712-0429		ECROU
7	714-0115	CLIQUEZ ICI	GOUPILLE FENDUE 1/8 x 1.0
8	726-0320	CLIQUEZ ICI	PLAQUE D'ISOLATION
9	736-0289		ENTRETOISE
10	736-0176	CLIQUEZ ICI	RONDELLE PLATE .25x.93X.125"
13	783-0433A		LEVIER DE COMMANDE

Cultivez votre univers

Anhängekupplung, Châssis, Réservoir

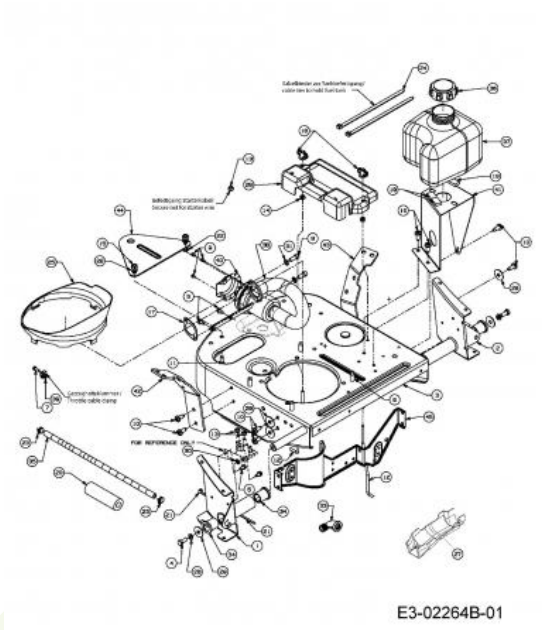

Repère	Référence		Désignation
4	710-0157		VIS HEX.:5/16-24:.75 GR5 STD
5	710-0599	CLIQUEZ ICI	VIS A SIX PANS CREUX
6	710-0654A	CLIQUEZ ICI	VIS A SIX PANS CREUX
7	710-1237		VIS HEX.:T:#10-32:0.625:
8	710-1314A	CLIQUEZ ICI	VIS HEX. INT. 5/16-18:.75:GR8
10	710-1611B		VIS:TT:5/16-18:0.750:PANTRXI
11	710-3008		VIS 5/16-18:.75:GR5:STD
12	711-04143		ROD:HLDDN:BAT
13	712-0271	CLIQUEZ ICI	ECROU 1/4-20"+ DISQUE DENTE
14	712-0291		ECROU EX AF-43013
15	712-3010	CLIQUEZ ICI	ECROU HEX. 5/16-18:GR5
16	712-0397A		ECROU PAPILLON 1/4-20:0.018
17	BS-692236	CLIQUEZ ICI	JOINT D'ECHAPPEMENT
22	726-0201	CLIQUEZ ICI	RONDELLE .3125 ID
23	726-0205	CLIQUEZ ICI	COLLIER DE SERRAGE DE BOYAU
24	726-0230	CLIQUEZ ICI	COLLIER
26	731-0707A		COUVERCLE DE BATTERIE
27	731-05628		GOUTIERE VIDANGE D HUILE
28	736-0119	CLIQUEZ ICI	RONDELLE
30	736-0222		RONDELLE
31	736-0607		RONDELLE

NHP Motoculture
Cultivez votre univers

Repère	Référence		Désignation
34	741-0516B	CLIQUEZ ICI	BAGUE DE ROUE .760x1.00x1.20
36	751-0603B	CLIQUEZ ICI	BOUCHON ESSENCE
39	ZUR ZEIT NICHT LIEFERBAR		PINCE DE MONTAGE :CÂBLE D'ACCÉLÉRATEUR B&S;

NHP Motoculture
Cultivez votre univers

Batterie

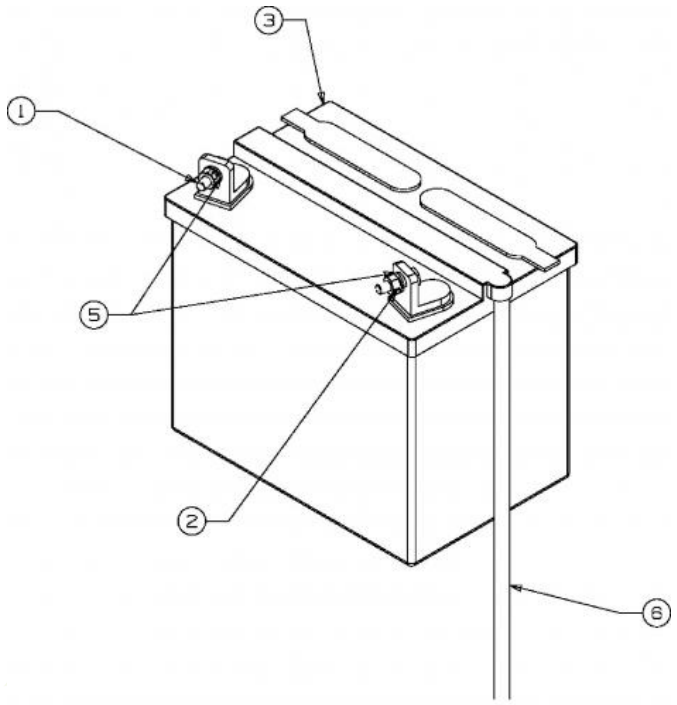

E3-02925A-01

Repère	Référence	Désignation
1	710-1753	VIS
2	712-0689	ECROU HEXAGONAL
3	5032-U3-0002 CLIQUEZ ICI	BATTERIE 280CCA 16AH
5	736-0648	RONDELLE GROWER
6	750-04016A	TUYAU D'AÉRATION: BATTERIE

NHP Motoculture
Cultivez votre univers

Bowdenzüge, Bremspedal

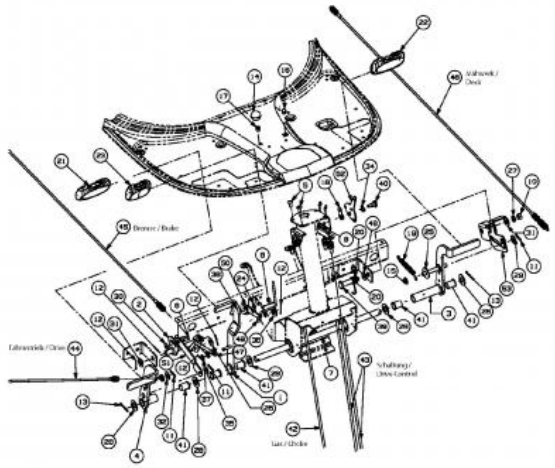

E3-02295A-01

Repère	Référence		Désignation
5	710-1017	CLIQUEZ ICI	VIS
6	711-0701	CLIQUEZ ICI	GOUJON
8	712-0324	CLIQUEZ ICI	ECROU HEX.:1/4-20:GR8:NYLON
9	712-3006	CLIQUEZ ICI	ECROU HEXAGONAL
10	712-3017	CLIQUEZ ICI	ECROU HEXAGONAL
11	714-0104	CLIQUEZ ICI	GOUPILLE
12	714-0111	CLIQUEZ ICI	GOUPILLE FENDUE 3/32:1.0"
13	714-0470	CLIQUEZ ICI	EPINGLE EX AF-43010
14	ZUR ZEIT NICHT LIEFERBAR		BOUTON À BILLE F.FREIN DE STATIONNEMENT
15	726-0100		COUVERCLE
18	731-1913		BUTEE DE LEVIER
19	ZUR ZEIT NICHT LIEFERBAR		RESSORT DE TRAIN : .44 DIA x 4,00 LG
21	735-0261		COUVERTURE PEDALE (TRACTION)
24	736-0117		RONDELLE 3/8X.620X.033
25	736-0133		RONDELLE .411X1.25X1.00
26	736-0159	CLIQUEZ ICI	RONDELLE .349 X 88X.06"
27	736-0169	CLIQUEZ ICI	BAGUE ÜLASTIQUE
28	736-0187	CLIQUEZ ICI	RONDELLE .64X1.24X.06
29	736-0262		RONDELLE PLATE:.385x.870x.092
30	736-0270	CLIQUEZ ICI	RONDELLE GROWER
31	736-0272		RONDELLE .510x1.00X.060

NHP Motoculture
Cultivez votre univers

Repère	Référence		Désignation
32	736-0300	CLIQUEZ ICI	RONDELLE
34	736-0608		RONDELLE GROWER
35	736-0176	CLIQUEZ ICI	RONDELLE PLATE .25x.93X.125"
36	736-3019		RONDELLE .531x1.062x.134:HT
37	736-3020		RONDELLE
38	738-0255		VIS A EPAULE .375 DIA x.181
39	738-0373	CLIQUEZ ICI	VIS A EPAULE .496x1.525:3/8-16
40	738-0974		AXE EPAULE
41	ZUR ZEIT NICHT LIEFERBAR		ROULEMENT À BRIDE.630IDx.693ODx.875
42	746-04074A		CABLE D'ETRANGLEUR 59.0"
43	746-0935A	CLIQUEZ ICI	CABLE MARCHE AVANT/ARRIERE
44	746-0936	CLIQUEZ ICI	CABLE TRANSMISSION
45	746-0937		CABLE DE FREIN 52.0"
46	746-0940	CLIQUEZ ICI	CABLE EMBRAYAGE LAME
52	783-0593A		LEVIER

NHP Motoculture
Cultivez votre univers

Composants électriques

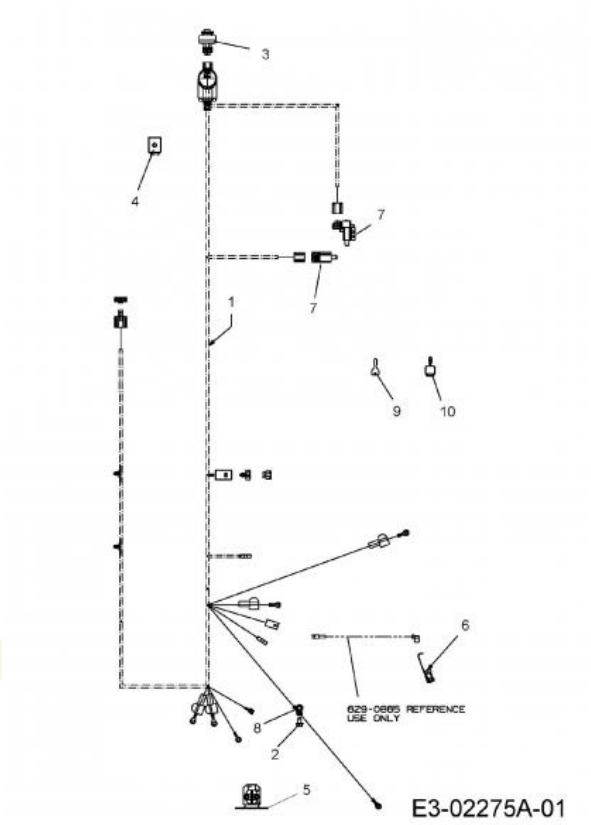

Repère	Référence		Désignation
2	710-0607	CLIQUEZ ICI	VIS HEX.TT5/16-18:.500HXINDWSh
3	725-0267B	CLIQUEZ ICI	CONTACTEUR A CLE 5 POLES
4	725-05013	CLIQUEZ ICI	SECURITE DE SIEGE
5	725-1426A	CLIQUEZ ICI	RELAIS DE DEMARRAGE
6	725-1643		CONTACTEUR SECURITE
7	725-1657A	CLIQUEZ ICI	SECURITE D'EMBRAYAGE
8	736-0607		RONDELLE
9	925-0201	CLIQUEZ ICI	CLE DE CONTACT
10	925-0201	CLIQUEZ ICI	CLE DE CONTACT

NHP Motoculture
Cultivez votre univers

Entraînement de déplacement, poulie de courroie trapézoïdale du moteur

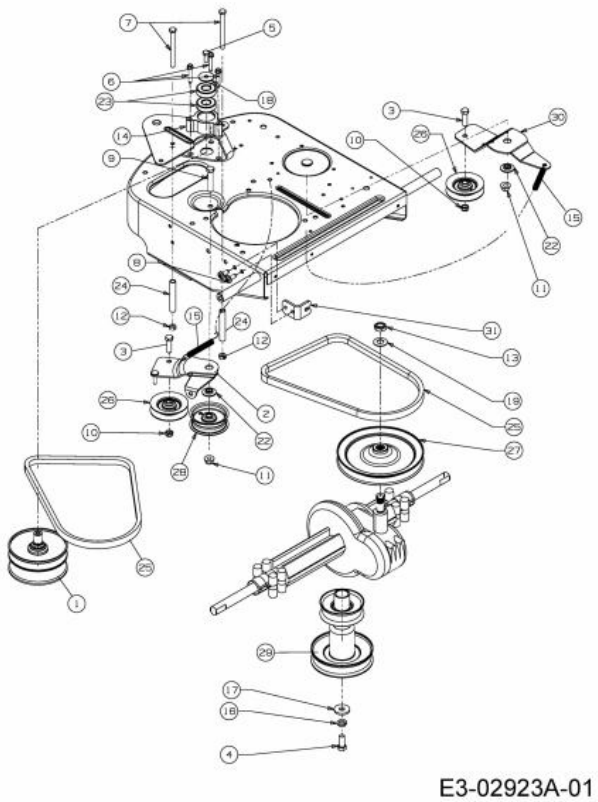

Repère	Référence		Désignation
1	656-05011	CLIQUEZ ICI	POULIE VARIATEUR
3	710-0191		VIS HEX. 3/8-24:1.25:GR8:SPEC
4	710-0314	CLIQUEZ ICI	VIS HEX.HCCS7/16-20:1.00:GR5
5	710-0627	CLIQUEZ ICI	VIS HEX. 5/16-24:.750 GR5:LOCK
6	710-0778	CLIQUEZ ICI	VIS HEX. TT:1/4-20:1.500
7	710-1266		VIS HHCS:5/16-18:3.5:GR5:STD
8	710-1611B		VIS:TT:5/16-18:0.750:PANTRXI
9	710-3096		VIS HEX. 3/8 -16X2.0:GR8:STD
10	712-0116	CLIQUEZ ICI	ECROU HEXAGONAL: 3/8-24:GR5:
11	712-04065	CLIQUEZ ICI	ECROU HEXAGONAL
12	712-3009		ECROU HEX. PROT. 5/16-18:GRB
13	712-3035		ECROU HEXAGONAL
14	718-04261	CLIQUEZ ICI	CAGE DE ROULEMENT
15	ZUR ZEIT NICHT LIEFERBAR		RESSORT DE TRAIN : .44 DIA x 4,00 LG
16	736-0171	CLIQUEZ ICI	RONDELLE GROWER
17	736-0322	CLIQUEZ ICI	RONDELLE .450 X 1.250 X .164
18	736-0362	CLIQUEZ ICI	RONDELLE .320ID X 1.25 ODX .0
19	736-0427		RONDELLE
22	DIESES PRODUKT WIRD MIR LEIDER NICHT MEHR ANGEBOTEN		ESPACEUR :.380 ID x1.12 OD
23	741-0600	CLIQUEZ ICI	ROULEMENT ¡ BILLES

NHP Motoculture
Cultivez votre univers

Repère	Référence		Désignation
25	754-0453	CLIQUEZ ICI	COURROIE DE TRANSMISSION
26	756-04209	CLIQUEZ ICI	POULIE TENDEUR
28	ZUR ZEIT NICHT LIEFERBAR		POULIE TENDEUR 2,75 OD
29	756-1189A		POULIE DOUBLE MOTEUR
30	783-0528		SUPPORT VARIATEUR

NHP Motoculture
Cultivez votre univers

Boîte de vitesse

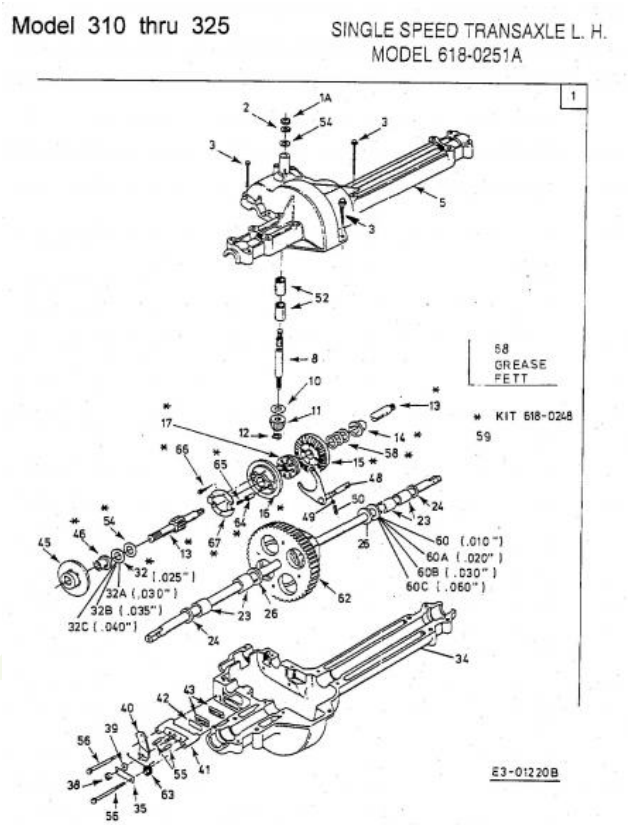

Repère	Référence		Désignation
1	618-0251C		TRANSMISSION 1 VITESSE
1A	732-0614	CLIQUEZ ICI	CIRCLIPS
2	716-0231	CLIQUEZ ICI	CIRCLIPS
3	710-1325	CLIQUEZ ICI	VIS HEXAGONALE
5	618-0072B		MOITIÜ SUPÜRIEURE DE CARTER
8	711-1109		ARBRE D'ADMISSION
10	736-0335	CLIQUEZ ICI	RONDELLE 1 5/8XA1.25"X.06
11	717-1464		PIGNON CONIQUE 14 DENTS
12	716-0108	CLIQUEZ ICI	CIRCLIPS 7/16"
14	741-0336	CLIQUEZ ICI	BAGUE
23	741-05060		BRG:SLEEVE:.75 x 1.00 x 1.00
24	721-0338	CLIQUEZ ICI	JOINT
26	736-0445		RONDELLE
26	736-0445		RONDELLE
32	736-0495		RONDELLE
32	736-0495		RONDELLE
32A	736-0773	CLIQUEZ ICI	RONDELLE
32B	736-0494		RONDELLE
32C	736-0337	CLIQUEZ ICI	RONDELLE 5/8 IDX1.0 ODX.040
34	719-0313B		MOITIÜ INFÜRIEURE DE CARTER
35	718-0150	CLIQUEZ ICI	LANG. DE SUPP.: ANTI ROTATION

NHP Motoculture
Cultivez votre univers

Repère	Référence		Désignation
38	712-0273		ECROU HEXAGONAL 5/16-24"
39	736-0371		RONDELLE 1.344XA .875"
40	717-0772B		LEVIER DE FREIN
41	DIESES PRODUKT WIRD MIR LEIDER NICHT MEHR ANGEBOTEN		FREIN GAUCHE PLEIN :
42	717-0682	CLIQUEZ ICI	INSERT DE FREIN
43	717-0678	CLIQUEZ ICI	PLAQUETTE DE FREIN
45	761-0202	CLIQUEZ ICI	DISQUE DE FREIN
46	741-0337	CLIQUEZ ICI	BAGUE
49	741-0862	CLIQUEZ ICI	BILLE
50	732-0863	CLIQUEZ ICI	RESSORT ¡ PRESSION 225X.50"
52	741-0335	CLIQUEZ ICI	ROULEMENT 1,5/8X1/2" LG
54	736-0349	CLIQUEZ ICI	RONDELLE 5/8 IDX10 OD X .020
54	736-0349	CLIQUEZ ICI	RONDELLE 5/8 IDX10 OD X .020
55	741-0343		GOUJON DE PRESSION 5/16"
56	710-1206	CLIQUEZ ICI	VIS HEX. TT:1/4-20:2.375
60	ZUR ZEIT NICHT LIEFERBAR		RONDELLE DE RACCORD:.755X1.505X0.01:HD
60A	ZUR ZEIT NICHT LIEFERBAR		RONDELLE DE RACCORD:.755X1.505X.022:HD
60B	736-0351		RONDELLE .75x1.50"
63	732-0743	CLIQUEZ ICI	RESSORT
65	732-0590A		RESSORT DE PRESSION
66	710-0653	CLIQUEZ ICI	VIS A SIX PANS CREUX
68	6021-U1-1073	CLIQUEZ ICI	GRAISSE (400G)

NHP Motoculture
Cultivez votre univers

Ramasseur d'herbe

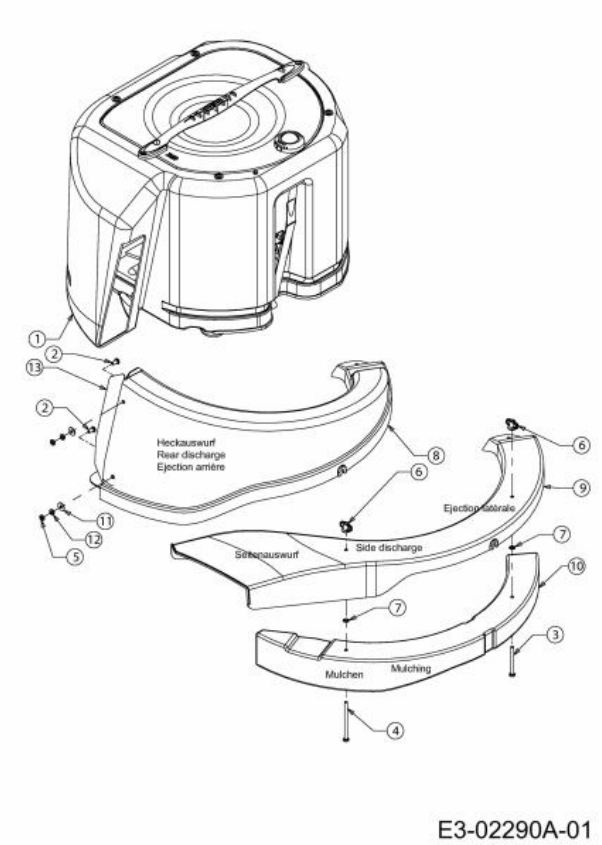

Repère	Référence	Désignation
2	710-0286	VIS
3	710-0564	VIS HEXAGONALE
4	710-0825	VIS HEX.HHCS1/4-20:3.75GR5:STD
5	712-0298	ECROU HEXAGONAL AF-43015
6	712-0397A	ECROU PAPILLON 1/4-20:0.018
7	726-0271	RONDELLE CLIPS
8	731-1743A	CANAL D'EJECTION
9	731-1744	CANAL D'EJECTION
10	ZUR ZEIT NICHT LIEFERBAR	INSERT DE MULCHING (COUVERTURE):27,5"
11	736-0173	RONDELLE 281DX 74ODX.063
12	736-0329	RONDELLE GROWER

NHP Motoculture
Cultivez votre univers

Volant avec logo

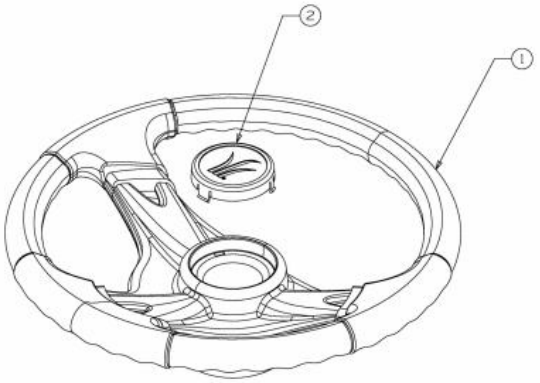

E3-02014A-01

Repère	Référence		Désignation
1	631-04028		VOLANT
2	731-04040	CLIQUEZ ICI	COUVERCLE DE VOLANT

NHP Motoculture
Cultivez votre univers

Direction, essieu avant

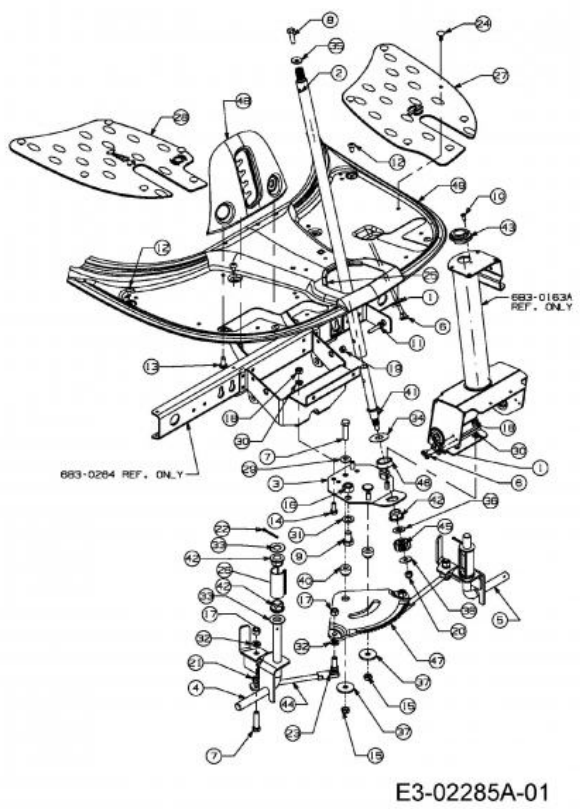

Repère	Référence		Désignation
1	17962	CLIQUEZ ICI	PLAQUE DE SUPP. P. COMMUTATEUR
3	683-0033A		SUPPORT ARBRE DE DIRECTION CO
4	683-0144B637		FUSEE DROITE
6	710-0224		VIS PARK:#10-16:0.500:HXINDWSH
7	710-0459A		VIS HEX.: 3/8-24:1.50:GR5:SPEC
8	710-0643	CLIQUEZ ICI	VIS HEX.: 5/16-18:1.00:GR5
9	710-0689		VIS HEX. HHCS:1/2-13:.75NYLON
10	710-0837		VIS
11	710-0958		VIS
12	710-1017	CLIQUEZ ICI	VIS
13	710-1611B		VIS:TT:5/16-18:0.750:PANTRXI
14	710-3008		VIS 5/16-18:.75:GR5:STD
15	712-0116	CLIQUEZ ICI	ECROU HEXAGONAL: 3/8-24:GR5:
16	712-0206	CLIQUEZ ICI	ECROU HEX. 1/2-13:GR.5
17	712-0241	CLIQUEZ ICI	ECROU HEX.: 3/8-24:GR5
19	712-0324	CLIQUEZ ICI	ECROU HEX.:1/4-20:GR8:NYLON
20	712-0411		ECROU HEXAGONAL
21	712-0711		ECROU HEXAGONAL
22	714-0470	CLIQUEZ ICI	EPINGLE EX AF-43010
23	723-0156	CLIQUEZ ICI	ROTULE DE DIRECTION 3/8-24
24	726-3046	CLIQUEZ ICI	CLIP DE FIXATION:.250 DIA

NHPI Motoculture
Cultivez votre univers

Repère	Référence		Désignation
25	731-0511-37		TRIM STRIP
26	ZUR ZEIT NICHT LIEFERBAR		CAP AXE SANS GRAISSAGE.
29	736-0105	CLIQUEZ ICI	RONDELLE CONIQUE
30	736-0119	CLIQUEZ ICI	RONDELLE
31	736-0160		RONDELLE 536 IDX.930ODX.050
32	736-0169	CLIQUEZ ICI	BAGUE ÜLASTIQUE
33	736-0187	CLIQUEZ ICI	RONDELLE .64X1.24X.06
35	736-0231	CLIQUEZ ICI	RONDELLE 344IDX1.125 OD .12
36	736-0272		RONDELLE .510x1.00X.060
37	736-0320		RONDELLE PLATE .38x1.38x.125
38	736-3078		RONDELLE .344 x 1.00 x .063:HT
40	738-0541		MANCHON SUPPORT BRIDE
42	741-0225	CLIQUEZ ICI	BAGUE HEXAGONALE TEFLON 6 PANS
43	741-0356		BAGUE DE VOLANT
44	747-0955		TIGE
45	748-0290		PIGNON

NHP Motoculture
Cultivez votre univers

Plateau de coupe 27,5"/70 cm

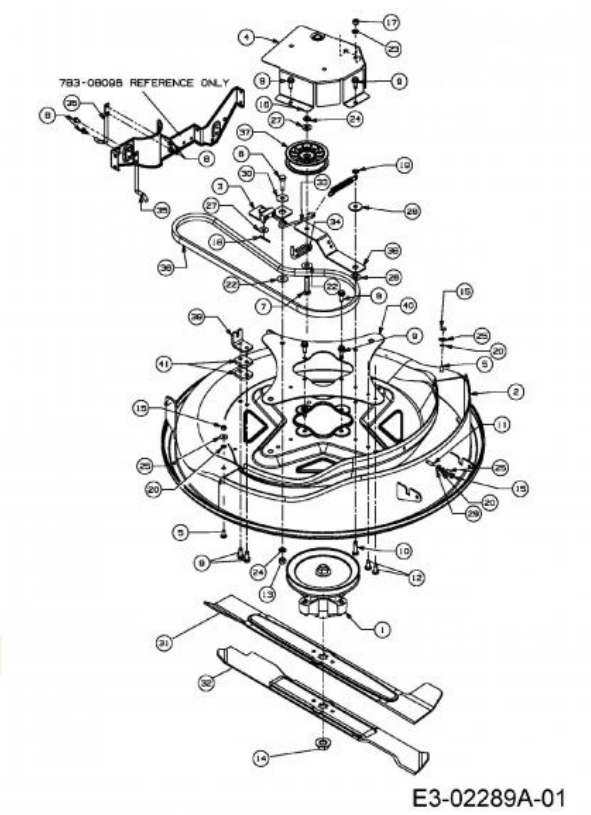

Repère	Référence		Désignation
1	918-0250		PALIER LAME COMPLET COUPE 70CM
5	710-0134	CLIQUEZ ICI	VIS ¡ T¤TE PLATE
6	710-0191		VIS HEX. 3/8-24:1.25:GR8:SPEC
7	710-0347	CLIQUEZ ICI	VIS HEX. 3/8-16:1.75:GR5:STD
8	710-0599	CLIQUEZ ICI	VIS A SIX PANS CREUX
9	710-0650		VIS HEX.:TT:5/16-18:0.875
10	710-0672		VIS HEX. 5/16-24:1.25:GR5:STD
11	710-0932A		VIS
12	710-1611B		VIS:TT:5/16-18:0.750:PANTRXI
13	712-0241	CLIQUEZ ICI	ECROU HEX.: 3/8-24:GR5
14	712-05134	CLIQUEZ ICI	ECROU
15	712-3006	CLIQUEZ ICI	ECROU HEXAGONAL
16	712-3017	CLIQUEZ ICI	ECROU HEXAGONAL
17	712-3057	CLIQUEZ ICI	ECROU HEXAGONAL
18	714-0115	CLIQUEZ ICI	GOUPILLE FENDUE 1/8 x 1.0
19	726-0201	CLIQUEZ ICI	RONDELLE .3125 ID
20	726-0233	CLIQUEZ ICI	RONDELLE
21	732-0429A	CLIQUEZ ICI	RESSORT
22	736-0101	CLIQUEZ ICI	RONDELLE
23	736-0119	CLIQUEZ ICI	RONDELLE

NHP Motoculture
Cultivez votre univers

Repère	Référence		Désignation
24	736-0169	CLIQUEZ ICI	BAGUE ÜLASTIQUE
25	736-0173		RONDELLE 281DX 74ODX.063
26	736-0289		ENTRETOISE
27	736-0300	CLIQUEZ ICI	RONDELLE
28	736-0343	CLIQUEZ ICI	RONDELLE .330 ID X 1.25 X .12
29	736-3020		RONDELLE
30	DIESES PRODUKT WIRD MIR LEIDER NICHT MEHR ANGEBOTEN		ESPACEUR :.380 ID x1.12 OD
32	ZUR ZEIT NICHT LIEFERBAR		COUTEAU:70 cm 3-EN-1
33	747-0957		TIGE DE CONNECTION
36	754-0754	CLIQUEZ ICI	COURROIE DE LAME COUPE 70CM
37	756-0627D	CLIQUEZ ICI	POULIE

NHP Motoculture
Cultivez votre univers

Levage du plateau de coupe

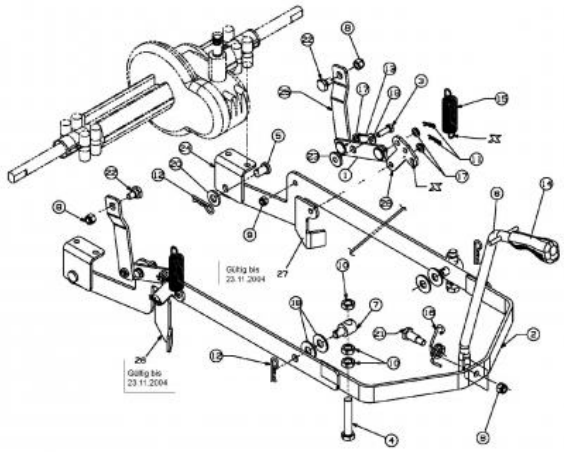

Repère	Référence		Désignation
3	710-0376		VIS HEX.:5/16-18:1.00:GR5:STD
4	710-3230		VIS HEXAGONALE
5	711-0332	CLIQUEZ ICI	GOUJON ¡ ÜPINGLER .50X.78 LG
8	712-0130	CLIQUEZ ICI	ECROU POLY STOP 3/8-16" GR 8
9	712-0429		ECROU
10	712-3048	CLIQUEZ ICI	ECROU
11	714-0104	CLIQUEZ ICI	GOUPILLE
12	714-0147		GOUPILLE ¡ RESSORT:.125 X 1.75
13	714-3010		GOUPILLE
14	720-0298		POIGNEE
15	ZUR ZEIT NICHT LIEFERBAR		RESSORT DE TRAIN : 0,92 OD x 3,77 LG
17	736-0140		RONDELLE .385 ID X .62 OD
18	736-0179		RONDELLE .53 X 1.25 X.1"
19	736-0275		RONDELLE
20	736-3019		RONDELLE .531x1.062x.134:HT
21	738-0145		AXE
23	738-0958		MANCHON ENTRETOISE

NHP Motoculture
Cultivez votre univers

Enjoliveurs de roue

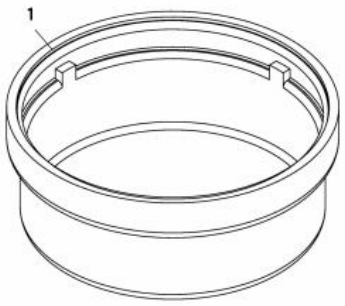

E3-02002B-01

Repère	Référence		Désignation
1	731-0484A	CLIQUEZ ICI	ENJOLIVEUR DEVANT

NHP Motoculture
Cultivez votre univers

Roues

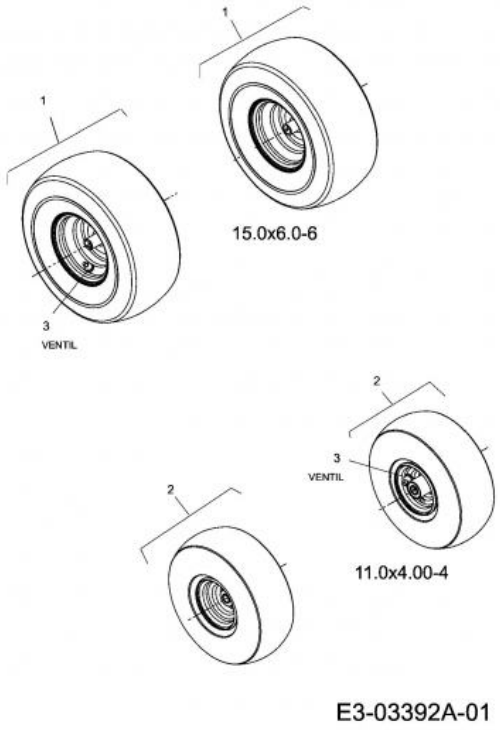

Repère	Référence		Désignation
3	734-0255	CLIQUEZ ICI	VALVE:PNEU

NHP Motoculture
Cultivez votre univers

Châssis

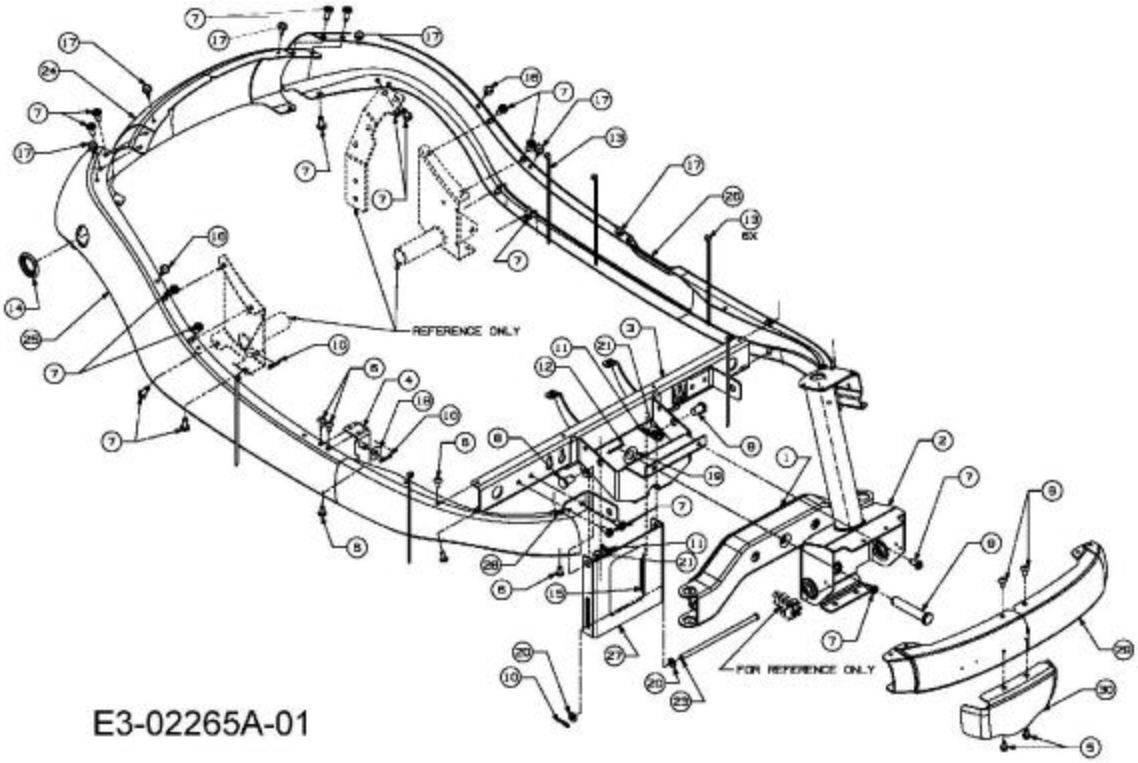

Repère	Référence		Désignation
5	710-0599	CLIQUEZ ICI	VIS A SIX PANS CREUX
6	710-1017	CLIQUEZ ICI	VIS
7	710-1611B		VIS:TT:5/16-18:0.750:PANTRXI
8	711-0332	CLIQUEZ ICI	GOUJON ¡ ÜPINGLER .50X.78 LG
10	714-0104	CLIQUEZ ICI	GOUPILLE
11	714-0147		GOUPILLE ¡ RESSORT:.125 X 1.75
12	714-0470	CLIQUEZ ICI	EPINGLE EX AF-43010
13	725-0157		COLLIER DE SERRAGE3/16X0.5X7.4
15	ZUR ZEIT NICHT LIEFERBAR		RESSORT DE TRAIN : 0,92 OD x 3,77 LG
16	735-0199A		BOUCHON EN CAOUTCH.:.62ODx.22
17	735-0271A	CLIQUEZ ICI	SILENT BLOC
18	736-0101	CLIQUEZ ICI	RONDELLE
19	736-0187	CLIQUEZ ICI	RONDELLE .64X1.24X.06
20	736-0275		RONDELLE
21	736-3019		RONDELLE .531x1.062x.134:HT

NHP Motoculture
Cultivez votre univers

Siège

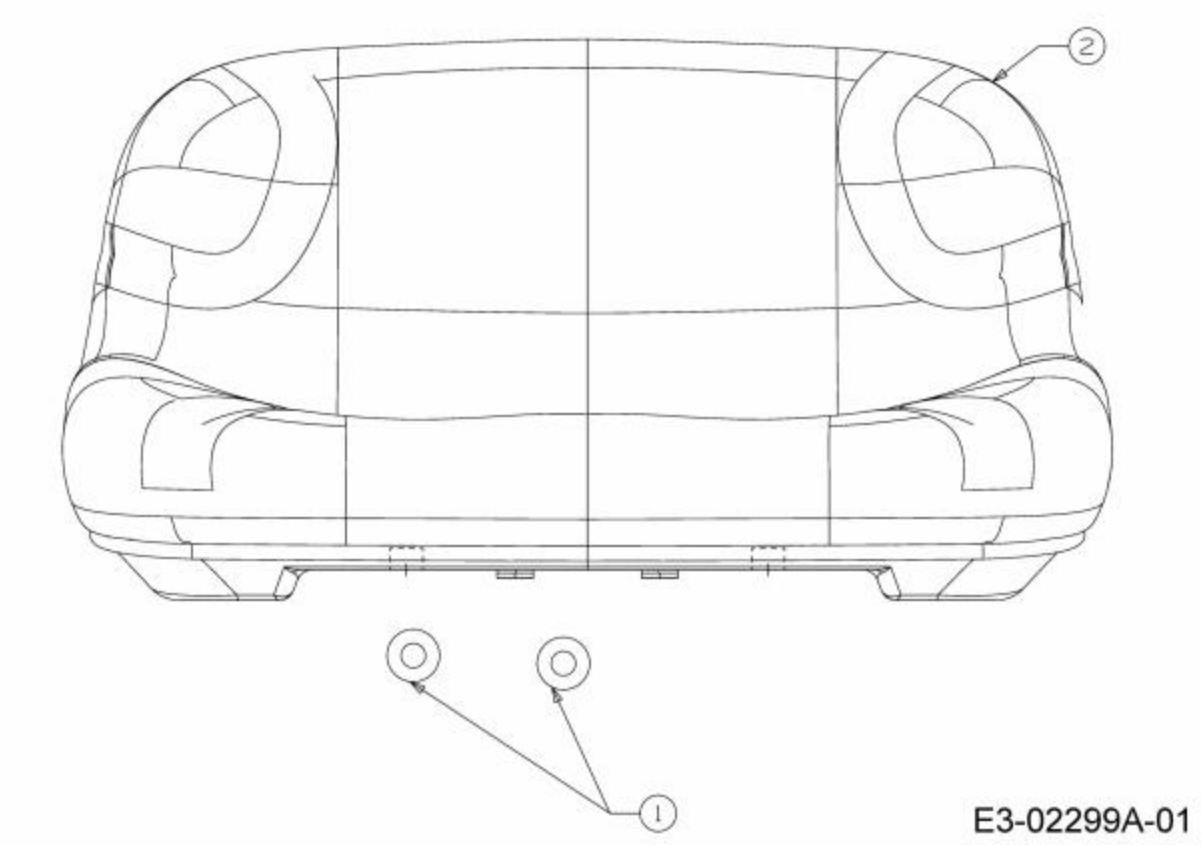

Repère	Référence		Désignation
1	736-0300	CLIQUEZ ICI	RONDELLE
2	ZUR ZEIT NICHT LIEFERBAR		Siège:2300:LOW BACK noir

NHP Motoculture
Cultivez votre univers

Support de siège

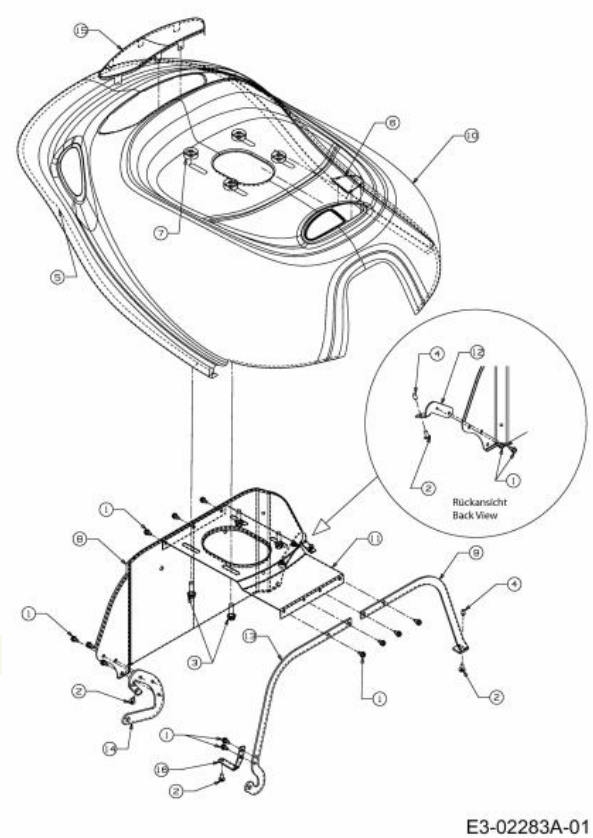

Repère	Référence		Désignation
1	710-0599	CLIQUEZ ICI	VIS A SIX PANS CREUX
2	710-1017	CLIQUEZ ICI	VIS
3	710-1315	CLIQUEZ ICI	VIS HEX.TT:3/8-16:1.25:HXIN:S
4	720-0238		POIGNEE
5	731-0511-37		TRIM STRIP
6	731-1691A		FENETRE TRANSPARENTE
7	738-04008		SPCR:1.250 x.475 x.380 ID

NHP Motoculture
Cultivez votre univers

pare-chocs

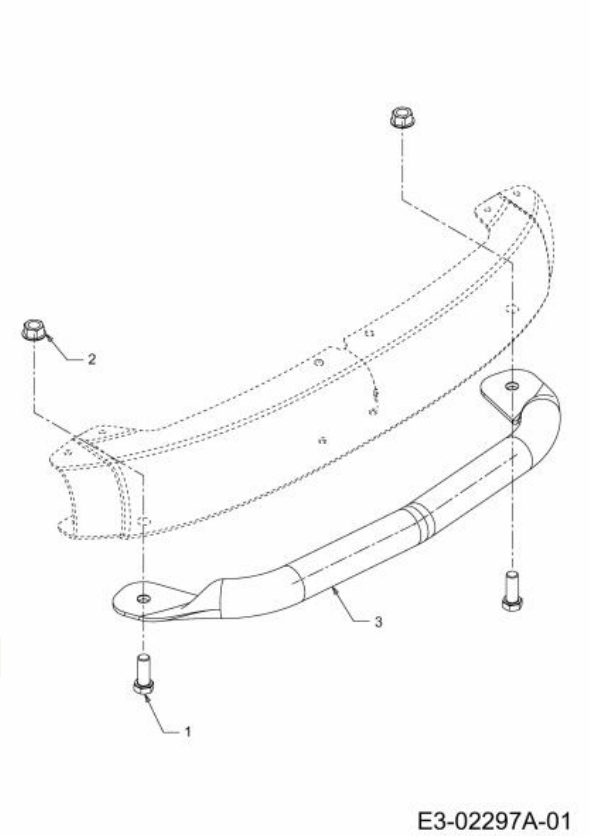

Repère	Référence		Désignation
1	710-0514	CLIQUEZ ICI	VIS HEX.:3/8-16:1.00:GR5:STD
2	712-0431	CLIQUEZ ICI	ECROU STOP 3/8-16:GRF

NHP Motoculture
Cultivez votre univers

déguisements

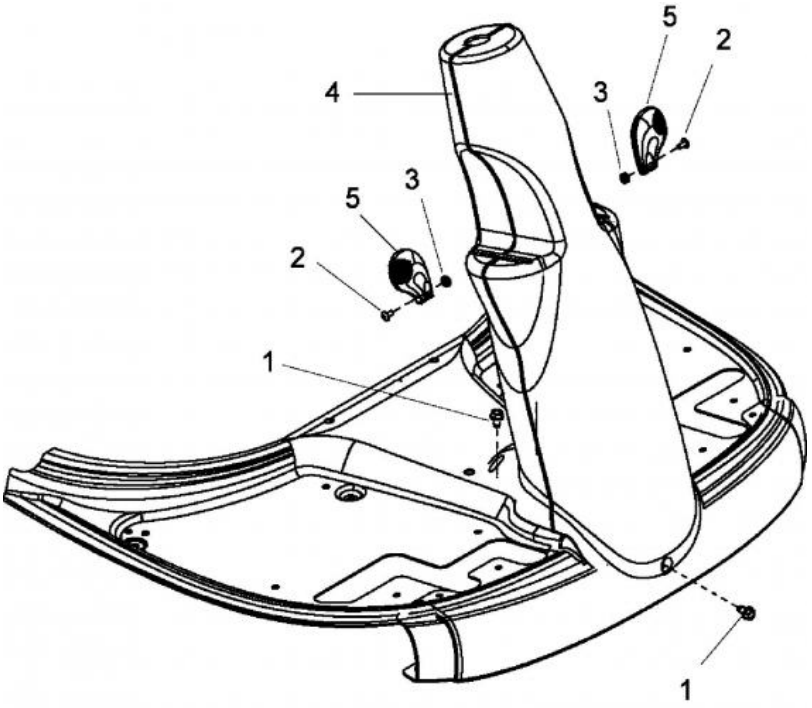

E3-02292A-01

Repère	Référence		Désignation
1	710-0599	CLIQUEZ ICI	VIS A SIX PANS CREUX
2	710-3217		VIS
3	712-0142	CLIQUEZ ICI	ECROU HEX.:#8-32:GRA
5	731-1918		POIGNEE JAUNE

NHP Motoculture
Cultivez votre univers

Zündschlüssel

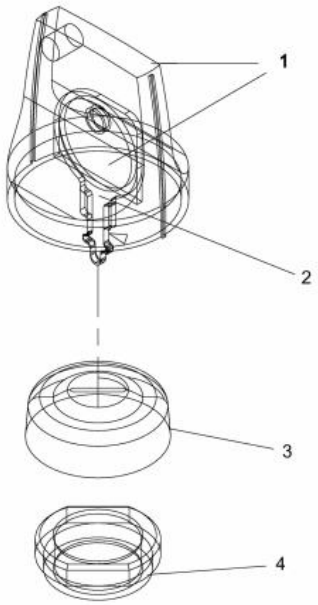

E3-02301A-01

Repère	Référence		Désignation
1	925-0201	CLIQUEZ ICI	CLE DE CONTACT
2	925-0201	CLIQUEZ ICI	CLE DE CONTACT
3	725-1347		CACHE
4	ZUR ZEIT NICHT LIEFERBAR		CONTRE-ÉCROU D'ALLUMAGE 5/8-32

NHP Motoculture
Cultivez votre univers