ÉCLATÉ PIÈCES - YARD-MAN

Type de matériel : TRACTEUR DE PELOUSE

Modèle : Beetle

N° de production : 13A-320-643

Année : 2000

Fixations de l'essieu arrière

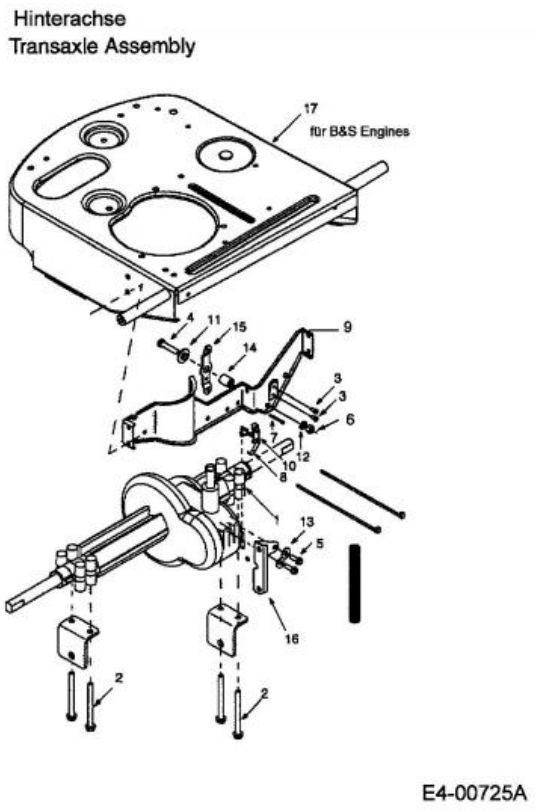

Repère	Référence		Désignation
2	710-1208		VIS HEX.TT5/16-18:3.500
3	710-0227		VIS
4	710-0805A		VIS HEX.:5/16-18:1.50:GR5:STD
5	710-0642	CLIQUEZ ICI	VIS1/4-20:0.750
6	712-3010	CLIQUEZ ICI	ECROU HEX. 5/16-18:GR5
7	714-0115	CLIQUEZ ICI	GOUPILLE FENDUE 1/8 x 1.0
8	726-0320	CLIQUEZ ICI	PLAQUE D'ISOLATION
11	736-0289		ENTRETOISE
12	736-0119	CLIQUEZ ICI	RONDELLE
13	736-0173		RONDELLE 281DX 74ODX.063
15	783-0433A		LEVIER DE COMMANDE

Cultivez votre univers

Crochet d'attelage, protection de direction, pare-chocs

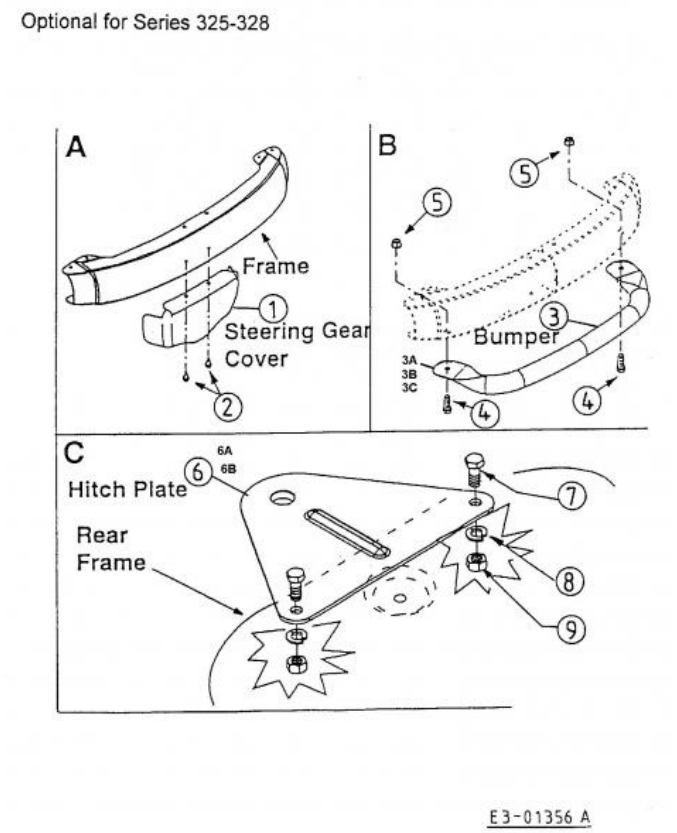

Repère	Référence		Désignation
2	710-0599	CLIQUEZ ICI	VIS A SIX PANS CREUX
4	710-0514	CLIQUEZ ICI	VIS HEX.:3/8-16:1.00:GR5:STD
5	712-0431	CLIQUEZ ICI	ECROU STOP 3/8-16:GRF
6	783-0561B-S		CROCHET D ATTELAGE
7	710-3008		VIS 5/16-18:.75:GR5:STD
8	736-0119	CLIQUEZ ICI	RONDELLE

NHP Motoculture
Cultivez votre univers

Kit anti-vibrations

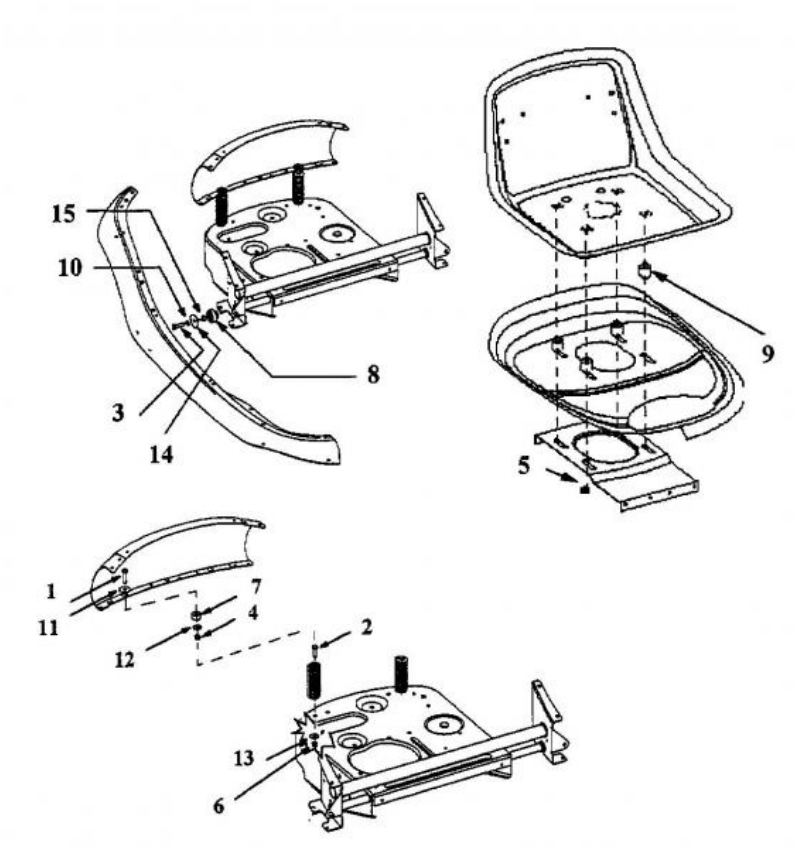

Repère	Référence		Désignation
1	710-0528	CLIQUEZ ICI	VIS HEX. 5/16-18:1.25:GR5:STD
2	710-0514	CLIQUEZ ICI	VIS HEX.:3/8-16:1.00:GR5:STD
3	710-0672		VIS HEX. 5/16-24:1.25:GR5:STD
5	712-0431	CLIQUEZ ICI	ECROU STOP 3/8-16:GRF
6	712-3017	CLIQUEZ ICI	ECROU HEXAGONAL
10	736-0119	CLIQUEZ ICI	RONDELLE
12	736-0159	CLIQUEZ ICI	RONDELLE .349 X 88X.06"
13	736-0169	CLIQUEZ ICI	BAGUE ÜLASTIQUE
14	736-0430		RONDELLE .350X.1.59X.062

NHP Motoculture
Cultivez votre univers

Tableau de bord, capot, panneau de siège

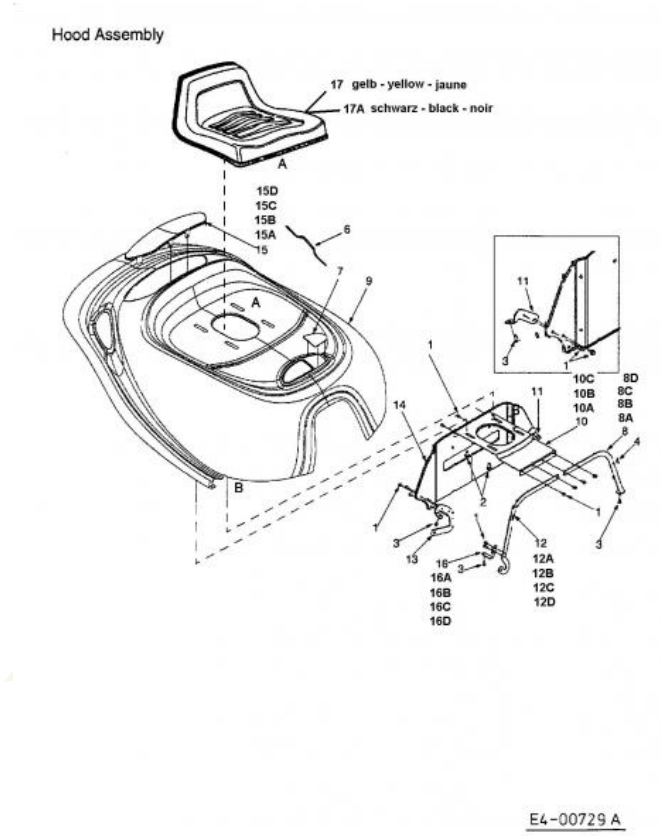

Repère	Référence		Désignation
1	710-0599	CLIQUEZ ICI	VIS A SIX PANS CREUX
2	710-0870	CLIQUEZ ICI	VIS
3	710-1017	CLIQUEZ ICI	VIS
4	720-0238		POIGNEE
6	731-0511-37		TRIM STRIP
7	731-1691A		FENETRE TRANSPARENTE

NHP Motoculture
Cultivez votre univers

Contrôles

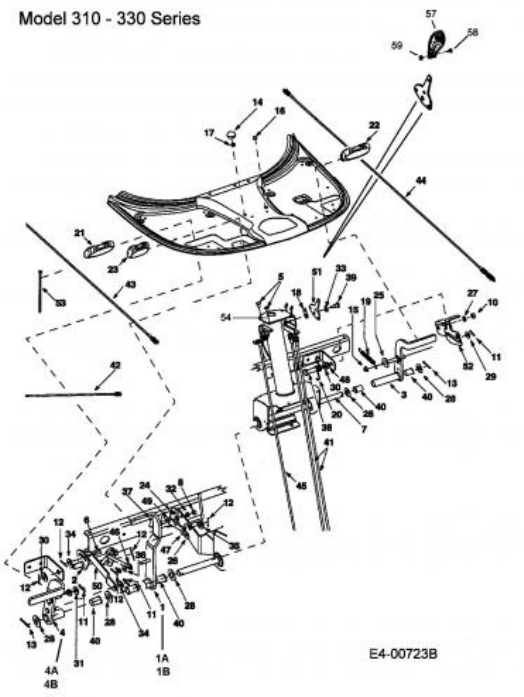

Repère	Référence		Désignation
5	710-1017	CLIQUEZ ICI	VIS
6	711-0701	CLIQUEZ ICI	GOUJON
8	712-0287		ECROU HEXAGONAL 1/4-20:GR2
9	712-0324	CLIQUEZ ICI	ECROU HEX.:1/4-20:GR8:NYLON
10	712-3017	CLIQUEZ ICI	ECROU HEXAGONAL
11	714-0104	CLIQUEZ ICI	GOUPILLE
12	714-0111	CLIQUEZ ICI	GOUPILLE FENDUE 3/32:1.0"
13	714-0470	CLIQUEZ ICI	EPINGLE EX AF-43010
14	ZUR ZEIT NICHT LIEFERBAR		BOUTON À BILLE F.FREIN DE STATIONNEMENT
15	726-0100		COUVERCLE
18	731-1913		BUTEE DE LEVIER
19	ZUR ZEIT NICHT LIEFERBAR		RESSORT DE TRAIN : .44 DIA x 4,00 LG
21	735-0261		COUVERTURE PEDALE (TRACTION)
24	736-0117		RONDELLE 3/8X.620X.033
25	736-0133		RONDELLE .411X1.25X1.00
26	736-0159	CLIQUEZ ICI	RONDELLE .349 X 88X.06"
27	736-0169	CLIQUEZ ICI	BAGUE ÜLASTIQUE
28	736-0187	CLIQUEZ ICI	RONDELLE .64X1.24X.06
29	736-0262		RONDELLE PLATE:.385x.870x.092
30	736-0272		RONDELLE .510x1.00X.060
31	736-0300	CLIQUEZ ICI	RONDELLE

NHP Motoculture
Cultivez votre univers

Repère	Référence		Désignation
32	736-0329		RONDELLE GROWER
33	736-0608		RONDELLE GROWER
34	736-0176	CLIQUEZ ICI	RONDELLE PLATE .25x.93X.125"
35	736-3019		RONDELLE .531x1.062x.134:HT
36	736-3020		RONDELLE
37	738-0255		VIS A EPAULE .375 DIA x.181
38	738-0373	CLIQUEZ ICI	VIS A EPAULE .496x1.525:3/8-16
39	738-0974		AXE EPAULE
40	ZUR ZEIT NICHT LIEFERBAR		ROULEMENT À BRIDE.630IDx.693ODx.875
41	746-0935A	CLIQUEZ ICI	CABLE MARCHE AVANT/ARRIERE
42	746-0936	CLIQUEZ ICI	CABLE TRANSMISSION
43	746-0937		CABLE DE FREIN 52.0"
44	746-0940	CLIQUEZ ICI	CABLE EMBRAYAGE LAME
51	783-0593A		LEVIER
53	725-0157		COLLIER DE SERRAGE3/16X0.5X7.4
57	731-1857		POIGNÜE
58	710-3217		VIS
59	712-0142	CLIQUEZ ICI	ECROU HEX.:#8-32:GRA

NHP Motoculture
Cultivez votre univers

Boîte de vitesses 618-0251A

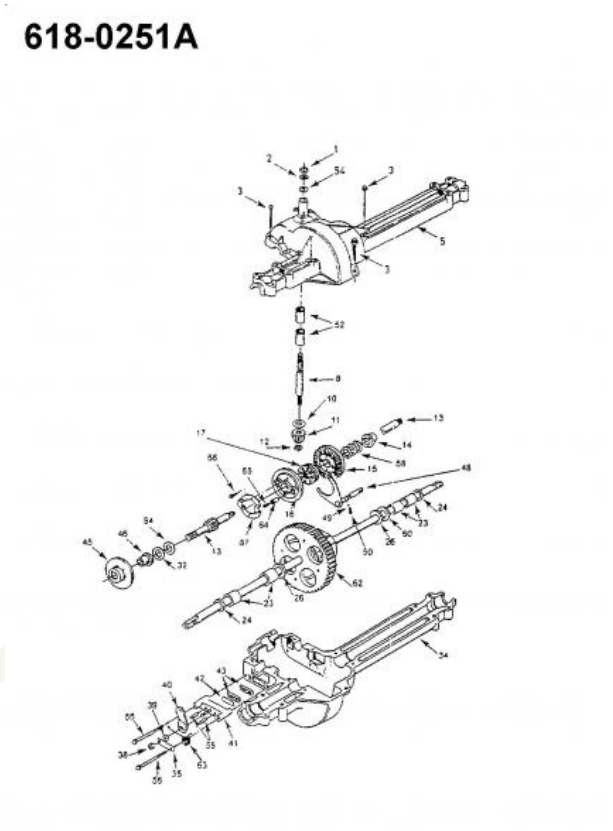

Repère	Référence		Désignation
1	732-0614	CLIQUEZ ICI	CIRCLIPS
2	716-0231	CLIQUEZ ICI	CIRCLIPS
3	710-1325	CLIQUEZ ICI	VIS HEXAGONALE
5	618-0072B		MOITIÜ SUPÜRIEURE DE CARTER
8	711-1109		ARBRE D'ADMISSION
10	736-0335	CLIQUEZ ICI	RONDELLE 1 5/8XA1.25"X.06
11	717-1464		PIGNON CONIQUE 14 DENTS
12	716-0108	CLIQUEZ ICI	CIRCLIPS 7/16"
14	741-0336	CLIQUEZ ICI	BAGUE
23	741-05060		BRG:SLEEVE:.75 x 1.00 x 1.00
24	721-0338	CLIQUEZ ICI	JOINT
26	736-0445		RONDELLE
26	736-0445		RONDELLE
32	736-0495		RONDELLE
32	736-0495		RONDELLE
32A	736-0773	CLIQUEZ ICI	RONDELLE
32B	736-0494		RONDELLE
32C	736-0337	CLIQUEZ ICI	RONDELLE 5/8 IDX1.0 ODX.040
34	719-0313B		MOITIÜ INFÜRIEURE DE CARTER
35	718-0150	CLIQUEZ ICI	LANG. DE SUPP.: ANTI ROTATION
38	712-0273		ECROU HEXAGONAL 5/16-24"

NHP Motoculture
Cultivez votre univers

Repère	Référence		Désignation
39	736-0371		RONDELLE 1.344XA .875"
40	717-0772B		LEVIER DE FREIN
41	DIESES PRODUKT WIRD MIR LEIDER NICHT MEHR ANGEBOTEN		FREIN GAUCHE PLEIN :
42	717-0682	CLIQUEZ ICI	INSERT DE FREIN
43	717-0678	CLIQUEZ ICI	PLAQUETTE DE FREIN
45	761-0202	CLIQUEZ ICI	DISQUE DE FREIN
46	741-0337	CLIQUEZ ICI	BAGUE
49	741-0862	CLIQUEZ ICI	BILLE
50	732-0863	CLIQUEZ ICI	RESSORT ¡ PRESSION 225X.50"
52	741-0335	CLIQUEZ ICI	ROULEMENT 1,5/8X1/2" LG
54	736-0349	CLIQUEZ ICI	RONDELLE 5/8 IDX10 OD X .020
54	736-0349	CLIQUEZ ICI	RONDELLE 5/8 IDX10 OD X .020
55	741-0343		GOUJON DE PRESSION 5/16"
56	710-1206	CLIQUEZ ICI	VIS HEX. TT:1/4-20:2.375
60	ZUR ZEIT NICHT LIEFERBAR		RONDELLE DE RACCORD:.755X1.505X0.01:HD
60A	ZUR ZEIT NICHT LIEFERBAR		RONDELLE DE RACCORD:.755X1.505X.022:HD
60B	736-0351		RONDELLE .75x1.50"
63	732-0743	CLIQUEZ ICI	RESSORT
65	732-0590A		RESSORT DE PRESSION
66	710-0653	CLIQUEZ ICI	VIS A SIX PANS CREUX
68	6021-U1-1073	CLIQUEZ ICI	GRAISSE (400G)

NHP Motoculture
Cultivez votre univers

Panier de ramassage d'herbe

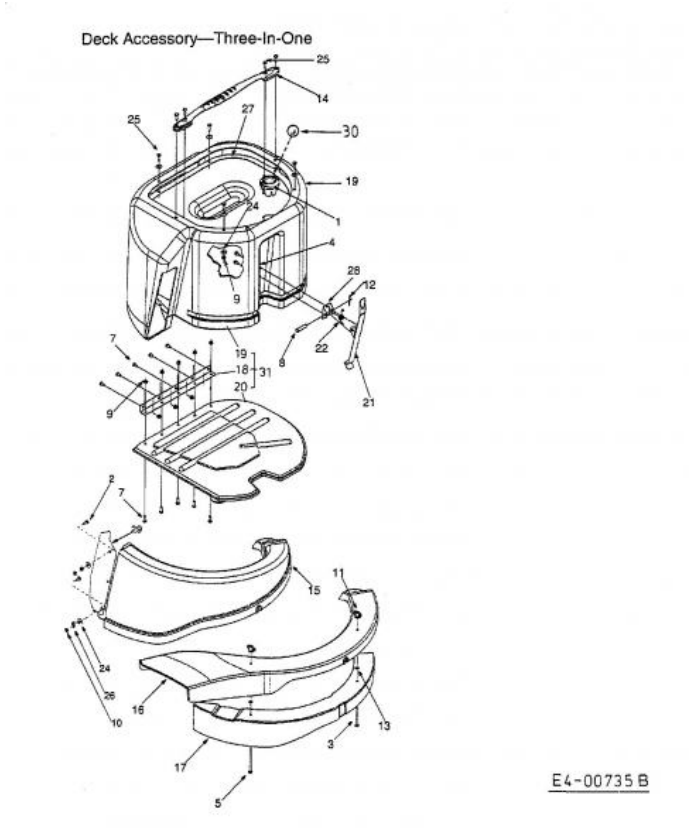

Repère	Référence		Désignation
1	631-0060		TEMOIN REMPLISSAGE BAC
2	710-0286		VIS
3	710-0564		VIS HEXAGONALE
4	710-0642	CLIQUEZ ICI	VIS1/4-20:0.750
5	710-0825		VIS HEX.HHCS1/4-20:3.75GR5:STD
7	710-0924		VIS EN T¤TE PLATE 1/4-20X 75"
8	711-0415		AXE
9	712-0271	CLIQUEZ ICI	ECROU 1/4-20"+ DISQUE DENTE
10	712-0298		ECROU HEXAGONAL AF-43015
11	712-0397A		ECROU PAPILLON 1/4-20:0.018
12	714-0115	CLIQUEZ ICI	GOUPILLE FENDUE 1/8 x 1.0
13	726-0271		RONDELLE CLIPS
14	731-1441		POIGNÜE
15	731-1743A		CANAL D'EJECTION
16	731-1744		CANAL D'EJECTION
17	ZUR ZEIT NICHT LIEFERBAR		INSERT DE MULCHING (COUVERTURE):27,5"
18	731-1912		CHARNIERE DE BAC 13A-310
19	731-1952		BAC A HERBES
21	732-0839A		LEVIER DE BAC
22	732-0841		RESSORT BAC
24	736-0173		RONDELLE 281DX 74ODX.063
25	710-0166A		VIS A TETE PLATE

NHP Motoculture
Cultivez votre univers

Repère	Référence	Désignation
26	736-0329	RONDELLE GROWER

NHP Motoculture
Cultivez votre univers

Volant

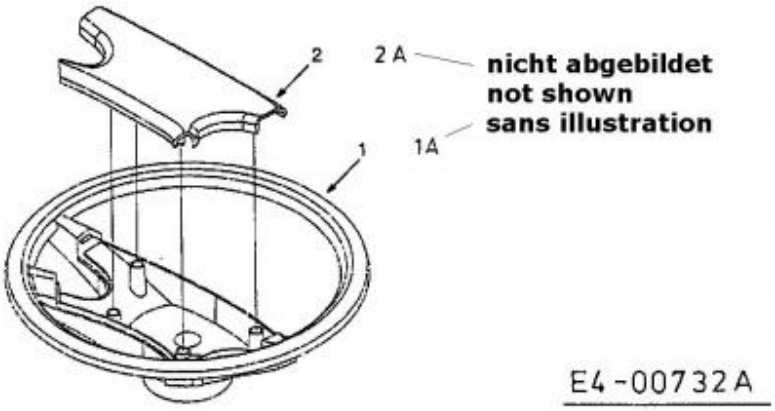

Repère	Référence	Désignation
1A	631-0027A	VOLANT

NHP Motoculture
Cultivez votre univers

Colonne de direction

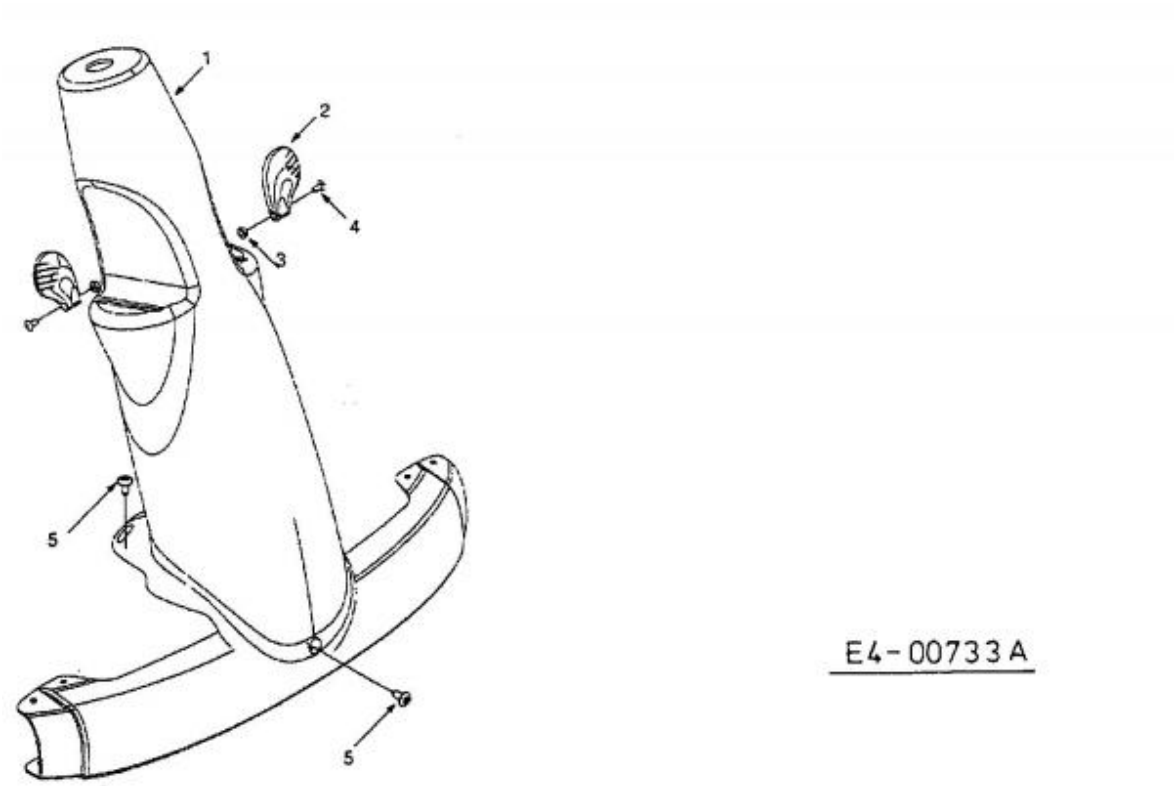

Repère	Référence		Désignation
2	731-1918		POIGNEE JAUNE
3	712-0142	CLIQUEZ ICI	ECROU HEX.:#8-32:GRA
4	710-3217		VIS
5	710-1017	CLIQUEZ ICI	VIS

NHP Motoculture
Cultivez votre univers

Direction, essieu avant

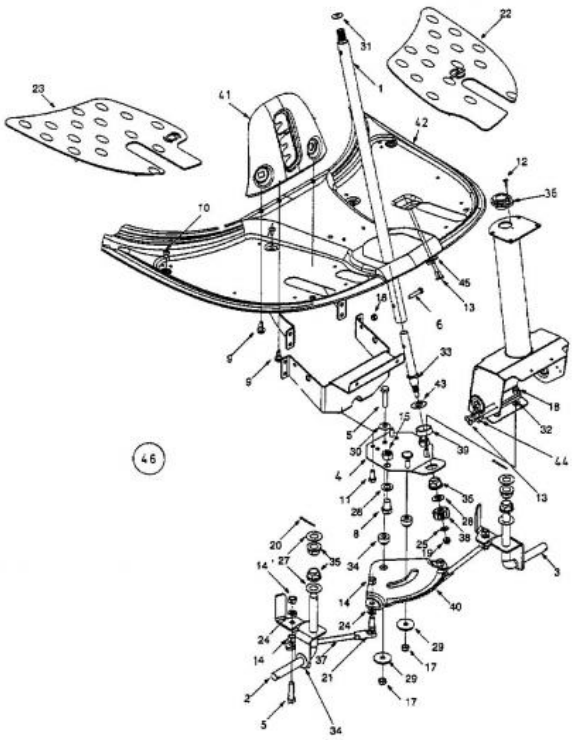

Repère	Référence		Désignation
2A	683-0144B637		FUSEE DROITE
3	683-0145B637		FUSEE GAUCHE
4	683-0033A		SUPPORT ARBRE DE DIRECTION CO
5	710-0459A		VIS HEX.: 3/8-24:1.50:GR5:SPEC
6	710-0958		VIS
8	710-0689		VIS HEX. HHCS:1/2-13:.75NYLON
10	710-1017	CLIQUEZ ICI	VIS
11	710-3008		VIS 5/16-18:.75:GR5:STD
12	710-0837		VIS
13	710-0351	CLIQUEZ ICI	VIS
14	712-0241	CLIQUEZ ICI	ECROU HEX.: 3/8-24:GR5
15	712-0206	CLIQUEZ ICI	ECROU HEX. 1/2-13:GR.5
16	712-0324	CLIQUEZ ICI	ECROU HEX.:1/4-20:GR8:NYLON
17	712-0116	CLIQUEZ ICI	ECROU HEXAGONAL: 3/8-24:GR5:
19	712-0411		ECROU HEXAGONAL
20	714-0470	CLIQUEZ ICI	EPINGLE EX AF-43010
21	723-0156	CLIQUEZ ICI	ROTULE DE DIRECTION 3/8-24
24	736-0169	CLIQUEZ ICI	BAGUE ÜLASTIQUE
25	736-3078		RONDELLE .344 x 1.00 x .063:HT
26	736-0272		RONDELLE .510x1.00X.060
27	736-0187	CLIQUEZ ICI	RONDELLE .64X1.24X.06

NHP Motoculture
Cultivez votre univers

Repère	Référence		Désignation
28	736-0160		RONDELLE 536 IDX.930ODX.050
29	736-0320		RONDELLE PLATE .38x1.38x.125
30	736-0105	CLIQUEZ ICI	RONDELLE CONIQUE
31	736-0242	CLIQUEZ ICI	RONDELLE CONIQUE.340X.872X.060
32	736-0119	CLIQUEZ ICI	RONDELLE
34	738-0541		MANCHON SUPPORT BRIDE
35	741-0225	CLIQUEZ ICI	BAGUE HEXAGONALE TEFLON 6 PANS
36	741-0356		BAGUE DE VOLANT
37	747-0955		TIGE
38	748-0290		PIGNON
44	17962	CLIQUEZ ICI	PLAQUE DE SUPP. P. COMMUTATEUR
45	712-0711		ECROU HEXAGONAL
46	6021-U1-1073	CLIQUEZ ICI	GRAISSE (400G)
46B	6021-U1-1073	CLIQUEZ ICI	GRAISSE (400G)
46a	6021-U1-1073	CLIQUEZ ICI	GRAISSE (400G)

NHP Motoculture
Cultivez votre univers

Plateau de coupe 27,5"/70 cm

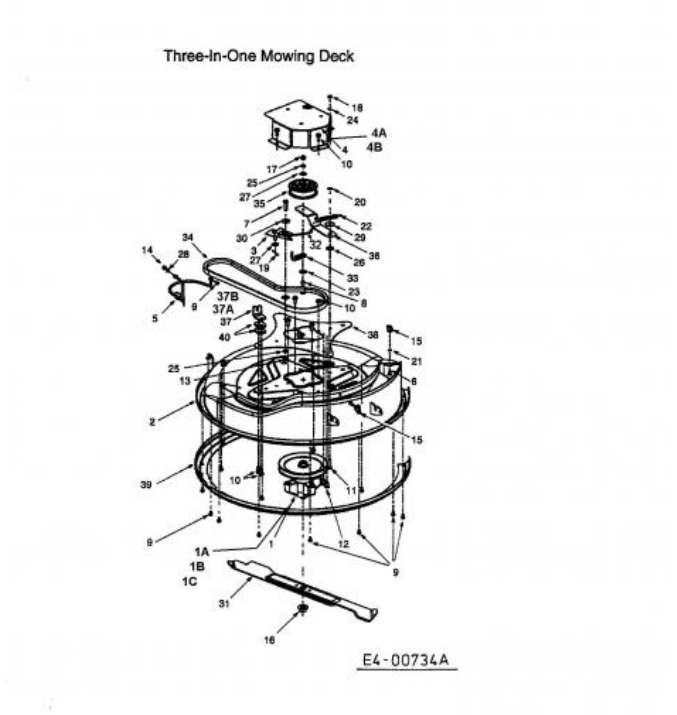

Repère	Référence		Désignation
1	918-0250		PALIER LAME COMPLET COUPE 70CM
1A	738-0933	CLIQUEZ ICI	AXE DE PALIER DE LAME
1b	741-0919B	CLIQUEZ ICI	ROULEMENT DE PALIER DE LAME
1C	750-1000	CLIQUEZ ICI	ENTRETOISE:.80x1.10x1.330
5	683-0184		PROTECTION DE CEINTURE COMPLÈTE.
6	710-0134	CLIQUEZ ICI	VIS ¡ T¤TE PLATE
7	710-0191		VIS HEX. 3/8-24:1.25:GR8:SPEC
8	710-0347	CLIQUEZ ICI	VIS HEX. 3/8-16:1.75:GR5:STD
9	710-0599	CLIQUEZ ICI	VIS A SIX PANS CREUX
10	710-0650		VIS HEX.:TT:5/16-18:0.875
11	710-0672		VIS HEX. 5/16-24:1.25:GR5:STD
13	712-0241	CLIQUEZ ICI	ECROU HEX.: 3/8-24:GR5
14	712-0287		ECROU HEXAGONAL 1/4-20:GR2
15	712-0397A		ECROU PAPILLON 1/4-20:0.018
16	712-05134	CLIQUEZ ICI	ECROU
17	712-3017	CLIQUEZ ICI	ECROU HEXAGONAL
18	712-3057	CLIQUEZ ICI	ECROU HEXAGONAL
19	714-0470	CLIQUEZ ICI	EPINGLE EX AF-43010
20	726-0201	CLIQUEZ ICI	RONDELLE .3125 ID
21	726-0233	CLIQUEZ ICI	RONDELLE

NHP Motoculture
Cultivez votre univers

Repère	Référence		Désignation
22	732-0429A	CLIQUEZ ICI	RESSORT
23	736-0101	CLIQUEZ ICI	RONDELLE
24	736-0119	CLIQUEZ ICI	RONDELLE
25	736-0169	CLIQUEZ ICI	BAGUE ÜLASTIQUE
26	736-0289		ENTRETOISE
27	736-0300	CLIQUEZ ICI	RONDELLE
28	736-0329		RONDELLE GROWER
29	736-0343	CLIQUEZ ICI	RONDELLE .330 ID X 1.25 X .12
30	DIESES PRODUKT WIRD MIR LEIDER NICHT MEHR ANGEBOTEN		ESPACEUR :.380 ID x1.12 OD
31	ZUR ZEIT NICHT LIEFERBAR		COUTEAU:70 cm 3-EN-1
32	747-0957		TIGE DE CONNECTION
34	754-0754	CLIQUEZ ICI	COURROIE DE LAME COUPE 70CM
35	756-0627D	CLIQUEZ ICI	POULIE

NHP Motoculture
Cultivez votre univers

Levage du plateau de coupe

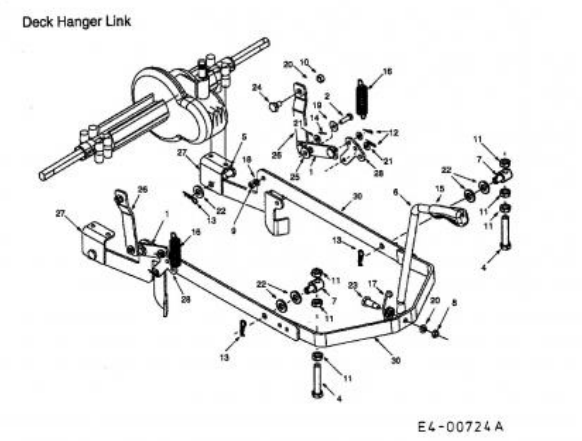

Repère	Référence		Désignation
2	710-0376		VIS HEX.:5/16-18:1.00:GR5:STD
4	710-3230		VIS HEXAGONALE
5	711-0332	CLIQUEZ ICI	GOUJON ¡ ÜPINGLER .50X.78 LG
8	712-3008		ECROU HEXAGONAL
9	712-3010	CLIQUEZ ICI	ECROU HEX. 5/16-18:GR5
10	712-0266A		ECROU
11	712-3048	CLIQUEZ ICI	ECROU
12	714-0104	CLIQUEZ ICI	GOUPILLE
13	714-0147		GOUPILLE ¡ RESSORT:.125 X 1.75
14	714-3010		GOUPILLE
15	720-0298		POIGNEE
16	ZUR ZEIT NICHT LIEFERBAR		RESSORT DE TRAIN : 0,92 OD x 3,77 LG
18	736-0119	CLIQUEZ ICI	RONDELLE
19	736-0159	CLIQUEZ ICI	RONDELLE .349 X 88X.06"
20	736-0169	CLIQUEZ ICI	BAGUE ÜLASTIQUE
21	736-0275		RONDELLE
22	736-3019		RONDELLE .531x1.062x.134:HT
23	738-0145		AXE
25	738-0958		MANCHON ENTRETOISE

NHP Motoculture
Cultivez votre univers

Enjoliveurs de roue

Repère	Référence	Désignation
1	727-0425A	CLIP ENJOLIVEUR
2	731-1825	ENJOLIVEUR JAUNE
2A	731-1851	ENJOLIVEUR GRIS
2A	731-1851	ENJOLIVEUR GRIS

NHP Motoculture
Cultivez votre univers

Roues

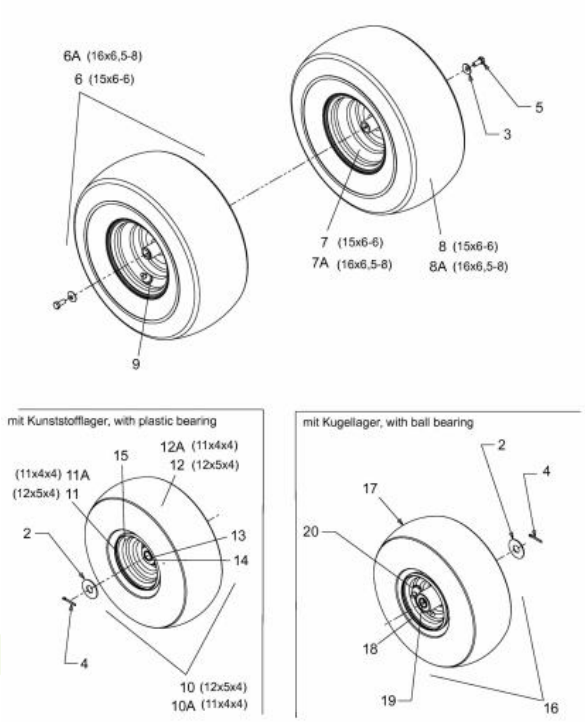

E4-00730A-01

Repère	Référence		Désignation
2	736-0285		RONDELLE .635 X 1.589 X .06
3	736-0242	CLIQUEZ ICI	RONDELLE CONIQUE.340X.872X.060
4	714-0115	CLIQUEZ ICI	GOUPILLE FENDUE 1/8 x 1.0
5	710-0627	CLIQUEZ ICI	VIS HEX. 5/16-24:.750 GR5:LOCK
8	734-1830		PNEU 15.0X6.0X6.0
8A	734-1727		PNEU 16X6.5X8
9	734-0255	CLIQUEZ ICI	VALVE:PNEU
9	734-0255	CLIQUEZ ICI	VALVE:PNEU
9	734-0255	CLIQUEZ ICI	VALVE:PNEU
12	734-2023		PNEU 12X500-4
12	734-2023		PNEU 12X500-4
13	741-0353		BAGUE BRONZE
14	737-0211A		DOUILLE/GRAISSE
19	741-0569	CLIQUEZ ICI	ROULEMENT DE ROUE AVANT

NHP Motoculture
Cultivez votre univers

cadre, réservoir

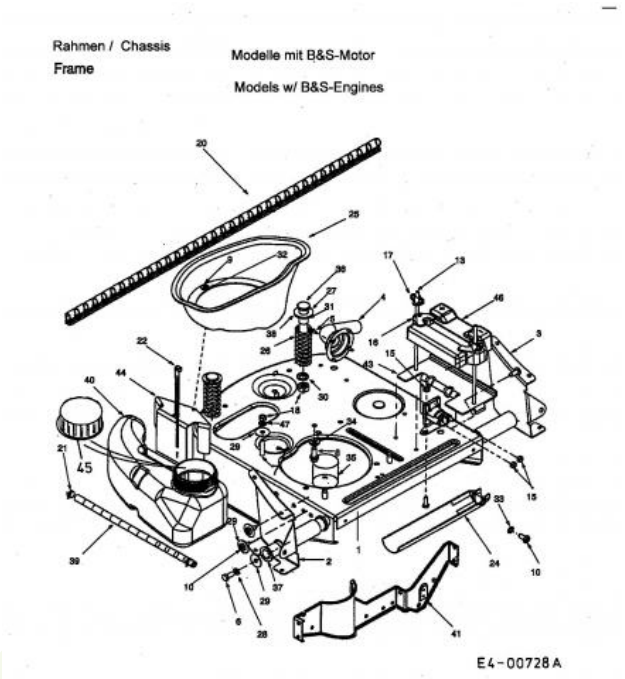

Repère	Référence		Désignation
5	710-0148		VIS
6	710-0157		VIS HEX.:5/16-24:.75 GR5 STD
7	710-0624		VIS HEXAGONALE 5/16-24X1.50"
8	710-0654A	CLIQUEZ ICI	VIS A SIX PANS CREUX
9	710-0899A		VIS HEXAGONALE
11	710-3015	CLIQUEZ ICI	VIS:1/4-20:.75:GR5:STD
13	711-0222A		TIGE FILETEE
15	712-0271	CLIQUEZ ICI	ECROU 1/4-20"+ DISQUE DENTE
16	712-0291		ECROU EX AF-43013
17	712-0397A		ECROU PAPILLON 1/4-20:0.018
18	712-3017	CLIQUEZ ICI	ECROU HEXAGONAL
19	712-3057	CLIQUEZ ICI	ECROU HEXAGONAL
21	726-0205	CLIQUEZ ICI	COLLIER DE SERRAGE DE BOYAU
22	726-0230	CLIQUEZ ICI	COLLIER
24	731-1682A	CLIQUEZ ICI	DRAINAGE HUILE
26	732-3080A		RESSORT DE PRESSION
28	736-0119	CLIQUEZ ICI	RONDELLE
28	736-0119	CLIQUEZ ICI	RONDELLE
30	736-0169	CLIQUEZ ICI	BAGUE ÜLASTIQUE
31	736-0188		RONDELLE 76 X 1.49 X .06
32	736-0400		RONDELLE PLATE .194x.62x.063

NHP Motoculture
Cultivez votre univers

Repère	Référence		Désignation
33	736-0607		RONDELLE
34	736-3010	CLIQUEZ ICI	RONDELLE
37	741-0516B	CLIQUEZ ICI	BAGUE DE ROUE .760x1.00x1.20
38	ZUR ZEIT NICHT LIEFERBAR		ROULEMENT À BRIDE.630IDx.693ODx.875
39	751-10349-54	CLIQUEZ ICI	TUYAU ESSENCE 54"
45	751-3124E		BOUCHON ESSENCE
45	751-3124E		BOUCHON ESSENCE

NHP Motoculture
Cultivez votre univers

Châssis

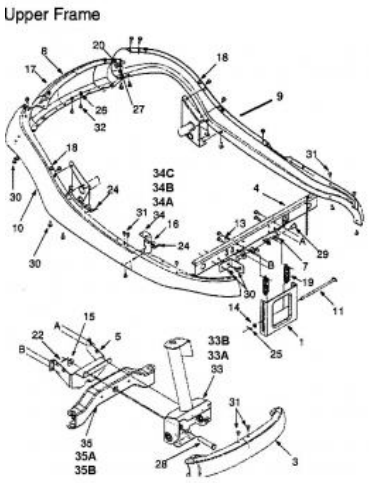

E4-00727A

Repère	Référence		Désignation
12	736-3019		RONDELLE .531x1.062x.134:HT
13	736-3008		RONDELLE
14	736-0275		RONDELLE
15	736-0187	CLIQUEZ ICI	RONDELLE .64X1.24X.06
16	736-0101	CLIQUEZ ICI	RONDELLE
17	735-0271A	CLIQUEZ ICI	SILENT BLOC
18	735-0199A		BOUCHON EN CAOUTCH.:.62ODx.22
19	ZUR ZEIT NICHT LIEFERBAR		RESSORT DE TRAIN : 0,92 OD x 3,77 LG
20	726-0272		COLLIER
21	725-0157		COLLIER DE SERRAGE3/16X0.5X7.4
22	714-0470	CLIQUEZ ICI	EPINGLE EX AF-43010
23	714-0147		GOUPILLE ¡ RESSORT:.125 X 1.75
24	714-0145	CLIQUEZ ICI	GOUPILLE
25	714-0104	CLIQUEZ ICI	GOUPILLE
26	712-0271	CLIQUEZ ICI	ECROU 1/4-20"+ DISQUE DENTE
27	712-04063	CLIQUEZ ICI	ECROU HEX. AVEC FLANC
29	711-0332	CLIQUEZ ICI	GOUJON ¡ ÜPINGLER .50X.78 LG
31	710-1017	CLIQUEZ ICI	VIS
32	710-0599	CLIQUEZ ICI	VIS A SIX PANS CREUX

NHP Motoculture
Cultivez votre univers

Schéma de circuit

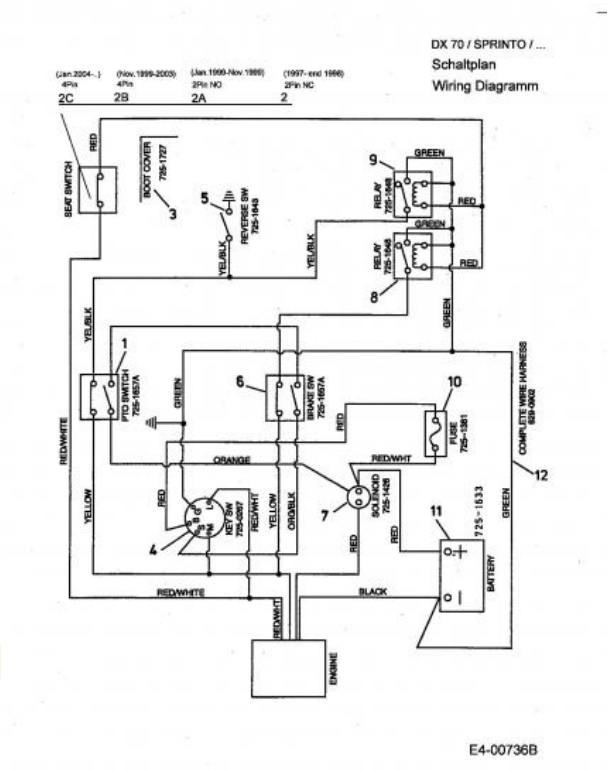

Repère	Référence		Désignation
1	725-1657A	CLIQUEZ ICI	SECURITE D'EMBRAYAGE
1	725-1657A	CLIQUEZ ICI	SECURITE D'EMBRAYAGE
4	725-0267B	CLIQUEZ ICI	CONTACTEUR A CLE 5 POLES
5	725-1643		CONTACTEUR SECURITE
7	725-1426A	CLIQUEZ ICI	RELAIS DE DEMARRAGE
8	725-1648	CLIQUEZ ICI	RELAIS
8	725-1648	CLIQUEZ ICI	RELAIS
11	DIESES PRODUKT WIRD MIR LEIDER NICHT MEHR ANGEBOTEN		BATTERIE 12V 14AH 145X90X170

NHP Motoculture
Cultivez votre univers

variateur

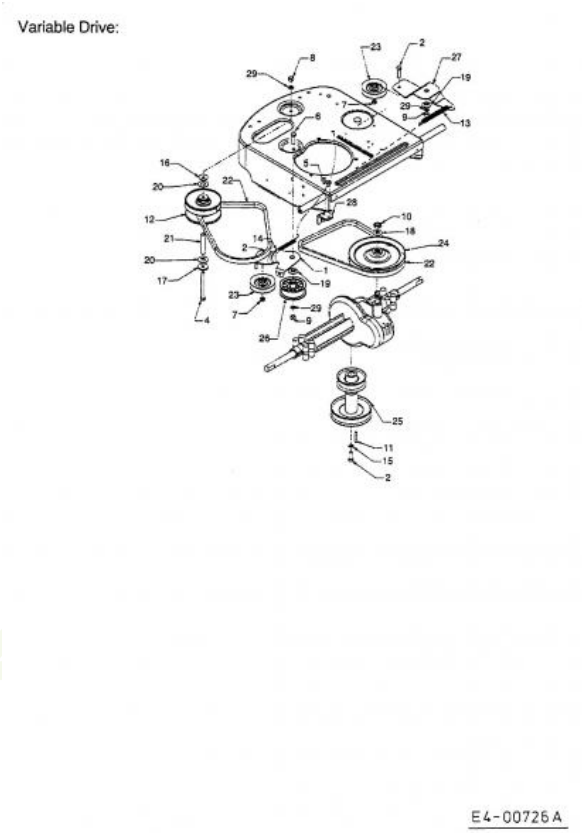

Repère	Référence		Désignation
2	710-0314	CLIQUEZ ICI	VIS HEX.HCCS7/16-20:1.00:GR5
3	710-0191		VIS HEX. 3/8-24:1.25:GR8:SPEC
4	710-0902		VIS HHCS:3/8-24:3.75GR5:STD
6	710-3096		VIS HEX. 3/8 -16X2.0:GR8:STD
7	712-0116	CLIQUEZ ICI	ECROU HEXAGONAL: 3/8-24:GR5:
8	712-0241	CLIQUEZ ICI	ECROU HEX.: 3/8-24:GR5
9	712-3017	CLIQUEZ ICI	ECROU HEXAGONAL
10	712-3035		ECROU HEXAGONAL
11	714-0114	CLIQUEZ ICI	CLAVETTE
13	732-0814	CLIQUEZ ICI	RESSORT
15	736-0171	CLIQUEZ ICI	RONDELLE GROWER
16	736-0219		RONDELLE
17	736-0247		RONDELLE 40 X 1.25X .157"
18	736-0427		RONDELLE
19	DIESES PRODUKT WIRD MIR LEIDER NICHT MEHR ANGEBOTEN		ESPACEUR :.380 ID x1.12 OD
22	754-0453	CLIQUEZ ICI	COURROIE DE TRANSMISSION
23	756-04213		POULIE TENDEUR
25	ZUR ZEIT NICHT LIEFERBAR		POULIE À COURROIE trapézoïdale
26	756-04224	CLIQUEZ ICI	POULIE TENDEUR
27	783-0528		SUPPORT VARIATEUR

NHP Motoculture
Cultivez votre univers

Repère	Référence		Désignation
29	736-0169	CLIQUEZ ICI	BAGUE ÜLASTIQUE

NHP Motoculture
Cultivez votre univers