ÉCLATÉ PIÈCES - YARD-MAN

Type de matériel : TRACTEUR DE PELOUSE

Modèle : AP 6220 K

N° de production : 13AF604P643

Année : 2008

porte-fusée

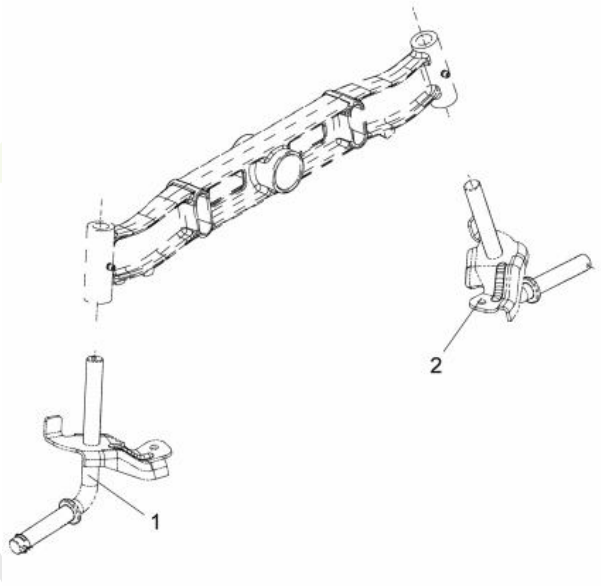

E3-02902A-01

Repère	Référence	Désignation
1	638-04004A	AXE DROIT .750 DIA
2	638-04003AP	FUSEE GAUCHE 0.75 DIA.

Cultivez votre univers

Tableau de bord

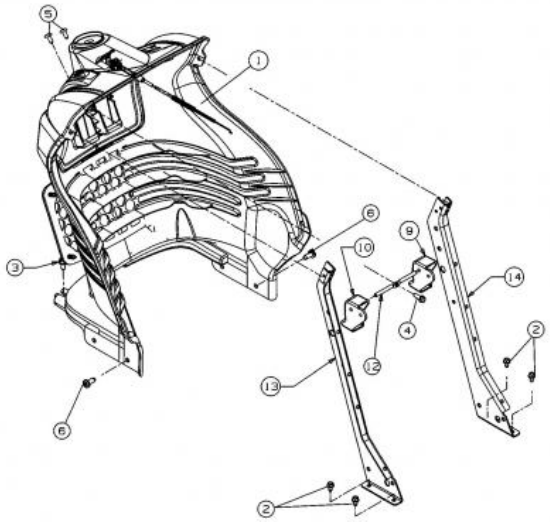

Repère	Référence		Désignation
2	710-0599	CLIQUEZ ICI	VIS A SIX PANS CREUX
3	710-0726	CLIQUEZ ICI	VIS 5/16-12:0.750:HXINDWS
4	710-0895		VIS A SIX PANS CREUX
5	710-1017	CLIQUEZ ICI	VIS
6	710-1611B		VIS:TT:5/16-18:0.750:PANTRXI
12	747-1155		BARRE

NHP Motoculture
Cultivez votre univers

Batterie

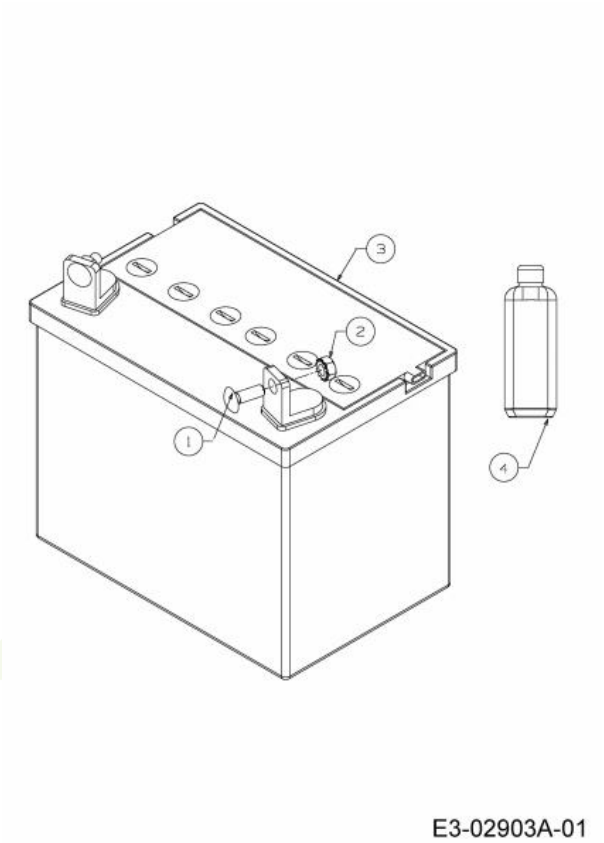

Repère	Référence		Désignation
1	710-04666	CLIQUEZ ICI	VIS HEXAGONALE
2	712-0271	CLIQUEZ ICI	ECROU 1/4-20"+ DISQUE DENTE
3	5032-U3-0002	CLIQUEZ ICI	BATTERIE 280CCA 16AH

NHP Motoculture
Cultivez votre univers

Câble de starter

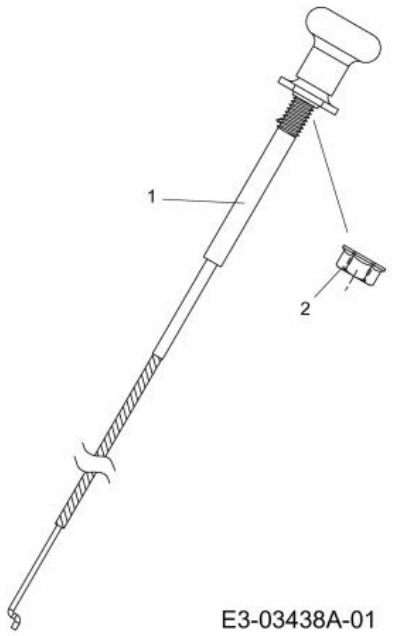

Repère	Référence		Désignation
1	746-1085A	CLIQUEZ ICI	CABLE STARTER
2	712-3005		ECROU AVEC FLANC:3/8-16:GR5

NHP Motoculture
Cultivez votre univers

Déflecteur

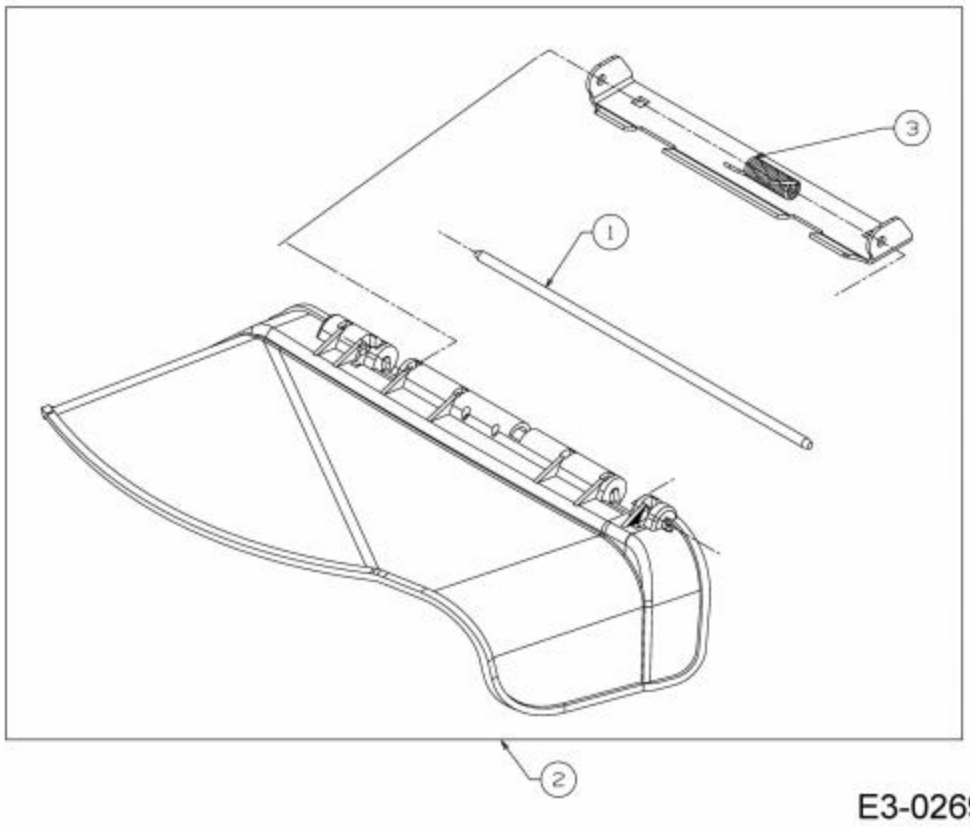

Repère	Référence		Désignation
2	631-04092C	CLIQUEZ ICI	DEFLECTEUR
3	732-04372		RESSORT

NHP Motoculture
Cultivez votre univers

Embrayage électromagnétique, poulie de courroie trapézoïdale du moteur

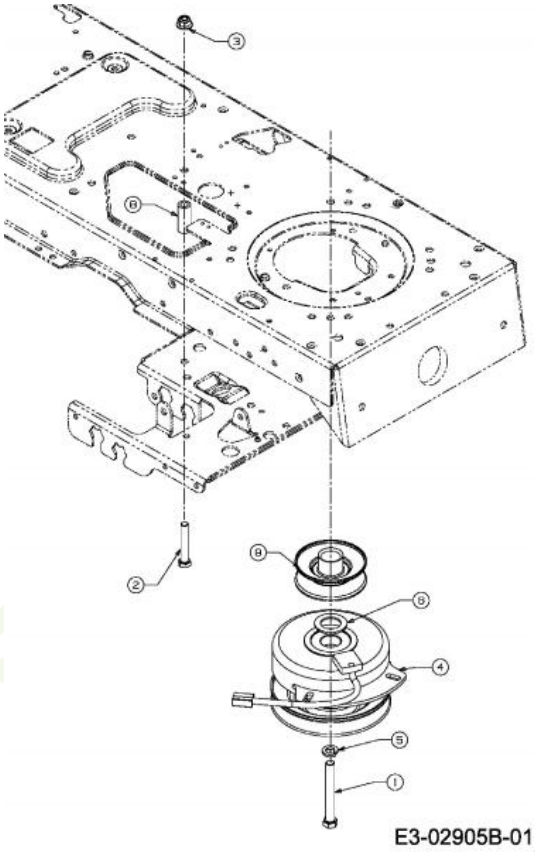

Repère	Référence		Désignation
1	710-04379A	CLIQUEZ ICI	VIS HHCS:7/16-20:3.50:GR5:LOCK
2	710-3011		VIS HEX.:3/8-16:2.25:GR5:STD
3	712-04065	CLIQUEZ ICI	ECROU HEXAGONAL
4	717-04174A	CLIQUEZ ICI	P T O:ELECTRIQUE
5	736-0171	CLIQUEZ ICI	RONDELLE GROWER
6	736-0277		RONDELLE
8	748-0415B		ENTRETOISE
9	756-0639A		POULIE MOTEUR

NHP Motoculture
Cultivez votre univers

Composants électriques

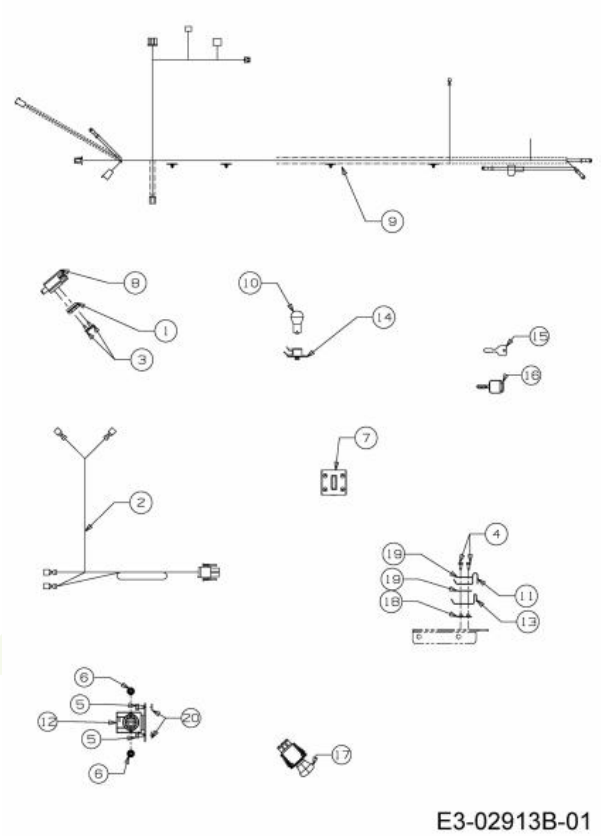

Repère	Référence		Désignation
1	17962	CLIQUEZ ICI	PLAQUE DE SUPP. P. COMMUTATEUR
3	710-0224		VIS PARK:#10-16:0.500:HXINDWSH
4	710-0227		VIS
5	710-0599	CLIQUEZ ICI	VIS A SIX PANS CREUX
6	712-04064	CLIQUEZ ICI	ECROU HEXAGONAL
7	725-04036C		COMPTEUR HORAIRE
8	725-04039	CLIQUEZ ICI	SECURITE
10	725-0963		AMPOULE ELECTRIQUE
11	725-1303		RESSORT DE SURETE SIEGE
12	725-04439B	CLIQUEZ ICI	SOLENOIDE
13	725-1439		RESSORT SURETE DE SIEGE
14	725-1649A	CLIQUEZ ICI	SOC:LAMP:NYLON 1/4 TURN
15	725-1745A	CLIQUEZ ICI	CLE UNIVERSEL
16	725-1745A	CLIQUEZ ICI	CLE UNIVERSEL
17	725-04174A		CONTACTEUR PTO
18	726-0278		PLAQUE D'ISOLATION
19	726-0279		PLAQUE D'ISOLATION
20	736-0222		RONDELLE
21	725-13425	CLIQUEZ ICI	CONTACTEUR DEMARRAGE

NHPV Motoculture
Cultivez votre univers

Déplacement à partir du 01/01/2008

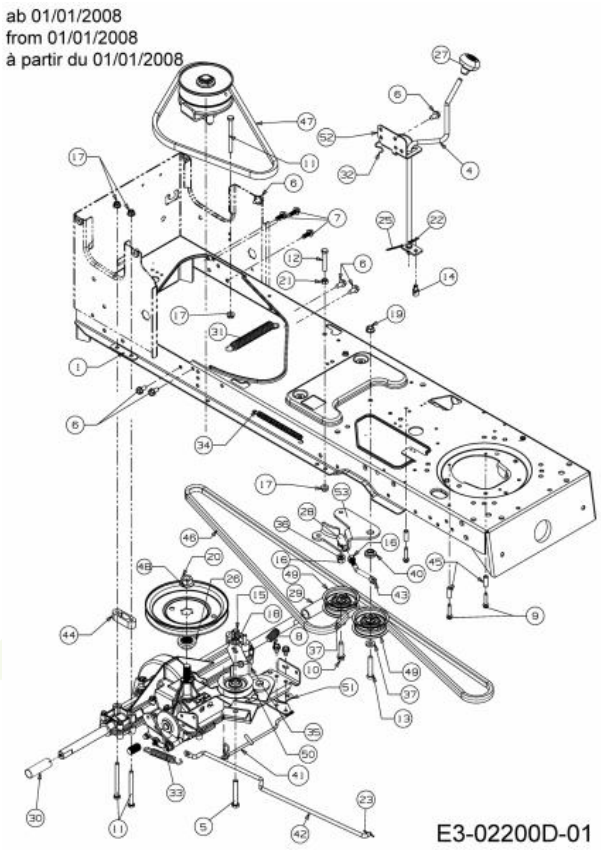

Repère	Référence		Désignation
1	17840-Z		SUPPORT
4	647-04020		LEVIER INVERSEUR
5	710-06045		VIS
6	710-04484	CLIQUEZ ICI	VIS HEX. TT:5/16-18:.750:HXIND
7	710-04598		VIS HEX. HCCS:M8X1.25X20MM
8	710-0607	CLIQUEZ ICI	VIS HEX.TT5/16-18:.500HXINDWSh
9	710-0809	CLIQUEZ ICI	VIS HEX. TT:1/4-20:1.250:HXIND
10	710-1007		VIS HEX.TTSEMS3/8-16:1,500
11	710-1266		VIS HHCS:5/16-18:3.5:GR5:STD
13	710-3144	CLIQUEZ ICI	VIS HEX.: 3/8-16:2.00:GR5:STD
14	711-0736	CLIQUEZ ICI	AXE
15	712-0181	CLIQUEZ ICI	ECROU
16	712-0241	CLIQUEZ ICI	ECROU HEX.: 3/8-24:GR5
17	712-04063	CLIQUEZ ICI	ECROU HEX. AVEC FLANC
18	712-04065	CLIQUEZ ICI	ECROU HEXAGONAL
19	712-0431	CLIQUEZ ICI	ECROU STOP 3/8-16:GRF
20	712-0700	CLIQUEZ ICI	ECROU HEXAGONAL
21	712-3010	CLIQUEZ ICI	ECROU HEX. 5/16-18:GR5
22	714-0104	CLIQUEZ ICI	GOUPILLE
23	714-0111	CLIQUEZ ICI	GOUPILLE FENDUE 3/32:1.0"

NHP Motoculture
Cultivez votre univers

Repère	Référence		Désignation
24	714-0209		GOUPILLE FENDUE
25	714-0470	CLIQUEZ ICI	EPINGLE EX AF-43010
26	718-04407		MOYEU: POULIE:5/8 DENTELURE
27	720-04028		POIGNEE INVERSEUR
28	723-3018	CLIQUEZ ICI	ROTULE DE DIRECTION 3/8-24
29	731-04602		ENTRETOISE
30	731-04604		ENTRETOISE
31	732-04370A		RESSORT
32	732-0525	CLIQUEZ ICI	RESSORT DE RAPPEL LEVIER
33	732-0716D	CLIQUEZ ICI	RESSORT
34	732-0963		RESSORT
35	732-1013A		RESSORT GUIDE COURROIE
36	736-0169	CLIQUEZ ICI	BAGUE ÜLASTIQUE
37	736-3010	CLIQUEZ ICI	RONDELLE
40	738-0372B	CLIQUEZ ICI	RONDELLE EPAULEE
41	747-04146C		TRINGLE
43	747-1127	CLIQUEZ ICI	TIGE D AJUSTEMENT
44	748-0334		ENTRETOISE
45	750-0566A	CLIQUEZ ICI	ENTRETOISE
46	754-0467A	CLIQUEZ ICI	COURROIE MOTEUR/VARIATEUR
47	754-0468	CLIQUEZ ICI	COURROIE VARIATEUR/BOITE
48	756-04002		POULIE DE PONT
49	756-04224	CLIQUEZ ICI	POULIE TENDEUR
50	756-04324	CLIQUEZ ICI	POULIE TENDEUR
53	783-04442637	CLIQUEZ ICI	SUPPORT

NHP Motoculture
Cultivez votre univers

Voyagez en voiture jusqu'au 31 décembre 2007

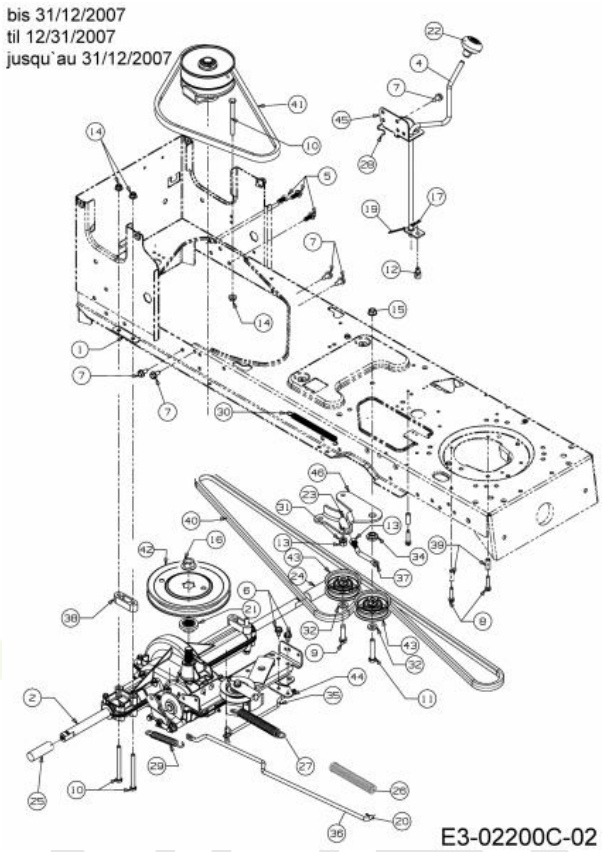

Repère	Référence		Désignation
1	17840-Z		SUPPORT
2	753-05851	CLIQUEZ ICI	KIT BOITE DE VITESSE
4	647-04020		LEVIER INVERSEUR
5	710-04598		VIS HEX. HCCS:M8X1.25X20MM
6	710-0607	CLIQUEZ ICI	VIS HEX.TT5/16-18:.500HXINDWSh
7	710-04484	CLIQUEZ ICI	VIS HEX. TT:5/16-18:.750:HXIND
8	710-0809	CLIQUEZ ICI	VIS HEX. TT:1/4-20:1.250:HXIND
9	710-1007		VIS HEX.TTSEMS3/8-16:1,500
10	710-1266		VIS HHCS:5/16-18:3.5:GR5:STD
11	710-3144	CLIQUEZ ICI	VIS HEX.: 3/8-16:2.00:GR5:STD
12	711-0736	CLIQUEZ ICI	AXE
13	712-0241	CLIQUEZ ICI	ECROU HEX.: 3/8-24:GR5
14	712-04063	CLIQUEZ ICI	ECROU HEX. AVEC FLANC
15	712-0431	CLIQUEZ ICI	ECROU STOP 3/8-16:GRF
16	712-0700	CLIQUEZ ICI	ECROU HEXAGONAL
17	714-0104	CLIQUEZ ICI	GOUPILLE
18	714-0209		GOUPILLE FENDUE
19	714-0470	CLIQUEZ ICI	EPINGLE EX AF-43010
20	714-0111	CLIQUEZ ICI	GOUPILLE FENDUE 3/32:1.0"
21	718-04407		MOYEU: POULIE:5/8 DENTELURE

NHP Motoculture
Cultivez votre univers

Repère	Référence		Désignation
22	720-04028		POIGNEE INVERSEUR
23	723-3018	CLIQUEZ ICI	ROTULE DE DIRECTION 3/8-24
24	731-04602		ENTRETOISE
25	731-04604		ENTRETOISE
27	732-04370A		RESSORT
28	732-0525	CLIQUEZ ICI	RESSORT DE RAPPEL LEVIER
29	732-0716D	CLIQUEZ ICI	RESSORT
30	732-0963		RESSORT
32	736-3010	CLIQUEZ ICI	RONDELLE
34	738-0372B	CLIQUEZ ICI	RONDELLE EPAULEE
35	747-04146C		TRINGLE
37	747-1127	CLIQUEZ ICI	TIGE D AJUSTEMENT
38	748-0334		ENTRETOISE
39	750-0566A	CLIQUEZ ICI	ENTRETOISE
40	754-0467A	CLIQUEZ ICI	COURROIE MOTEUR/VARIATEUR
41	754-0468	CLIQUEZ ICI	COURROIE VARIATEUR/BOITE
42	756-04002		POULIE DE PONT
43	756-04224	CLIQUEZ ICI	POULIE TENDEUR
46	783-04442637	CLIQUEZ ICI	SUPPORT

NHP Motoculture
Cultivez votre univers

Boîte de vitesses 618-04034 jusqu'au 31/12/2007

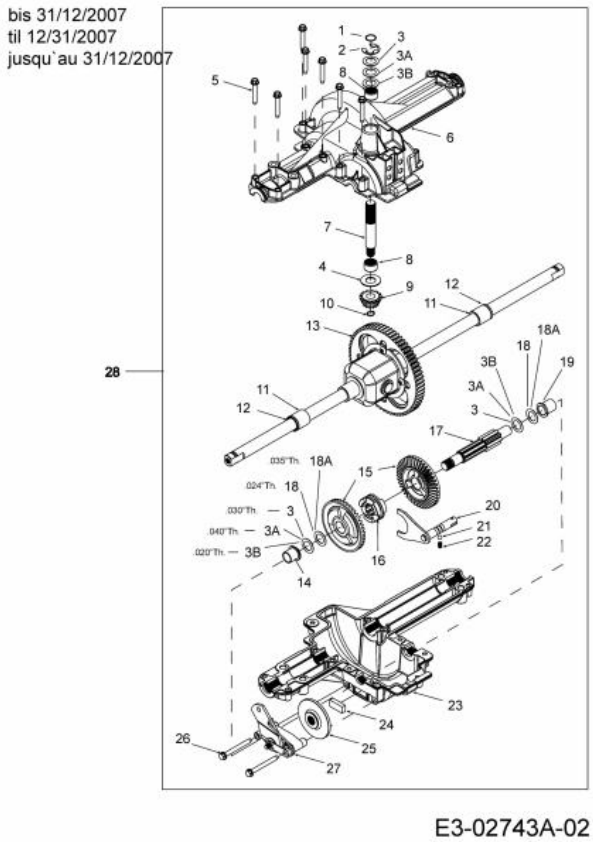

Repère	Référence		Désignation
1	732-0614	CLIQUEZ ICI	CIRCLIPS
2	716-0231	CLIQUEZ ICI	CIRCLIPS
3	736-0773	CLIQUEZ ICI	RONDELLE
3B	736-0349	CLIQUEZ ICI	RONDELLE 5/8 IDX10 OD X .020
3A	736-0337	CLIQUEZ ICI	RONDELLE 5/8 IDX1.0 ODX.040
4	736-0335	CLIQUEZ ICI	RONDELLE 1 5/8XA1.25"X.06
5	710-1325	CLIQUEZ ICI	VIS HEXAGONALE
7	711-1109		ARBRE D'ADMISSION
8	741-0335	CLIQUEZ ICI	ROULEMENT 1,5/8X1/2" LG
9	717-1464		PIGNON CONIQUE 14 DENTS
10	716-0108	CLIQUEZ ICI	CIRCLIPS 7/16"
11	741-05060		BRG:SLEEVE:.75 x 1.00 x 1.00
12	721-0338	CLIQUEZ ICI	JOINT
13	618-04041		DIFFÉRENTIEL COMPLET.
14	741-0336	CLIQUEZ ICI	BAGUE
15	717-04056	CLIQUEZ ICI	PIGNON 42 DENTS
16	718-04045	CLIQUEZ ICI	PIGNON BALADEUR
17	618-04079		ARBRE D'ENTRAINEMENT
18	736-0495		RONDELLE
18a	736-0494		RONDELLE

NHP Motoculture
Cultivez votre univers

Repère	Référence		Désignation
19	741-0337	CLIQUEZ ICI	BAGUE
20	732-05125		RESSORT
21	741-0862	CLIQUEZ ICI	BILLE
22	732-0863	CLIQUEZ ICI	RESSORT ¡ PRESSION 225X.50"
23	719-04018		CARTER INFERIEUR
24	717-0678	CLIQUEZ ICI	PLAQUETTE DE FREIN
25	761-0202	CLIQUEZ ICI	DISQUE DE FREIN
26	710-1206	CLIQUEZ ICI	VIS HEX. TT:1/4-20:2.375
27	661-0001		FREIN
28	753-05851	CLIQUEZ ICI	KIT BOITE DE VITESSE

NHP Motoculture
Cultivez votre univers

Boîte de vitesses 618-04566 du 1er janvier 2008

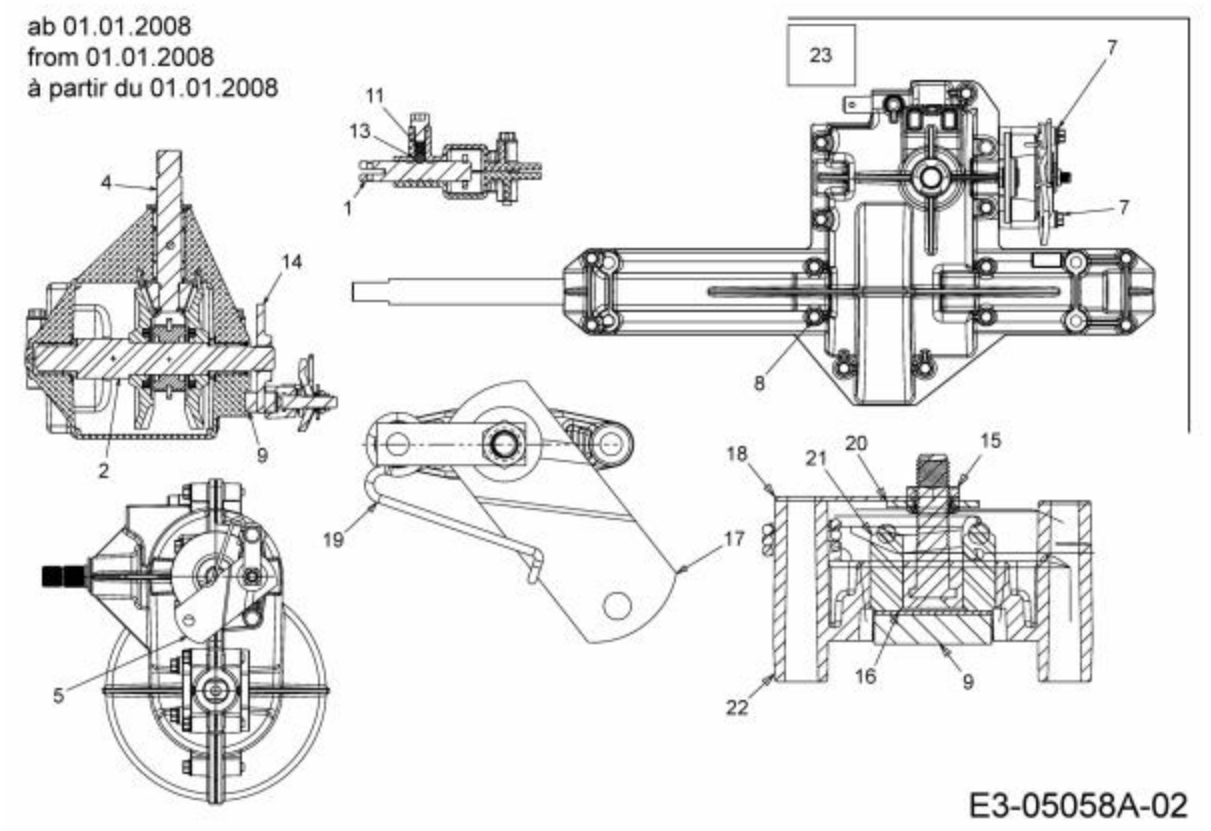

Repère	Référence		Désignation
1	732-05125		RESSORT
2	611-05051		ARBRE COMPLET
4	619-04187A		CARTER SUP COMPLET
5	661-0001		FREIN
7	710-1206	CLIQUEZ ICI	VIS HEX. TT:1/4-20:2.375
8	710-1325	CLIQUEZ ICI	VIS HEXAGONALE
9	717-0678	CLIQUEZ ICI	PLAQUETTE DE FREIN
10	719-04329B		HSG:LWR:SS
11	732-0863	CLIQUEZ ICI	RESSORT ¡ PRESSION 225X.50"
13	741-0862	CLIQUEZ ICI	BILLE
14	761-0202	CLIQUEZ ICI	DISQUE DE FREIN
15	712-0273		ECROU HEXAGONAL 5/16-24"
16	717-0682	CLIQUEZ ICI	INSERT DE FREIN
17	717-0700		LEVIER DE FREIN, ¡ DROITE
18	718-0150	CLIQUEZ ICI	LANG. DE SUPP.: ANTI ROTATION
19	732-0742		RESSORT
20	736-0371		RONDELLE 1.344XA .875"
21	741-0343		GOUJON DE PRESSION 5/16"
22	761-0198B		APPUI DE FREIN
23	618-04566B		PONT COMPLET

NHP Motoculture
Cultivez votre univers

Transmission, variateur du 01/01/2008

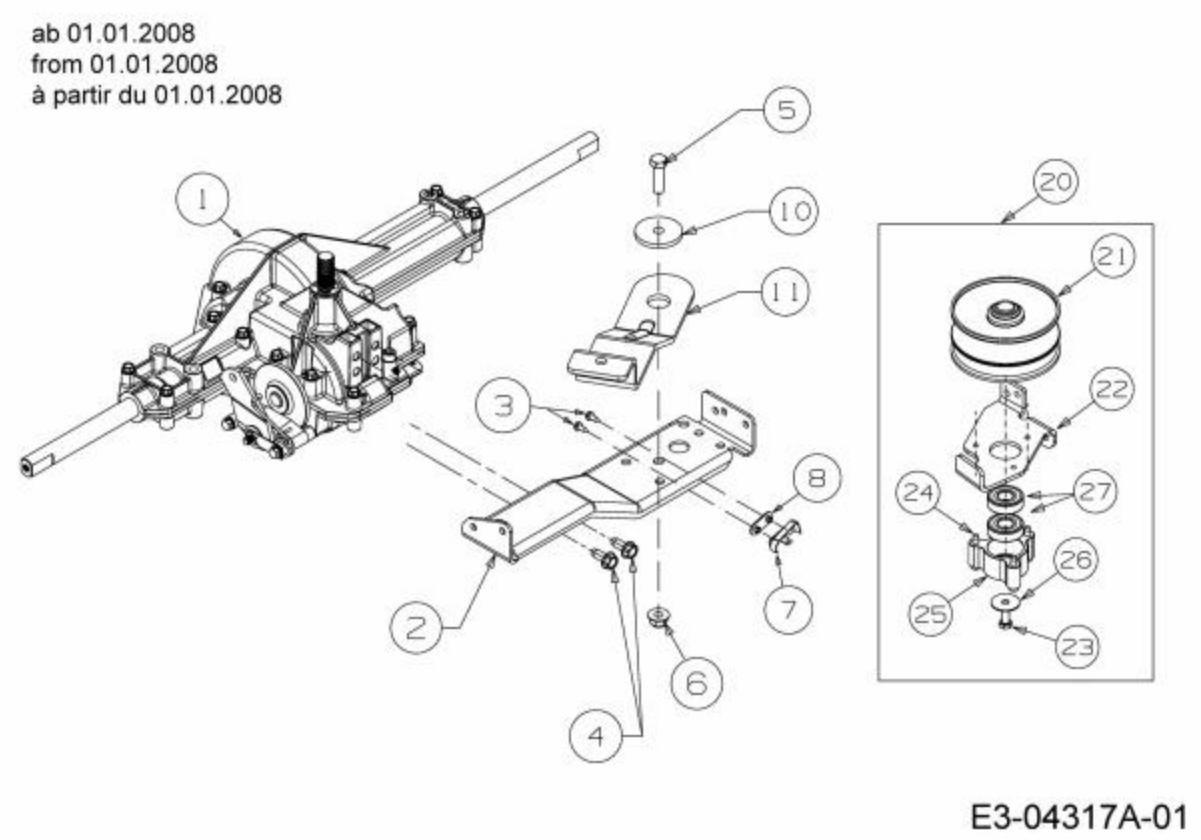

Repère	Référence		Désignation
1	618-04566B		PONT COMPLET
3	710-0227		VIS
4	710-1260A	CLIQUEZ ICI	VIS TT:5/16-18:.750
5	710-3005	CLIQUEZ ICI	VIS HEX.HHCS:3/8-16:1.25GR5STD
6	712-04065	CLIQUEZ ICI	ECROU HEXAGONAL
7	725-1644	CLIQUEZ ICI	INTERRUPTEUR DE SÜCURITÜ
8	726-0320	CLIQUEZ ICI	PLAQUE D'ISOLATION
10	738-04162C	CLIQUEZ ICI	RONDELLE EPAULEE
20	618-04423A		POULIE VARIATEUR COMPLET
21	656-05011	CLIQUEZ ICI	POULIE VARIATEUR
23	710-0627	CLIQUEZ ICI	VIS HEX. 5/16-24:.750 GR5:LOCK
24	710-0778	CLIQUEZ ICI	VIS HEX. TT:1/4-20:1.500
25	718-04261	CLIQUEZ ICI	CAGE DE ROULEMENT
26	736-0362	CLIQUEZ ICI	RONDELLE .320ID X 1.25 ODX .0
27	741-0600	CLIQUEZ ICI	ROULEMENT ¡ BILLES

NHP Motoculture
Cultivez votre univers

Transmission, variateur jusqu'au 31 décembre 2007

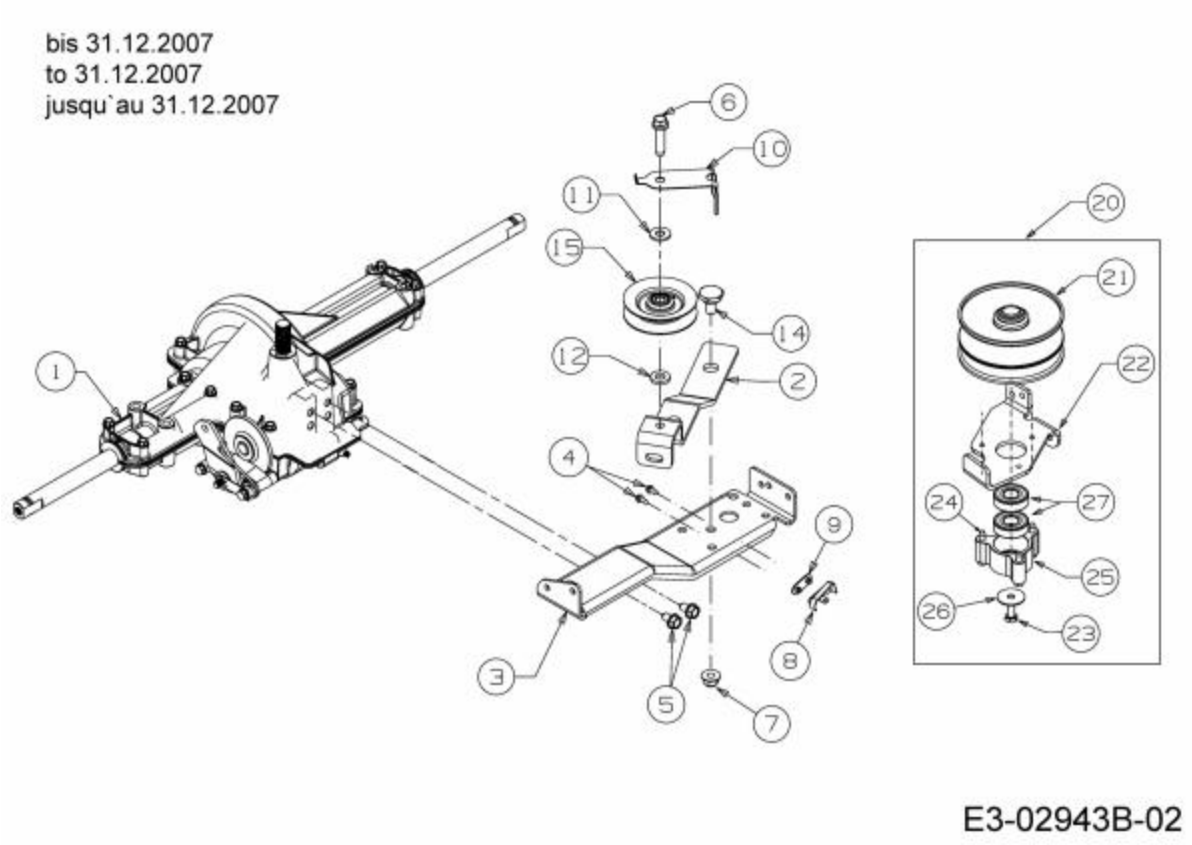

Repère	Référence		Désignation
1	753-05851	CLIQUEZ ICI	KIT BOITE DE VITESSE
4	710-0227		VIS
5	710-0604A	CLIQUEZ ICI	VIS 5/16-18:0.625
6	710-1007		VIS HEX.TTSEMS3/8-16:1,500
7	712-04065	CLIQUEZ ICI	ECROU HEXAGONAL
8	725-1644	CLIQUEZ ICI	INTERRUPTEUR DE SÜCURITÜ
9	726-0320	CLIQUEZ ICI	PLAQUE D'ISOLATION
10	732-1013A		RESSORT GUIDE COURROIE
11	736-0262		RONDELLE PLATE:.385x.870x.092
12	736-3010	CLIQUEZ ICI	RONDELLE
14	738-0322A	CLIQUEZ ICI	AXE
15	756-04241	CLIQUEZ ICI	POULIE TENDEUR
20	618-04423A		POULIE VARIATEUR COMPLET
21	656-05011	CLIQUEZ ICI	POULIE VARIATEUR
23	710-0627	CLIQUEZ ICI	VIS HEX. 5/16-24:.750 GR5:LOCK
24	710-1652	CLIQUEZ ICI	VIS HEX. TT:1/4-20:.625:HXINDW
25	718-04012	CLIQUEZ ICI	CAGE DE PALIER
26	736-0362	CLIQUEZ ICI	RONDELLE .320ID X 1.25 ODX .0
27	741-0600	CLIQUEZ ICI	ROULEMENT ¡ BILLES

NHP Motoculture
Cultivez votre univers

Protection contre la chaleur

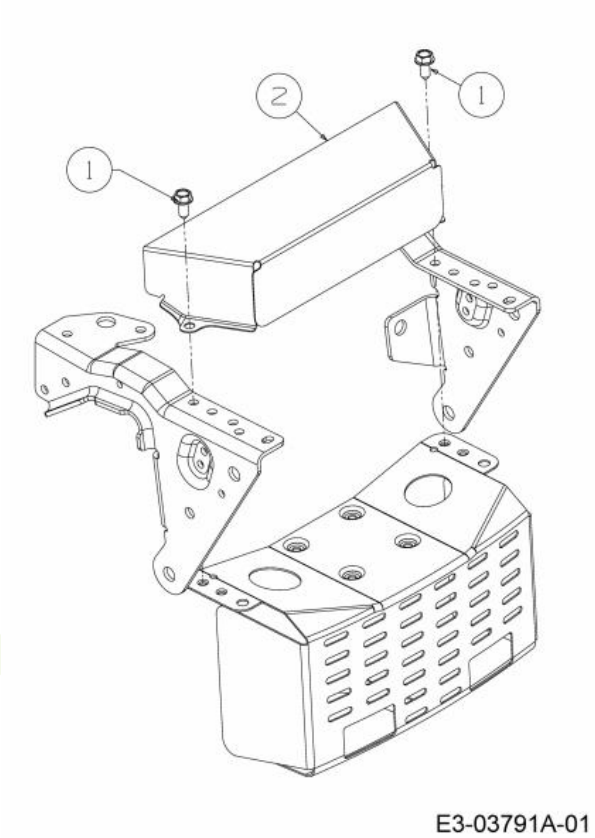

Repère	Référence		Désignation
1	710-0726	CLIQUEZ ICI	VIS 5/16-12:0.750:HXINDWS
2	783-0625C		PROTECTION

NHP Motoculture
Cultivez votre univers

Volant

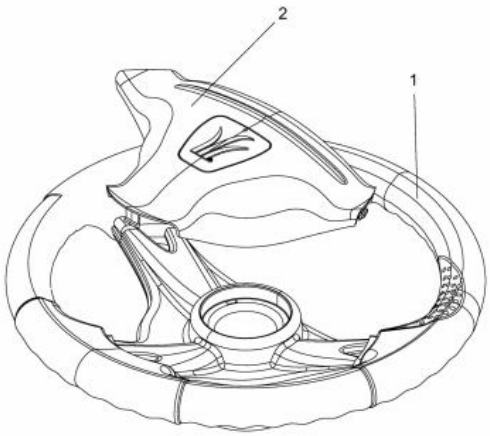

E3-02016A-01

Repère	Référence	Désignation
1	631-04008B	VOLANT CPL.:3 RAYONS:12"
2	731-04065A	COUVERCLE DE VOLANT

NHP Motoculture
Cultivez votre univers

Direction

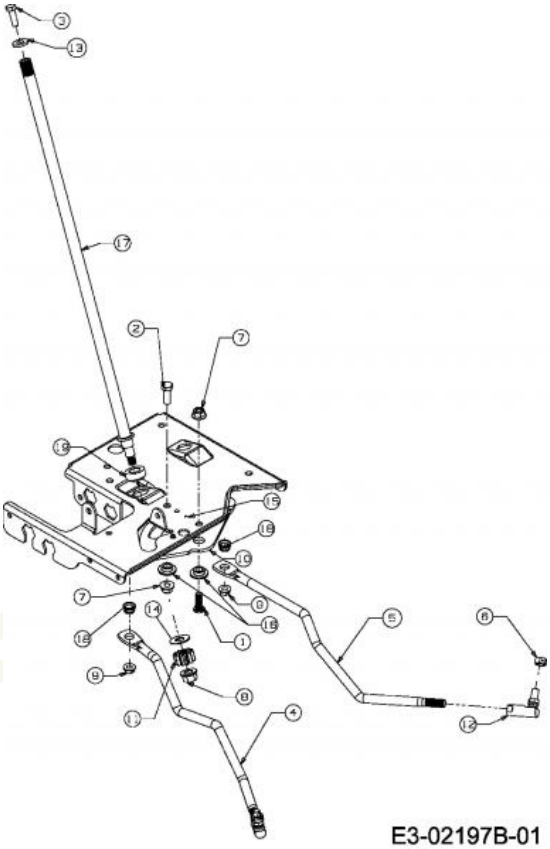

Repère	Référence		Désignation
1	710-04095	CLIQUEZ ICI	VIS
2	710-0514	CLIQUEZ ICI	VIS HEX.:3/8-16:1.00:GR5:STD
3	710-0643	CLIQUEZ ICI	VIS HEX.: 5/16-18:1.00:GR5
5	ZUR ZEIT NICHT LIEFERBAR		BIELLE GAUCHE
6	712-0214	CLIQUEZ ICI	ECROU
7	712-04065	CLIQUEZ ICI	ECROU HEXAGONAL
8	712-0459	CLIQUEZ ICI	ECROU HEX.: 7/16-20:GRB
9	712-3004A	CLIQUEZ ICI	ECROU HEX.: 5/16-18:GR5:SD:LK
10	717-1550F	CLIQUEZ ICI	SEGMENT DE DIRECTION
11	717-1554	CLIQUEZ ICI	PIGNON DE DIRECTION
12	723-0448A	CLIQUEZ ICI	ROTULE DE DIRECTION 7/16-20
13	736-3004		RONDELLE
14	736-3084	CLIQUEZ ICI	RONDELLE
16	738-04154		ENTRETOISE EPAULEE
17	738-04263	CLIQUEZ ICI	COLONNE DE DIRECTION
18	741-0475	CLIQUEZ ICI	DOUILLE PLASTIQUE:.385 ID
19	741-04237B	CLIQUEZ ICI	BAGUE

NHP Motoculture
Cultivez votre univers

Plateau de coupe P (50"/127cm)

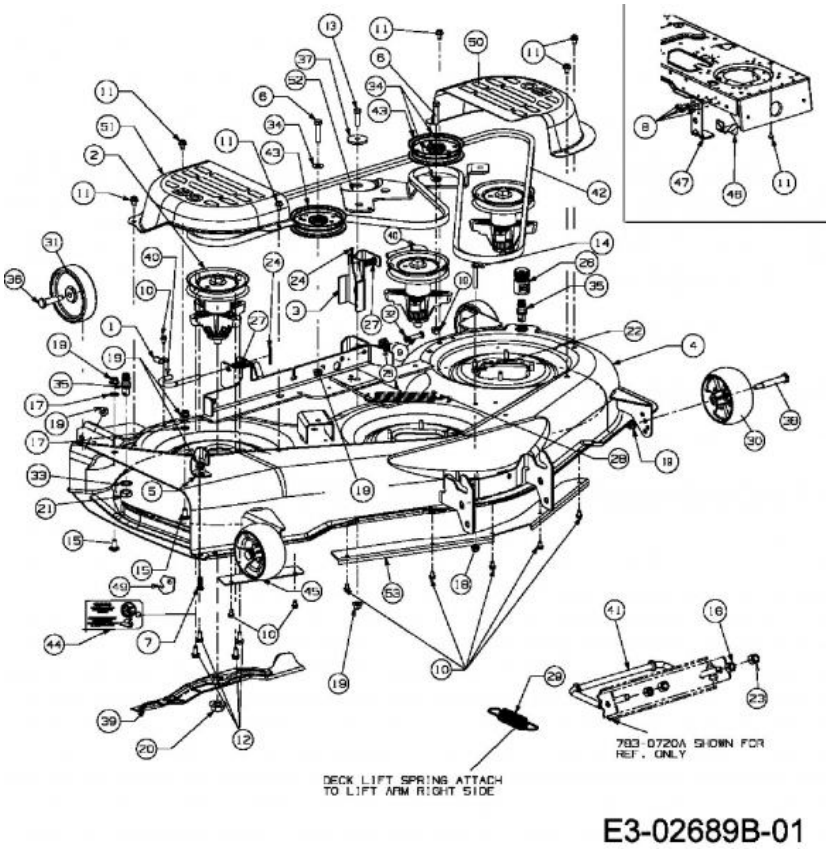

Repère	Référence		Désignation
1	16606-Z	CLIQUEZ ICI	ETRIER D'ACCROCHAGE
2	618-04125C	CLIQUEZ ICI	PALIER DE LAME
3	683-0254B637	CLIQUEZ ICI	SUPPORT
5	703-3279		ARRET
6	710-0347	CLIQUEZ ICI	VIS HEX. 3/8-16:1.75:GR5:STD
7	710-04095	CLIQUEZ ICI	VIS
8	710-04484	CLIQUEZ ICI	VIS HEX. TT:5/16-18:.750:HXIND
9	710-0528	CLIQUEZ ICI	VIS HEX. 5/16-18:1.25:GR5:STD
10	710-0599	CLIQUEZ ICI	VIS A SIX PANS CREUX
11	710-0607	CLIQUEZ ICI	VIS HEX.TT5/16-18:.500HXINDWSh
12	710-1260A	CLIQUEZ ICI	VIS TT:5/16-18:.750
13	710-3005	CLIQUEZ ICI	VIS HEX.HHCS:3/8-16:1.25GR5STD
14	710-3103		VIS HEX.:5/16-18:2.00:GR5:STD
15	710-3178	CLIQUEZ ICI	VIS
16	712-0206	CLIQUEZ ICI	ECROU HEX. 1/2-13:GR.5
17	712-0229	CLIQUEZ ICI	ECROU
18	712-04063	CLIQUEZ ICI	ECROU HEX. AVEC FLANC
19	712-04065	CLIQUEZ ICI	ECROU HEXAGONAL
20	712-05134	CLIQUEZ ICI	ECROU
21	712-0641	CLIQUEZ ICI	ECROU HEX. M16-1.5 DIN 936

NHP Motoculture
Cultivez votre univers

Repère	Référence		Désignation
22	712-3010	CLIQUEZ ICI	ECROU HEX. 5/16-18:GR5
23	712-3083		ECROU HEX. 1/2-13:GRB:NYLON
24	714-0470	CLIQUEZ ICI	EPINGLE EX AF-43010
25	717-04074	CLIQUEZ ICI	PIGNON HAUTEUR PLATEAU
26	721-04041		ADAPTATEUR BUSE DE LAVAGE
27	732-0306A	CLIQUEZ ICI	RESSORT DE PRESSION
28	732-0459C	CLIQUEZ ICI	RESSORT
29	732-0934	CLIQUEZ ICI	RESSORT
30	734-04155	CLIQUEZ ICI	ROUE DE PLATEAU
31	734-06265	CLIQUEZ ICI	ROULETTE DE PLATEAU
32	736-0119	CLIQUEZ ICI	RONDELLE
33	736-0225	CLIQUEZ ICI	RONDELLE
34	736-0300	CLIQUEZ ICI	RONDELLE
35	737-04003D	CLIQUEZ ICI	BUSE NETTOYAGE PLATEAU
36	738-0373	CLIQUEZ ICI	VIS A EPAULE .496x1.525:3/8-16
37	738-04162C	CLIQUEZ ICI	RONDELLE EPAULEE
38	738-3056	CLIQUEZ ICI	AXE DE ROUE DE PLATEAU
39	742-04053C	CLIQUEZ ICI	LAME MULCHING
40	747-1116	CLIQUEZ ICI	GOUPILLE
41	747-1324		TRINGLE
42	754-04077A	CLIQUEZ ICI	COURROIE DE COUPE Q 127 CM
43	753-08171	CLIQUEZ ICI	KIT POULIE
45	783-04415637		TOLE DE GUIDAGE DROITE NOIRE
46	783-04419B-S		SUPPORT DE PTO
53	783-05513		COUVERCLE INTERMÉDIAIRE 50" PONT

NHP Motoculture
Cultivez votre univers

Relevage du carter de coupe à partir du 1er novembre 2007

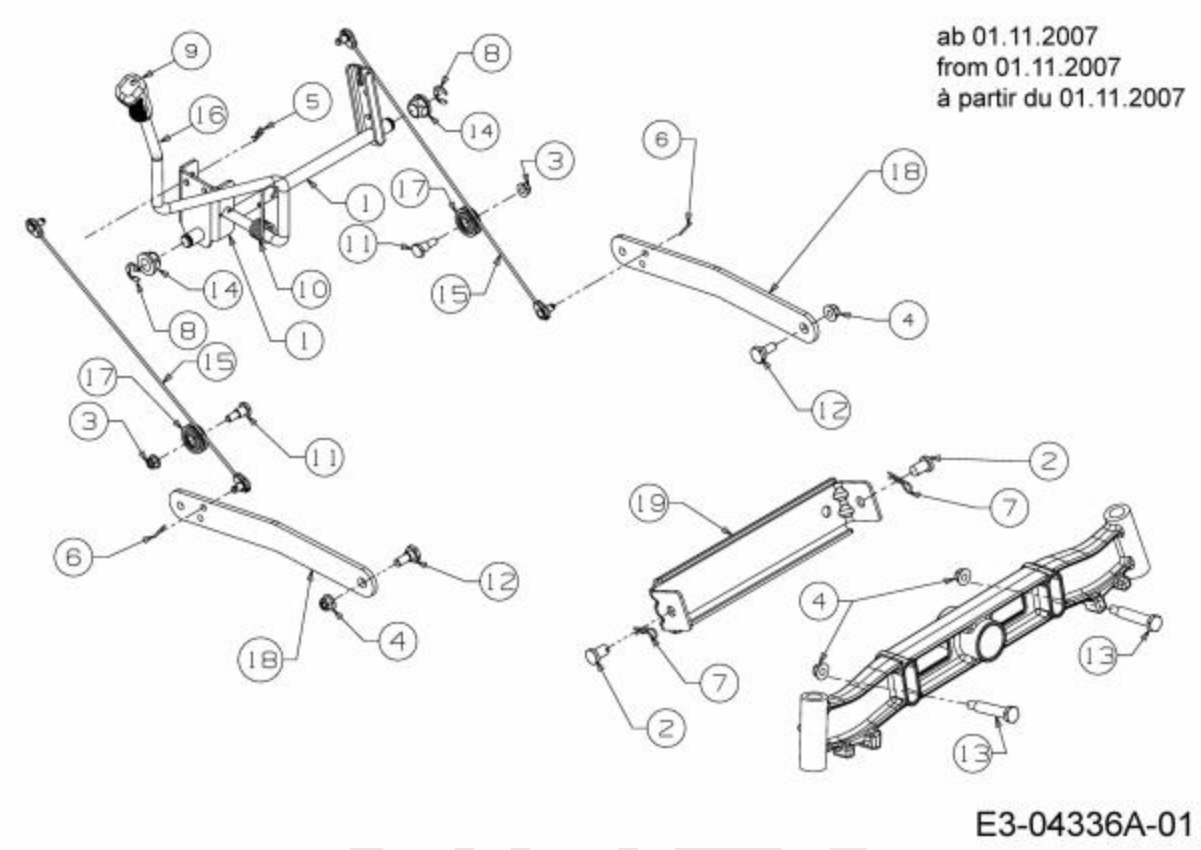

Repère	Référence		Désignation
1	683-04223		AXE DE RELEVAGE COMPLET
2	711-0332	CLIQUEZ ICI	GOUJON ¡ ÜPINGLER .50X.78 LG
3	712-04063	CLIQUEZ ICI	ECROU HEX. AVEC FLANC
4	712-04065	CLIQUEZ ICI	ECROU HEXAGONAL
5	714-0104	CLIQUEZ ICI	GOUPILLE
6	714-0111	CLIQUEZ ICI	GOUPILLE FENDUE 3/32:1.0"
7	714-04023	CLIQUEZ ICI	GOUPILLE
8	716-0106A	CLIQUEZ ICI	CIRCLIPS
9	720-0311		POIGNÜE LEVIER COUPE : 1/2
10	732-0874	CLIQUEZ ICI	RESSORT
11	738-0138A	CLIQUEZ ICI	VIS EPAULEE
12	738-0380	CLIQUEZ ICI	AXE
13	738-1011A		AXE
14	741-0225	CLIQUEZ ICI	BAGUE HEXAGONALE TEFLON 6 PANS
15	746-0968	CLIQUEZ ICI	CABLE DE RELEVAGE PLATEAU
17	756-1154		POULIE
18	783-05546A-S		TIRANT
19	783-0720C637		SUPPORT DE RELEVAGE

NHP Motoculture
Cultivez votre univers

Levage du carter de coupe jusqu'au 30 octobre 2007

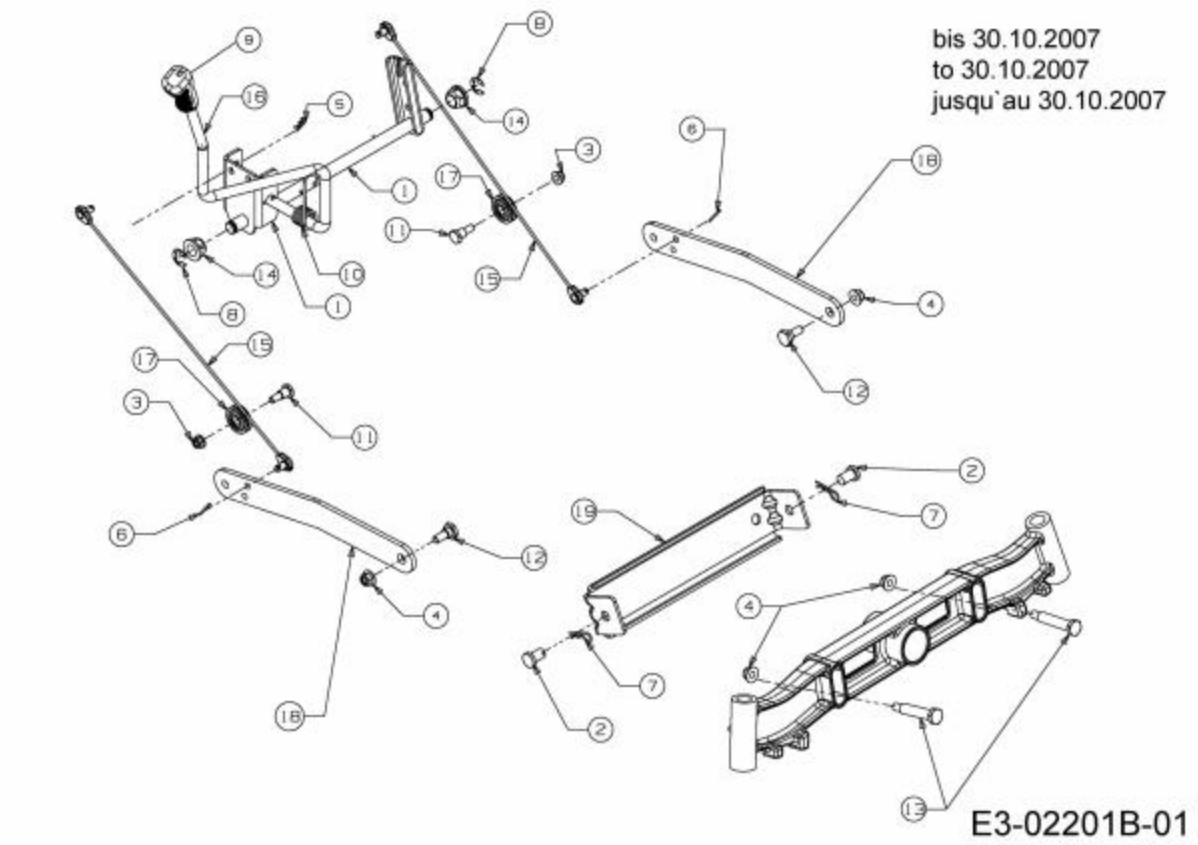

Repère	Référence		Désignation
1	683-04223		AXE DE RELEVAGE COMPLET
2	711-0332	CLIQUEZ ICI	GOUJON ¡ ÜPINGLER .50X.78 LG
3	712-04063	CLIQUEZ ICI	ECROU HEX. AVEC FLANC
4	712-04065	CLIQUEZ ICI	ECROU HEXAGONAL
5	714-0104	CLIQUEZ ICI	GOUPILLE
6	714-0111	CLIQUEZ ICI	GOUPILLE FENDUE 3/32:1.0"
7	714-04023	CLIQUEZ ICI	GOUPILLE
8	716-0106A	CLIQUEZ ICI	CIRCLIPS
9	720-0311		POIGNÜE LEVIER COUPE : 1/2
10	732-0874	CLIQUEZ ICI	RESSORT
11	738-0138A	CLIQUEZ ICI	VIS EPAULEE
12	738-0380	CLIQUEZ ICI	AXE
13	738-1011A		AXE
14	741-0225	CLIQUEZ ICI	BAGUE HEXAGONALE TEFLON 6 PANS
15	746-0968	CLIQUEZ ICI	CABLE DE RELEVAGE PLATEAU
17	756-1154		POULIE
18	783-05546A-S		TIRANT
19	783-0720C637		SUPPORT DE RELEVAGE

NHP Motoculture
Cultivez votre univers

Axe de couteau 618-04125A

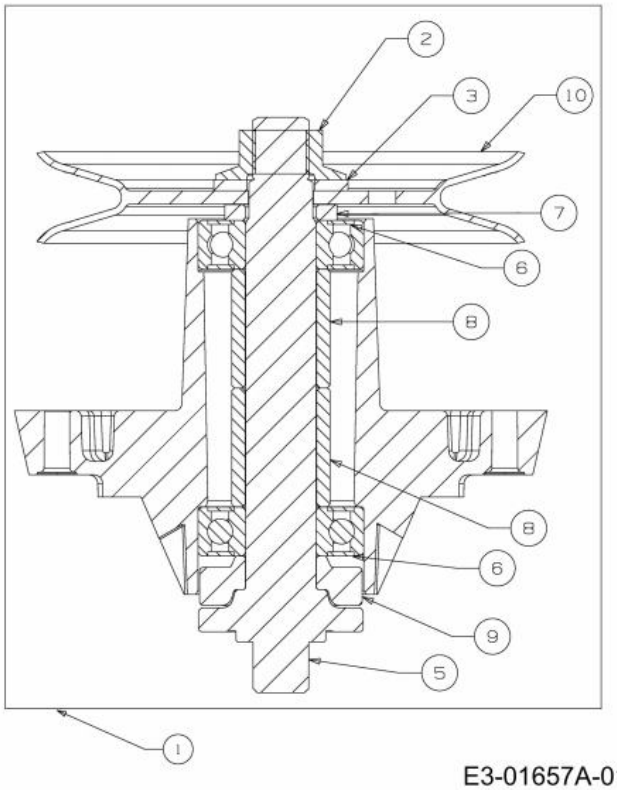

E3-01657A-01

Repère	Référence		Désignation
1	618-04125C	CLIQUEZ ICI	PALIER DE LAME
2	712-05134	CLIQUEZ ICI	ECROU
3	736-0315	CLIQUEZ ICI	RONDELLE FL
5	738-1010A	CLIQUEZ ICI	AXE DE PALIER 5.75 LG
6	741-0919B	CLIQUEZ ICI	ROULEMENT DE PALIER DE LAME
7	748-0160A	CLIQUEZ ICI	RONDELLE
8	750-1000	CLIQUEZ ICI	ENTRETOISE:.80x1.10x1.330
9	750-1349A		ENTRETOISE
10	756-04216	CLIQUEZ ICI	POULIE DE PALIER DE LAME G

NHP Motoculture
Cultivez votre univers

Capot 4-Style du 27/09/2007

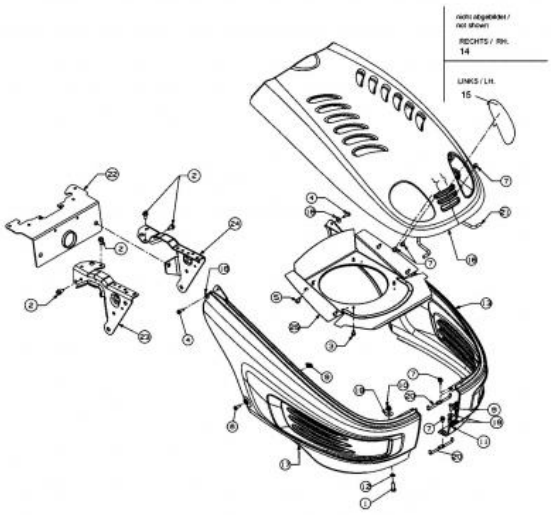

Repère	Référence		Désignation
1	710-0376		VIS HEX.:5/16-18:1.00:GR5:STD
2	710-04484	CLIQUEZ ICI	VIS HEX. TT:5/16-18:.750:HXIND
3	710-0599	CLIQUEZ ICI	VIS A SIX PANS CREUX
4	710-0642	CLIQUEZ ICI	VIS1/4-20:0.750
5	710-0895		VIS A SIX PANS CREUX
6	710-0924		VIS EN T¤TE PLATE 1/4-20X 75"
7	710-1652	CLIQUEZ ICI	VIS HEX. TT:1/4-20:.625:HXINDW
8	710-3015	CLIQUEZ ICI	VIS:1/4-20:.75:GR5:STD
9	712-0292		ECROU A CAGE 1/4-20
10	712-04063	CLIQUEZ ICI	ECROU HEX. AVEC FLANC
11	712-04064	CLIQUEZ ICI	ECROU HEXAGONAL
12	726-0201	CLIQUEZ ICI	RONDELLE .3125 ID
13	731-04958		PARTIE LATÉRALE : GAUCHE 4 STYLE
14	731-1978		OPTIQUE DROITE STYLE 4
15	731-1979		OPTIQUE GAUCHE STYLE 4
17	731-1982C		AILE DROITE
18	736-0173		RONDELLE 281DX 74ODX.063
19	736-3078		RONDELLE .344 x 1.00 x .063:HT
21	747-1132A		TRINGLE SUPPORT CAPOT

NHP Motoculture
Cultivez votre univers

Bonnet 4-Style jusqu'au 26 septembre 2007

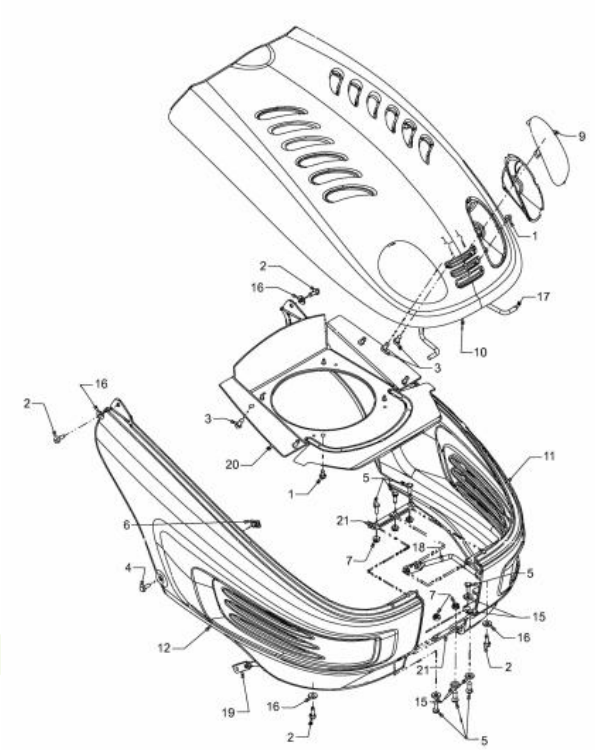

Repère	Référence		Désignation
1	710-0599	CLIQUEZ ICI	VIS A SIX PANS CREUX
2	710-0642	CLIQUEZ ICI	VIS1/4-20:0.750
3	710-0895		VIS A SIX PANS CREUX
4	710-0924		VIS EN T¤TE PLATE 1/4-20X 75"
5	710-3015	CLIQUEZ ICI	VIS:1/4-20:.75:GR5:STD
6	712-0292		ECROU A CAGE 1/4-20
7	712-3027	CLIQUEZ ICI	ECROU HEXAGONAL 1/4-20:GRF
8	731-1978		OPTIQUE DROITE STYLE 4
9	731-1979		OPTIQUE GAUCHE STYLE 4
12	731-1982C		AILE DROITE
13	731-1995		REFLECTEUR GAUCHE STYLE 4
14	731-1996		REFLECTEUR DROITE STYLE 4
15	736-0173		RONDELLE 281DX 74ODX.063
16	736-0342	CLIQUEZ ICI	RONDELLE PLATE .283 x.75 x.030
17	747-1132A		TRINGLE SUPPORT CAPOT
21	783-1000A-Z		PLAQUE DE FIXATION

NHP Motoculture
Cultivez votre univers

Accessoires moteur

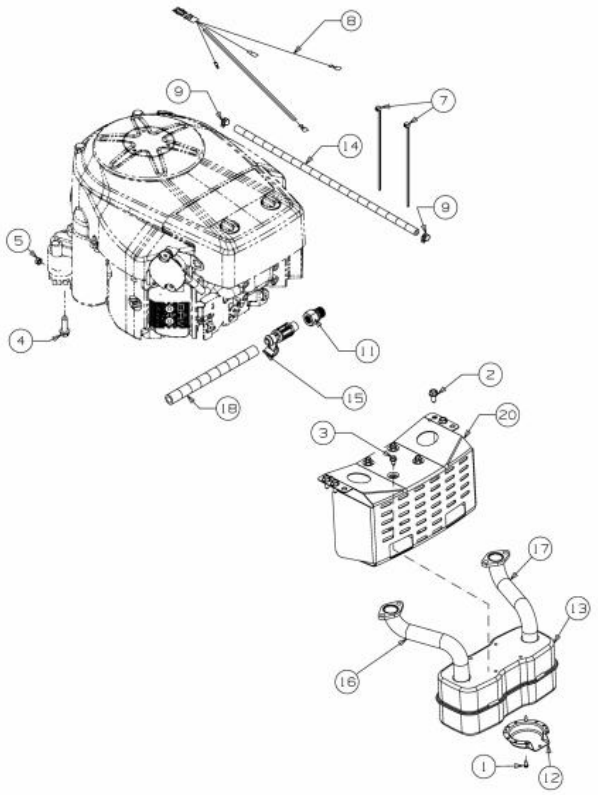

E3-04343A-01

Repère	Référence		Désignation
1	710-0227		VIS
2	710-04484	CLIQUEZ ICI	VIS HEX. TT:5/16-18:.750:HXIND
3	710-0599	CLIQUEZ ICI	VIS A SIX PANS CREUX
4	710-1315	CLIQUEZ ICI	VIS HEX.TT:3/8-16:1.25:HXIN:S
5	712-0271	CLIQUEZ ICI	ECROU 1/4-20"+ DISQUE DENTE
7	725-0157		COLLIER DE SERRAGE3/16X0.5X7.4
9	726-0205	CLIQUEZ ICI	COLLIER DE SERRAGE DE BOYAU
11	737-04138		EMBOUT DE VIDANGE
12	751-0564B		DEFLECTEUR ECHAPPEMENT
13	751-0616B	CLIQUEZ ICI	POT D¨ECHAPPEMENT
14	751-10349-22	CLIQUEZ ICI	TUYAU ESSENCE
15	751-10517A		DRAINAGE D¨HUILE
17	751-10585		TUYAU D'ECHAPPEMENT GAUCHE
20	783-0615E637		PROTECTION D ECHAPPEMENT

NHP Motoculture
Cultivez votre univers

Bouchons de paillis

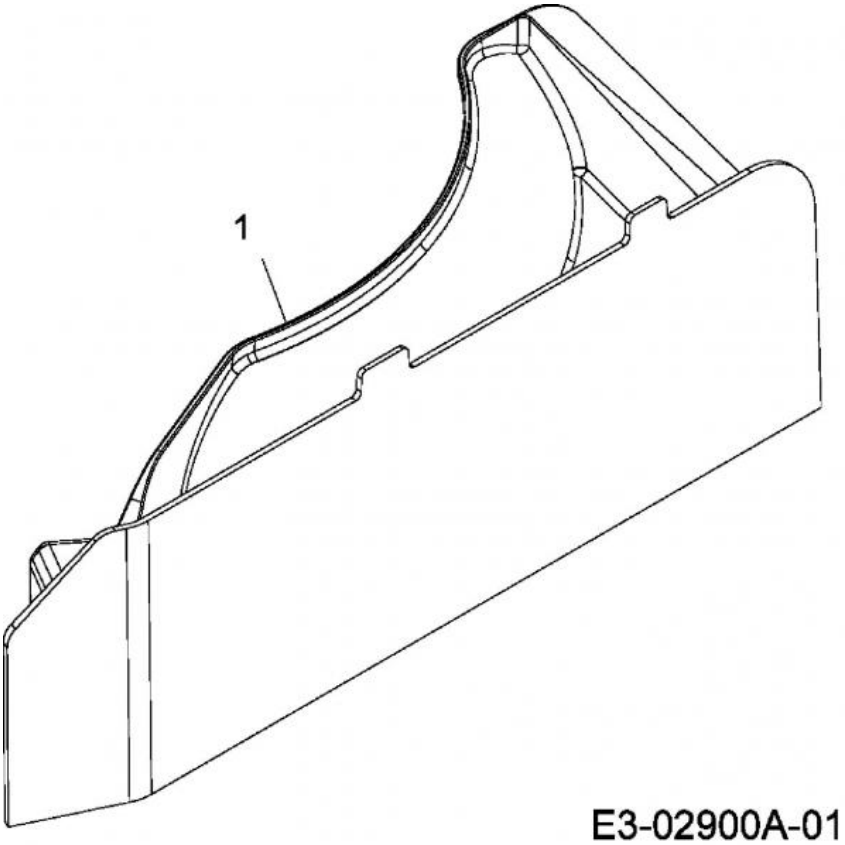

Repère	Référence	Désignation
1	731-04651	BOUCHON MULCHING

NHP Motoculture
Cultivez votre univers

Pédales

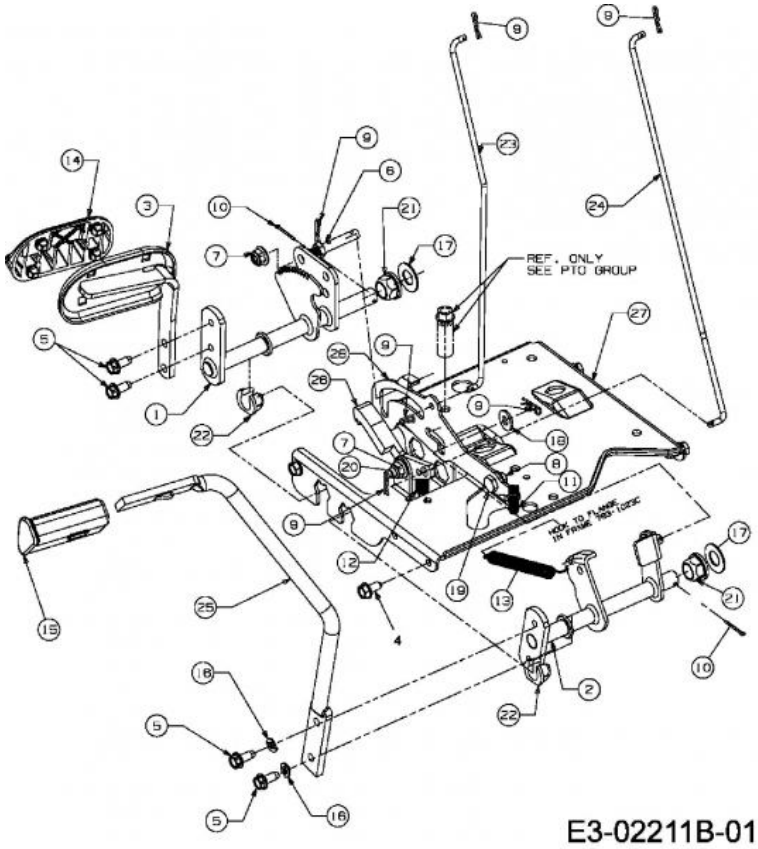

Repère	Référence		Désignation
1	716-0106A	CLIQUEZ ICI	CIRCLIPS
4	710-04484	CLIQUEZ ICI	VIS HEX. TT:5/16-18:.750:HXIND
5	710-1260A	CLIQUEZ ICI	VIS TT:5/16-18:.750
7	712-04065	CLIQUEZ ICI	ECROU HEXAGONAL
8	712-3004A	CLIQUEZ ICI	ECROU HEX.: 5/16-18:GR5:SD:LK
9	714-0104	CLIQUEZ ICI	GOUPILLE
10	714-0111	CLIQUEZ ICI	GOUPILLE FENDUE 3/32:1.0"
11	732-0335		RESSORT
12	732-0955		RESSORT
13	732-0963		RESSORT
15	735-3049A	CLIQUEZ ICI	GARNITURE DE PEDALE DE FREIN
16	736-0119	CLIQUEZ ICI	RONDELLE
17	736-0187	CLIQUEZ ICI	RONDELLE .64X1.24X.06
18	736-0262		RONDELLE PLATE:.385x.870x.092
19	738-0155		VIS EPAULEE
20	738-0380	CLIQUEZ ICI	AXE
21	741-0225	CLIQUEZ ICI	BAGUE HEXAGONALE TEFLON 6 PANS
22	741-3065B	CLIQUEZ ICI	BAGUE HEXAGONALE RAINUREE
23	747-04093A		TIGE DE FREIN
24	747-04096		TIGE DE COMMANDE

NHP Motoculture
Cultivez votre univers

Repère	Référence	Désignation
27	783-04612	CONSOLE

NHP Motoculture
Cultivez votre univers

Enjoliveurs du 15/11/2006

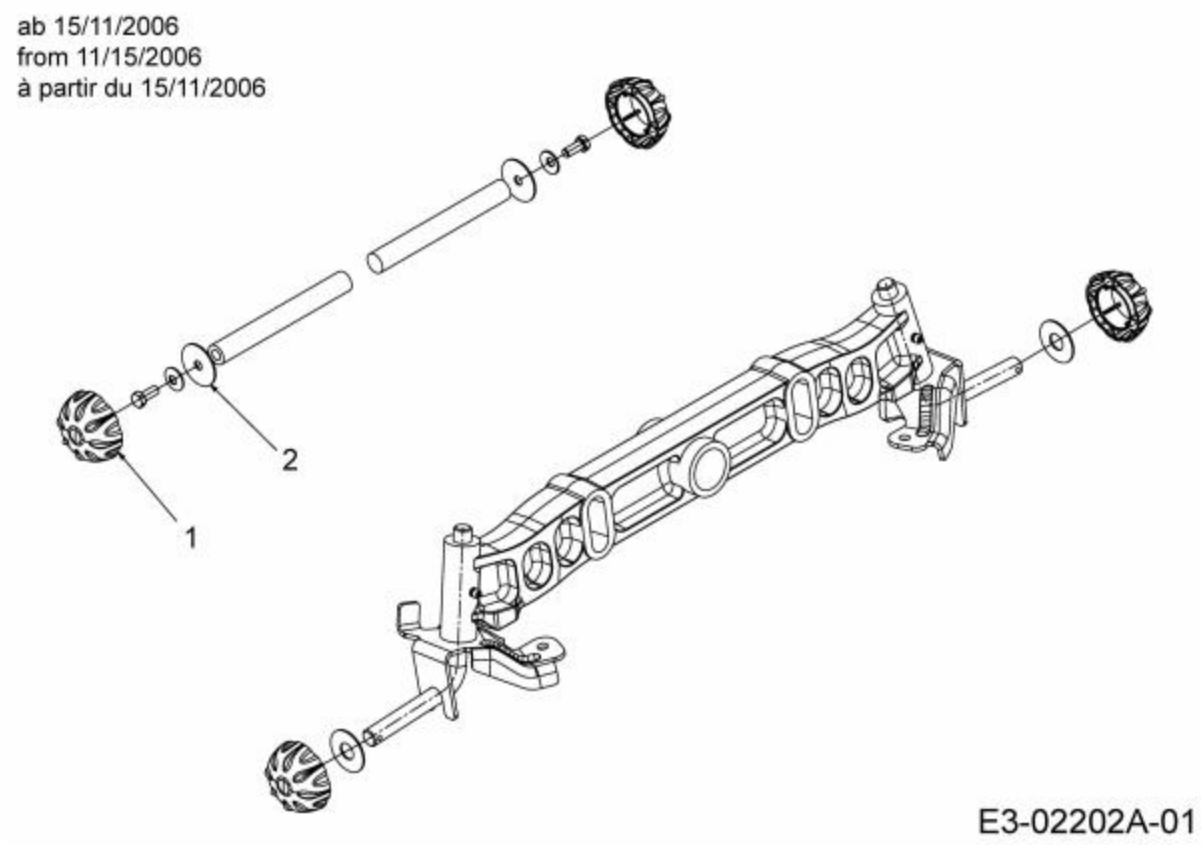

Repère	Référence		Désignation
1	731-2290B	CLIQUEZ ICI	CAPUCHON DE ROUE
2	736-0430		RONDELLE .350X.1.59X.062

NHP Motoculture
Cultivez votre univers

Roues arrière 20x8

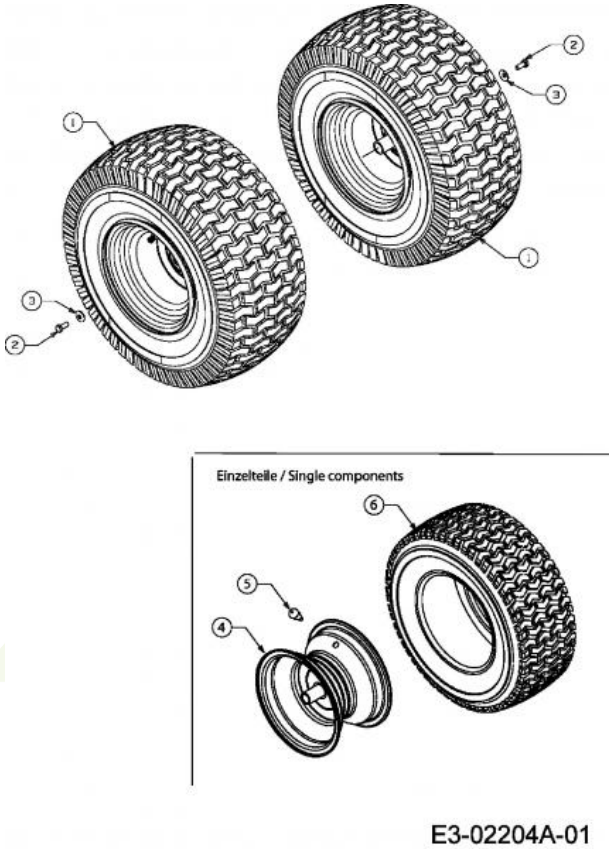

Repère	Référence		Désignation
2	710-0627	CLIQUEZ ICI	VIS HEX. 5/16-24:.750 GR5:LOCK
3	736-0242	CLIQUEZ ICI	RONDELLE CONIQUE.340X.872X.060
5	734-0255	CLIQUEZ ICI	VALVE:PNEU

NHP Motoculture
Cultivez votre univers

Roues avant 15x6

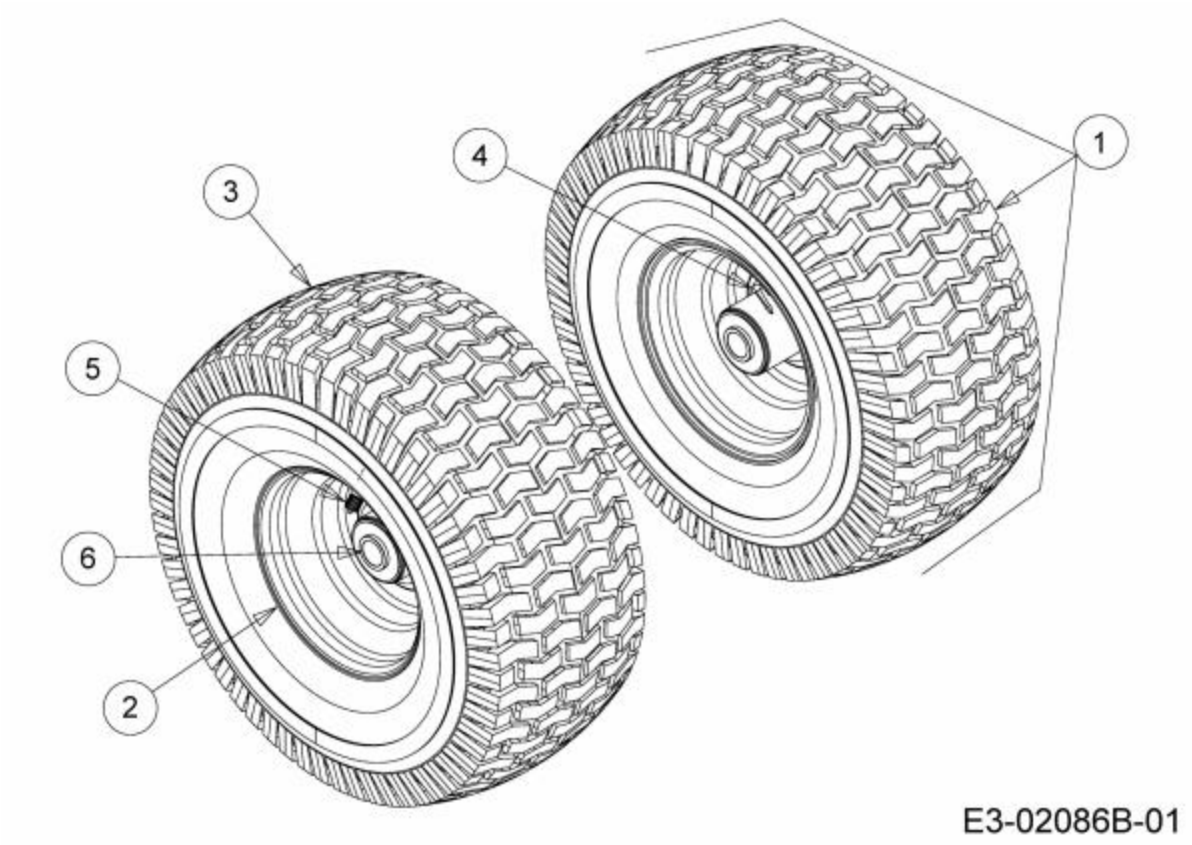

Repère	Référence		Désignation
3	734-1731	CLIQUEZ ICI	PNEU 15X600X6 DICO MULTI-TRAC
4	737-0224		GRAISSEUR JANTE DE ROUE
5	734-0255	CLIQUEZ ICI	VALVE:PNEU
6	741-04137A		ROULEMENT DE ROUE

NHP Motoculture
Cultivez votre univers

Châssis

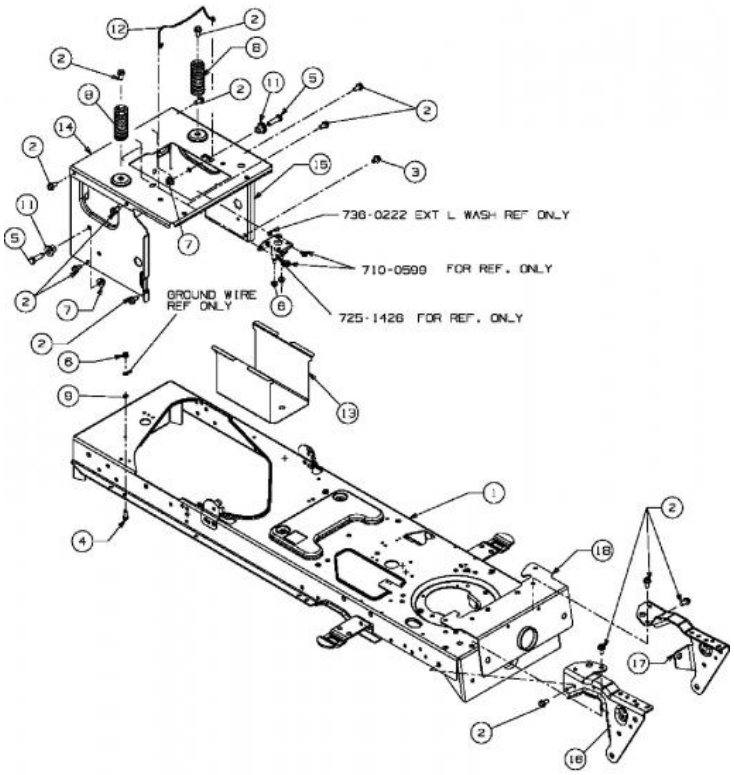

E3-02212B-01

Repère	Référence		Désignation
2	710-04484	CLIQUEZ ICI	VIS HEX. TT:5/16-18:.750:HXIND
3	710-0607	CLIQUEZ ICI	VIS HEX.TT5/16-18:.500HXINDWSh
4	710-0642	CLIQUEZ ICI	VIS1/4-20:0.750
5	710-3005	CLIQUEZ ICI	VIS HEX.HHCS:3/8-16:1.25GR5STD
6	712-04064	CLIQUEZ ICI	ECROU HEXAGONAL
7	712-04065	CLIQUEZ ICI	ECROU HEXAGONAL
8	732-04035	CLIQUEZ ICI	RESSORT DE SIEGE
9	736-0222		RONDELLE
11	738-04058		DOUILLE
12	747-04121A	CLIQUEZ ICI	TRINGLE DE BATTERIE
13	ZUR ZEIT NICHT LIEFERBAR		BOÎTIER À BATTERIE

NHP Motoculture
Cultivez votre univers

Siège du 11/05/2007

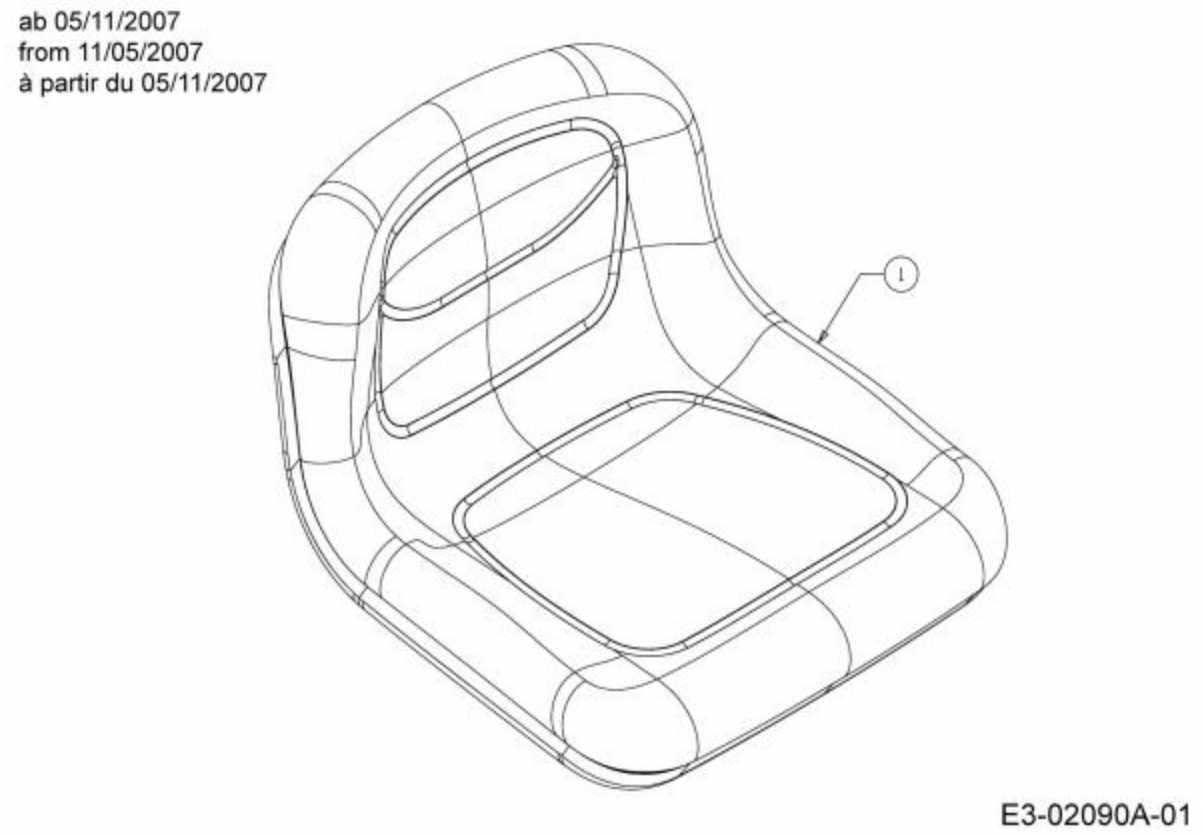

Repère	Référence	Désignation
1	757-04109	SIEGE NOIR HAUT

NHP Motoculture
Cultivez votre univers

Support de siège

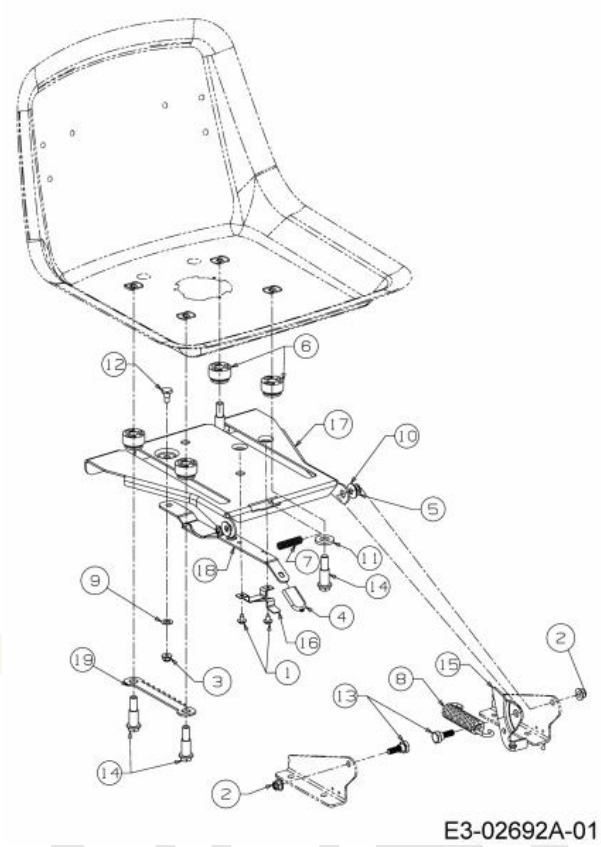

Repère	Référence		Désignation
1	710-1268		VIS HEX.:B#10-16:0.375
2	712-04063	CLIQUEZ ICI	ECROU HEX. AVEC FLANC
3	712-04064	CLIQUEZ ICI	ECROU HEXAGONAL
4	720-0309A		POIGNÜE PLASTIQUE
5	726-0201	CLIQUEZ ICI	RONDELLE .3125 ID
6	731-04074		ENTRETOISE PLASTIQUE DE SIEGE
7	732-0499	CLIQUEZ ICI	RESSORT
8	732-1184	CLIQUEZ ICI	RESSORT
9	736-0204		RONDELLE .344 X 62 X.03
10	736-0242	CLIQUEZ ICI	RONDELLE CONIQUE.340X.872X.060
11	736-3019		RONDELLE .531x1.062x.134:HT
12	738-0137A		VIS A EPAULE .340 X .285:1/4-2
13	738-0296		AXE EPAULE
14	738-0966A		VIS EPAULEE
15	783-0209D		SUPP. SI£GE
16	783-0611		ARRET AJUSTAGE DE SIEGE
17	ZUR ZEIT NICHT LIEFERBAR		PORTE-SIÈGE : 450/500 PILOTE
19	783-0753		CREMAILLERE REGLAGE SIEGE

NHP Motoculture
Cultivez votre univers

Support de siège

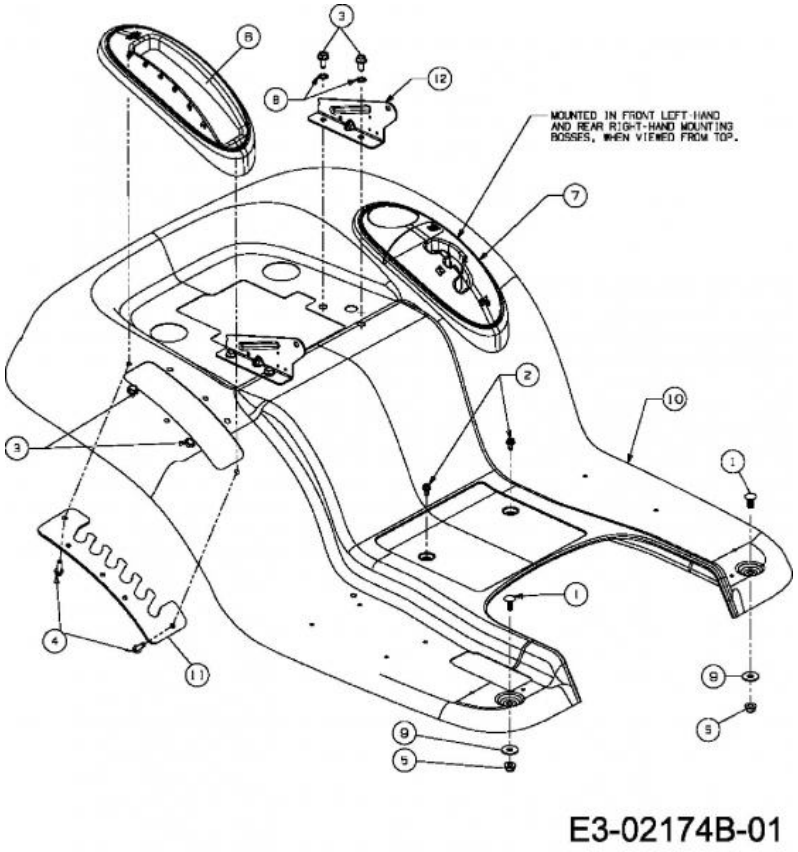

Repère	Référence		Désignation
1	710-0451	CLIQUEZ ICI	VIS A TETE P.:5/16-18:.750 GR1
2	710-0599	CLIQUEZ ICI	VIS A SIX PANS CREUX
3	710-04484	CLIQUEZ ICI	VIS HEX. TT:5/16-18:.750:HXIND
4	710-0895		VIS A SIX PANS CREUX
5	712-04063	CLIQUEZ ICI	ECROU HEX. AVEC FLANC
7	731-2104C		COUVERCLE
8	736-0607		RONDELLE
9	736-3078		RONDELLE .344 x 1.00 x .063:HT

NHP Motoculture
Cultivez votre univers

pare-chocs

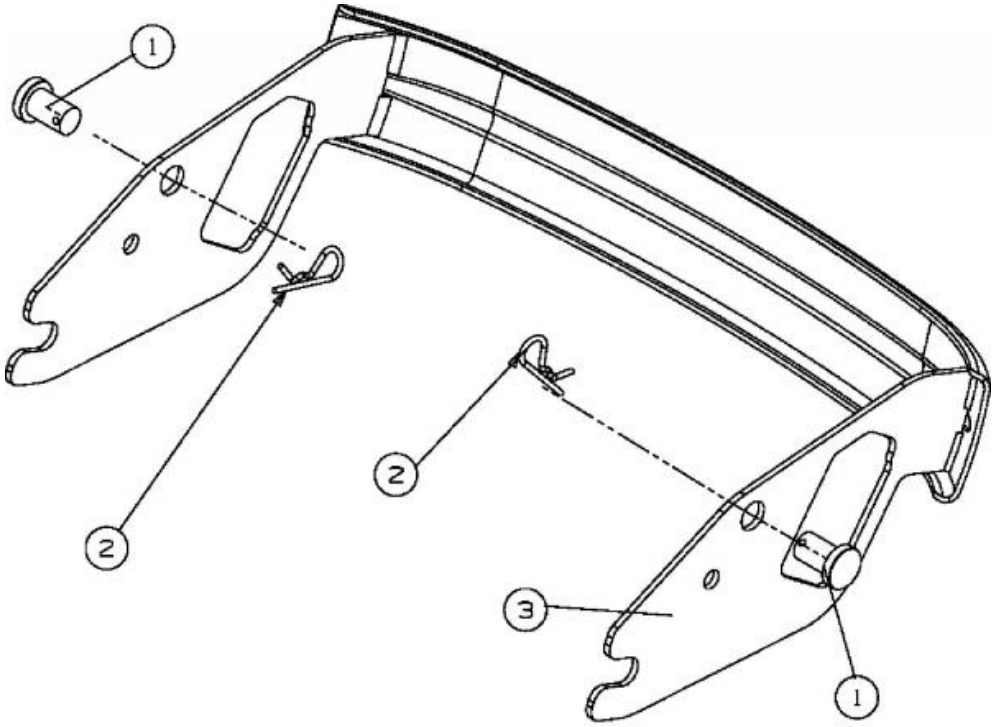

E3-03417A-01

Repère	Référence		Désignation
1	711-0332	CLIQUEZ ICI	GOUJON ¡ ÜPINGLER .50X.78 LG
2	714-0145	CLIQUEZ ICI	GOUPILLE

NHP Motoculture
Cultivez votre univers

Réservoir 3 gallons

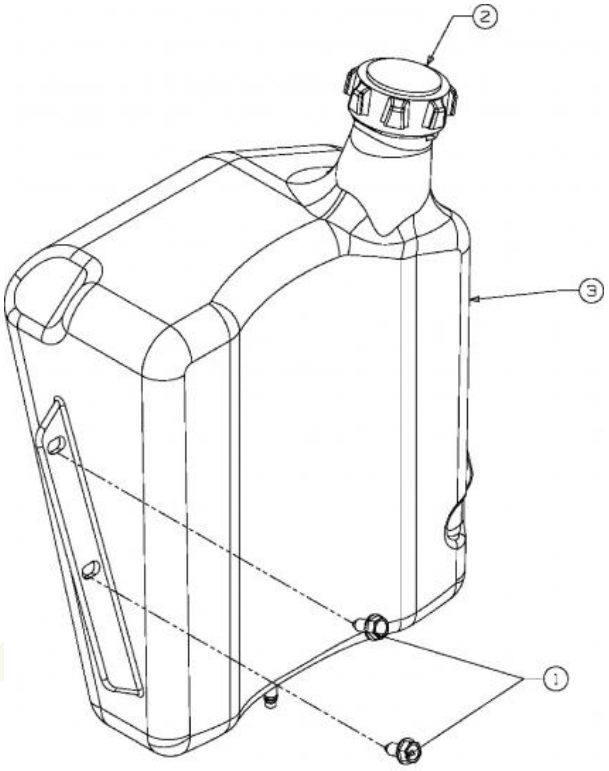

E3-02906A-01

Repère	Référence		Désignation
1	710-04484	CLIQUEZ ICI	VIS HEX. TT:5/16-18:.750:HXIND
2	751-0603B	CLIQUEZ ICI	BOUCHON ESSENCE
3	751-0658E		RESERVOIR ESSENCE

NHP Motoculture
Cultivez votre univers

Revêtement de marchepied

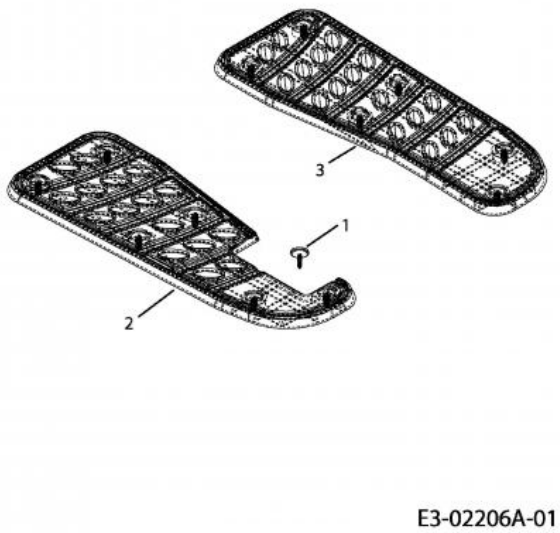

Repère	Référence		Désignation
1	726-3046	CLIQUEZ ICI	CLIP DE FIXATION:.250 DIA
2	735-0656		MARCHE PIED DROITE

NHP Motoculture
Cultivez votre univers

Essieu avant

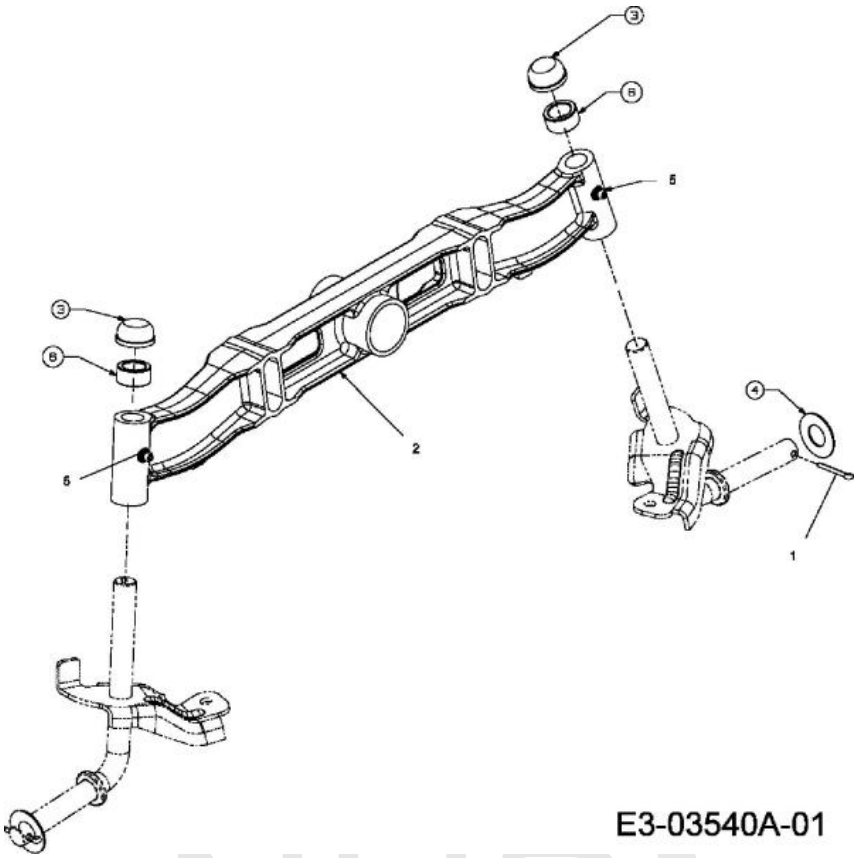

Repère	Référence		Désignation
1	714-0162	CLIQUEZ ICI	GOUPILLE FENDUE 5/32:1.25
2	719-04177E		ESSIEU FONTE
3	726-0341	CLIQUEZ ICI	CAPUCHON CLIPS
4	736-0316	CLIQUEZ ICI	RONDELLE 1.78XA1.59"
5	737-3000	CLIQUEZ ICI	GRAISSEUR
6	748-04068	CLIQUEZ ICI	DOUILLE .71IDX.125 ODX.56 LG

NHP Motoculture
Cultivez votre univers

Serrure de contact

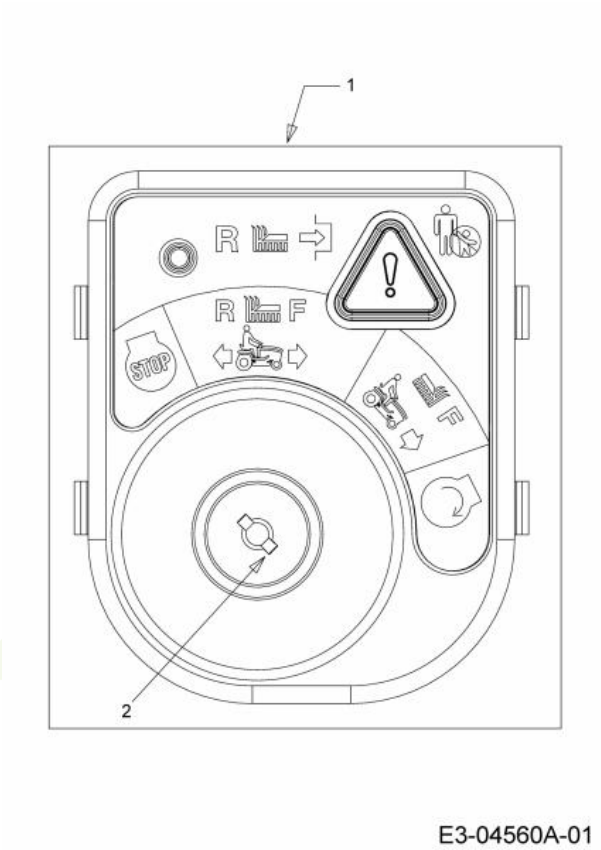

Repère	Référence		Désignation
1	725-06119C	CLIQUEZ ICI	SW:KEY:RMC MDL RELAY:MPTO:BLK
2	725-1741	CLIQUEZ ICI	CONTACTEUR A CLE

NHIP Motoculture
Cultivez votre univers