ÉCLATÉ PIÈCES - YARD-MAN

Type de matériel : TRACTEUR DE PELOUSE

Modèle : AN 5175

N° de production : 13AD504N643

Année : 2002

Tableau de bord

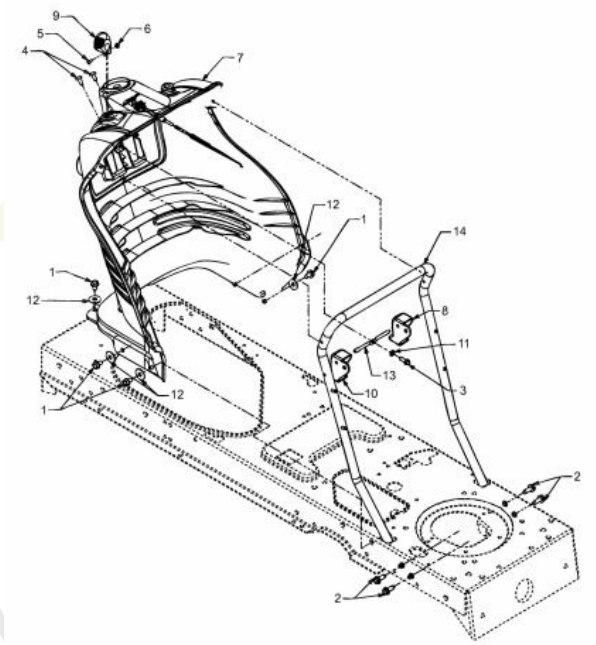

E3-07969A-01

Repère	Référence		Désignation
1	710-0604A	CLIQUEZ ICI	VIS 5/16-18:0.625
2	710-0650		VIS HEX.:TT:5/16-18:0.875
3	710-0895		VIS A SIX PANS CREUX
4	710-1017	CLIQUEZ ICI	VIS
5	710-3217		VIS
6	712-0142	CLIQUEZ ICI	ECROU HEX.:#8-32:GRA
7	731-05466		TABLEAU DE BORD
9	731-1857		POIGNÜE
11	736-0142		RONDELLE PLATE 1/4X.500X . 063
12	736-3078		RONDELLE .344 x 1.00 x .063:HT
13	747-1155		BARRE

Cultivez votre univers

Batterie

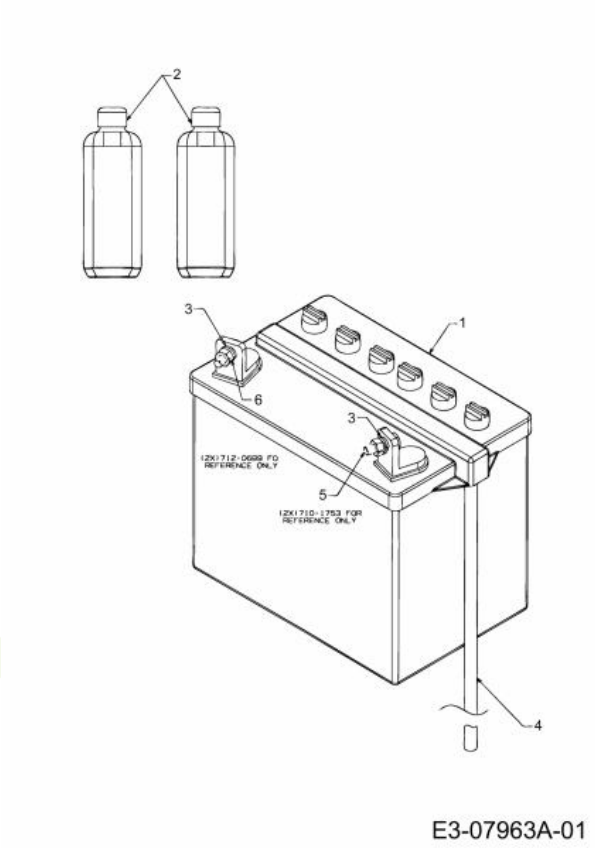

Repère	Référence		Désignation
1	5032-U3-0002	CLIQUEZ ICI	BATTERIE 280CCA 16AH
3	736-0648		RONDELLE GROWER
4	750-04016A		TUYAU D'AÉRATION: BATTERIE

NHP Motoculture
Cultivez votre univers

frein

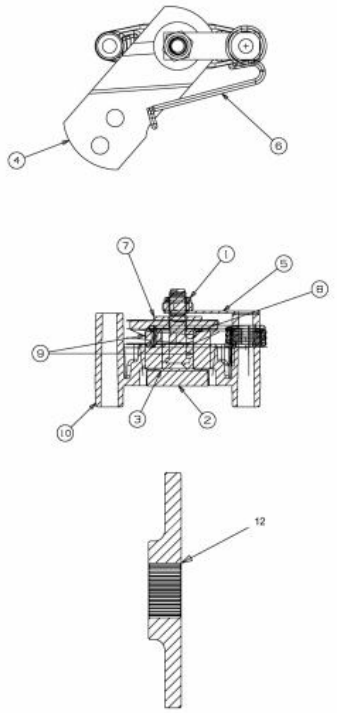

E3-02235A-02

Repère	Référence		Désignation
1	712-0273		ECROU HEXAGONAL 5/16-24"
2	717-0678	CLIQUEZ ICI	PLAQUETTE DE FREIN
3	717-0682	CLIQUEZ ICI	INSERT DE FREIN
4	717-0772B		LEVIER DE FREIN
5	718-0150	CLIQUEZ ICI	LANG. DE SUPP.: ANTI ROTATION
6	732-0743	CLIQUEZ ICI	RESSORT
7	736-0371		RONDELLE 1.344XA .875"
9	741-0343		GOUJON DE PRESSION 5/16"
10	761-0198B		APPUI DE FREIN
11	DIESES PRODUKT WIRD MIR LEIDER NICHT MEHR ANGEBOTEN		FREIN GAUCHE PLEIN :
12	761-0202	CLIQUEZ ICI	DISQUE DE FREIN

NHP Motoculture
Cultivez votre univers

Câble de starter

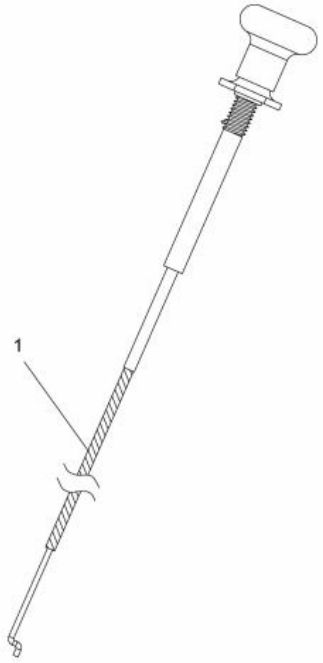

E3-03436A-01

Repère	Référence		Désignation
1	746-1088	CLIQUEZ ICI	CABLE STARTER 23.0"LGX1.50E

NHP Motoculture
Cultivez votre univers

Composants électriques

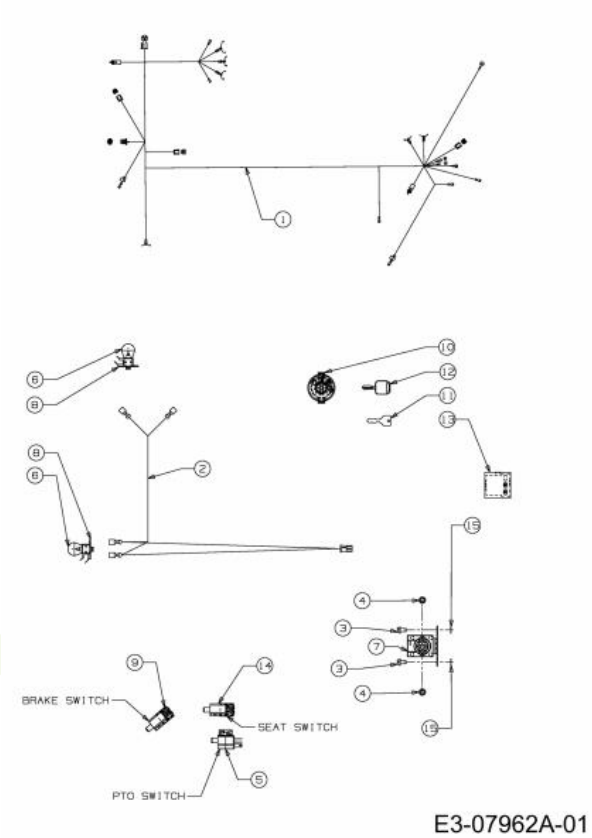

Repère	Référence		Désignation
3	710-0599	CLIQUEZ ICI	VIS A SIX PANS CREUX
4	712-0271	CLIQUEZ ICI	ECROU 1/4-20"+ DISQUE DENTE
5	725-04038		SECURITE D EMBRAYAGE
6	725-0963		AMPOULE ELECTRIQUE
7	725-1426A	CLIQUEZ ICI	RELAIS DE DEMARRAGE
8	725-1649A	CLIQUEZ ICI	SOC:LAMP:NYLON 1/4 TURN
9	725-1657A	CLIQUEZ ICI	SECURITE D'EMBRAYAGE
10	725-1741	CLIQUEZ ICI	CONTACTEUR A CLE
11	725-1745A	CLIQUEZ ICI	CLE UNIVERSEL
12	725-1745A	CLIQUEZ ICI	CLE UNIVERSEL
13	725-1758		INDICATEUR AVEC AMP£REM£TRE
14	725-2013		SECURITE DE SIEGE
15	736-0222		RONDELLE

NHP Motoculture
Cultivez votre univers

Voyagez en voiture jusqu'au 31 décembre 2002

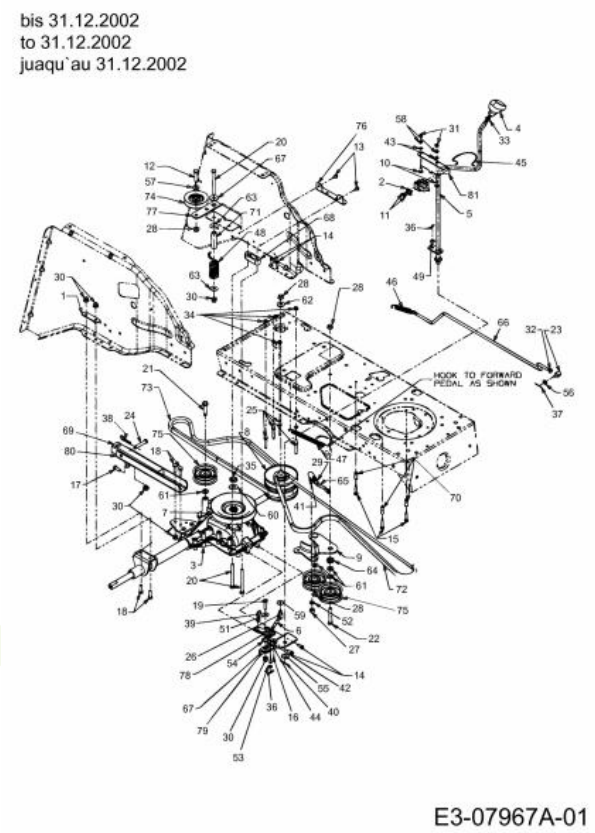

Repère	Référence		Désignation
1	17840-Z		SUPPORT
2	17962	CLIQUEZ ICI	PLAQUE DE SUPP. P. COMMUTATEUR
4	631-0009A		POIGNEE
7	656-0002	CLIQUEZ ICI	POULIE DE PONT
8	656-0061		POULIE VARIATEUR
10	710-0134	CLIQUEZ ICI	VIS ¡ T¤TE PLATE
11	710-0224		VIS PARK:#10-16:0.500:HXINDWSH
12	710-0344		VIS HEX.:3/8-16:1.50:GR5:SPEC
13	710-0599	CLIQUEZ ICI	VIS A SIX PANS CREUX
14	710-0642	CLIQUEZ ICI	VIS1/4-20:0.750
15	710-0809	CLIQUEZ ICI	VIS HEX. TT:1/4-20:1.250:HXIND
16	710-1388		VIS TIN BZ 4,8x13 DI 7981
17	710-1681		VIS ¡ SIX PANS CREUX
18	710-1682		VIS
19	710-1683		VIS HEX.:M8x30 DIN 933-8.8
20	710-1686		VIS HEXAGONALE :M8x90 DIN 931-8.8
21	710-1858A	CLIQUEZ ICI	VIS
22	710-3011		VIS HEX.:3/8-16:2.25:GR5:STD
23	711-0677		FUSEAU D'ÜCROU - EX 711-0611
24	711-0679A		GOUJON ¡ ÜPINGLER
25	711-0747		GUIDE COURROIE

NHP Motoculture
Cultivez votre univers

Repère	Référence		Désignation
27	712-0241	CLIQUEZ ICI	ECROU HEX.: 3/8-24:GR5
28	712-0431	CLIQUEZ ICI	ECROU STOP 3/8-16:GRF
29	712-0711		ECROU HEXAGONAL
30	712-0714		ECROU
31	712-3006	CLIQUEZ ICI	ECROU HEXAGONAL
32	712-3007		ECROU HEX. 5/16-18 GR5
33	712-3008		ECROU HEXAGONAL
34	712-3027	CLIQUEZ ICI	ECROU HEXAGONAL 1/4-20:GRF
35	712-3035		ECROU HEXAGONAL
36	714-0104	CLIQUEZ ICI	GOUPILLE
37	714-0111	CLIQUEZ ICI	GOUPILLE FENDUE 3/32:1.0"
38	714-0147		GOUPILLE ¡ RESSORT:.125 X 1.75
39	714-0209		GOUPILLE FENDUE
40	714-0470	CLIQUEZ ICI	EPINGLE EX AF-43010
41	723-3018	CLIQUEZ ICI	ROTULE DE DIRECTION 3/8-24
42	725-1773		AGRAFE DE SECURITE
43	726-0233	CLIQUEZ ICI	RONDELLE
44	726-0320	CLIQUEZ ICI	PLAQUE D'ISOLATION
45	732-0525	CLIQUEZ ICI	RESSORT DE RAPPEL LEVIER
46	732-0716D	CLIQUEZ ICI	RESSORT
47	732-0963		RESSORT
48	DIESES PRODUKT WIRD MIR LEIDER NICHT MEHR ANGEBOTEN		RESSORT DE TENSION DROIT
49	736-0117		RONDELLE 3/8X.620X.033
50	736-0142		RONDELLE PLATE 1/4X.500X . 063
51	736-0159	CLIQUEZ ICI	RONDELLE .349 X 88X.06"
52	736-0169	CLIQUEZ ICI	BAGUE ÜLASTIQUE
53	736-0204		RONDELLE .344 X 62 X.03
54	736-0256		RONDELLE .635ID X 930 OD X.03
55	736-0272		RONDELLE .510x1.00X.060
56	736-0275		RONDELLE
57	736-0300	CLIQUEZ ICI	RONDELLE
58	736-0329		RONDELLE GROWER
59	736-0425		RESSORT à DISQ.:.325x.930x.045
60	736-0427		RONDELLE
61	736-3010	CLIQUEZ ICI	RONDELLE
62	736-3052		RONDELLE
63	736-3078		RONDELLE .344 x 1.00 x .063:HT
64	738-0372B	CLIQUEZ ICI	RONDELLE EPAULEE
65	747-1127	CLIQUEZ ICI	TIGE D AJUSTEMENT
66	747-1298B		TIGE DE FREIN DECK N-G

NHP Motoculture
Cultivez votre univers

Repère	Référence		Désignation
67	ZUR ZEIT NICHT LIEFERBAR		DOUILLE DE GUIDAGE:Ò.625 x Ò.324
68	748-0334		ENTRETOISE
69	749-04013B-S		CARRE D ACCROCHAGE
70	750-0566A	CLIQUEZ ICI	ENTRETOISE
71	750-1311		ENTRETOISE
72	754-0626	CLIQUEZ ICI	COURROIE MOTEUR/VARIATEUR
73	754-0629	CLIQUEZ ICI	COURROIE VARIATEUR/BOITE
74	756-05234	CLIQUEZ ICI	POULIE
75	756-3054A	CLIQUEZ ICI	POULIE TENDEUR
79	753-04952		SERVICE-KIT

NHP Motoculture
Cultivez votre univers

Indicateur de niveau

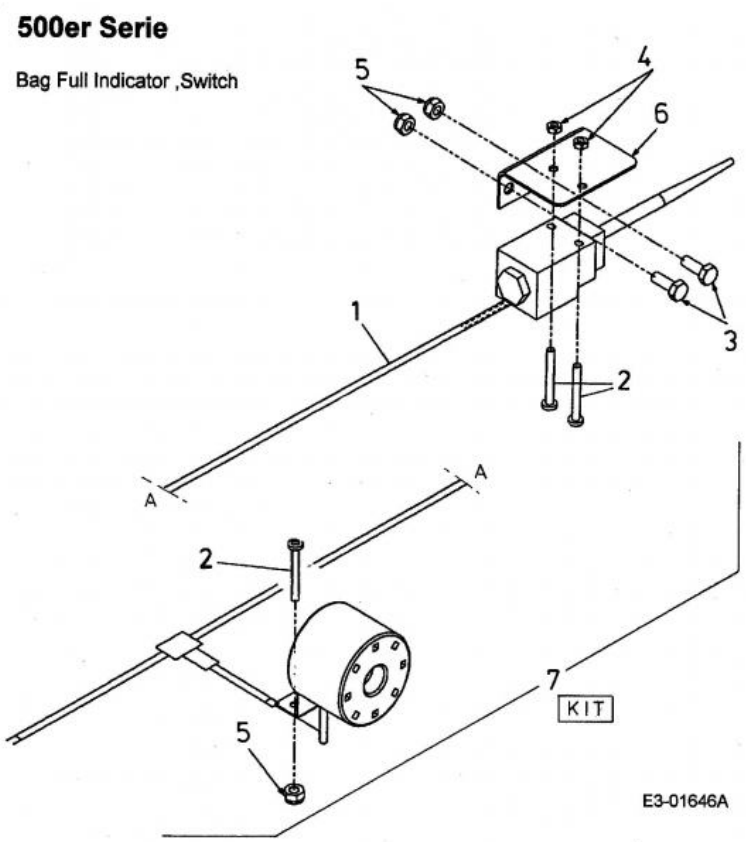

Repère	Référence		Désignation
1	629-1089A		FAISCEAU 500/ BAC A HERBES
2	710-1397		VIS
3	710-1690		VIS
4	712-0636		ECROU HEXAGONALE
5	712-0691	CLIQUEZ ICI	ECROU HEXAGONAL
7	092.48.573		KIT NIVEAU DE REMPLISSAGE NUM.F.500 ER

NHP Motoculture
Cultivez votre univers

Câble d'accélérateur jusqu'au 30 octobre 2007

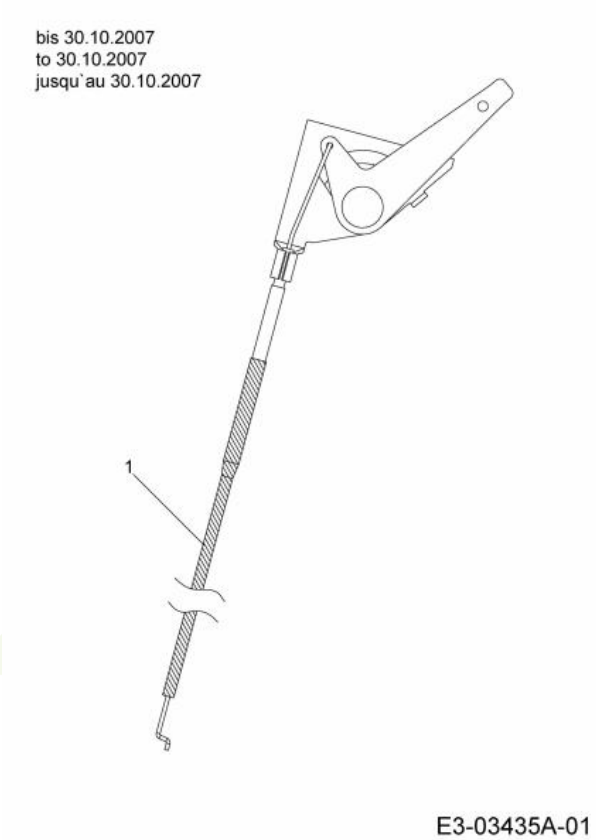

Repère	Référence	Désignation
1	746-1087	C¢BLE GAZ + SUPPORT

NHP Motoculture
Cultivez votre univers

Transmission 618-0580 jusqu'au 31 décembre 2002

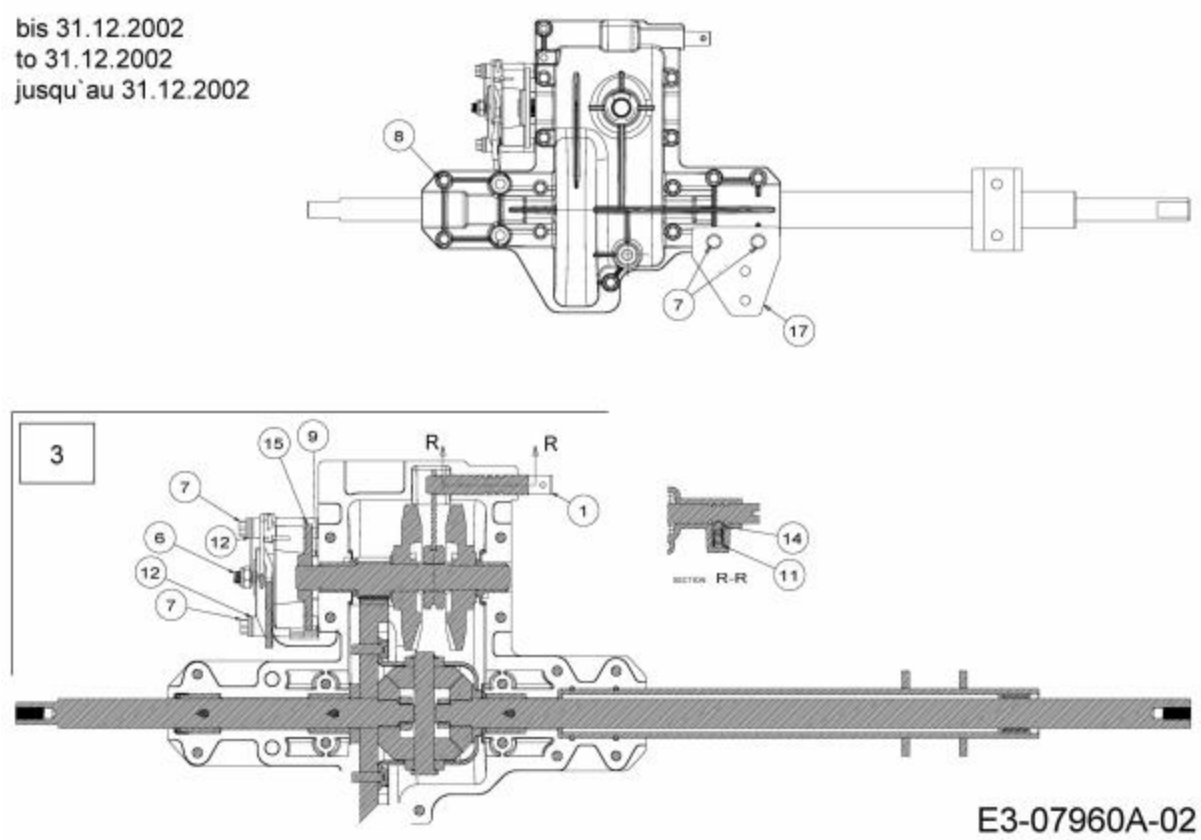

Repère	Référence		Désignation
6	DIESES PRODUKT WIRD MIR LEIDER NICHT MEHR ANGEBOTEN		FREIN GAUCHE PLEIN :
7	710-1206	CLIQUEZ ICI	VIS HEX. TT:1/4-20:2,375
8	710-1325	CLIQUEZ ICI	VIS HEXAGONALE
9	717-0678	CLIQUEZ ICI	PLAQUETTE DE FREIN
12	736-0142		RONDELLE PLATE 1/4X.500X . 063
14	741-1134	CLIQUEZ ICI	BILLE
15	761-0202	CLIQUEZ ICI	DISQUE DE FREIN
17	783-1363		PLAQUE SUPPORT

NHP Motoculture
Cultivez votre univers

Ramasseur d'herbe

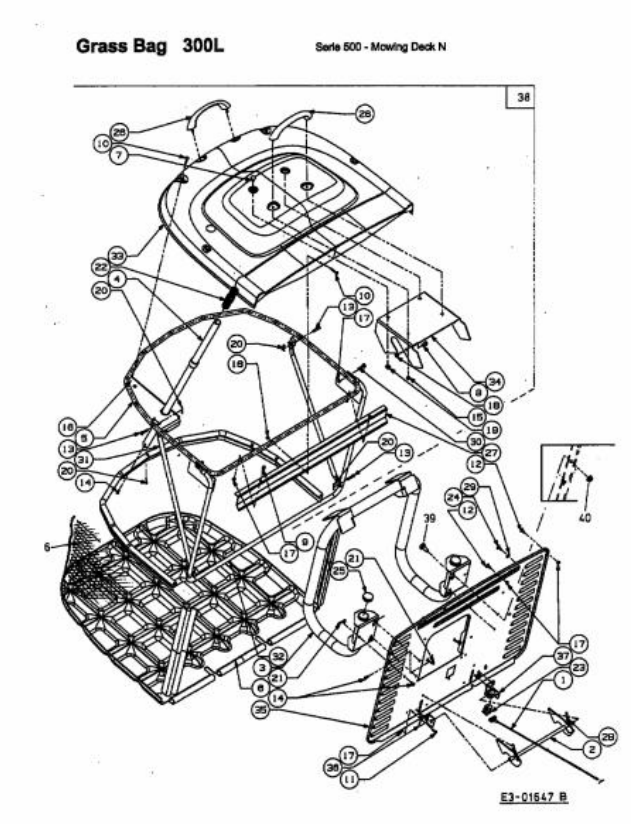

Repère	Référence		Désignation
2	647-0063B		FERMETURE CPL. BAC
3	649-0132637		SUPPORT DE BAC
4	649-04052637		BRAS DE RELEVAGE BAC
5	649-04008637		ARCEAU DE BAC SUPERIEUR
6	664-0110A		TISSU BAC DE RAMASSAGE
7	710-0260A		VIS A TETE PL. 5/16-18:.62 GR5
8	710-1376		VIS A SIX PANS CREUX
9	710-1399		VIS HEX. M6X25 DIN 933-8.8
10	710-1612		VIS A TETE PLATE:M5x30 DIN 603
11	710-1690		VIS
12	710-1765		VIS
13	711-04138	CLIQUEZ ICI	GOUJON ¡ ÜPINGLER .25DIAX1.25L
14	711-0701	CLIQUEZ ICI	GOUJON
15	712-0271	CLIQUEZ ICI	ECROU 1/4-20"+ DISQUE DENTE
16	712-0642		ECROU DE SECURITE:M5-0.8
17	712-0691	CLIQUEZ ICI	ECROU HEXAGONAL
18	712-0692	CLIQUEZ ICI	ECROU HEXAGONAL 24.1426.18
19	712-3004A	CLIQUEZ ICI	ECROU HEX.: 5/16-18:GR5:SD:LK
19	712-3004A	CLIQUEZ ICI	ECROU HEX.: 5/16-18:GR5:SD:LK
20	714-0104	CLIQUEZ ICI	GOUPILLE
21	714-0145	CLIQUEZ ICI	GOUPILLE

NHP Motoculture
Cultivez votre univers

Repère	Référence		Désignation
22	720-0204		POIGNEE:1.0 ID x 4.7 LG
23	725-3167	CLIQUEZ ICI	COMMUTATEUR
24	726-3046	CLIQUEZ ICI	CLIP DE FIXATION:.250 DIA
25	731-04048		CAPUCHON DE PROTECTION
26	731-04174		POIGNEE
28	732-0264	CLIQUEZ ICI	RESSORT
29	736-0463		RONDELLE
30	738-1183		VIS A EPAULE:9,5mmx5mm:M6-1x24
31	749-04010		TRANSPORTEUR CROISÉ : SAC DE COLLECTE D'HERBE 250L
32	749-1412637		CADRE AVANT DE BAC
34	783-04180637		PLATINE DE BAC VISION 105CM
39	738-0140		VIS A EP.:.435 x.178-5/16 x.56

NHP Motoculture
Cultivez votre univers

Protection contre la chaleur

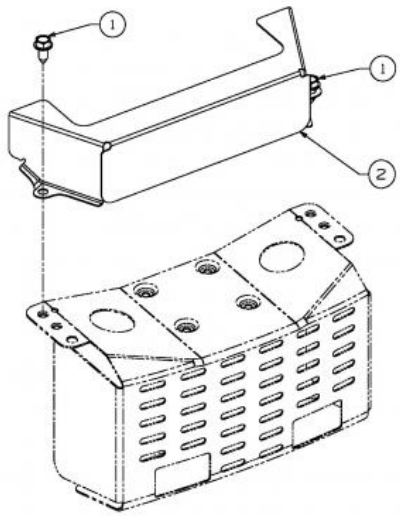

E3-02369A-01

Repère	Référence		Désignation
1	710-0726	CLIQUEZ ICI	VIS 5/16-12:0.750:HXINDWS

NHP Motoculture
Cultivez votre univers

Direction

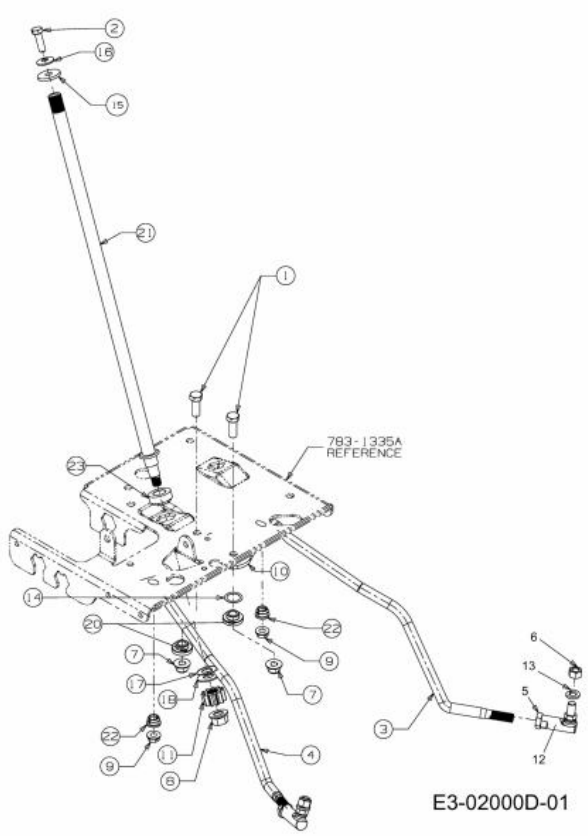

Repère	Référence		Désignation
1	710-0514	CLIQUEZ ICI	VIS HEX.:3/8-16:1.00:GR5:STD
2	710-0643	CLIQUEZ ICI	VIS HEX.: 5/16-18:1.00:GR5
3	ZUR ZEIT NICHT LIEFERBAR		TIRANT: GAUCHE
5	712-0240	CLIQUEZ ICI	ECROU HEX.: 7/16-20:GR2
6	712-0241	CLIQUEZ ICI	ECROU HEX.: 3/8-24:GR5
7	712-04065	CLIQUEZ ICI	ECROU HEXAGONAL
8	712-0459	CLIQUEZ ICI	ECROU HEX.: 7/16-20:GRB
9	712-3004A	CLIQUEZ ICI	ECROU HEX.: 5/16-18:GR5:SD:LK
10	717-1550F	CLIQUEZ ICI	SEGMENT DE DIRECTION
11	717-1554	CLIQUEZ ICI	PIGNON DE DIRECTION
12	723-0448A	CLIQUEZ ICI	ROTULE DE DIRECTION 7/16-20
13	736-0169	CLIQUEZ ICI	BAGUE ÜLASTIQUE
14	736-0174	CLIQUEZ ICI	RONDELLE:.66X.88X.016
15	736-0231	CLIQUEZ ICI	RONDELLE 344IDX1.125 OD .12
16	736-0242	CLIQUEZ ICI	RONDELLE CONIQUE.340X.872X.060
17	736-0369	CLIQUEZ ICI	RONDELLE
18	736-3084	CLIQUEZ ICI	RONDELLE
20	738-0372B	CLIQUEZ ICI	RONDELLE EPAULEE
21	738-04263	CLIQUEZ ICI	COLONNE DE DIRECTION

NHP Motoculture
Cultivez votre univers

Repère	Référence		Désignation
22	741-0475	CLIQUEZ ICI	DOUILLE PLASTIQUE:.385 ID
23	741-04237B	CLIQUEZ ICI	BAGUE

NHP Motoculture
Cultivez votre univers

Plateau de coupe N (41"/105 cm) avec poulie de tension et poulie de renvoi

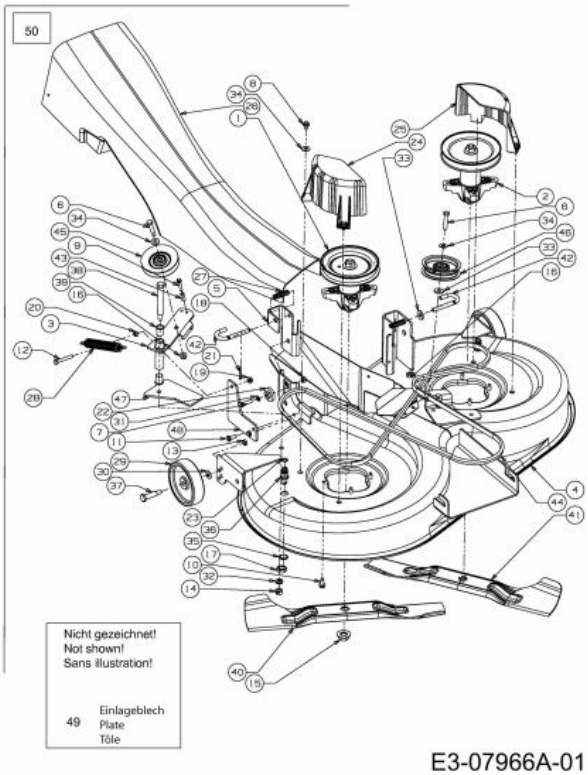

Repère	Référence		Désignation
1	618-0624B		PALIER DE LAME COMPLET
2	918-0409C	CLIQUEZ ICI	PALIER DE LAME CPL.G :
3	ZUR ZEIT NICHT LIEFERBAR		CONSOLE POUR CEINTURE trapézoïdaleF.VST.E-
5	683-0596A637	CLIQUEZ ICI	SUPPORT PLATEAU
6	710-0347	CLIQUEZ ICI	VIS HEX. 3/8-16:1.75:GR5:STD
7	710-0528	CLIQUEZ ICI	VIS HEX. 5/16-18:1.25:GR5:STD
8	710-0607	CLIQUEZ ICI	VIS HEX.TT5/16-18:.500HXINDWSh
9	710-0778	CLIQUEZ ICI	VIS HEX. TT:1/4-20:1.500
10	710-1260A	CLIQUEZ ICI	VIS TT:5/16-18:.750
11	710-1681		VIS ¡ SIX PANS CREUX
12	710-3103		VIS HEX.:5/16-18:2.00:GR5:STD
13	712-0181	CLIQUEZ ICI	ECROU
14	712-0290	CLIQUEZ ICI	ECROU 7/16-14
15	712-05134	CLIQUEZ ICI	ECROU
16	712-0431	CLIQUEZ ICI	ECROU STOP 3/8-16:GRF
17	712-0641	CLIQUEZ ICI	ECROU HEX. M16-1.5 DIN 936
18	712-0692	CLIQUEZ ICI	ECROU HEXAGONAL 24.1426.18
19	712-3004A	CLIQUEZ ICI	ECROU HEX.: 5/16-18:GR5:SD:LK
20	712-3010	CLIQUEZ ICI	ECROU HEX. 5/16-18:GR5
21	714-0470	CLIQUEZ ICI	EPINGLE EX AF-43010

NHP Motoculture
Cultivez votre univers

Repère	Référence		Désignation
22	717-04074	CLIQUEZ ICI	PIGNON HAUTEUR PLATEAU
23	ZUR ZEIT NICHT LIEFERBAR		JOINT TORIQUE POUR BUSE 16mm ODx11mm ID
25	731-2538	CLIQUEZ ICI	PROTECTION COURROIE DE LAME
26	731-2539B	CLIQUEZ ICI	GOULOTTE EJECTION
27	732-0306A	CLIQUEZ ICI	RESSORT DE PRESSION
28	732-0459C	CLIQUEZ ICI	RESSORT
29	734-06265	CLIQUEZ ICI	ROULETTE DE PLATEAU
30	736-0105	CLIQUEZ ICI	RONDELLE CONIQUE
31	736-0119	CLIQUEZ ICI	RONDELLE
32	736-0171	CLIQUEZ ICI	RONDELLE GROWER
33	736-0258	CLIQUEZ ICI	RONDELLE PLATE .385x1.0x.135
34	736-0300	CLIQUEZ ICI	RONDELLE
35	736-0760	CLIQUEZ ICI	RONDELLE 17X23.8X1.95
36	737-04003D	CLIQUEZ ICI	BUSE NETTOYAGE PLATEAU
37	738-0373	CLIQUEZ ICI	VIS A EPAULE .496x1.525:3/8-16
38	738-0476	CLIQUEZ ICI	VIS A EPAULE .625x3.50:7/16-14
39	ZUR ZEIT NICHT LIEFERBAR		ROULEMENT À BRIDE.630IDx.693ODx.875
40	742-0670A	CLIQUEZ ICI	LAME DROITE SFF 105CM ARR
41	742-0671A	CLIQUEZ ICI	LAME GAUCHE SFF 105CM ARR
42	747-1116	CLIQUEZ ICI	GOUPILLE
43	750-0566A	CLIQUEZ ICI	ENTRETOISE
44	754-0631	CLIQUEZ ICI	COURROIE VOIR 754-04069
45	756-0487	CLIQUEZ ICI	GALET TENDEUR
46	756-0627D	CLIQUEZ ICI	POULIE

NHP Motoculture
Cultivez votre univers

Plateau de coupe N (41"/105 cm) avec galet tendeur

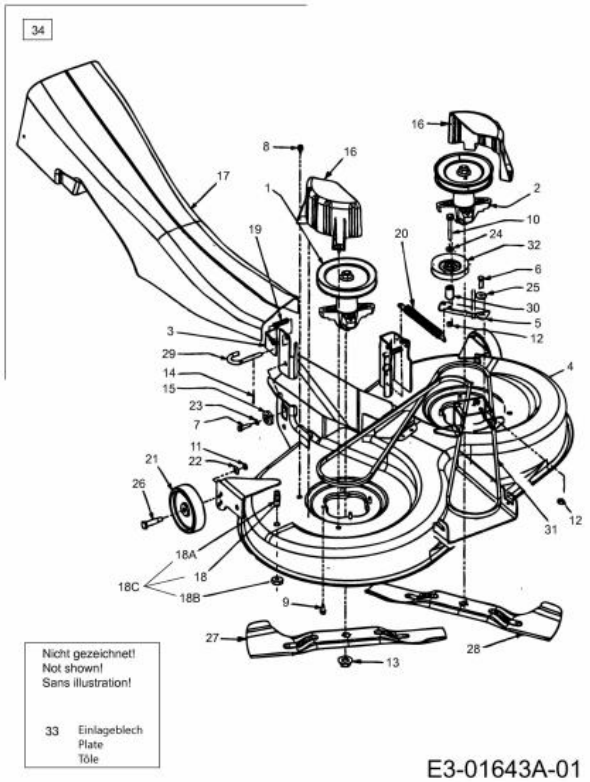

Repère	Référence		Désignation
1	618-0609D		BROCHE DE COUTEAU VST:Ò6.482x.5625
3	683-0596A637	CLIQUEZ ICI	SUPPORT PLATEAU
5	683-0615		GUIDE DE COURROIE trapézoïdale E-DECK
6	710-0514	CLIQUEZ ICI	VIS HEX.:3/8-16:1.00:GR5:STD
7	710-0528	CLIQUEZ ICI	VIS HEX. 5/16-18:1.25:GR5:STD
8	710-0607	CLIQUEZ ICI	VIS HEX.TT5/16-18:.500HXINDWSh
9	710-1260A	CLIQUEZ ICI	VIS TT:5/16-18:.750
10	710-3066		VIS
11	712-0181	CLIQUEZ ICI	ECROU
12	712-0375		ECROU
13	712-05134	CLIQUEZ ICI	ECROU
14	714-0470	CLIQUEZ ICI	EPINGLE EX AF-43010
15	717-04074	CLIQUEZ ICI	PIGNON HAUTEUR PLATEAU
16	731-2538	CLIQUEZ ICI	PROTECTION COURROIE DE LAME
17	731-2539B	CLIQUEZ ICI	GOULOTTE EJECTION
18	737-04003D	CLIQUEZ ICI	BUSE NETTOYAGE PLATEAU
18a	ZUR ZEIT NICHT LIEFERBAR		JOINT TORIQUE POUR BUSE 16mm ODx11mm ID
18b	712-0641	CLIQUEZ ICI	ECROU HEX. M16-1.5 DIN 936
18C	2024-U1-0006		BUSE DE LAVAGE PLATEAU DE COUP
19	732-0306A	CLIQUEZ ICI	RESSORT DE PRESSION

NHPI Motoculture
Cultivez votre univers

Repère	Référence		Désignation
20	732-0594A	CLIQUEZ ICI	RESSORT
21	734-06265	CLIQUEZ ICI	ROULETTE DE PLATEAU
22	736-0105	CLIQUEZ ICI	RONDELLE CONIQUE
23	736-0119	CLIQUEZ ICI	RONDELLE
24	736-3050		RONDELLE
25	738-0347	CLIQUEZ ICI	RONDELLE ¡ EMB. .625IDx.169
26	738-0373	CLIQUEZ ICI	VIS A EPAULE .496x1.525:3/8-16
27	742-0670A	CLIQUEZ ICI	LAME DROITE SFF 105CM ARR
28	742-0671A	CLIQUEZ ICI	LAME GAUCHE SFF 105CM ARR
29	747-1116	CLIQUEZ ICI	GOUPILLE
30	750-1345		ENTRETOISE
31	754-0631	CLIQUEZ ICI	COURROIE VOIR 754-04069
32	756-0487	CLIQUEZ ICI	GALET TENDEUR

NHP Motoculture
Cultivez votre univers

Levage du plateau de coupe

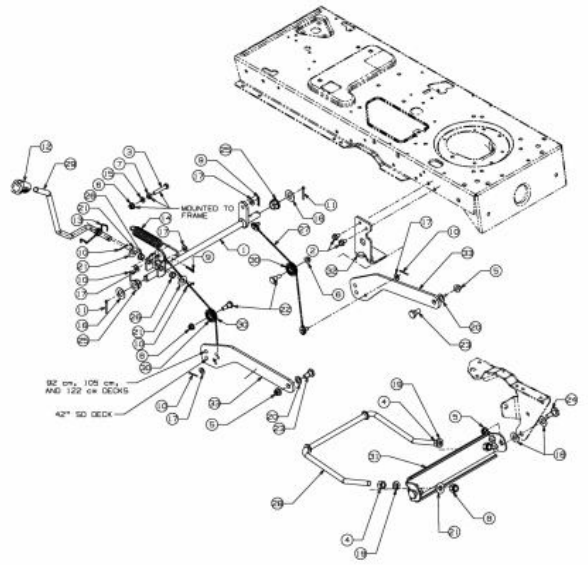

E3-01641B-01

Repère	Référence		Désignation
1	683-0587-Z		ARBRE DE RELEVAGE
2	710-1238A		VIS HHWSH:5/16-18:.875:GR5
3	710-3180		VIS HEX. 5/16-18:1.75:GR5:STD
4	712-0206	CLIQUEZ ICI	ECROU HEX. 1/2-13:GR.5
5	712-0431	CLIQUEZ ICI	ECROU STOP 3/8-16:GRF
6	712-3004A	CLIQUEZ ICI	ECROU HEX.: 5/16-18:GR5:SD:LK
7	712-3010	CLIQUEZ ICI	ECROU HEX. 5/16-18:GR5
8	712-3083		ECROU HEX. 1/2-13:GRB:NYLON
9	714-0104	CLIQUEZ ICI	GOUPILLE
10	714-0111	CLIQUEZ ICI	GOUPILLE FENDUE 3/32:1.0"
11	714-0162	CLIQUEZ ICI	GOUPILLE FENDUE 5/32:1.25
12	720-0311		POIGNÜE LEVIER COUPE : 1/2
13	732-04004		RESSORT LEVIER DÜCLENCH. BASS.
14	732-0971		RESSORT
15	736-0119	CLIQUEZ ICI	RONDELLE
16	736-0187	CLIQUEZ ICI	RONDELLE .64X1.24X.06
17	736-0275		RONDELLE
18	736-0414	CLIQUEZ ICI	RONDELLE TÜFLON
19	736-0921		RONDELLE GROWER
20	736-3068		RONDELLE .531 x.875 x.060
21	736-3084	CLIQUEZ ICI	RONDELLE

NHP Motoculture
Cultivez votre univers

Repère	Référence		Désignation
22	738-0138A	CLIQUEZ ICI	VIS EPAULEE
23	738-0143	CLIQUEZ ICI	VIS EPAULEE
24	738-0507B	CLIQUEZ ICI	VIS
25	741-0225	CLIQUEZ ICI	BAGUE HEXAGONALE TEFLON 6 PANS
26	741-0715		BAGUE
27	746-1139	CLIQUEZ ICI	CABLE DE RELEVAGE 14.06 LG
28	747-1130B	CLIQUEZ ICI	ETRIER-RELEVAGE AVANT
29	747-1280		LEVIER DE RELEVAGE
30	756-1154		POULIE
31	783-0720C637		SUPPORT DE RELEVAGE
33	783-1328A637		BRAS DE RELEVAGE - PLATEAU

NHP Motoculture
Cultivez votre univers

Commande d'embrayage du plateau de coupe

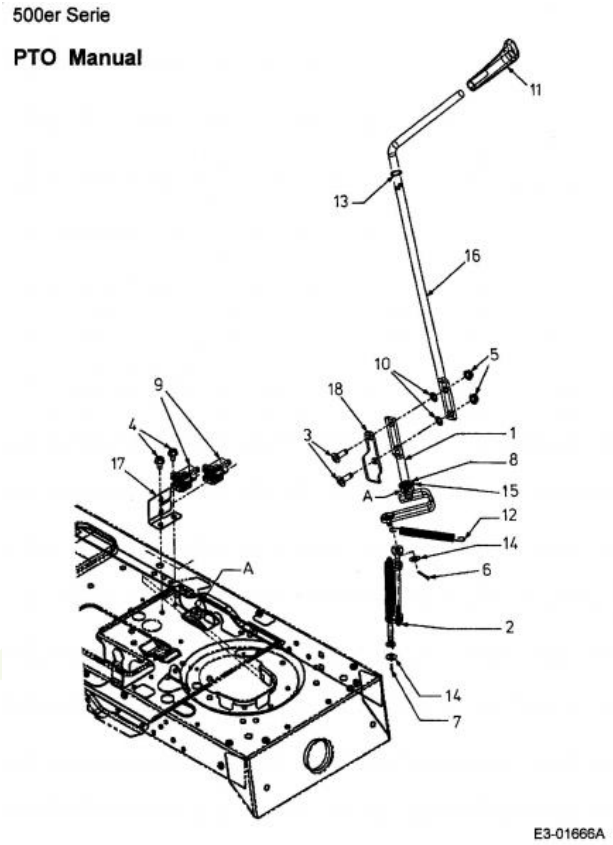

Repère	Référence		Désignation
3	710-0276		VIS A TETE PLATE: 5/16-18:1.00
4	710-0604A	CLIQUEZ ICI	VIS 5/16-18:0.625
5	712-3004A	CLIQUEZ ICI	ECROU HEX.: 5/16-18:GR5:SD:LK
6	714-0470	CLIQUEZ ICI	EPINGLE EX AF-43010
7	714-0507	CLIQUEZ ICI	GOUPILLE FENDUE 3/32 X .750
8	716-0104		CIRCLIPS:.500 DIA ARBRE
9	725-1657A	CLIQUEZ ICI	SECURITE D'EMBRAYAGE
10	726-0201	CLIQUEZ ICI	RONDELLE .3125 ID
11	631-04247		POIGNÜE CPL:PTO:500
12	732-04197	CLIQUEZ ICI	RESSORT
13	736-0108		RONDELLE
14	736-0275		RONDELLE
15	741-0708		BAGUE
16	747-1112D		LEVIER PLATEAU PTO MANUEL.

NHP Motoculture
Cultivez votre univers

Axe de couteau 618-04037

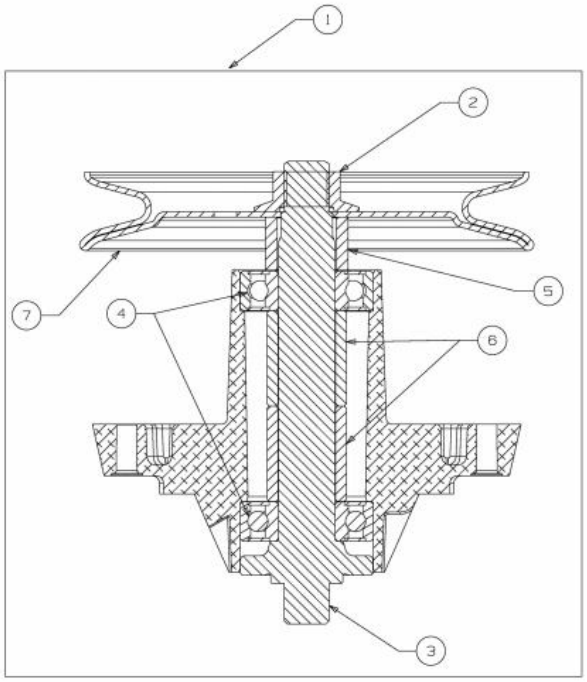

E3-07983A-01

Repère	Référence		Désignation
1	618-0624B		PALIER DE LAME COMPLET
2	712-05134	CLIQUEZ ICI	ECROU
3	738-1010A	CLIQUEZ ICI	AXE DE PALIER 5.75 LG
4	741-0919B	CLIQUEZ ICI	ROULEMENT DE PALIER DE LAME
5	748-0433	CLIQUEZ ICI	DOUILLE .820 x 1.150 x .730 LG
6	750-1000	CLIQUEZ ICI	ENTRETOISE:.80x1.10x1.330
7	756-1227	CLIQUEZ ICI	POULIE DE PALIER DE LAME

NHP Motoculture
Cultivez votre univers

Axe de couteau 618-0609

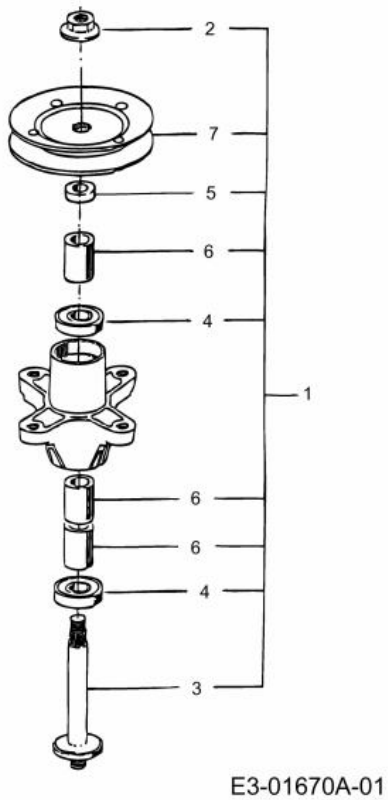

Repère	Référence		Désignation
1	618-0609D		BROCHE DE COUTEAU VST:Ò6.482x.5625
2	712-05134	CLIQUEZ ICI	ECROU
3	738-1128	CLIQUEZ ICI	AXE DE PALIER DE LAMES:6.58"
4	741-0919B	CLIQUEZ ICI	ROULEMENT DE PALIER DE LAME
5	748-0434		ENTRETOISE
6	750-1000	CLIQUEZ ICI	ENTRETOISE:.80x1.10x1.330
7	756-1218	CLIQUEZ ICI	POULIE DE PALIER DE LAME

NHP Motoculture
Cultivez votre univers

Axe de couteau 618-0610

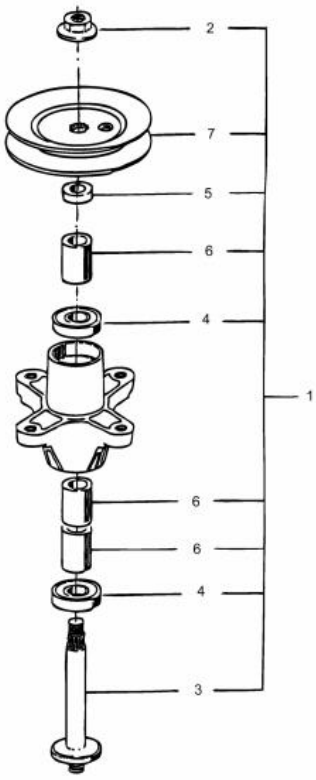

E3-01671A-01

Repère	Référence		Désignation
2	712-05134	CLIQUEZ ICI	ECROU
3	738-1128	CLIQUEZ ICI	AXE DE PALIER DE LAMES:6.58"
4	741-0919B	CLIQUEZ ICI	ROULEMENT DE PALIER DE LAME
5	748-0434		ENTRETOISE
6	750-1000	CLIQUEZ ICI	ENTRETOISE:.80x1.10x1.330
7	756-1227	CLIQUEZ ICI	POULIE DE PALIER DE LAME

NHP Motoculture
Cultivez votre univers

Bonnet 4 styles

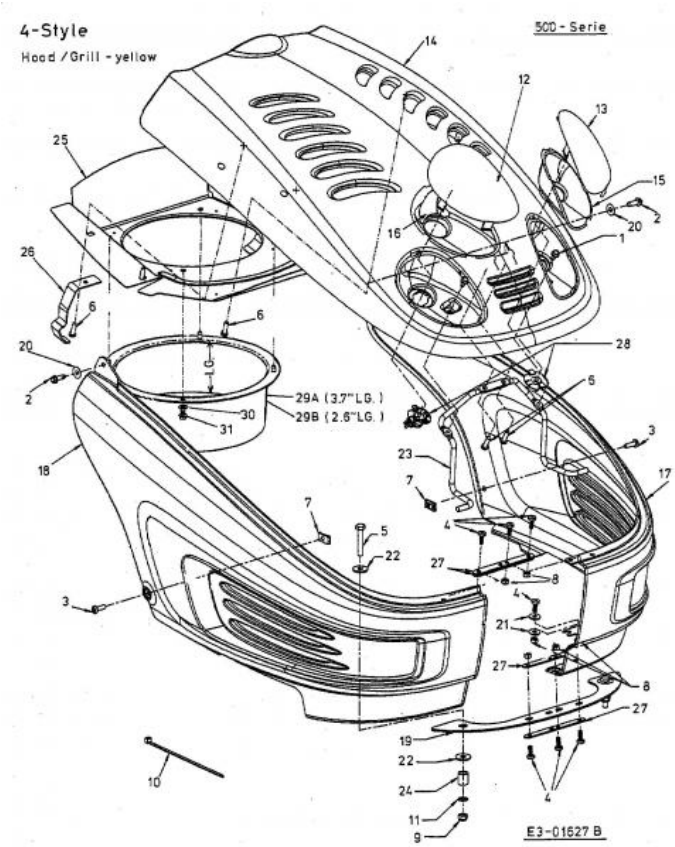

Repère	Référence		Désignation
1	710-0599	CLIQUEZ ICI	VIS A SIX PANS CREUX
2	710-0642	CLIQUEZ ICI	VIS1/4-20:0.750
3	710-0924		VIS EN T¤TE PLATE 1/4-20X 75"
4	710-1389		VIS
5	710-1703		VIS ¡ SIX PANS CREUX
6	710-1704		VIS 6 TORX M6X20 WN 1452
7	712-0292		ECROU A CAGE 1/4-20
8	712-0633		ECROU
9	712-0692	CLIQUEZ ICI	ECROU HEXAGONAL 24.1426.18
10	725-0157		COLLIER DE SERRAGE3/16X0.5X7.4
11	726-0201	CLIQUEZ ICI	RONDELLE .3125 ID
12	731-1978		OPTIQUE DROITE STYLE 4
13	731-1979		OPTIQUE GAUCHE STYLE 4
15	731-1995		REFLECTEUR GAUCHE STYLE 4
16	731-1996		REFLECTEUR DROITE STYLE 4
17	731-2123D		AILE GAUCHE Y-M
18	731-2124D		AILE DROITE Y-M
19	731-2272		PLAQUE AJUSTEMENT D AILE
20	736-0342	CLIQUEZ ICI	RONDELLE PLATE .283 x.75 x.030
21	736-0685		RONDELLE
22	736-0701		RONDELLE
23	747-1132A		TRINGLE SUPPORT CAPOT

NHP Motoculture
Cultivez votre univers

Repère	Référence		Désignation
24	750-0807		ENTRETOISE
27	783-1000A-Z		PLAQUE DE FIXATION
28	725-1649A	CLIQUEZ ICI	SOC:LAMP:NYLON 1/4 TURN
30	736-0661		RONDELLE

NHP Motoculture
Cultivez votre univers

Poulie de courroie moteur

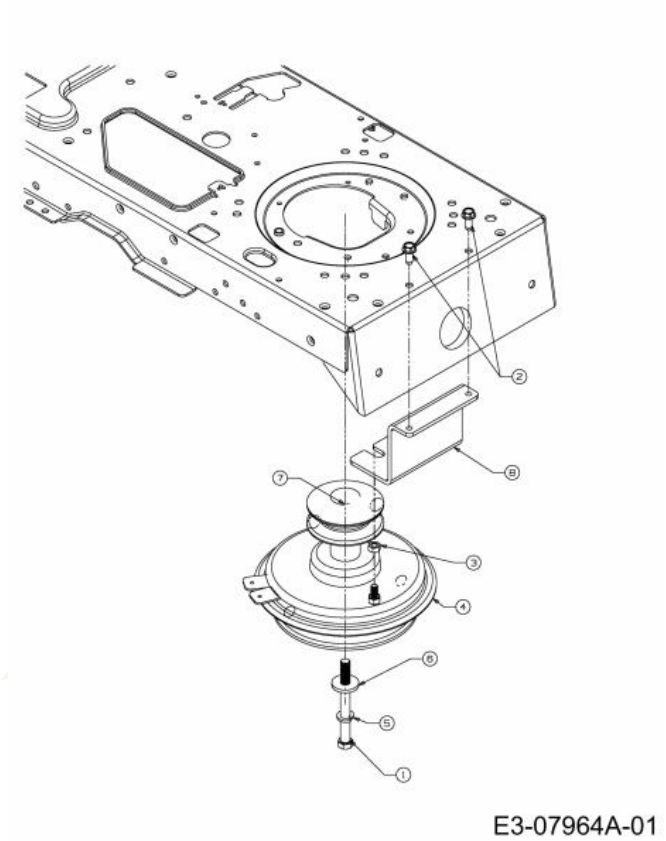

Repère	Référence		Désignation
1	710-04002	CLIQUEZ ICI	VIS HEX. 7/16-20:4.50:GR5:STD
2	710-1260A	CLIQUEZ ICI	VIS TT:5/16-18:.750
3	712-3010	CLIQUEZ ICI	ECROU HEX. 5/16-18:GR5
4	ZUR ZEIT NICHT LIEFERBAR		KIT : POULIE À COURROIE trapézoïdale : BRC : TRAN
5	736-0171	CLIQUEZ ICI	RONDELLE GROWER
6	736-0322	CLIQUEZ ICI	RONDELLE .450 X 1.250 X .164

NHP Motoculture
Cultivez votre univers

Accessoires moteur

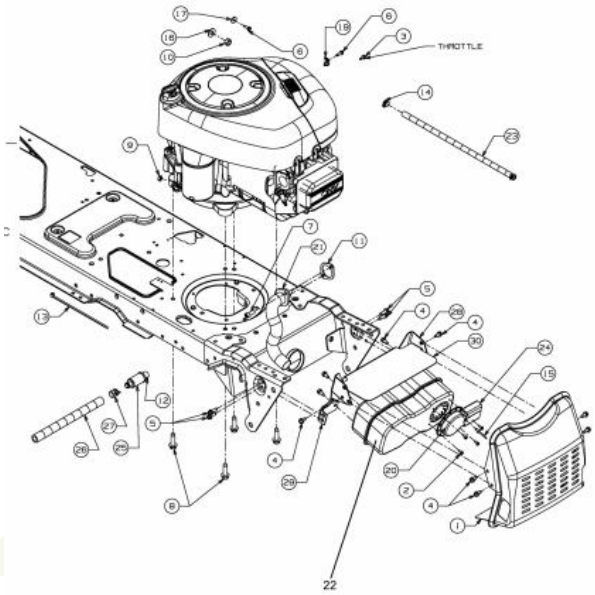

E3-07965A-01

Repère	Référence		Désignation
2	710-0227		VIS
4	710-0599	CLIQUEZ ICI	VIS A SIX PANS CREUX
5	710-0642	CLIQUEZ ICI	VIS1/4-20:0.750
6	710-1237		VIS HEX.:T:#10-32:0.625:
7	710-1314A	CLIQUEZ ICI	VIS HEX. INT. 5/16-18:.75:GR8
8	710-1315	CLIQUEZ ICI	VIS HEX.TT:3/8-16:1.25:HXIN:S
9	712-0271	CLIQUEZ ICI	ECROU 1/4-20"+ DISQUE DENTE
10	712-3017	CLIQUEZ ICI	ECROU HEXAGONAL
11	BS-692236	CLIQUEZ ICI	JOINT D'ECHAPPEMENT
13	725-0157		COLLIER DE SERRAGE3/16X0.5X7.4
14	726-0205	CLIQUEZ ICI	COLLIER DE SERRAGE DE BOYAU
15	728-04000		RIVET POP
16	736-0300	CLIQUEZ ICI	RONDELLE
17	736-0400		RONDELLE PLATE .194x.62x.063
19	751B221535	CLIQUEZ ICI	FIXATION C¢BLE BOWDEN
20	751-0564B		DEFLECTEUR ECHAPPEMENT
21	751-0619B	CLIQUEZ ICI	PIPE D ECHAPPEMENT
22	751-0617C		SILENCIEUX MONO CYLINDRE
23	751-10349-54	CLIQUEZ ICI	TUYAU ESSENCE 54"
24	751-11053B		DFL:MFLR:LONG EXHAUST
25	751-10517A		DRAINAGE D¨HUILE

NHP Motoculture
Cultivez votre univers

Repère	Référence	Désignation
27	751-3142	BOUCHON VIDANGE

NHP Motoculture
Cultivez votre univers

Pédales

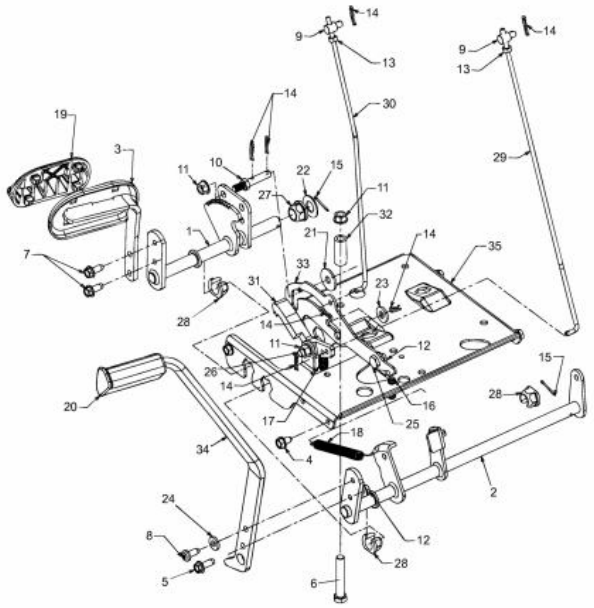

Repère	Référence		Désignation
1	716-0106A	CLIQUEZ ICI	CIRCLIPS
2	DIESES PRODUKT WIRD MIR LEIDER NICHT MEHR ANGEBOTEN		ARBRE DE PÉDALE DE FREIN COMPLET :500
4	710-0604A	CLIQUEZ ICI	VIS 5/16-18:0.625
5	710-0650		VIS HEX.:TT:5/16-18:0.875
6	710-1035		VIS HEX.TTSEMS3/8-16:2.500HXLW
7	710-1260A	CLIQUEZ ICI	VIS TT:5/16-18:.750
8	710-1611B		VIS:TT:5/16-18:0.750:PANTRXI
9	711-0736	CLIQUEZ ICI	AXE
11	712-0431	CLIQUEZ ICI	ECROU STOP 3/8-16:GRF
12	712-3004A	CLIQUEZ ICI	ECROU HEX.: 5/16-18:GR5:SD:LK
13	712-3006	CLIQUEZ ICI	ECROU HEXAGONAL
14	714-0104	CLIQUEZ ICI	GOUPILLE
15	714-0111	CLIQUEZ ICI	GOUPILLE FENDUE 3/32:1.0"
16	732-0335		RESSORT
17	732-0955		RESSORT
18	732-0963		RESSORT
20	735-3049A	CLIQUEZ ICI	GARNITURE DE PEDALE DE FREIN
21	736-0133		RONDELLE .411X1.25X1.00
22	736-0187	CLIQUEZ ICI	RONDELLE .64X1.24X.06
23	736-3004		RONDELLE

NHP Motoculture
Cultivez votre univers

Repère	Référence		Désignation
24	736-3008		RONDELLE
25	738-0155		VIS EPAULEE
26	738-0507B	CLIQUEZ ICI	VIS
27	741-0225	CLIQUEZ ICI	BAGUE HEXAGONALE TEFLON 6 PANS
28	741-3065B	CLIQUEZ ICI	BAGUE HEXAGONALE RAINUREE
32	748-0415B		ENTRETOISE

NHP Motoculture
Cultivez votre univers

Enjoliveurs de roue

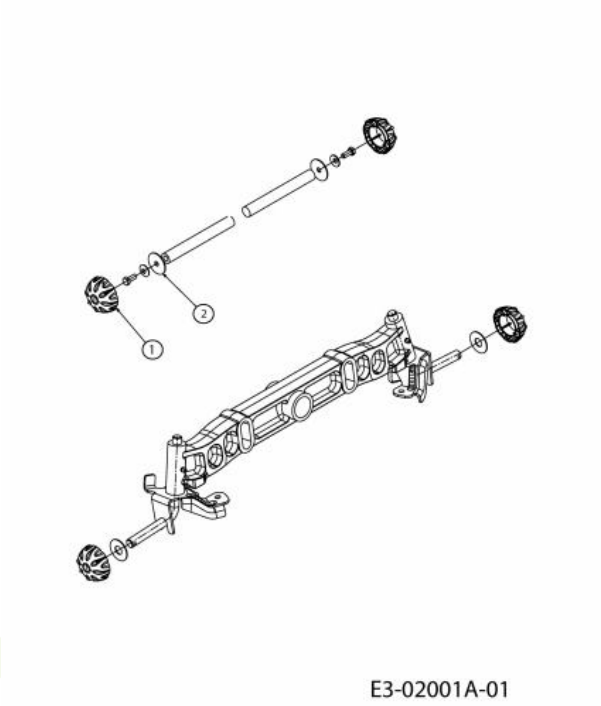

Repère	Référence		Désignation
1	731-2290B	CLIQUEZ ICI	CAPUCHON DE ROUE
2	736-0430		RONDELLE .350X.1.59X.062

NHP Motoculture
Cultivez votre univers

Roues arrière 18x9,5

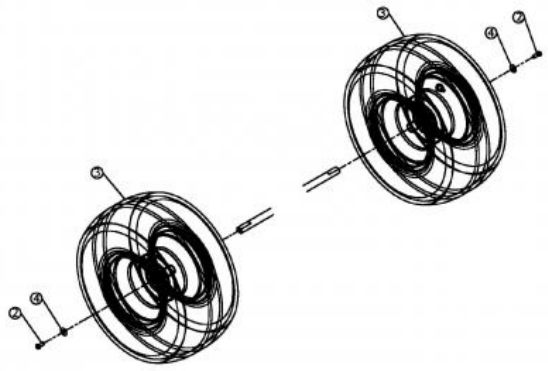

Repère	Référence		Désignation
2	710-0627	CLIQUEZ ICI	VIS HEX. 5/16-24:.750 GR5:LOCK
4	736-0242	CLIQUEZ ICI	RONDELLE CONIQUE.340X.872X.060
6	734-0255	CLIQUEZ ICI	VALVE:PNEU
7	734-1729		PNEU 18 X 9,50 - 8

NHP Motoculture
Cultivez votre univers

Roues avant 15x6

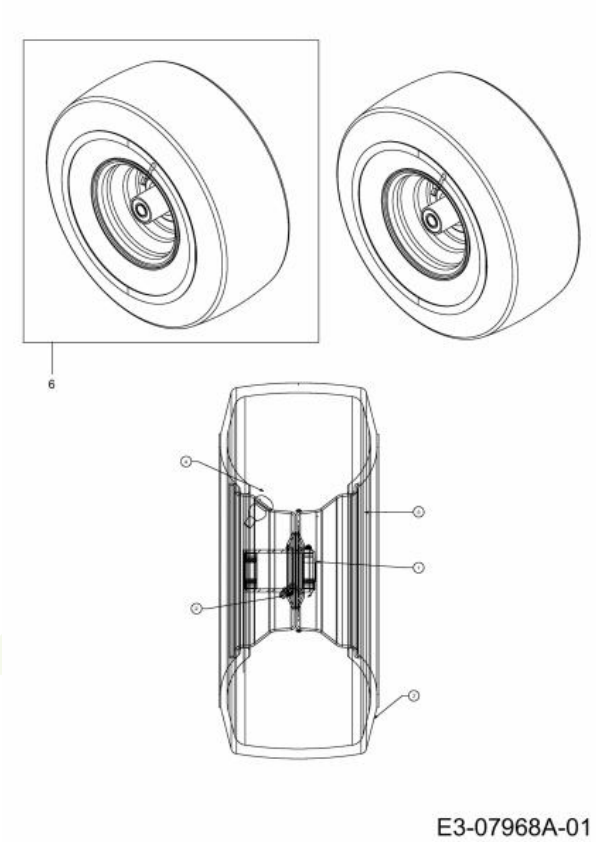

Repère	Référence		Désignation
1	741-0569	CLIQUEZ ICI	ROULEMENT DE ROUE AVANT
2	737-0280		GRAISSEUR
3	734-1731	CLIQUEZ ICI	PNEU 15X600X6 DICO MULTI-TRAC
4	734-0255	CLIQUEZ ICI	VALVE:PNEU

NHP Motoculture
Cultivez votre univers

Châssis

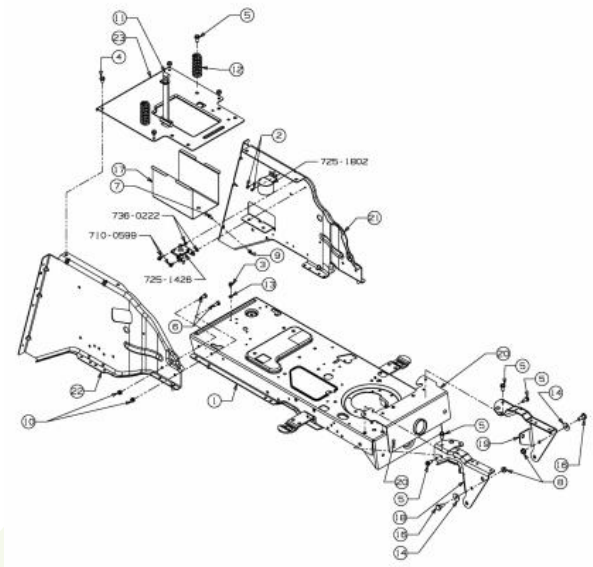

E3-07959A-01

Repère	Référence		Désignation
2	710-0148		VIS
3	710-0599	CLIQUEZ ICI	VIS A SIX PANS CREUX
4	710-0604A	CLIQUEZ ICI	VIS 5/16-18:0.625
5	710-1260A	CLIQUEZ ICI	VIS TT:5/16-18:.750
6	710-1681		VIS ¡ SIX PANS CREUX
7	710-1691		VIS A SIX PANS CREUX
8	712-0431	CLIQUEZ ICI	ECROU STOP 3/8-16:GRF
9	712-0691	CLIQUEZ ICI	ECROU HEXAGONAL
10	712-0692	CLIQUEZ ICI	ECROU HEXAGONAL 24.1426.18
11	723-0444		CEINTURE DE SECURITE BATTERIE
12	732-04035	CLIQUEZ ICI	RESSORT DE SIEGE
13	736-0222		RONDELLE
14	736-0331	CLIQUEZ ICI	RONDELLE CONIQUE
16	738-0143	CLIQUEZ ICI	VIS EPAULEE
17	ZUR ZEIT NICHT LIEFERBAR		BOÎTIER À BATTERIE
18	783-0726E637		SUPPORT DROITE
20	783-0728		PORTE-ESSIEU AVANT

NHP Motoculture
Cultivez votre univers

Siège

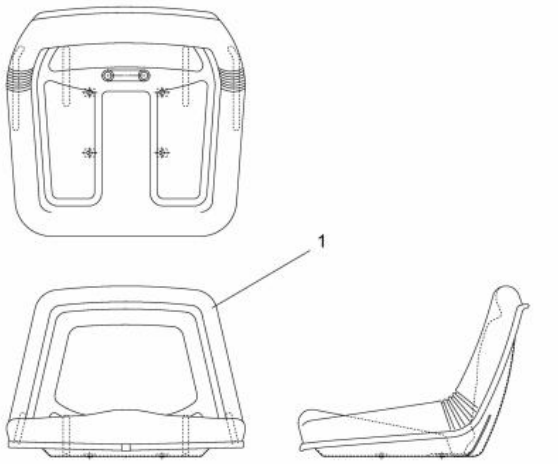

E3-07916A-01

Repère	Référence	Désignation
1	757-04109	SIEGE NOIR HAUT

NHP Motoculture
Cultivez votre univers

Support de siège

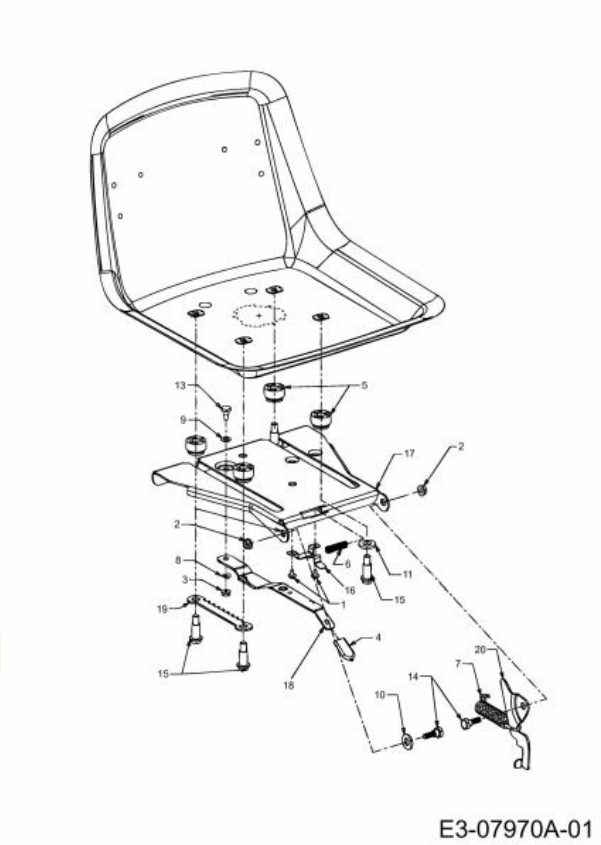

Repère	Référence		Désignation
1	710-1268		VIS HEX.:B#10-16:0.375
2	712-3004A	CLIQUEZ ICI	ECROU HEX.: 5/16-18:GR5:SD:LK
3	712-3027	CLIQUEZ ICI	ECROU HEXAGONAL 1/4-20:GRF
4	720-0309A		POIGNÜE PLASTIQUE
5	731-04074		ENTRETOISE PLASTIQUE DE SIEGE
6	732-0499	CLIQUEZ ICI	RESSORT
7	732-1184	CLIQUEZ ICI	RESSORT
8	736-0175		RONDELLE GROWER:.265x.562x.025
9	736-0204		RONDELLE .344 X 62 X.03
11	736-3019		RONDELLE .531x1.062x.134:HT
13	738-0137A		VIS A EPAULE .340 X .285:1/4-2
14	738-0296		AXE EPAULE
15	738-0966A		VIS EPAULEE
16	783-0611		ARRET AJUSTAGE DE SIEGE
17	ZUR ZEIT NICHT LIEFERBAR		PORTE-SIÈGE : 450/500 PILOTE
18	783-0739A637		LEVIER DE RÜGLAGE
19	783-0753		CREMAILLERE REGLAGE SIEGE
20	783-1366B		PLAQUE DE CONT.:COMM. DE SI£GE

NHP Motoculture
Cultivez votre univers

Support de siège

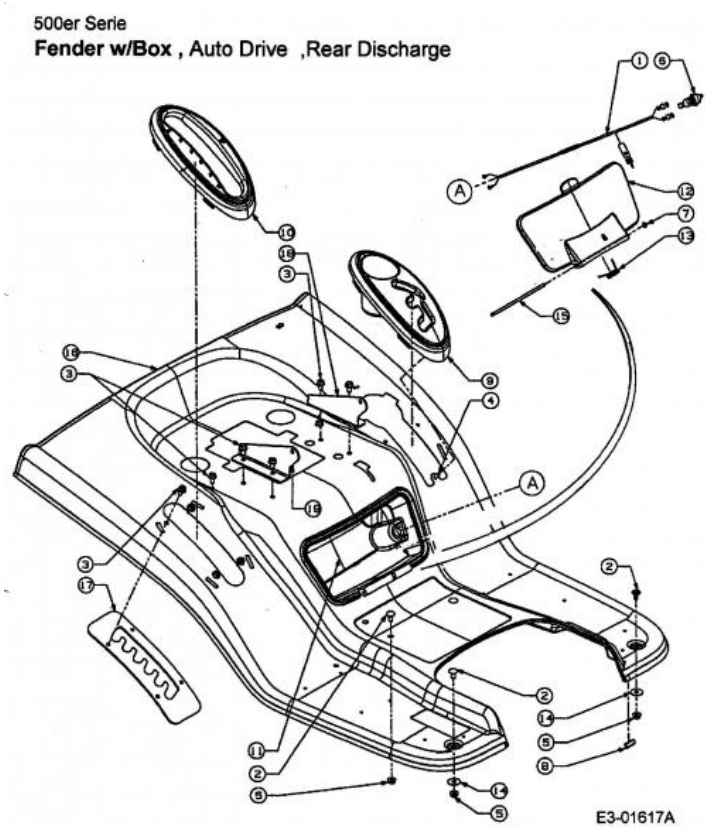

Repère	Référence		Désignation
2	710-0260A		VIS A TETE PL. 5/16-18:.62 GR5
3	710-0604A	CLIQUEZ ICI	VIS 5/16-18:0.625
4	710-1394		VIS
5	712-3004A	CLIQUEZ ICI	ECROU HEX.: 5/16-18:GR5:SD:LK
6	725-2015		PRISE 2 POLE
7	726-0111		COUVERCLE
8	731-0511-37		TRIM STRIP
9	ZUR ZEIT NICHT LIEFERBAR		COUVERCLE : PORTE DE CHANGEMENT : avec TASSE
11	731-2547		CAISSE D'OUTILLAGE
12	731-2561		COUVERCLE DE BOITE A OUTILS
13	732-3150A		RESSORT DE TORSION
14	736-3078		RONDELLE .344 x 1.00 x .063:HT
15	747-1307		TIGE

NHP Motoculture
Cultivez votre univers

Réservoir

E3-02020A-01

Repère	Référence		Désignation
1	710-0604A	CLIQUEZ ICI	VIS 5/16-18:0.625
2	751-0603B	CLIQUEZ ICI	BOUCHON ESSENCE
3	751-0818D	CLIQUEZ ICI	RESERVOIR ESSENCE: 2.0 GAL

NHP Motoculture
Cultivez votre univers

Revêtement de marchepied

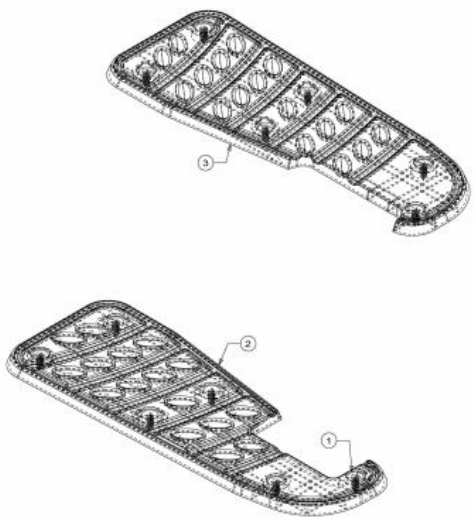

E3-01624A-01

Repère	Référence		Désignation
1	726-3046	CLIQUEZ ICI	CLIP DE FIXATION:.250 DIA
2	735-0656		MARCHE PIED DROITE
3	735-0693		MARCHE PIED GAUCHE

NHP Motoculture
Cultivez votre univers

Essieu avant

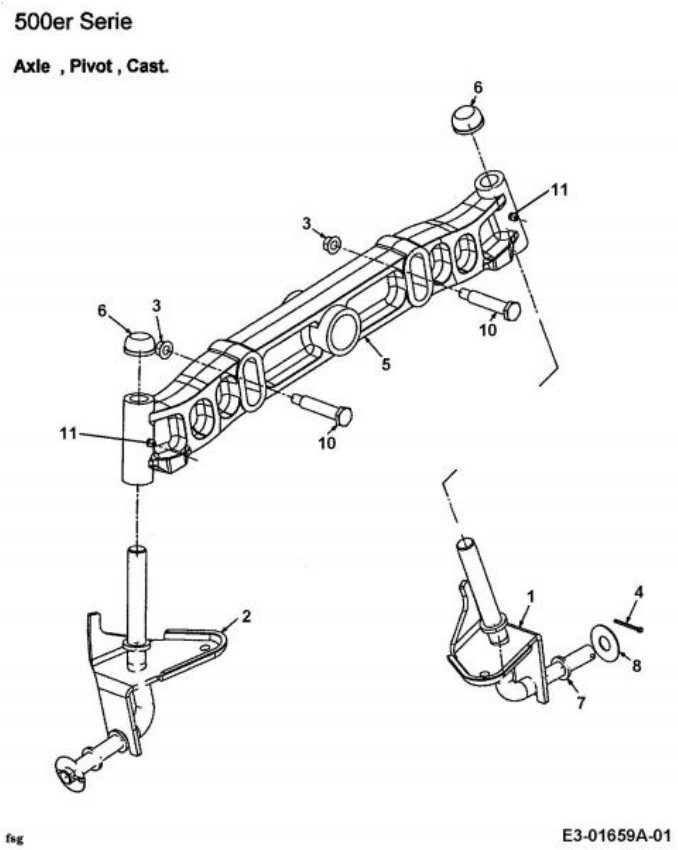

Repère	Référence		Désignation
3	712-0431	CLIQUEZ ICI	ECROU STOP 3/8-16:GRF
4	714-0470	CLIQUEZ ICI	EPINGLE EX AF-43010
5	719-04177E		ESSIEU FONTE
6	726-0341	CLIQUEZ ICI	CAPUCHON CLIPS
7	736-0162		RONDELLE .635X.93X.1"
8	736-0285		RONDELLE .635 X 1.589 X .06
10	738-1011A		AXE
11	737-3000	CLIQUEZ ICI	GRAISSEUR

NHP Motoculture
Cultivez votre univers