ÉCLATÉ PIÈCES - YARD-MAN

Type de matériel : TRACTEUR DE PELOUSE

Modèle : AJ 5190

N° de production : 13AX504J643

Année : 2005

Tableau de bord

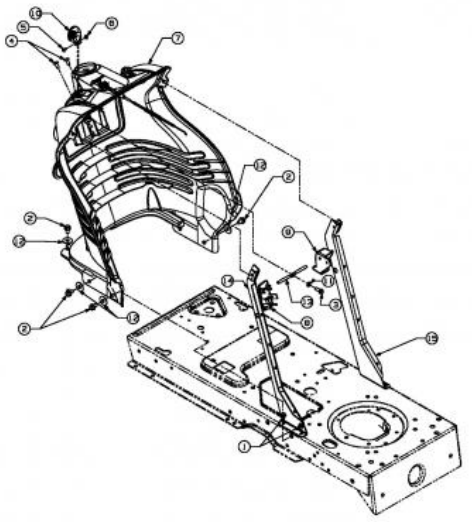

Repère	Référence		Désignation
1	710-0599	CLIQUEZ ICI	VIS A SIX PANS CREUX
2	710-0604A	CLIQUEZ ICI	VIS 5/16-18:0.625
3	710-0895		VIS A SIX PANS CREUX
4	710-1017	CLIQUEZ ICI	VIS
5	710-3217		VIS
6	712-0142	CLIQUEZ ICI	ECROU HEX.:#8-32:GRA
7	731-05466		TABLEAU DE BORD
10	731-1857		POIGNÜE
11	736-0142		RONDELLE PLATE 1/4X.500X . 063
12	736-3078		RONDELLE .344 x 1.00 x .063:HT
13	747-1155		BARRE

Cultivez votre univers

Batterie

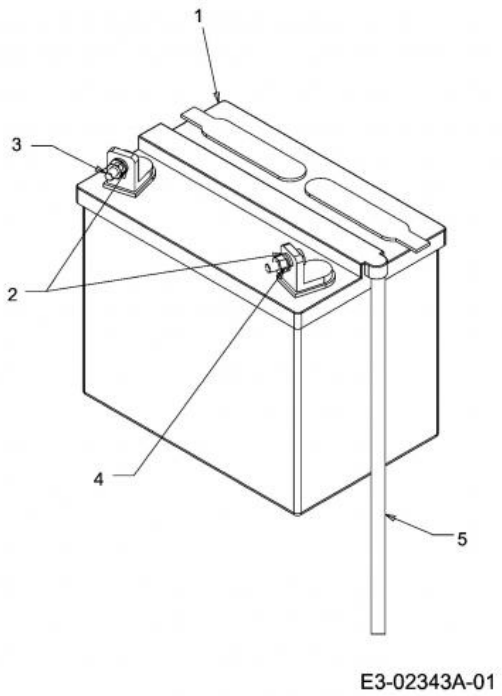

Repère	Référence	Désignation
1	710-1753	VIS
2	712-0689	ECROU HEXAGONAL
3	5032-U3-0002 CLIQUEZ ICI	BATTERIE 280CCA 16AH
4	736-0648	RONDELLE GROWER
5	750-04016A	TUYAU D'AÉRATION: BATTERIE

NHP Motoculture
Cultivez votre univers

Câble de starter

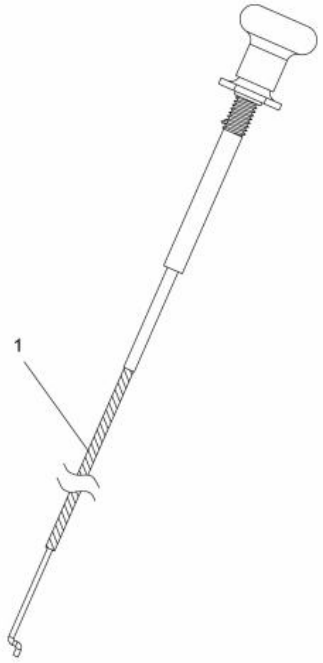

E3-03436A-01

Repère	Référence		Désignation
1	746-1088	CLIQUEZ ICI	CABLE STARTER 23.0"LGX1.50E

NHP Motoculture
Cultivez votre univers

Composants électriques

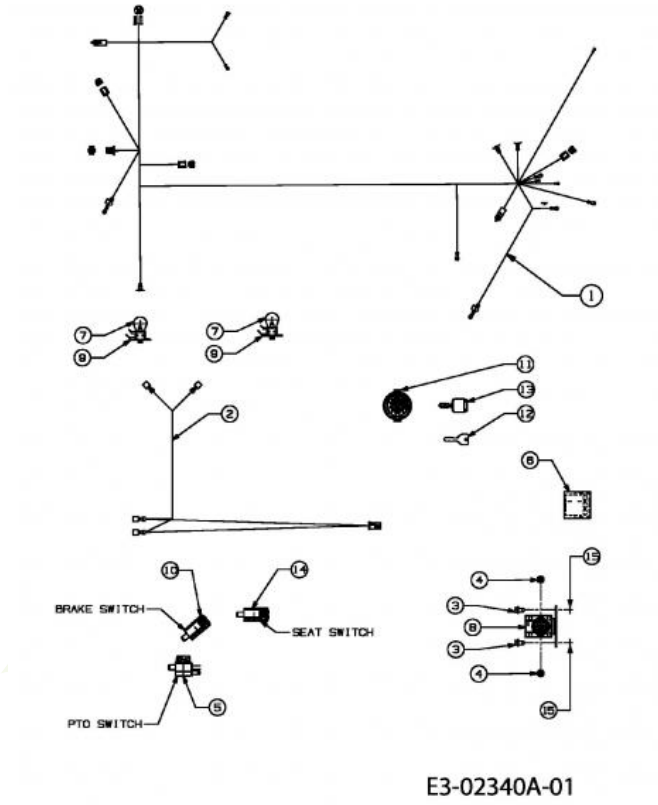

Repère	Référence		Désignation
2	629-04133A		FAISCEAU DE PHARE
3	710-0599	CLIQUEZ ICI	VIS A SIX PANS CREUX
4	712-0271	CLIQUEZ ICI	ECROU 1/4-20"+ DISQUE DENTE
5	725-04038		SECURITE D EMBRAYAGE
6	725-04156	CLIQUEZ ICI	INDIC. AMP£REM£TRE S. LUMI£RE
7	725-0963		AMPOULE ELECTRIQUE
8	725-1426A	CLIQUEZ ICI	RELAIS DE DEMARRAGE
9	725-1649A	CLIQUEZ ICI	SOC:LAMP:NYLON 1/4 TURN
10	725-1657A	CLIQUEZ ICI	SECURITE D'EMBRAYAGE
11	725-1741	CLIQUEZ ICI	CONTACTEUR A CLE
12	725-1745A	CLIQUEZ ICI	CLE UNIVERSEL
13	725-1745A	CLIQUEZ ICI	CLE UNIVERSEL
14	725-2013		SECURITE DE SIEGE
15	736-0222		RONDELLE

NHP Motoculture
Cultivez votre univers

Transmission

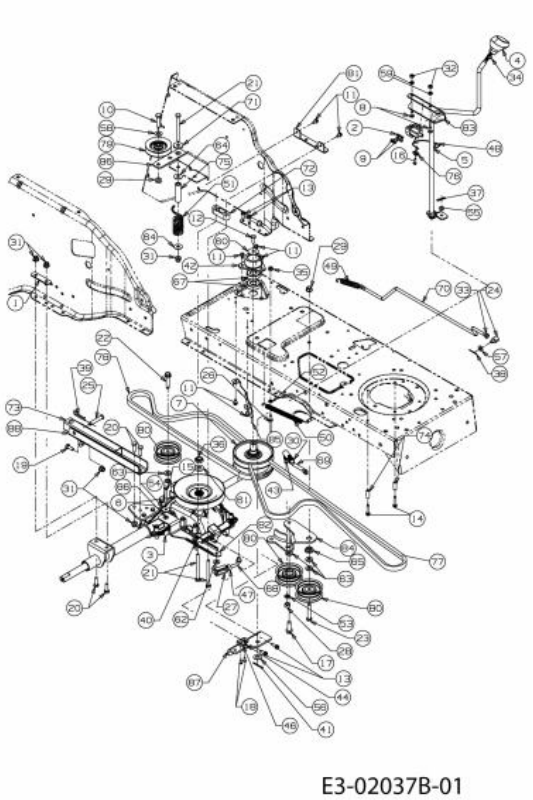

Repère	Référence		Désignation
1	17840-Z		SUPPORT
2	17962	CLIQUEZ ICI	PLAQUE DE SUPP. P. COMMUTATEUR
3	783-04890		SUPPORT
4	631-0009A		POIGNEE
5	647-04013A-Z	CLIQUEZ ICI	LEVIER INVERSEUR
6	656-0002	CLIQUEZ ICI	POULIE DE PONT
7	656-05011	CLIQUEZ ICI	POULIE VARIATEUR
8	710-0134	CLIQUEZ ICI	VIS ¡ T¤TE PLATE
9	710-0224		VIS PARK:#10-16:0.500:HXINDWSH
10	710-0344		VIS HEX.:3/8-16:1.50:GR5:SPEC
11	710-0599	CLIQUEZ ICI	VIS A SIX PANS CREUX
12	710-0627	CLIQUEZ ICI	VIS HEX. 5/16-24:.750 GR5:LOCK
13	710-0642	CLIQUEZ ICI	VIS1/4-20:0.750
14	710-0809	CLIQUEZ ICI	VIS HEX. TT:1/4-20:1.250:HXIND
15	710-1206	CLIQUEZ ICI	VIS HEX. TT:1/4-20:2.375
16	710-1237		VIS HEX.:T:#10-32:0.625:
18	710-1388		VIS TIN BZ 4,8x13 DI 7981
19	710-1681		VIS ¡ SIX PANS CREUX
20	710-1682		VIS
21	710-1686		VIS HEXAGONALE :M8x90 DIN 931-8.8
22	710-1858A	CLIQUEZ ICI	VIS

NHP Motoculture
Cultivez votre univers

Repère	Référence		Désignation
23	710-3144	CLIQUEZ ICI	VIS HEX.: 3/8-16:2.00:GR5:STD
24	711-0677		FUSEAU D'ÜCROU - EX 711-0611
25	711-0679A		GOUJON ¡ ÜPINGLER
26	711-0747		GUIDE COURROIE
27	711-1407		T¤TE DE FOURCHE ZN5GL CB DIN71
28	712-0241	CLIQUEZ ICI	ECROU HEX.: 3/8-24:GR5
29	712-0431	CLIQUEZ ICI	ECROU STOP 3/8-16:GRF
30	712-0711		ECROU HEXAGONAL
31	712-0714		ECROU
32	712-3006	CLIQUEZ ICI	ECROU HEXAGONAL
33	712-3007		ECROU HEX. 5/16-18 GR5
34	712-3008		ECROU HEXAGONAL
35	712-3027	CLIQUEZ ICI	ECROU HEXAGONAL 1/4-20:GRF
36	712-3035		ECROU HEXAGONAL
37	714-0104	CLIQUEZ ICI	GOUPILLE
38	714-0111	CLIQUEZ ICI	GOUPILLE FENDUE 3/32:1.0"
39	714-0147		GOUPILLE ¡ RESSORT:.125 X 1.75
40	714-0209		GOUPILLE FENDUE
41	714-0470	CLIQUEZ ICI	EPINGLE EX AF-43010
42	718-04012	CLIQUEZ ICI	CAGE DE PALIER
43	723-3018	CLIQUEZ ICI	ROTULE DE DIRECTION 3/8-24
44	725-1773		AGRAFE DE SECURITE
46	726-0320	CLIQUEZ ICI	PLAQUE D'ISOLATION
47	726-0457		BOULON: M8-32 DIN 71752
48	732-0525	CLIQUEZ ICI	RESSORT DE RAPPEL LEVIER
49	732-0716D	CLIQUEZ ICI	RESSORT
50	732-0963		RESSORT
51	DIESES PRODUKT WIRD MIR LEIDER NICHT MEHR ANGEBOTEN		RESSORT DE TENSION DROIT
52	736-0142		RONDELLE PLATE 1/4X.500X . 063
53	736-0169	CLIQUEZ ICI	BAGUE ÜLASTIQUE
54	736-0176	CLIQUEZ ICI	RONDELLE PLATE .25x.93X.125"
55	736-0204		RONDELLE .344 X 62 X.03
56	736-0272		RONDELLE .510x1.00X.060
57	736-0275		RONDELLE
58	736-0300	CLIQUEZ ICI	RONDELLE
59	736-0329		RONDELLE GROWER
60	736-0362	CLIQUEZ ICI	RONDELLE .320ID X 1.25 ODX .0
61	736-0427		RONDELLE
62	736-3008		RONDELLE
63	736-3010	CLIQUEZ ICI	RONDELLE

NHP Motoculture
Cultivez votre univers

Repère	Référence		Désignation
64	736-3078		RONDELLE .344 x 1.00 x .063:HT
65	738-0372B	CLIQUEZ ICI	RONDELLE EPAULEE
66	738-04029		RONDELLE EPAULEE
67	741-0600	CLIQUEZ ICI	ROULEMENT ¡ BILLES
68	747-04167		TIGE COUDEE
69	747-1127	CLIQUEZ ICI	TIGE D AJUSTEMENT
70	747-1298B		TIGE DE FREIN DECK N-G
71	ZUR ZEIT NICHT LIEFERBAR		DOUILLE DE GUIDAGE:Ò.625 x Ò.324
72	748-0334		ENTRETOISE
73	749-04013B-S		CARRE D ACCROCHAGE
74	750-0566A	CLIQUEZ ICI	ENTRETOISE
75	750-1311		ENTRETOISE
76	751B221535	CLIQUEZ ICI	FIXATION C¢BLE BOWDEN
77	754-0626	CLIQUEZ ICI	COURROIE MOTEUR/VARIATEUR
78	754-0629	CLIQUEZ ICI	COURROIE VARIATEUR/BOITE
79	756-05234	CLIQUEZ ICI	POULIE
80	756-3054A	CLIQUEZ ICI	POULIE TENDEUR
83	783-04162B		SUPPORT
84	783-04442637	CLIQUEZ ICI	SUPPORT
87	753-04952		SERVICE-KIT

NHP Motoculture
Cultivez votre univers

Câble d'accélérateur

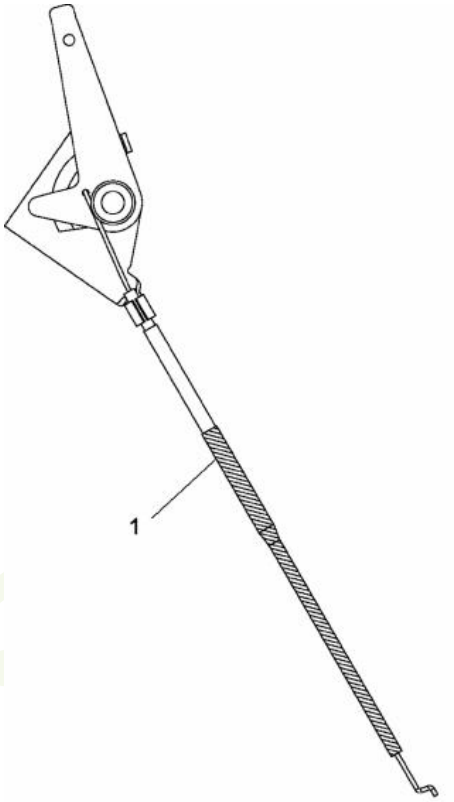

E3-03434A-01

Repère	Référence		Désignation
1	746-04197	CLIQUEZ ICI	CABLE ACCELERATEUR

NHP Motoculture
Cultivez votre univers

Ramasseur d'herbe

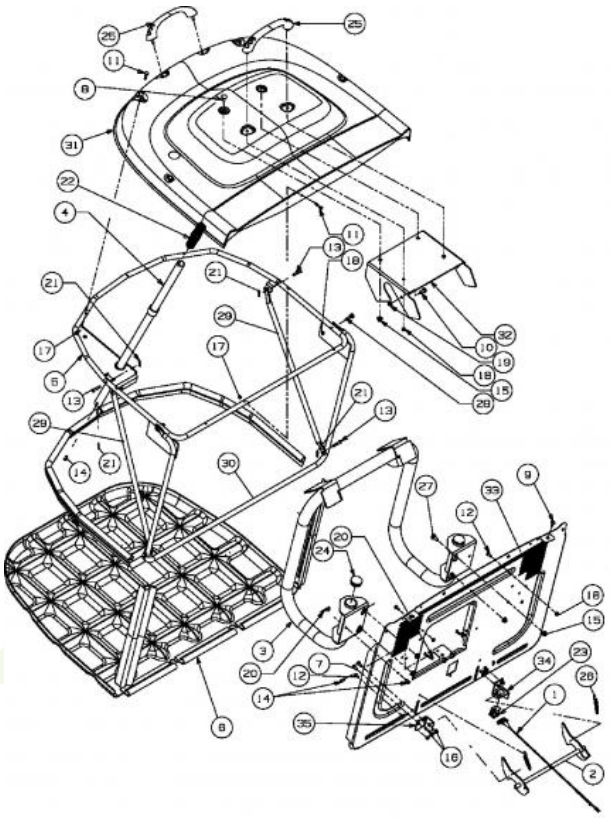

Repère	Référence		Désignation
1	629-1101B		CÂBLE À TISSER:500:BAG
2	647-0063B		FERMETURE CPL. BAC
3	649-0132637		SUPPORT DE BAC
4	649-04052637		BRAS DE RELEVAGE BAC
5	649-04008637		ARCEAU DE BAC SUPERIEUR
6	664-0110A		TISSU BAC DE RAMASSAGE
7	710-0134	CLIQUEZ ICI	VIS ¡ T¤TE PLATE
8	710-0260A		VIS A TETE PL. 5/16-18:.62 GR5
9	710-1017	CLIQUEZ ICI	VIS
10	710-1376		VIS A SIX PANS CREUX
11	710-1612		VIS A TETE PLATE:M5x30 DIN 603
12	710-1691		VIS A SIX PANS CREUX
13	711-04138	CLIQUEZ ICI	GOUJON ¡ ÜPINGLER .25DIAX1.25L
14	711-0701	CLIQUEZ ICI	GOUJON
15	712-04063	CLIQUEZ ICI	ECROU HEX. AVEC FLANC
16	712-04064	CLIQUEZ ICI	ECROU HEXAGONAL
17	712-0642		ECROU DE SECURITE:M5-0.8
18	712-0691	CLIQUEZ ICI	ECROU HEXAGONAL
19	712-0692	CLIQUEZ ICI	ECROU HEXAGONAL 24.1426.18
20	714-0145	CLIQUEZ ICI	GOUPILLE
21	714-04033		GOUPILLE FENDUE .072 x.92 LG

NHP Motoculture
Cultivez votre univers

Repère	Référence		Désignation
22	720-0204		POIGNEE:1.0 ID x 4.7 LG
23	725-3167	CLIQUEZ ICI	COMMUTATEUR
24	731-04048		CAPUCHON DE PROTECTION
25	731-04578		POIGNEE AVEC VIS
26	732-0264	CLIQUEZ ICI	RESSORT
27	738-0140		VIS A EP.:.435 x.178-5/16 x.56
28	738-1183		VIS A EPAULE:9,5mmx5mm:M6-1x24
29	749-04010		TRANSPORTEUR CROISÉ : SAC DE COLLECTE D'HERBE 250L
30	749-1412637		CADRE AVANT DE BAC
32	783-04180637		PLATINE DE BAC VISION 105CM

NHP Motoculture
Cultivez votre univers

Volant

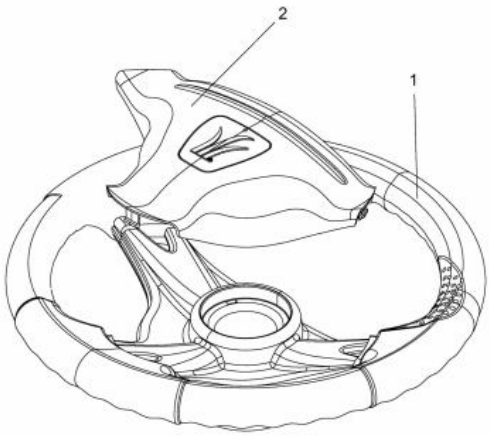

E3-02016A-01

Repère	Référence	Désignation
1	631-04008B	VOLANT CPL.:3 RAYONS:12"
2	731-04065A	COUVERCLE DE VOLANT

NHP Motoculture
Cultivez votre univers

Direction

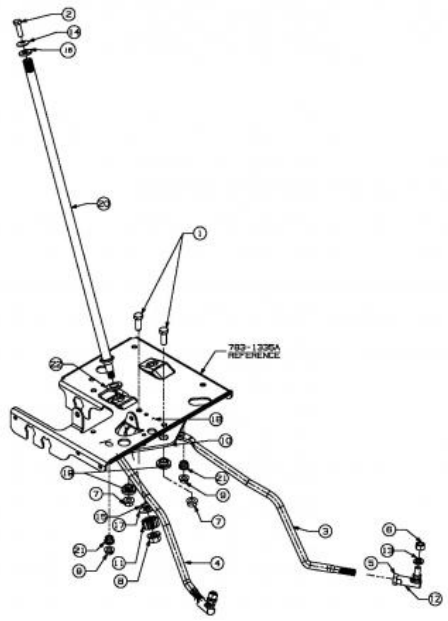

Repère	Référence		Désignation
1	710-0514	CLIQUEZ ICI	VIS HEX.:3/8-16:1.00:GR5:STD
2	710-0643	CLIQUEZ ICI	VIS HEX.: 5/16-18:1.00:GR5
3	ZUR ZEIT NICHT LIEFERBAR		TIRANT GAUCHE
5	712-0240	CLIQUEZ ICI	ECROU HEX.: 7/16-20:GR2
6	712-0241	CLIQUEZ ICI	ECROU HEX.: 3/8-24:GR5
7	712-0431	CLIQUEZ ICI	ECROU STOP 3/8-16:GRF
8	712-0459	CLIQUEZ ICI	ECROU HEX.: 7/16-20:GRB
9	712-3004A	CLIQUEZ ICI	ECROU HEX.: 5/16-18:GR5:SD:LK
10	717-1550F	CLIQUEZ ICI	SEGMENT DE DIRECTION
11	717-1554	CLIQUEZ ICI	PIGNON DE DIRECTION
12	723-0448A	CLIQUEZ ICI	ROTULE DE DIRECTION 7/16-20
13	736-0169	CLIQUEZ ICI	BAGUE ÜLASTIQUE
14	736-0242	CLIQUEZ ICI	RONDELLE CONIQUE.340X.872X.060
16	736-0231	CLIQUEZ ICI	RONDELLE 344IDX1.125 OD .12
17	736-3084	CLIQUEZ ICI	RONDELLE
19	738-0372B	CLIQUEZ ICI	RONDELLE EPAULEE
20	738-1001A		ARBRE DE DIRECTION
21	741-0475	CLIQUEZ ICI	DOUILLE PLASTIQUE:.385 ID
22	741-0656A	CLIQUEZ ICI	BAGUE

NHP Motoculture
Cultivez votre univers

Plateau de coupe J (48"/122 cm)

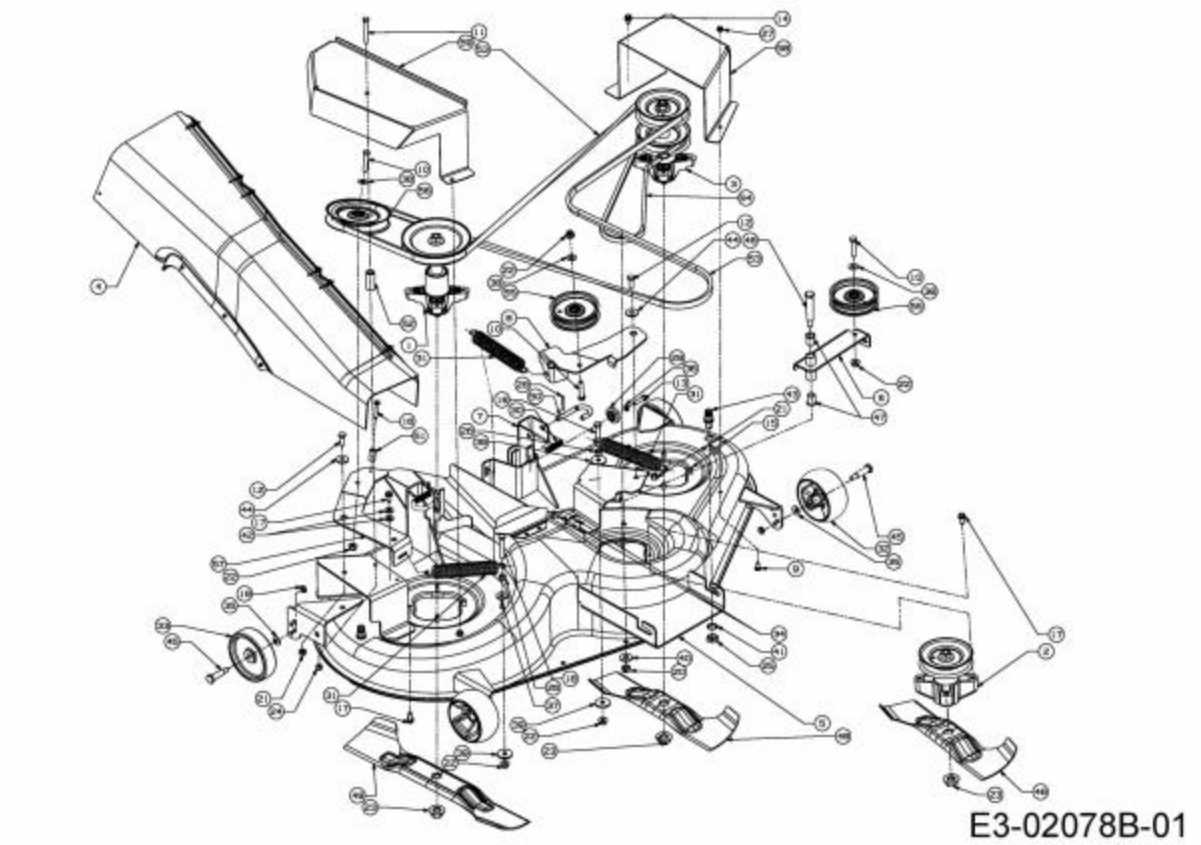

Repère	Référence		Désignation
1	918-04160B		PALIER DE LAME DROITE
2	918-04161B		PALIER DE LAME CENTRAL
3	918-04162D	CLIQUEZ ICI	PALIER COMPLET GAUCHE
4	931-04099A		GOULOTTE D EJECTION PLATEAU
9	710-0134	CLIQUEZ ICI	VIS ¡ T¤TE PLATE
10	710-0347	CLIQUEZ ICI	VIS HEX. 3/8-16:1.75:GR5:STD
11	710-0378	CLIQUEZ ICI	VIS HEX.:5/16-18:2.50:GR5:STD
12	710-0514	CLIQUEZ ICI	VIS HEX.:3/8-16:1.00:GR5:STD
13	710-0528	CLIQUEZ ICI	VIS HEX. 5/16-18:1.25:GR5:STD
14	710-0607	CLIQUEZ ICI	VIS HEX.TT5/16-18:.500HXINDWSh
15	710-0650		VIS HEX.:TT:5/16-18:0.875
16	710-0778	CLIQUEZ ICI	VIS HEX. TT:1/4-20:1.500
17	710-1260A	CLIQUEZ ICI	VIS TT:5/16-18:.750
18	710-3011		VIS HEX.:3/8-16:2.25:GR5:STD
19	712-0181	CLIQUEZ ICI	ECROU
20	712-0290	CLIQUEZ ICI	ECROU 7/16-14
21	712-0375		ECROU
22	712-04065	CLIQUEZ ICI	ECROU HEXAGONAL
23	712-05134	CLIQUEZ ICI	ECROU
24	712-0429		ECROU

NHP Motoculture
Cultivez votre univers

Repère	Référence		Désignation
25	712-0641	CLIQUEZ ICI	ECROU HEX. M16-1.5 DIN 936
26	712-3017	CLIQUEZ ICI	ECROU HEXAGONAL
27	712-3027	CLIQUEZ ICI	ECROU HEXAGONAL 1/4-20:GRF
28	714-0470	CLIQUEZ ICI	EPINGLE EX AF-43010
29	717-04074	CLIQUEZ ICI	PIGNON HAUTEUR PLATEAU
30	732-0306A	CLIQUEZ ICI	RESSORT DE PRESSION
31	732-04099	CLIQUEZ ICI	RESSORT
32	738-3056	CLIQUEZ ICI	AXE DE ROUE DE PLATEAU
33	734-06265	CLIQUEZ ICI	ROULETTE DE PLATEAU
34	735-0271A	CLIQUEZ ICI	SILENT BLOC
35	736-0105	CLIQUEZ ICI	RONDELLE CONIQUE
36	736-0119	CLIQUEZ ICI	RONDELLE
37	736-0258	CLIQUEZ ICI	RONDELLE PLATE .385x1.0x.135
38	736-0300	CLIQUEZ ICI	RONDELLE
39	736-0320		RONDELLE PLATE .38x1.38x.125
40	736-04097A	CLIQUEZ ICI	RONDELLE:PLATE:11.65x28.75x3mm
41	736-0760	CLIQUEZ ICI	RONDELLE 17X23.8X1.95
42	736-3008		RONDELLE
43	737-04003D	CLIQUEZ ICI	BUSE NETTOYAGE PLATEAU
44	738-0347	CLIQUEZ ICI	RONDELLE ¡ EMB. .625IDx.169
45	738-0373	CLIQUEZ ICI	VIS A EPAULE .496x1.525:3/8-16
46	738-04127	CLIQUEZ ICI	VIS
47	ZUR ZEIT NICHT LIEFERBAR		ROULEMENT À BRIDE.630IDx.693ODx.875
48	742-04082	CLIQUEZ ICI	LAME LAT PLATEAU J
49	742-0670A	CLIQUEZ ICI	LAME DROITE SFF 105CM ARR
50	747-04116A		TRINGLE .375 DIA
51	750-04182	CLIQUEZ ICI	ENTRETOISE
52	750-04315		COSSE:.75 OD X.34 IDX 1.80LG
53	754-04052	CLIQUEZ ICI	COURROIE DE LAME SUP
54	754-04053	CLIQUEZ ICI	COURROIE DE LAME INF
55	756-04049A		POULIE COURROIE
56	756-04050	CLIQUEZ ICI	POULIE DE COURR. TR. Ò 6.0"DIA
57	783-04495C-S		SUPPORT POULIE TENDEUR

NHP Motoculture
Cultivez votre univers

Levage du plateau de coupe

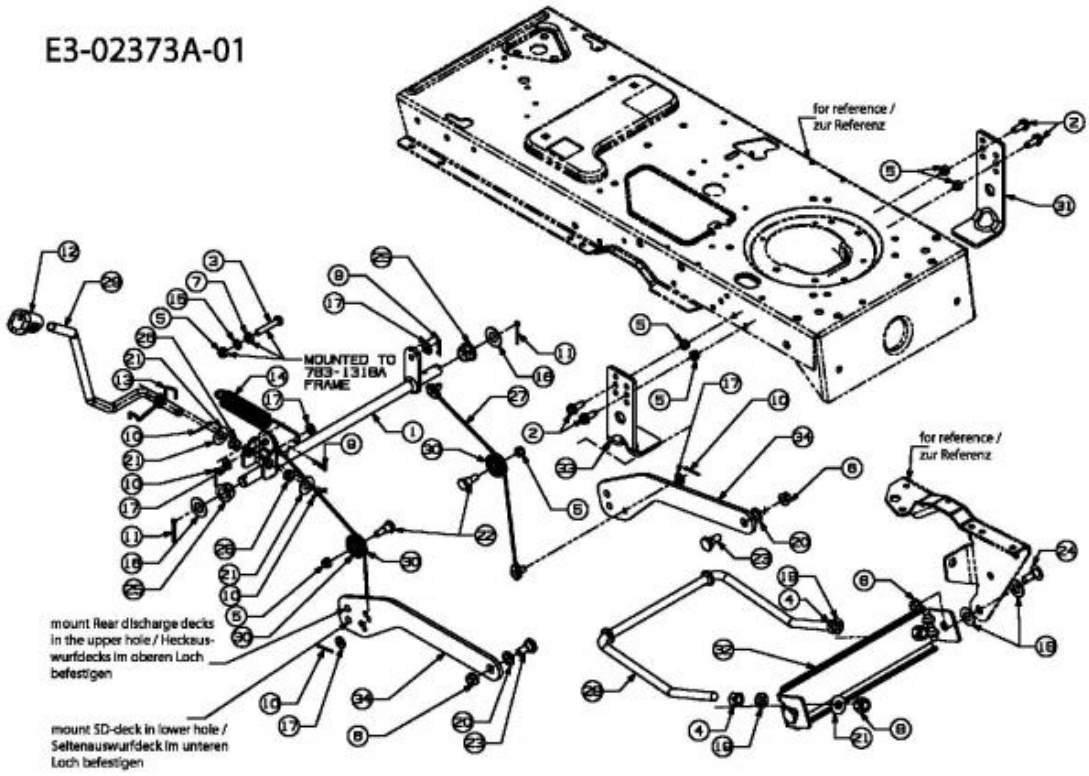

Repère	Référence		Désignation
1	683-0587-Z		ARBRE DE RELEVAGE
2	710-0650		VIS HEX.:TT:5/16-18:0.875
3	710-3180		VIS HEX. 5/16-18:1.75:GR5:STD
4	712-0206	CLIQUEZ ICI	ECROU HEX. 1/2-13:GR.5
5	712-0429		ECROU
6	712-0431	CLIQUEZ ICI	ECROU STOP 3/8-16:GRF
7	712-3010	CLIQUEZ ICI	ECROU HEX. 5/16-18:GR5
8	712-3083		ECROU HEX. 1/2-13:GRB:NYLON
9	714-0104	CLIQUEZ ICI	GOUPILLE
10	714-0111	CLIQUEZ ICI	GOUPILLE FENDUE 3/32:1.0"
11	714-0162	CLIQUEZ ICI	GOUPILLE FENDUE 5/32:1.25
12	720-0311		POIGNÜE LEVIER COUPE : 1/2
13	732-04004		RESSORT LEVIER DÜCLENCH. BASS.
14	732-0971		RESSORT
15	736-0119	CLIQUEZ ICI	RONDELLE
16	736-0187	CLIQUEZ ICI	RONDELLE .64X1.24X.06
17	736-0275		RONDELLE
18	736-0414	CLIQUEZ ICI	RONDELLE TÜFLON
19	736-0921		RONDELLE GROWER
20	736-3068		RONDELLE .531 x.875 x.060
21	736-3084	CLIQUEZ ICI	RONDELLE

NHP Motoculture
Cultivez votre univers

Repère	Référence		Désignation
22	738-0138A	CLIQUEZ ICI	VIS EPAULEE
23	738-0143	CLIQUEZ ICI	VIS EPAULEE
24	738-0507B	CLIQUEZ ICI	VIS
25	741-0225	CLIQUEZ ICI	BAGUE HEXAGONALE TEFLON 6 PANS
26	741-0715		BAGUE
27	746-1139	CLIQUEZ ICI	CABLE DE RELEVAGE 14.06 LG
28	747-1130B	CLIQUEZ ICI	ETRIER-RELEVAGE AVANT
29	747-1280		LEVIER DE RELEVAGE
30	756-1154		POULIE
32	783-0720C637		SUPPORT DE RELEVAGE
34	783-1328A637		BRAS DE RELEVAGE - PLATEAU

NHP Motoculture
Cultivez votre univers

Commande d'embrayage du plateau de coupe

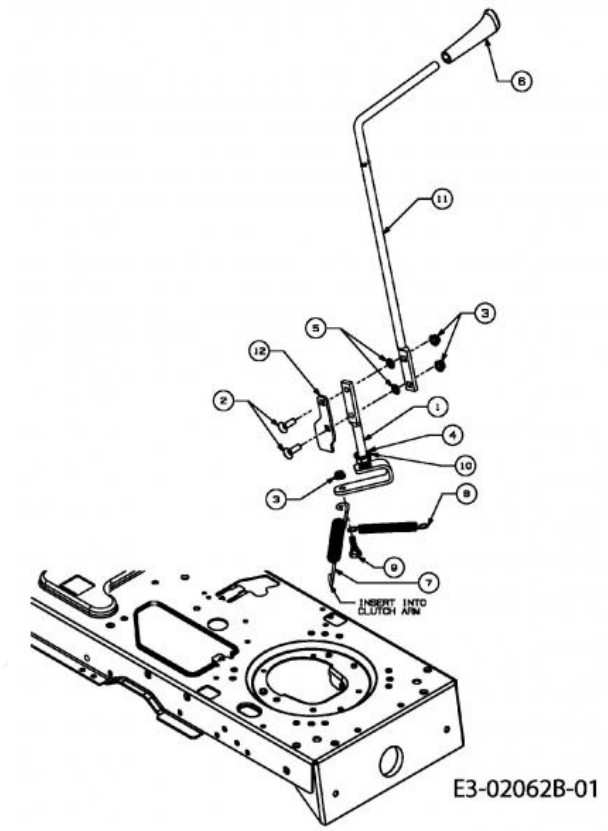

Repère	Référence		Désignation
1	ZUR ZEIT NICHT LIEFERBAR		LEVIER D'ACTIVATION MAN-PTO:500
2	710-0276		VIS A TETE PLATE: 5/16-18:1.00
3	712-3004A	CLIQUEZ ICI	ECROU HEX.: 5/16-18:GR5:SD:LK
4	716-0104		CIRCLIPS:.500 DIA ARBRE
5	726-0201	CLIQUEZ ICI	RONDELLE .3125 ID
6	631-04247		POIGNÜE CPL:PTO:500
8	732-04197	CLIQUEZ ICI	RESSORT
9	738-0138A	CLIQUEZ ICI	VIS EPAULEE
10	741-0708		BAGUE
11	747-1112D		LEVIER PLATEAU PTO MANUEL.

NHP Motoculture
Cultivez votre univers

Bonnet 4 styles

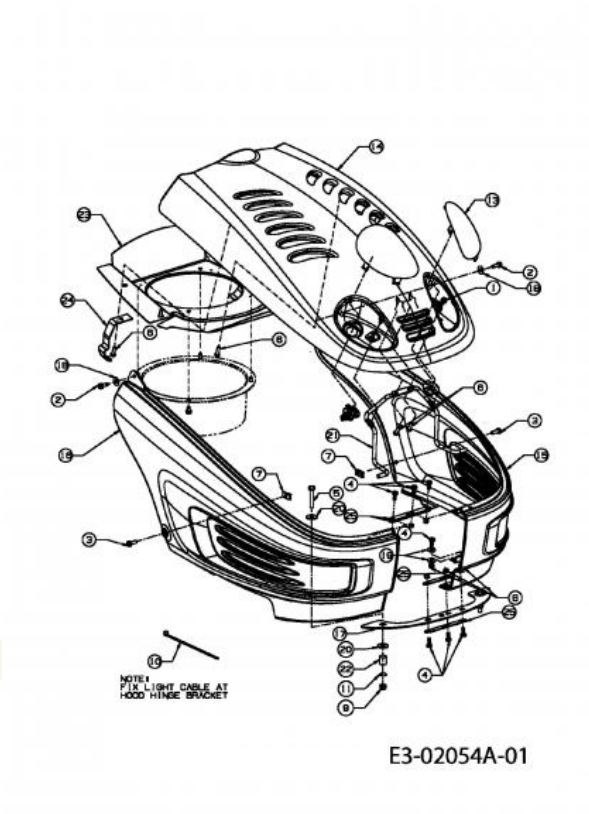

Repère	Référence		Désignation
1	710-0599	CLIQUEZ ICI	VIS A SIX PANS CREUX
2	710-0642	CLIQUEZ ICI	VIS1/4-20:0.750
3	710-0924		VIS EN T¤TE PLATE 1/4-20X 75"
4	710-1389		VIS
5	710-1703		VIS ¡ SIX PANS CREUX
6	710-1704		VIS 6 TORX M6X20 WN 1452
7	712-0292		ECROU A CAGE 1/4-20
8	712-0633		ECROU
9	712-0692	CLIQUEZ ICI	ECROU HEXAGONAL 24.1426.18
10	725-0157		COLLIER DE SERRAGE3/16X0.5X7.4
11	726-0201	CLIQUEZ ICI	RONDELLE .3125 ID
12	731-1978		OPTIQUE DROITE STYLE 4
13	731-1979		OPTIQUE GAUCHE STYLE 4
15	731-2123D		AILE GAUCHE Y-M
16	731-2124D		AILE DROITE Y-M
17	731-2272		PLAQUE AJUSTEMENT D AILE
18	736-0342	CLIQUEZ ICI	RONDELLE PLATE .283 x.75 x.030
19	736-0685		RONDELLE
20	736-0701		RONDELLE
21	747-1132A		TRINGLE SUPPORT CAPOT
25	783-1000A-Z		PLAQUE DE FIXATION

NHP Motoculture
Cultivez votre univers

Poulie de courroie moteur

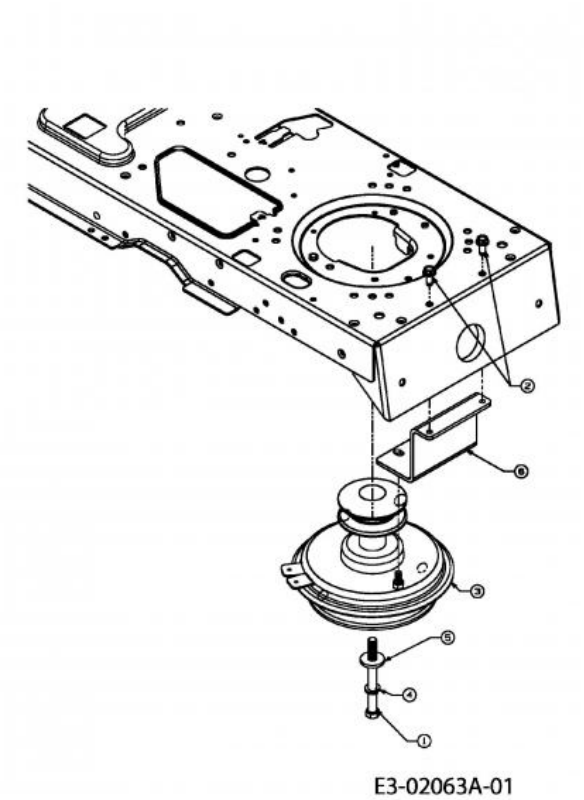

Repère	Référence		Désignation
1	710-04002	CLIQUEZ ICI	VIS HEX. 7/16-20:4.50:GR5:STD
2	710-1260A	CLIQUEZ ICI	VIS TT:5/16-18:.750
3	717-1787A		EMBRAYAGE:TRANS:BRC JAUNE VERZI.
4	736-0171	CLIQUEZ ICI	RONDELLE GROWER
5	736-0322	CLIQUEZ ICI	RONDELLE .450 X 1.250 X .164

NHP Motoculture
Cultivez votre univers

Accessoires moteur

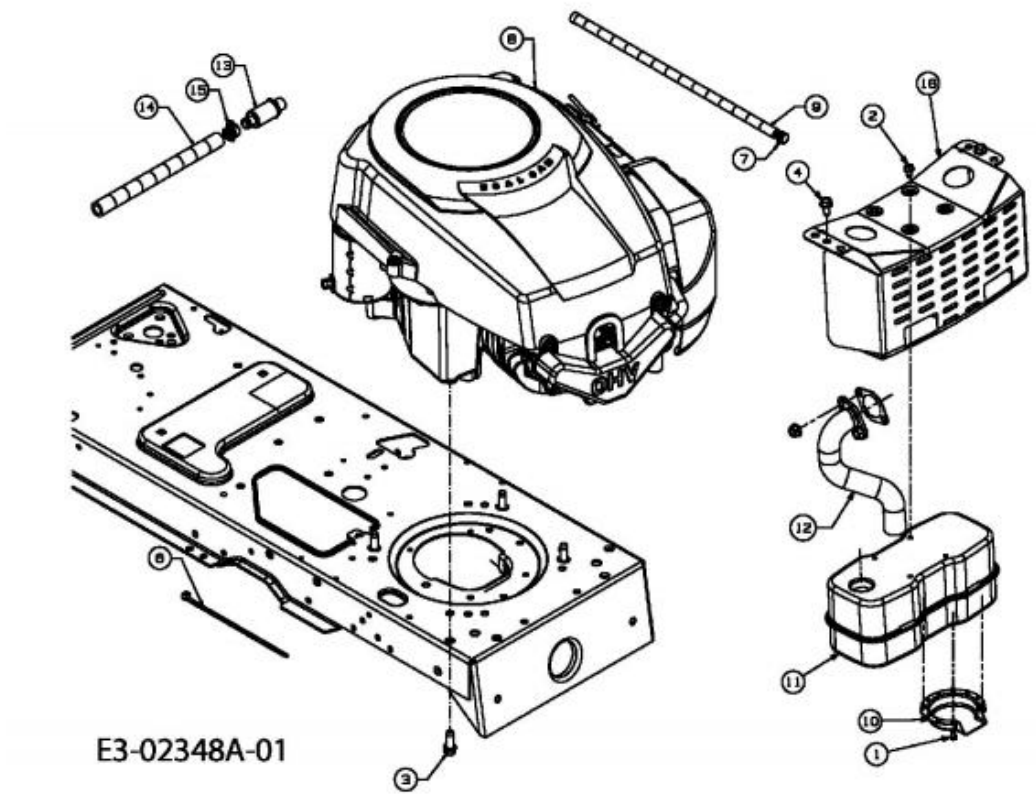

Repère	Référence		Désignation
1	710-0227		VIS
2	710-0599	CLIQUEZ ICI	VIS A SIX PANS CREUX
3	710-0654A	CLIQUEZ ICI	VIS A SIX PANS CREUX
4	710-0726	CLIQUEZ ICI	VIS 5/16-12:0.750:HXINDWS
6	725-0157		COLLIER DE SERRAGE3/16X0.5X7.4
7	726-0205	CLIQUEZ ICI	COLLIER DE SERRAGE DE BOYAU
10	751-0564B		DEFLECTEUR ECHAPPEMENT
11	751-0617C		SILENCIEUX MONO CYLINDRE
12	751-10174		TUYAU D'ECHAPPEMENT
13	751-10517A		DRAINAGE D¨HUILE
15	751-3142		BOUCHON VIDANGE
16	783-0615E637		PROTECTION D ECHAPPEMENT

NHP Motoculture
Cultivez votre univers

Pédales

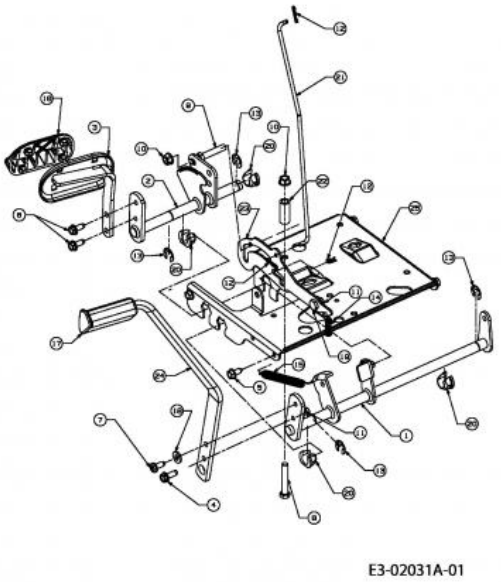

Repère	Référence		Désignation
2	647-04027A-S		LEVIER CPL
4	710-0650		VIS HEX.:TT:5/16-18:0.875
5	710-0726	CLIQUEZ ICI	VIS 5/16-12:0.750:HXINDWS
6	710-1260A	CLIQUEZ ICI	VIS TT:5/16-18:.750
7	710-1611B		VIS:TT:5/16-18:0.750:PANTRXI
8	710-3011		VIS HEX.:3/8-16:2.25:GR5:STD
10	712-0431	CLIQUEZ ICI	ECROU STOP 3/8-16:GRF
11	712-0429		ECROU
12	714-0104	CLIQUEZ ICI	GOUPILLE
13	716-0106A	CLIQUEZ ICI	CIRCLIPS
14	732-0335		RESSORT
15	732-0963		RESSORT
17	735-3049A	CLIQUEZ ICI	GARNITURE DE PEDALE DE FREIN
18	736-3008		RONDELLE
19	738-0155		VIS EPAULEE
20	741-3065B	CLIQUEZ ICI	BAGUE HEXAGONALE RAINUREE
21	747-04093A		TIGE DE FREIN
22	748-0415B		ENTRETOISE

NHP Motoculture
Cultivez votre univers

Enjoliveurs de roue

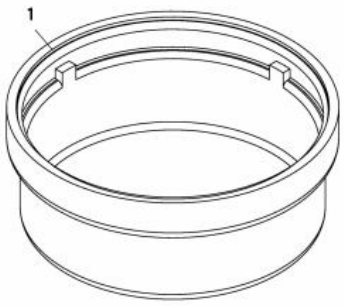

E3-02002B-01

Repère	Référence		Désignation
1	731-0484A	CLIQUEZ ICI	ENJOLIVEUR DEVANT

NHP Motoculture
Cultivez votre univers

Roues arrière 18x9,5 jusqu'au 30 juin 2013

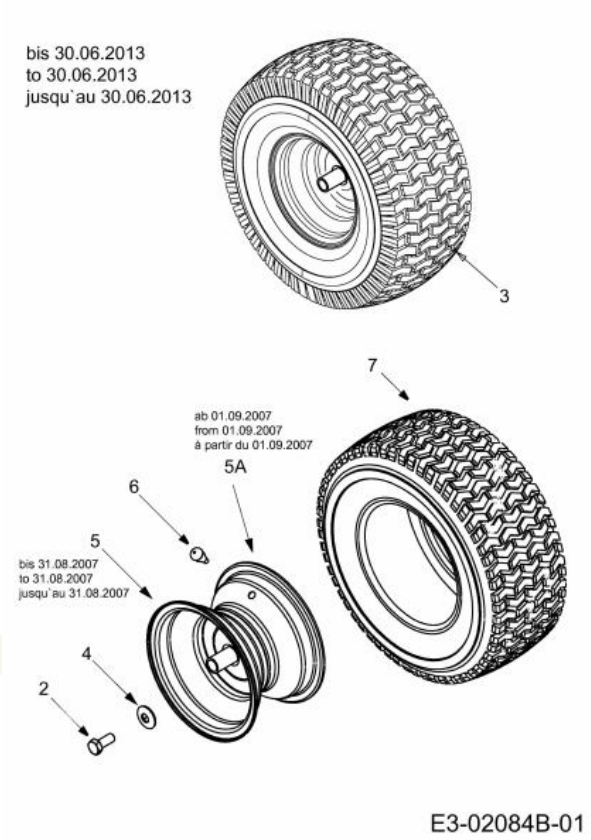

Repère	Référence		Désignation
2	710-0627	CLIQUEZ ICI	VIS HEX. 5/16-24:.750 GR5:LOCK
4	736-0242	CLIQUEZ ICI	RONDELLE CONIQUE.340X.872X.060
6	734-0255	CLIQUEZ ICI	VALVE:PNEU
7	734-1729		PNEU 18 X 9,50 - 8

NHP Motoculture
Cultivez votre univers

Roues avant 15x6

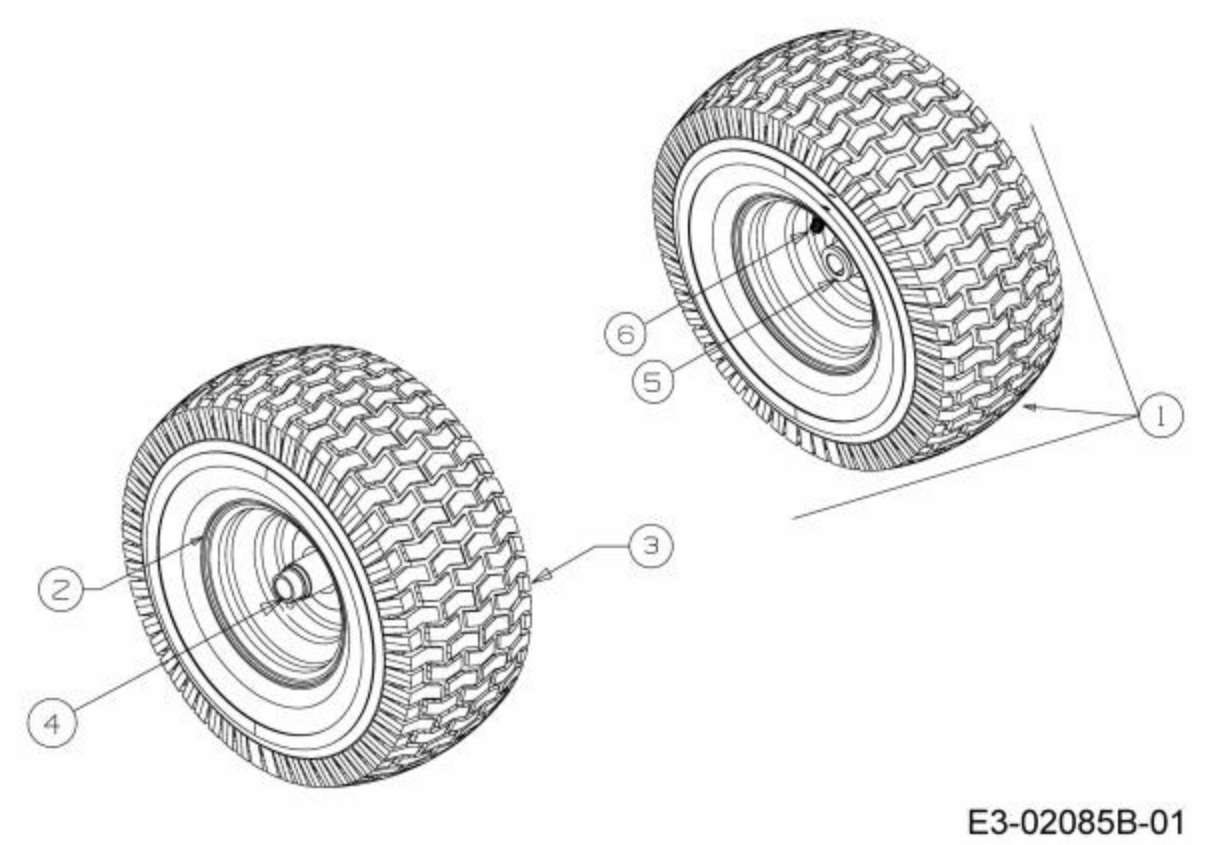

Repère	Référence		Désignation
3	734-1731	CLIQUEZ ICI	PNEU 15X600X6 DICO MULTI-TRAC
4	741-0990B	CLIQUEZ ICI	BAGUE DE ROUE AVEC GRAISSEUR
5	741-0516B	CLIQUEZ ICI	BAGUE DE ROUE .760x1.00x1.20
6	734-0255	CLIQUEZ ICI	VALVE:PNEU

NHPI Motoculture
Cultivez votre univers

Châssis

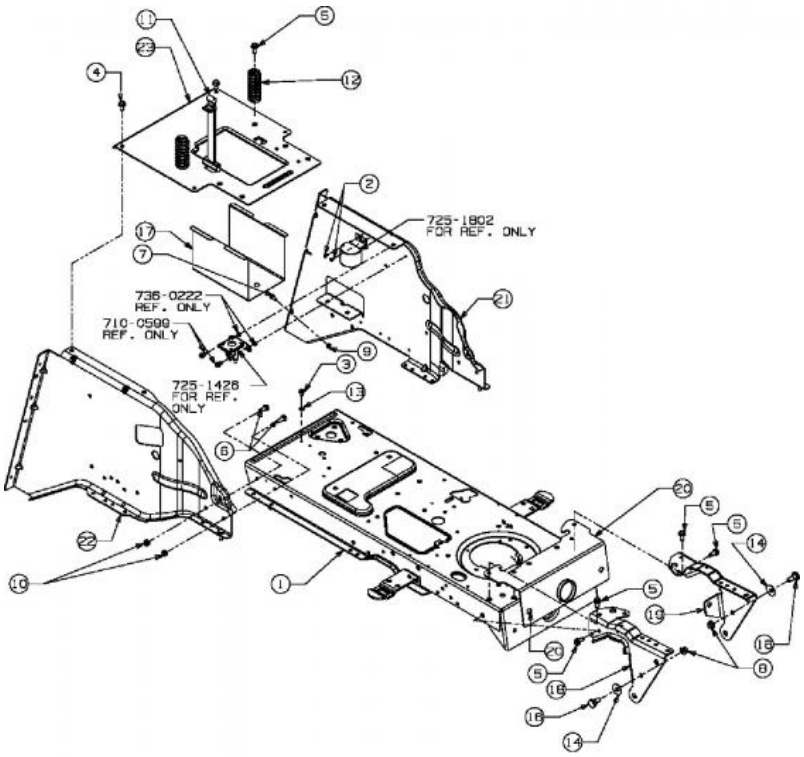

E3-02026A-01

Repère	Référence		Désignation
2	710-0148		VIS
3	710-0599	CLIQUEZ ICI	VIS A SIX PANS CREUX
4	710-0726	CLIQUEZ ICI	VIS 5/16-12:0.750:HXINDWS
5	710-1260A	CLIQUEZ ICI	VIS TT:5/16-18:.750
6	710-1681		VIS ¡ SIX PANS CREUX
7	710-1691		VIS A SIX PANS CREUX
8	712-0431	CLIQUEZ ICI	ECROU STOP 3/8-16:GRF
9	712-0691	CLIQUEZ ICI	ECROU HEXAGONAL
10	712-0692	CLIQUEZ ICI	ECROU HEXAGONAL 24.1426.18
11	723-0444		CEINTURE DE SECURITE BATTERIE
12	732-04035	CLIQUEZ ICI	RESSORT DE SIEGE
13	736-0222		RONDELLE
14	736-0331	CLIQUEZ ICI	RONDELLE CONIQUE
16	738-0143	CLIQUEZ ICI	VIS EPAULEE
17	ZUR ZEIT NICHT LIEFERBAR		BOÎTIER À BATTERIE
18	783-0726E637		SUPPORT DROITE
20	783-0728		PORTE-ESSIEU AVANT

NHP Motoculture
Cultivez votre univers

Siège du 11/05/2007

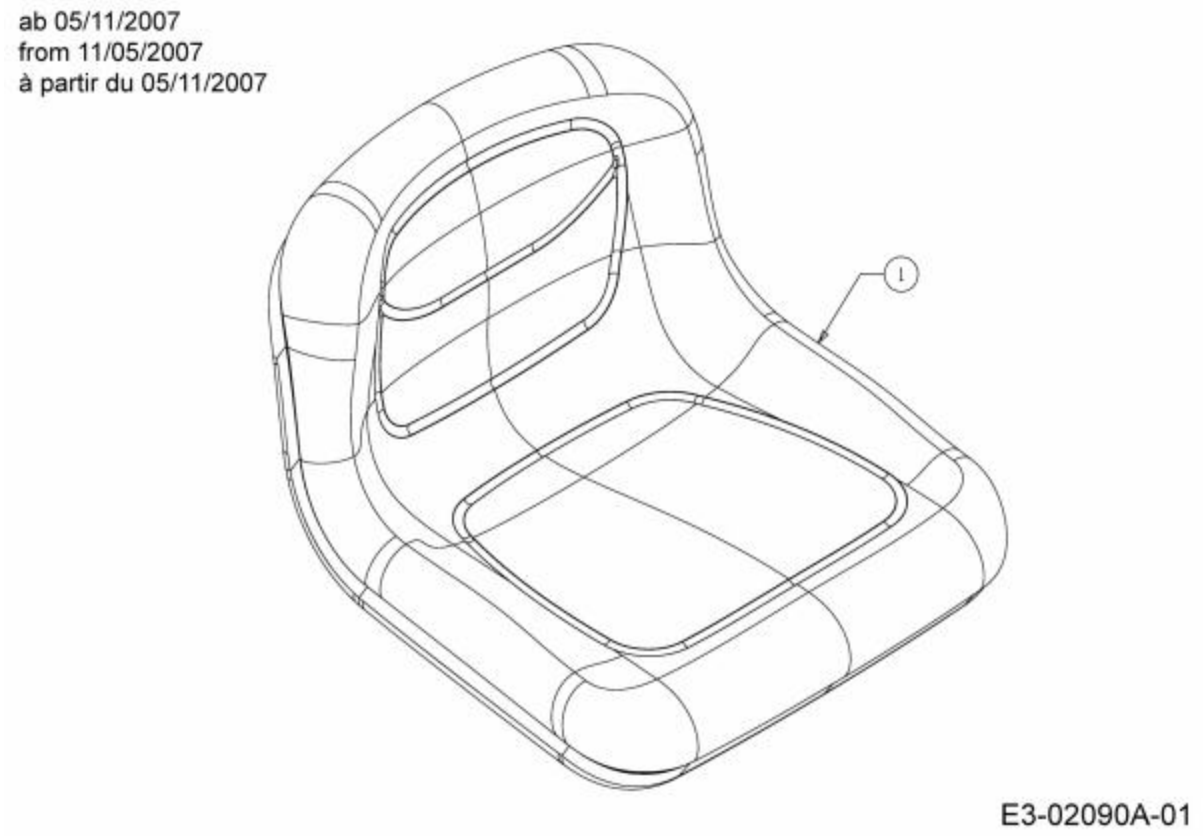

Repère	Référence	Désignation
1	757-04109	SIEGE NOIR HAUT

NHP Motoculture
Cultivez votre univers

Support de siège

Repère	Référence		Désignation
1	710-0870	CLIQUEZ ICI	VIS
2	712-0429		ECROU
3	732-1184	CLIQUEZ ICI	RESSORT
6	738-0296		AXE EPAULE
7	738-04012C		AXE EPAULE
8	783-04081D-S	CLIQUEZ ICI	PLAQUE DE SIEGE NOIRE
9	ZUR ZEIT NICHT LIEFERBAR		PLAQUE DE CONTACT INTERRUPTEUR DE SIÈGE

NHP Motoculture
Cultivez votre univers

Support de siège

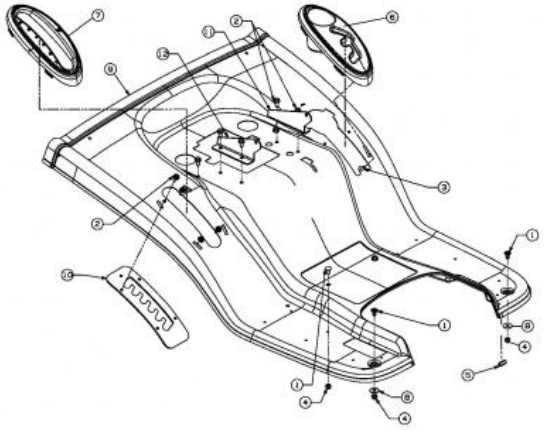

E3-02040B-01

Repère	Référence	Désignation
1	710-0260A	VIS A TETE PL. 5/16-18:.62 GR5
2	710-0726 CLIQUEZ ICI	VIS 5/16-12:0.750:HXINDWS
3	710-1394	VIS
4	712-0429	ECROU
5	731-0511-37	TRIM STRIP
6	ZUR ZEIT NICHT LIEFERBAR	COUVERCLE : PORTE DE CHANGEMENT : avec TASSE
8	736-3078	RONDELLE .344 x 1.00 x .063:HT

NHP Motoculture
Cultivez votre univers

Réservoir

E3-02020A-01

Repère	Référence		Désignation
1	710-0604A	CLIQUEZ ICI	VIS 5/16-18:0.625
2	751-0603B	CLIQUEZ ICI	BOUCHON ESSENCE
3	751-0818D	CLIQUEZ ICI	RESERVOIR ESSENCE: 2.0 GAL

NHP Motoculture
Cultivez votre univers

Revêtement de marchepied

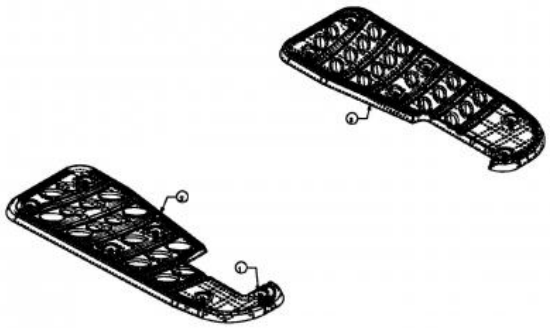

E3-02034A-01

Repère	Référence		Désignation
1	726-3046	CLIQUEZ ICI	CLIP DE FIXATION:.250 DIA
2	735-0656		MARCHE PIED DROITE
3	735-0693		MARCHE PIED GAUCHE

NHP Motoculture
Cultivez votre univers

Essieu avant

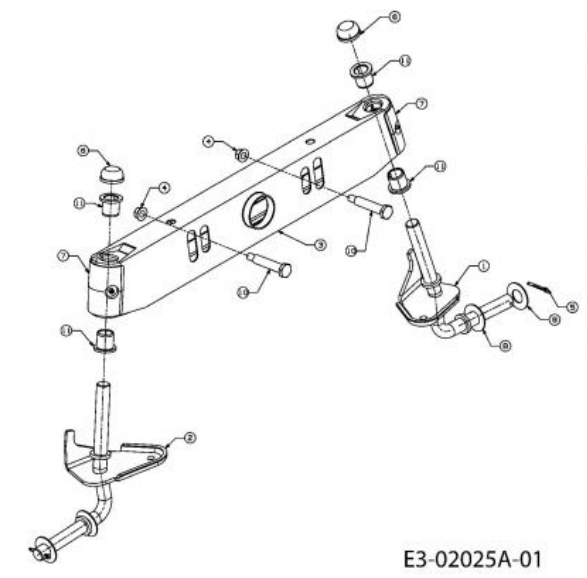

Repère	Référence		Désignation
1	611-04050637	CLIQUEZ ICI	FUSEE GAUCHE .750 DIA
2	611-04049637	CLIQUEZ ICI	FUSEE DROIT .750 DIA
3	683-0128B637	CLIQUEZ ICI	ESSIEU AVANT
4	712-04065	CLIQUEZ ICI	ECROU HEXAGONAL
5	714-0162	CLIQUEZ ICI	GOUPILLE FENDUE 5/32:1.25
6	726-0341	CLIQUEZ ICI	CAPUCHON CLIPS
7	731-1291A	CLIQUEZ ICI	CARTER PLASTIQUE
8	736-0316	CLIQUEZ ICI	RONDELLE 1.78XA1.59"
10	738-1011A		AXE
11	741-0660A	CLIQUEZ ICI	BAGUE ESSIEU DE ROUE

NHP Motoculture
Cultivez votre univers