# ÉCLATÉ PIÈCES - YARD-MAN

**Type de matériel :** TRACTEUR DE PELOUSE

**Modèle :** AH 6200

**N° de production :** 13AU604H643

**Année :** 2003

## Tableau de bord

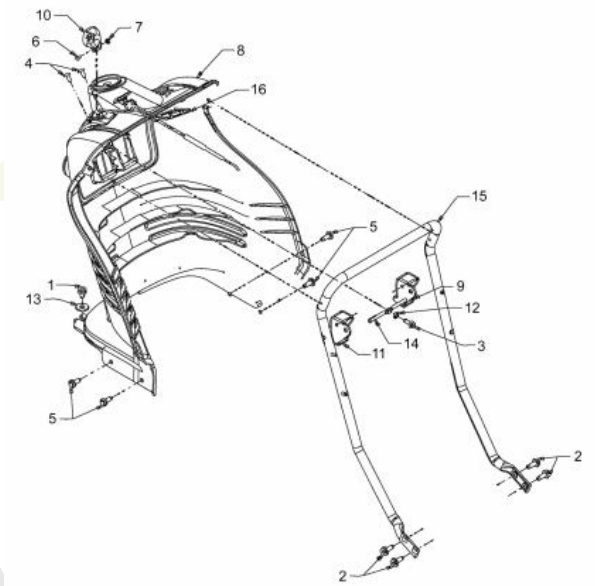


E3-02249A-02

| Repère | Référence | | Désignation |
|---|---|---|---|
| 1 | 710-0604A | CLIQUEZ ICI | VIS 5/16-18:0.625 |
| 2 | 710-0650 | | VIS HEX.:TT:5/16-18:0.875 |
| 3 | 710-0895 | | VIS A SIX PANS CREUX |
| 4 | 710-1017 | CLIQUEZ ICI | VIS |
| 5 | 710-1611B | | VIS:TT:5/16-18:0.750:PANTRXI |
| 6 | 710-3217 | | VIS |
| 7 | 712-0142 | CLIQUEZ ICI | ECROU HEX.:#8-32:GRA |
| 10 | 731-1857 | | POIGNÜE |
| 12 | 736-0142 | | RONDELLE PLATE 1/4X.500X . 063 |
| 13 | 736-3078 | | RONDELLE .344 x 1.00 x .063:HT |
| 14 | 747-1155 | | BARRE |

Cultivez votre univers

## Batterie

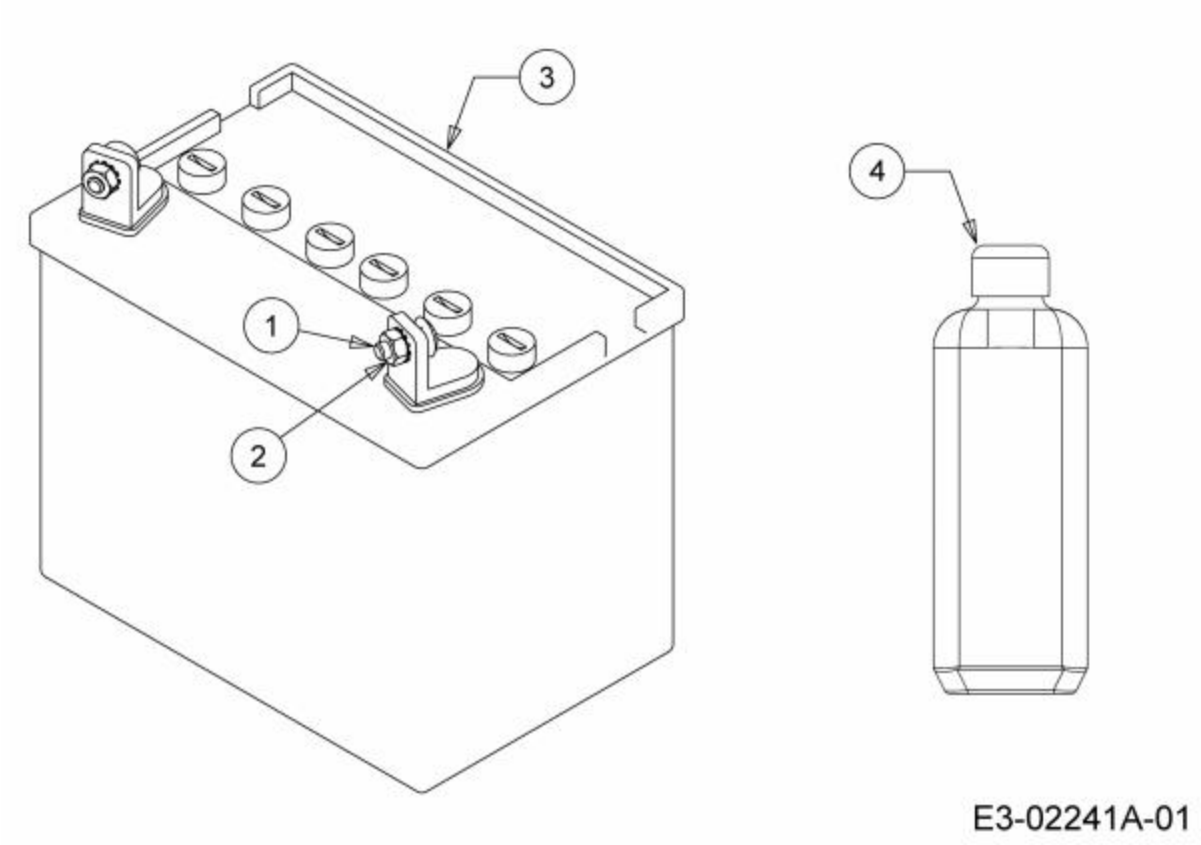


| Repère | Référence | | Désignation |
|---|---|---|---|
| 1 | 710-0703 | CLIQUEZ ICI | VIS |
| 2 | 712-0271 | CLIQUEZ ICI | ECROU 1/4-20"+ DISQUE DENTE |
| 3 | ZUR ZEIT NICHT LIEFERBAR | | BATTERIE :U1:260CCA:12V/24 AH |

NHP Motoculture
Cultivez votre univers

# frein

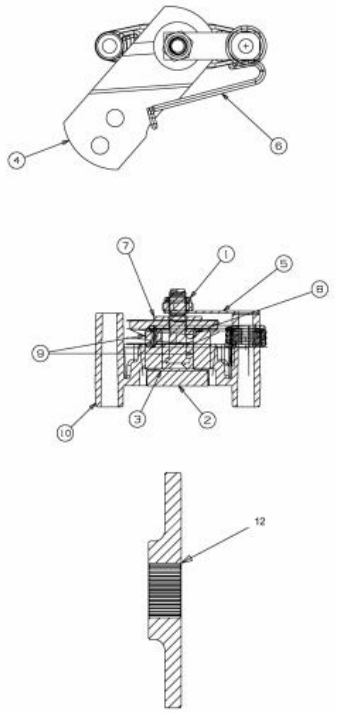


E3-02235A-02

| Repère | Référence | | Désignation |
|---|---|---|---|
| 1 | 712-0273 | | ECROU HEXAGONAL 5/16-24" |
| 2 | 717-0678 | CLIQUEZ ICI | PLAQUETTE DE FREIN |
| 3 | 717-0682 | CLIQUEZ ICI | INSERT DE FREIN |
| 4 | 717-0772B | | LEVIER DE FREIN |
| 5 | 718-0150 | CLIQUEZ ICI | LANG. DE SUPP.: ANTI ROTATION |
| 6 | 732-0743 | CLIQUEZ ICI | RESSORT |
| 7 | 736-0371 | | RONDELLE 1.344XA .875" |
| 9 | 741-0343 | | GOUJON DE PRESSION 5/16" |
| 10 | 761-0198B | | APPUI DE FREIN |
| 11 | DIESES PRODUKT WIRD MIR LEIDER NICHT MEHR ANGEBOTEN | | FREIN GAUCHE PLEIN : |
| 12 | 761-0202 | CLIQUEZ ICI | DISQUE DE FREIN |

NHP Motoculture
Cultivez votre univers

# Câble de starter et d'accélérateur

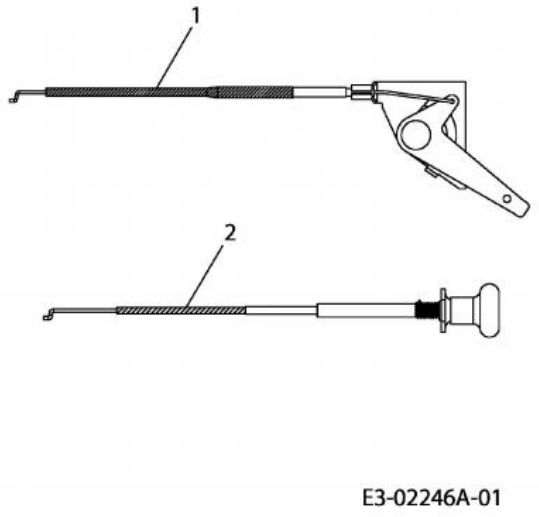


| Repère | Référence | | Désignation |
|---|---|---|---|
| 1 | 746-1086 | | CABLE ACCELERATEUR |
| 2 | 746-1085A | CLIQUEZ ICI | CABLE STARTER |

NHP Motoculture
Cultivez votre univers

# Déflecteur du 2 octobre 2001

ab 02.10.2001
from 02.10.2001
à partir du 02.10.2001

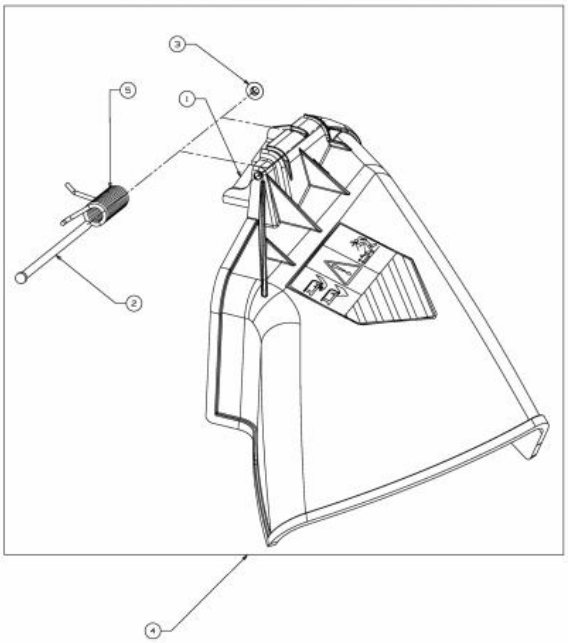

E3-04592A-01

| Repère | Référence | | Désignation |
|---|---|---|---|
| 1 | 703-1693A | | SUPPORT DE DEFLECTEUR |
| 2 | 711-0792 | | GOUJON |
| 3 | 726-0106 | | COUVERCLE 1/4 " |
| 4 | 631-05229 | CLIQUEZ ICI | KIT DEFLECTEUR EJECTION |
| 5 | 732-04537 | | RESSORT |

NHP Motoculture
Cultivez votre univers

# Embrayage électromagnétique, poulie de courroie trapézoïdale du moteur

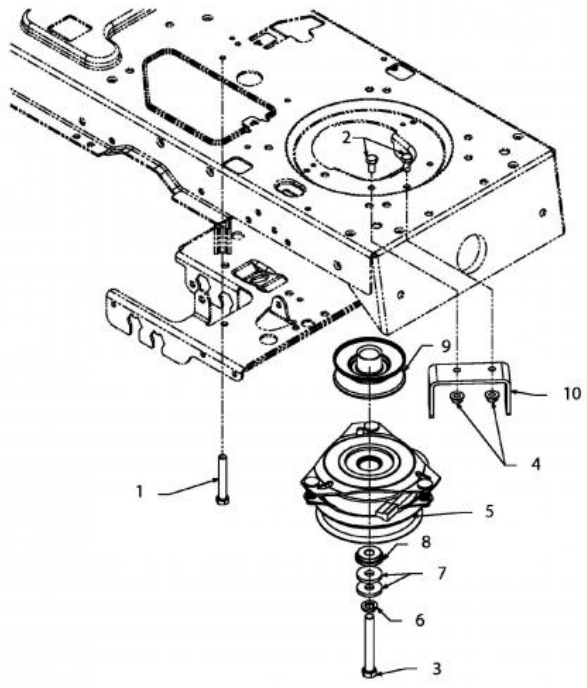


E3-02239A-01

| Repère | Référence | | Désignation |
|---|---|---|---|
| 1 | 710-0859 | | VIS HEX. 3/8-16:2.50:GR5:STD |
| 2 | 710-3025 | | VIS |
| 3 | 710-3157A | | VIS HEX HHCS:7/16-20:3.25GR5 |
| 4 | 712-3004A | CLIQUEZ ICI | ECROU HEX.: 5/16-18:GR5:SD:LK |
| 5 | 717-1708 | CLIQUEZ ICI | EMBRAYAGE ELECTROMAGNETIQUE |
| 6 | 736-0171 | CLIQUEZ ICI | RONDELLE GROWER |
| 7 | 736-0322 | CLIQUEZ ICI | RONDELLE .450 X 1.250 X .164 |
| 8 | 738-0785 | | ENTRETOISE |
| 9 | 756-0639A | | POULIE MOTEUR |

NHP Motoculture
Cultivez votre univers

# Pièces électriques du 3 juillet 2000

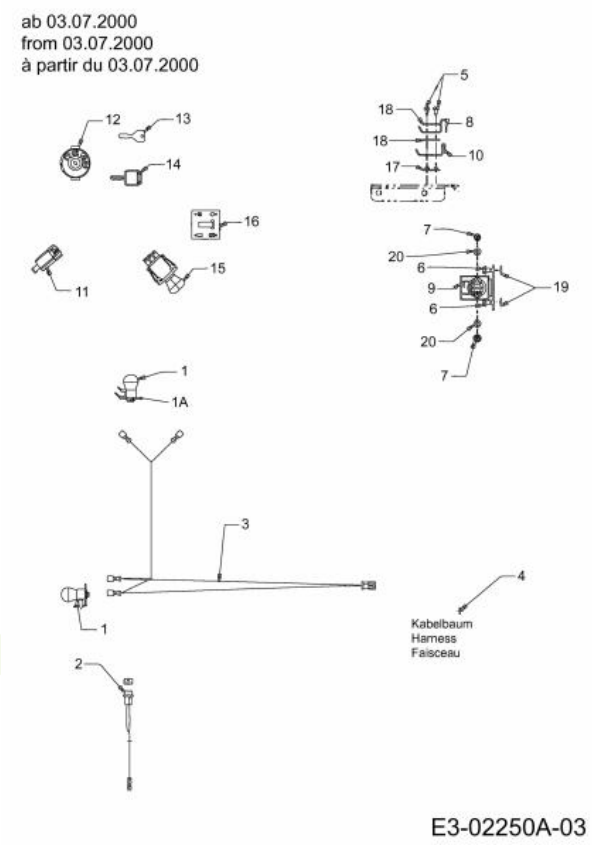


| Repère | Référence | | Désignation |
|---|---|---|---|
| 1 | 725-1649A | CLIQUEZ ICI | SOC:LAMP:NYLON 1/4 TURN |
| 5 | 710-0227 | | VIS |
| 6 | 710-0599 | CLIQUEZ ICI | VIS A SIX PANS CREUX |
| 7 | 712-3006 | CLIQUEZ ICI | ECROU HEXAGONAL |
| 8 | 725-1303 | | RESSORT DE SURETE SIEGE |
| 9 | 725-1426A | CLIQUEZ ICI | RELAIS DE DEMARRAGE |
| 10 | 725-1439 | | RESSORT SURETE DE SIEGE |
| 11 | 725-1657A | CLIQUEZ ICI | SECURITE D'EMBRAYAGE |
| 12 | 725-1741 | CLIQUEZ ICI | CONTACTEUR A CLE |
| 13 | 725-1745A | CLIQUEZ ICI | CLE UNIVERSEL |
| 13 | 725-1745A | CLIQUEZ ICI | CLE UNIVERSEL |
| 15 | 725-04174A | | CONTACTEUR PTO |
| 17 | 726-0278 | | PLAQUE D'ISOLATION |
| 18 | 726-0279 | | PLAQUE D'ISOLATION |
| 19 | 736-0222 | | RONDELLE |
| 20 | 736-0329 | | RONDELLE GROWER |

NHP Motoculture
Cultivez votre univers

# Transmission

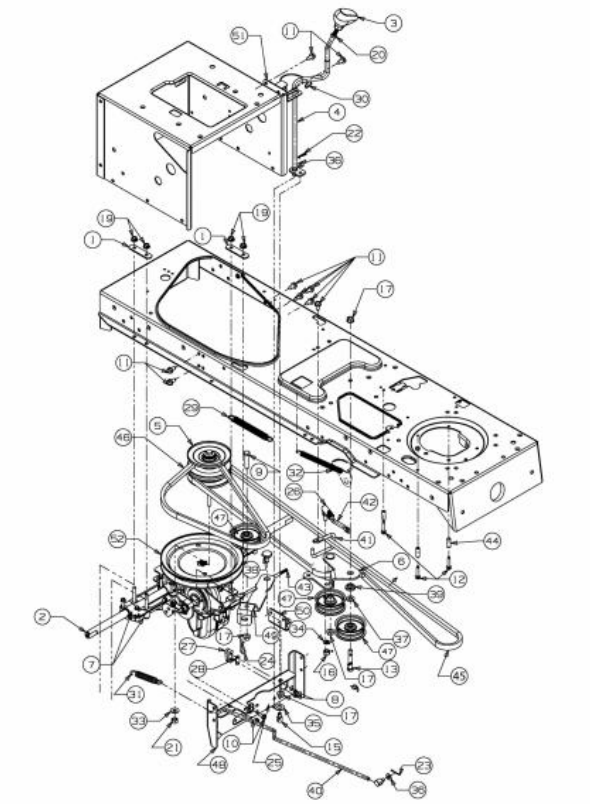

E3-02235A-01

| Repère | Référence | | Désignation |
|---|---|---|---|
| 1 | 17840-Z | | SUPPORT |
| 3 | 631-0009A | | POIGNEE |
| 7 | 710-0176 | | VIS HEX.:5/16-18:2.75:GR5:STD |
| 8 | 710-0227 | | VIS |
| 9 | 710-0347 | CLIQUEZ ICI | VIS HEX. 3/8-16:1.75:GR5:STD |
| 10 | 710-0642 | CLIQUEZ ICI | VIS1/4-20:0.750 |
| 11 | 710-0726 | CLIQUEZ ICI | VIS 5/16-12:0.750:HXINDWS |
| 12 | 710-0809 | CLIQUEZ ICI | VIS HEX. TT:1/4-20:1.250:HXIND |
| 13 | 710-3011 | | VIS HEX.:3/8-16:2.25:GR5:STD |
| 14 | 711-0677 | | FUSEAU D'ÜCROU - EX 711-0611 |
| 15 | 711-0736 | CLIQUEZ ICI | AXE |
| 16 | 712-0241 | CLIQUEZ ICI | ECROU HEX.: 3/8-24:GR5 |
| 17 | 712-0431 | CLIQUEZ ICI | ECROU STOP 3/8-16:GRF |
| 18 | 712-0711 | | ECROU HEXAGONAL |
| 19 | 712-3004A | CLIQUEZ ICI | ECROU HEX.: 5/16-18:GR5:SD:LK |
| 20 | 712-3008 | | ECROU HEXAGONAL |
| 21 | 712-3017 | CLIQUEZ ICI | ECROU HEXAGONAL |
| 22 | 714-0104 | CLIQUEZ ICI | GOUPILLE |
| 23 | 714-0111 | CLIQUEZ ICI | GOUPILLE FENDUE 3/32:1.0" |
| 24 | 714-0209 | | GOUPILLE FENDUE |
| 25 | 714-0470 | CLIQUEZ ICI | EPINGLE EX AF-43010 |

NHP Motoculture
Cultivez votre univers

| Repère | Référence | | Désignation |
|---|---|---|---|
| 26 | 723-3018 | CLIQUEZ ICI | ROTULE DE DIRECTION 3/8-24 |
| 27 | 725-1644 | CLIQUEZ ICI | INTERRUPTEUR DE SÜCURITÜ |
| 28 | 726-0320 | CLIQUEZ ICI | PLAQUE D'ISOLATION |
| 29 | 732-0384 | CLIQUEZ ICI | RESSORT DE TRACTION |
| 30 | 732-0525 | CLIQUEZ ICI | RESSORT DE RAPPEL LEVIER |
| 31 | 732-0716D | CLIQUEZ ICI | RESSORT |
| 32 | 732-0963 | | RESSORT |
| 33 | 736-0105 | CLIQUEZ ICI | RONDELLE CONIQUE |
| 34 | 736-0169 | CLIQUEZ ICI | BAGUE ÜLASTIQUE |
| 35 | 736-0272 | | RONDELLE .510x1.00X.060 |
| 36 | 736-0275 | | RONDELLE |
| 37 | 736-3010 | CLIQUEZ ICI | RONDELLE |
| 38 | 738-0322A | CLIQUEZ ICI | AXE |
| 39 | 738-0372B | CLIQUEZ ICI | RONDELLE EPAULEE |
| 42 | 747-1127 | CLIQUEZ ICI | TIGE D AJUSTEMENT |
| 44 | 750-0566A | CLIQUEZ ICI | ENTRETOISE |
| 45 | 754-0467A | CLIQUEZ ICI | COURROIE MOTEUR/VARIATEUR |
| 46 | 754-0468 | CLIQUEZ ICI | COURROIE VARIATEUR/BOITE |
| 47 | ZUR ZEIT NICHT LIEFERBAR | | POULIE TENDEUR 2,75 OD |
| 51 | 783-1016B | | SUPPORT INVERSEUR |
| 52 | 656-0051A | | POULIE |

NHP Motoculture
Cultivez votre univers

# Direction

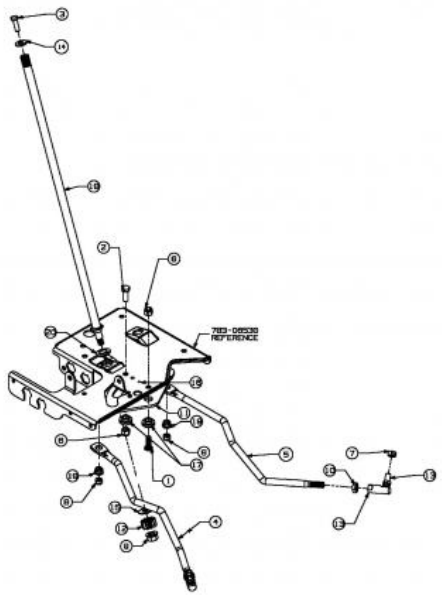


| Repère | Référence | | Désignation |
|---|---|---|---|
| 1 | 710-04095 | CLIQUEZ ICI | VIS |
| 2 | 710-0514 | CLIQUEZ ICI | VIS HEX.:3/8-16:1.00:GR5:STD |
| 3 | 710-0643 | CLIQUEZ ICI | VIS HEX.: 5/16-18:1.00:GR5 |
| 5 | ZUR ZEIT NICHT LIEFERBAR | | BIELLE GAUCHE |
| 6 | 712-0130 | CLIQUEZ ICI | ECROU POLY STOP 3/8-16" GR 8 |
| 7 | 712-0214 | CLIQUEZ ICI | ECROU |
| 8 | 712-0429 | | ECROU |
| 9 | 712-0459 | CLIQUEZ ICI | ECROU HEX.: 7/16-20:GRB |
| 10 | 712-0240 | CLIQUEZ ICI | ECROU HEX.: 7/16-20:GR2 |
| 11 | 717-1550F | CLIQUEZ ICI | SEGMENT DE DIRECTION |
| 12 | 717-1554 | CLIQUEZ ICI | PIGNON DE DIRECTION |
| 13 | 723-0448A | CLIQUEZ ICI | ROTULE DE DIRECTION 7/16-20 |
| 14 | 736-3004 | | RONDELLE |
| 15 | 736-3084 | CLIQUEZ ICI | RONDELLE |
| 17 | 738-0372B | CLIQUEZ ICI | RONDELLE EPAULEE |
| 18 | 738-1001A | | ARBRE DE DIRECTION |
| 19 | 741-0475 | CLIQUEZ ICI | DOUILLE PLASTIQUE:.385 ID |
| 20 | 741-0656A | CLIQUEZ ICI | BAGUE |

NHP Motoculture
Cultivez votre univers

# Tondeuse H (46"/117cm) du 2 octobre 2001, axes de lame avec graisseurs

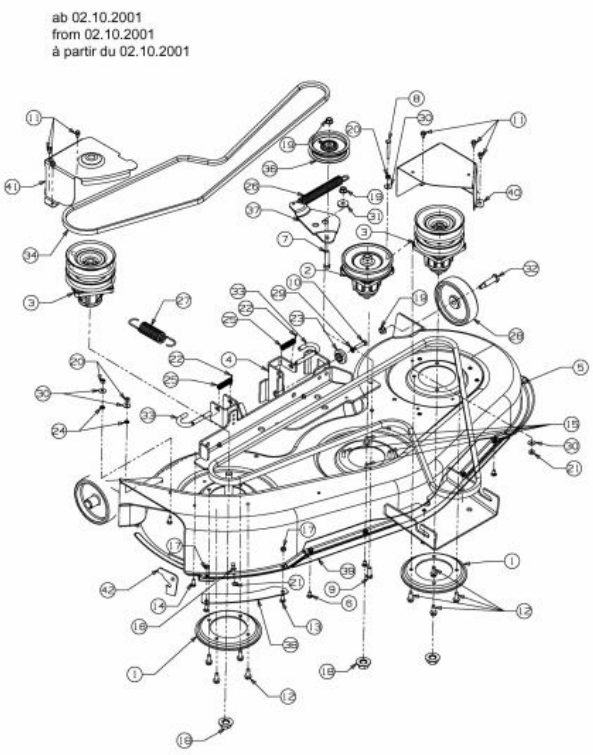


| Repère | Référence | | Désignation |
|---|---|---|---|
| 1 | 17982 | | PLAQUE DE MONTAGE |
| 2 | 618-0240C | CLIQUEZ ICI | PALIER LAME COMPLET DROIT-CTRE |
| 3 | 618-0241B | CLIQUEZ ICI | PALIER LAME COMPLET GAUCHE |
| 4 | 683-0254B637 | CLIQUEZ ICI | SUPPORT |
| 6 | 710-0167 | | VIS 1/4-20x.50" GR 1 |
| 7 | 710-0347 | CLIQUEZ ICI | VIS HEX. 3/8-16:1.75:GR5:STD |
| 8 | 710-0501 | | VIS HEXAGONALE |
| 9 | 710-0514 | CLIQUEZ ICI | VIS HEX.:3/8-16:1.00:GR5:STD |
| 10 | 710-0528 | CLIQUEZ ICI | VIS HEX. 5/16-18:1.25:GR5:STD |
| 11 | 710-0599 | CLIQUEZ ICI | VIS A SIX PANS CREUX |
| 12 | 710-0650 | | VIS HEX.:TT:5/16-18:0.875 |
| 13 | 710-0703 | CLIQUEZ ICI | VIS |
| 14 | 710-0751 | CLIQUEZ ICI | VIS HEX.: 1/4-20:.620:GR5:STD |
| 15 | 710-1260A | CLIQUEZ ICI | VIS TT:5/16-18:.750 |
| 16 | 711-04069 | | GOUPILLE 1/4-20 |
| 17 | 712-0271 | CLIQUEZ ICI | ECROU 1/4-20"+ DISQUE DENTE |
| 18 | 712-05134 | CLIQUEZ ICI | ECROU |
| 19 | 712-0431 | CLIQUEZ ICI | ECROU STOP 3/8-16:GRF |
| 20 | 712-3006 | CLIQUEZ ICI | ECROU HEXAGONAL |
| 21 | 712-3027 | CLIQUEZ ICI | ECROU HEXAGONAL 1/4-20:GRF |

NHP Motoculture
Cultivez votre univers

| Repère | Référence | | Désignation |
|---|---|---|---|
| 22 | 714-0111 | CLIQUEZ ICI | GOUPILLE FENDUE 3/32:1.0" |
| 23 | 717-04074 | CLIQUEZ ICI | PIGNON HAUTEUR PLATEAU |
| 24 | 726-0233 | CLIQUEZ ICI | RONDELLE |
| 25 | 732-0306A | CLIQUEZ ICI | RESSORT DE PRESSION |
| 26 | 732-0594A | CLIQUEZ ICI | RESSORT |
| 27 | 732-0934 | CLIQUEZ ICI | RESSORT |
| 28 | 734-06265 | CLIQUEZ ICI | ROULETTE DE PLATEAU |
| 29 | 736-0119 | CLIQUEZ ICI | RONDELLE |
| 30 | 736-0270 | CLIQUEZ ICI | RONDELLE GROWER |
| 31 | 738-0347 | CLIQUEZ ICI | RONDELLE ¡ EMB. .625IDx.169 |
| 32 | 738-0373 | CLIQUEZ ICI | VIS A EPAULE .496x1.525:3/8-16 |
| 33 | 747-1116 | CLIQUEZ ICI | GOUPILLE |
| 34 | 754-0349 | CLIQUEZ ICI | COURROIE |
| 35 | 754-0474 | CLIQUEZ ICI | COURROIE DE LAME COUPE 117CM |
| 36 | DIESES PRODUKT WIRD MIR LEIDER NICHT MEHR ANGEBOTEN | | GALET TENDEUR AVEC ROULEMENT : 3,50 DIA |
| 42 | 783-1025 | CLIQUEZ ICI | PLAQUE ACCROCHE DEFLECTEUR |

NHP Motoculture
Cultivez votre univers

# Relevage du carter de coupe à partir du 28 mars 2001

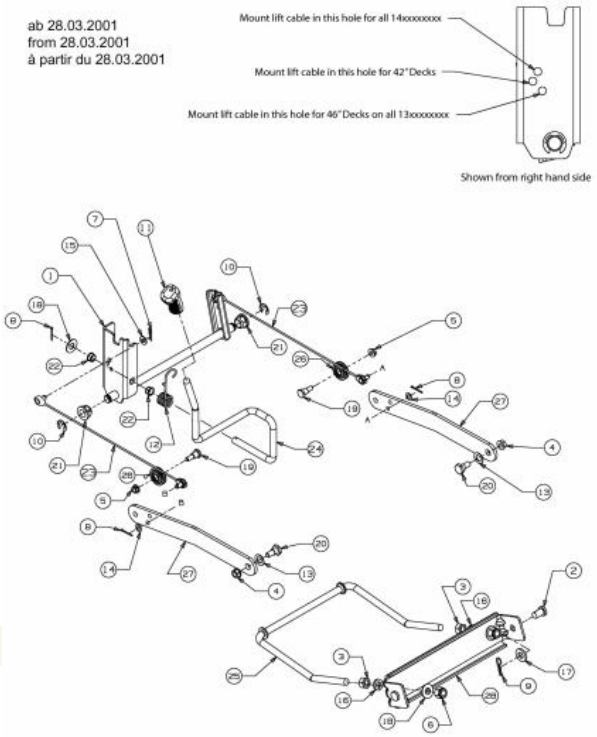


| Repère | Référence | | Désignation |
|---|---|---|---|
| 2 | 711-0332 | CLIQUEZ ICI | GOUJON ¡ ÜPINGLER .50X.78 LG |
| 3 | 712-0206 | CLIQUEZ ICI | ECROU HEX. 1/2-13:GR.5 |
| 4 | 712-0431 | CLIQUEZ ICI | ECROU STOP 3/8-16:GRF |
| 5 | 712-3004A | CLIQUEZ ICI | ECROU HEX.: 5/16-18:GR5:SD:LK |
| 6 | 712-3083 | | ECROU HEX. 1/2-13:GRB:NYLON |
| 7 | 714-0104 | CLIQUEZ ICI | GOUPILLE |
| 8 | 714-0111 | CLIQUEZ ICI | GOUPILLE FENDUE 3/32:1.0" |
| 9 | 714-04023 | CLIQUEZ ICI | GOUPILLE |
| 10 | 716-0106A | CLIQUEZ ICI | CIRCLIPS |
| 11 | 720-0311 | | POIGNÜE LEVIER COUPE : 1/2 |
| 12 | 732-0874 | CLIQUEZ ICI | RESSORT |
| 13 | 736-0160 | | RONDELLE 536 IDX.930ODX.050 |
| 14 | 736-0204 | | RONDELLE .344 X 62 X.03 |
| 15 | 736-0275 | | RONDELLE |
| 16 | 736-0921 | | RONDELLE GROWER |
| 17 | 736-3019 | | RONDELLE .531x1.062x.134:HT |
| 18 | 736-3084 | CLIQUEZ ICI | RONDELLE |
| 19 | 738-0138A | CLIQUEZ ICI | VIS EPAULEE |
| 20 | 738-0143 | CLIQUEZ ICI | VIS EPAULEE |
| 21 | 741-0225 | CLIQUEZ ICI | BAGUE HEXAGONALE TEFLON 6 PANS |

NHP Motoculture
Cultivez votre univers

| Repère | Référence | | Désignation |
|---|---|---|---|
| 22 | 741-0715 | | BAGUE |
| 23 | 746-1144 | | cable de relevage |
| 25 | 747-1130B | CLIQUEZ ICI | ETRIER-RELEVAGE AVANT |
| 26 | 756-1154 | | POULIE |
| 27 | 783-0678C637 | | BRAS |
| 28 | 783-0720C637 | | SUPPORT DE RELEVAGE |

NHP Motoculture
Cultivez votre univers

## Couteau du 2 octobre 2001

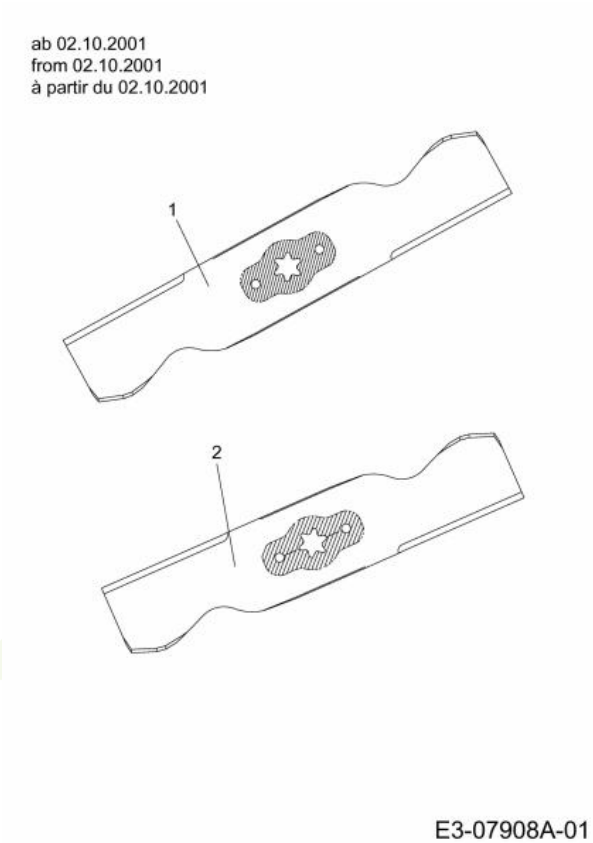


| Repère | Référence | | Désignation |
|---|---|---|---|
| 1 | 742-0611A | CLIQUEZ ICI | LAME |
| 2 | 742-0645 | CLIQUEZ ICI | LAME CENTRALE COUPE 117CM >96 |

NHP Motoculture
Cultivez votre univers

# Axe de couteau 618-0240A

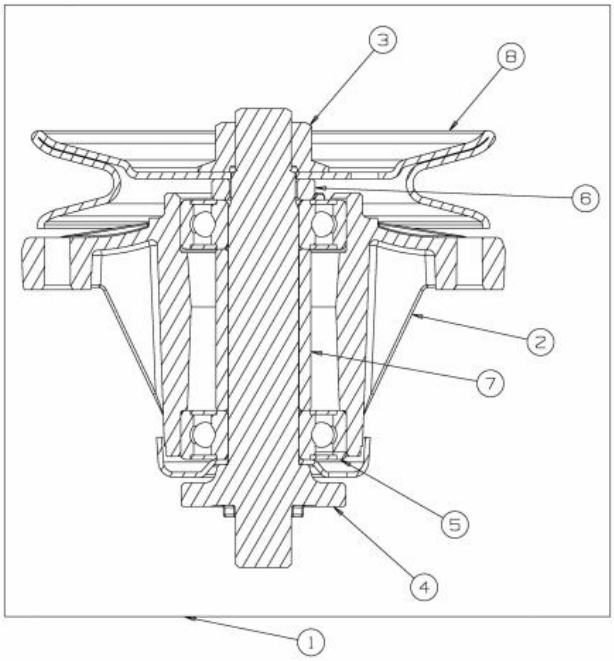


E3-07922A-01

| Repère | Référence | | Désignation |
|---|---|---|---|
| 1 | 618-0240C | CLIQUEZ ICI | PALIER LAME COMPLET DROIT-CTRE |
| 2 | 753-07015 | | KIT HOUSING SPINDLE |
| 3 | 712-05134 | CLIQUEZ ICI | ECROU |
| 4 | 738-0927 | | AXE DE PALIER DE LAME |
| 5 | 741-0919B | CLIQUEZ ICI | ROULEMENT DE PALIER DE LAME |
| 6 | 748-0434 | | ENTRETOISE |
| 7 | 750-0952 | | ENTRETOISE |
| 8 | 756-1187 | CLIQUEZ ICI | POULIE DE PALIER DROITE |

NHP Motoculture
Cultivez votre univers

# Axe de couteau 618-0241

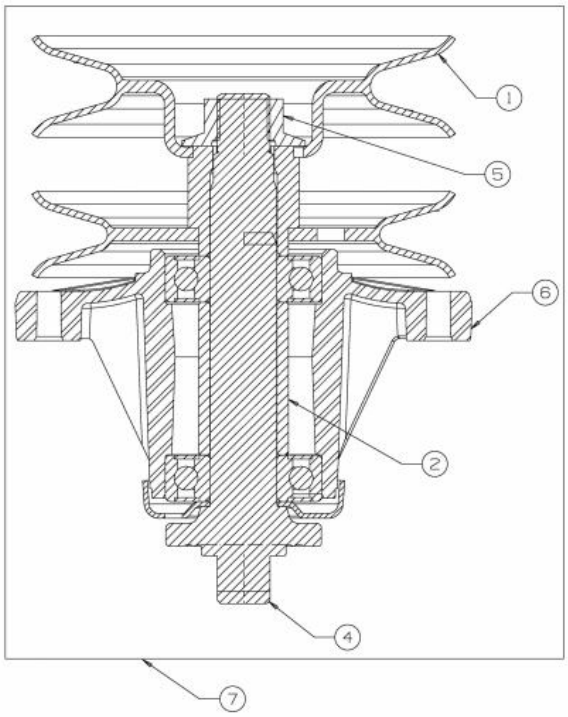


E3-07913A-01

| Repère | Référence | | Désignation |
|---|---|---|---|
| 1 | 756-0603 | CLIQUEZ ICI | POULIE DOUBLE |
| 2 | 750-0952 | | ENTRETOISE |
| 3 | 741-0919B | CLIQUEZ ICI | ROULEMENT DE PALIER DE LAME |
| 4 | 738-0926 | CLIQUEZ ICI | AXE DE PALIER DE LAME |
| 5 | 712-05134 | CLIQUEZ ICI | ECROU |
| 6 | 753-07015 | | KIT HOUSING SPINDLE |
| 7 | 618-0241B | CLIQUEZ ICI | PALIER LAME COMPLET GAUCHE |

NHP Motoculture
Cultivez votre univers

# Bonnet 4-Style jusqu'au 26 septembre 2007

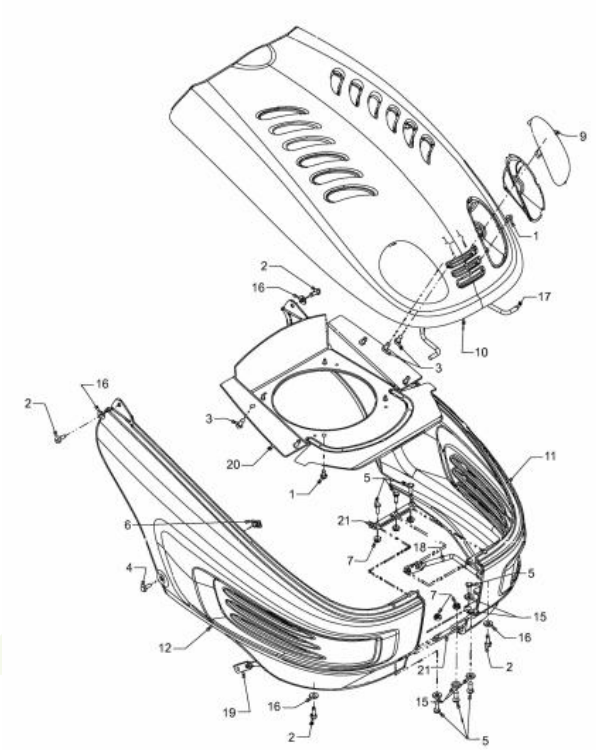


| Repère | Référence | | Désignation |
|---|---|---|---|
| 1 | 710-0599 | CLIQUEZ ICI | VIS A SIX PANS CREUX |
| 2 | 710-0642 | CLIQUEZ ICI | VIS1/4-20:0.750 |
| 3 | 710-0895 | | VIS A SIX PANS CREUX |
| 4 | 710-0924 | | VIS EN T¤TE PLATE 1/4-20X 75" |
| 5 | 710-3015 | CLIQUEZ ICI | VIS:1/4-20:.75:GR5:STD |
| 6 | 712-0292 | | ECROU A CAGE 1/4-20 |
| 7 | 712-3027 | CLIQUEZ ICI | ECROU HEXAGONAL 1/4-20:GRF |
| 8 | 731-1978 | | OPTIQUE DROITE STYLE 4 |
| 9 | 731-1979 | | OPTIQUE GAUCHE STYLE 4 |
| 12 | 731-1982C | | AILE DROITE |
| 13 | 731-1995 | | REFLECTEUR GAUCHE STYLE 4 |
| 14 | 731-1996 | | REFLECTEUR DROITE STYLE 4 |
| 15 | 736-0173 | | RONDELLE 281DX 74ODX.063 |
| 16 | 736-0342 | CLIQUEZ ICI | RONDELLE PLATE .283 x.75 x.030 |
| 17 | 747-1132A | | TRINGLE SUPPORT CAPOT |
| 21 | 783-1000A-Z | | PLAQUE DE FIXATION |

NHP Motoculture
Cultivez votre univers

# Accessoires moteur

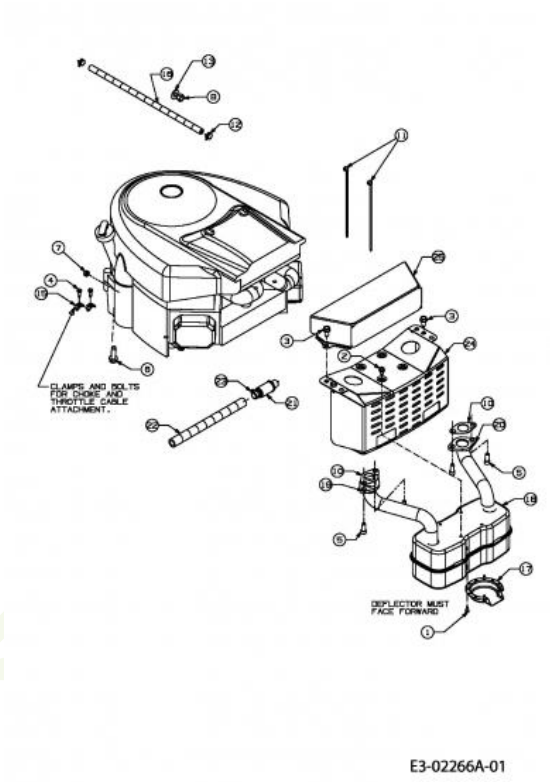


| Repère | Référence | | Désignation |
|---|---|---|---|
| 1 | 710-0227 | | VIS |
| 2 | 710-0599 | CLIQUEZ ICI | VIS A SIX PANS CREUX |
| 3 | 710-0726 | CLIQUEZ ICI | VIS 5/16-12:0.750:HXINDWS |
| 4 | 710-1237 | | VIS HEX.:T:#10-32:0.625: |
| 5 | 710-1314A | CLIQUEZ ICI | VIS HEX. INT. 5/16-18:.75:GR8 |
| 6 | 710-1315 | CLIQUEZ ICI | VIS HEX.TT:3/8-16:1.25:HXIN:S |
| 7 | 712-0271 | CLIQUEZ ICI | ECROU 1/4-20"+ DISQUE DENTE |
| 8 | 712-3017 | CLIQUEZ ICI | ECROU HEXAGONAL |
| 10 | 721-0460 | | JOINT D'ECHAPPEMT. INTEK TWIN |
| 11 | 725-0157 | | COLLIER DE SERRAGE3/16X0.5X7.4 |
| 12 | 726-0205 | CLIQUEZ ICI | COLLIER DE SERRAGE DE BOYAU |
| 13 | 736-0300 | CLIQUEZ ICI | RONDELLE |
| 15 | 751B221535 | CLIQUEZ ICI | FIXATION C¢BLE BOWDEN |
| 17 | 751-0564B | | DEFLECTEUR ECHAPPEMENT |
| 18 | 751-0616B | CLIQUEZ ICI | POT D¨ECHAPPEMENT |
| 19 | 751-0650B | | TUYAU D'ECHAPPEMENT DROIT |
| 20 | 751-0651B | | TUYAU D'ECHAPPEMENT GAUCHE |
| 21 | 751-10517A | | DRAINAGE D¨HUILE |
| 23 | 751-3142 | | BOUCHON VIDANGE |
| 25 | 783-0625C | | PROTECTION |

NHP Motoculture
Cultivez votre univers

# Pédales

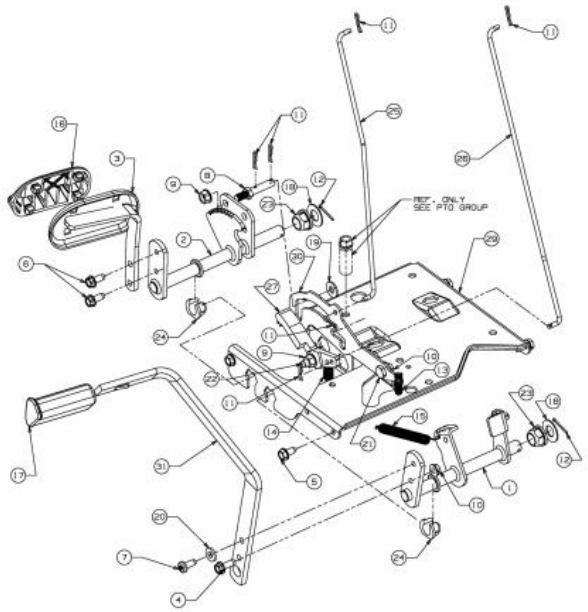


E3-02236A-01

| Repère | Référence | | Désignation |
|---|---|---|---|
| 4 | 710-0650 | | VIS HEX.:TT:5/16-18:0.875 |
| 5 | 710-0726 | CLIQUEZ ICI | VIS 5/16-12:0.750:HXINDWS |
| 6 | 710-1260A | CLIQUEZ ICI | VIS TT:5/16-18:.750 |
| 7 | 710-1611B | | VIS:TT:5/16-18:0.750:PANTRXI |
| 9 | 712-0431 | CLIQUEZ ICI | ECROU STOP 3/8-16:GRF |
| 10 | 712-3004A | CLIQUEZ ICI | ECROU HEX.: 5/16-18:GR5:SD:LK |
| 11 | 714-0104 | CLIQUEZ ICI | GOUPILLE |
| 12 | 714-0111 | CLIQUEZ ICI | GOUPILLE FENDUE 3/32:1.0" |
| 13 | 732-0335 | | RESSORT |
| 14 | 732-0955 | | RESSORT |
| 15 | 732-0963 | | RESSORT |
| 17 | 735-3049A | CLIQUEZ ICI | GARNITURE DE PEDALE DE FREIN |
| 18 | 736-0187 | CLIQUEZ ICI | RONDELLE .64X1.24X.06 |
| 19 | 736-0262 | | RONDELLE PLATE:.385x.870x.092 |
| 20 | 736-3008 | | RONDELLE |
| 21 | 738-0155 | | VIS EPAULEE |
| 22 | 738-0507B | CLIQUEZ ICI | VIS |
| 23 | 741-0225 | CLIQUEZ ICI | BAGUE HEXAGONALE TEFLON 6 PANS |
| 24 | 741-3065B | CLIQUEZ ICI | BAGUE HEXAGONALE RAINUREE |
| 25 | 747-04093A | | TIGE DE FREIN |
| 26 | 747-04096 | | TIGE DE COMMANDE |

NHP Motoculture
Cultivez votre univers

| Repère | Référence | Désignation |
|---|---|---|
| 28 | 748-0415B | ENTRETOISE |
| 29 | 783-04612 | CONSOLE |

NHP Motoculture
Cultivez votre univers

# Enjoliveurs de roue

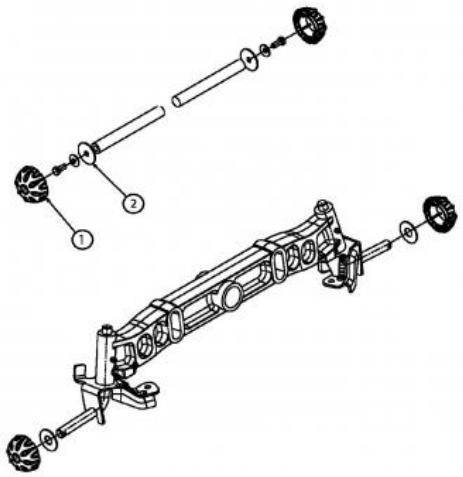


E3-02001A-01

| Repère | Référence | | Désignation |
|---|---|---|---|
| 1 | 731-2290B | CLIQUEZ ICI | CAPUCHON DE ROUE |
| 2 | 736-0430 | | RONDELLE .350X.1.59X.062 |

NHP Motoculture
Cultivez votre univers

## Roues arrière 20x8

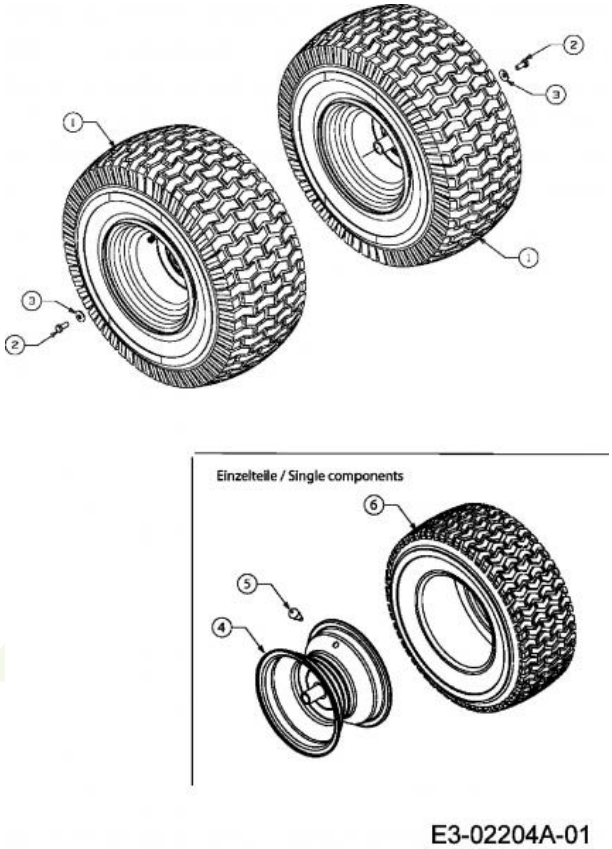


| Repère | Référence | | Désignation |
|---|---|---|---|
| 2 | 710-0627 | CLIQUEZ ICI | VIS HEX. 5/16-24:.750 GR5:LOCK |
| 3 | 736-0242 | CLIQUEZ ICI | RONDELLE CONIQUE.340X.872X.060 |
| 5 | 734-0255 | CLIQUEZ ICI | VALVE:PNEU |

NHP Motoculture
Cultivez votre univers

# Roues avant 15x6 du 14 octobre 2003

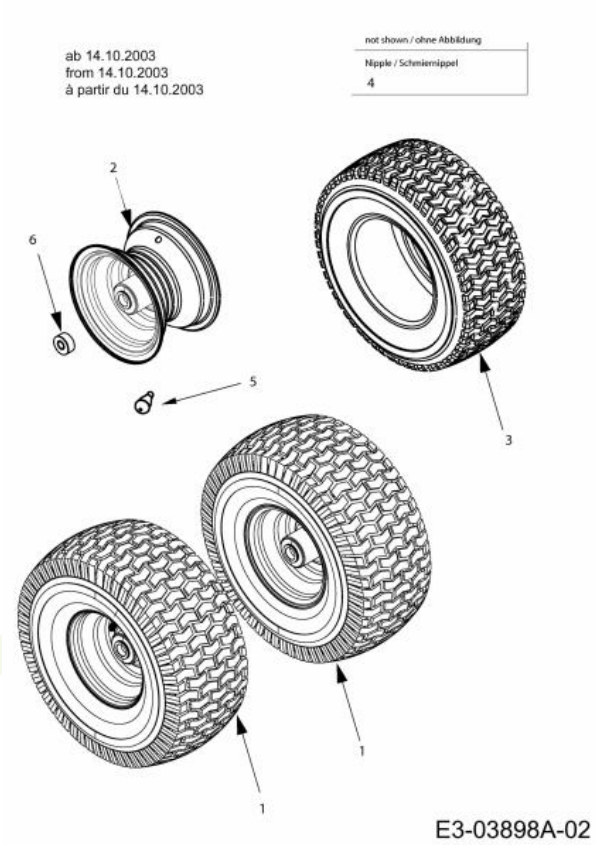


| Repère | Référence | | Désignation |
|---|---|---|---|
| 3 | 734-1731 | CLIQUEZ ICI | PNEU 15X600X6 DICO MULTI-TRAC |
| 4 | 737-0224 | | GRAISSEUR JANTE DE ROUE |
| 5 | 734-0255 | CLIQUEZ ICI | VALVE:PNEU |
| 6 | 741-04137A | | ROULEMENT DE ROUE |

NHP Motoculture
Cultivez votre univers

# Roues avant 15x6 jusqu'au 14 octobre 2003

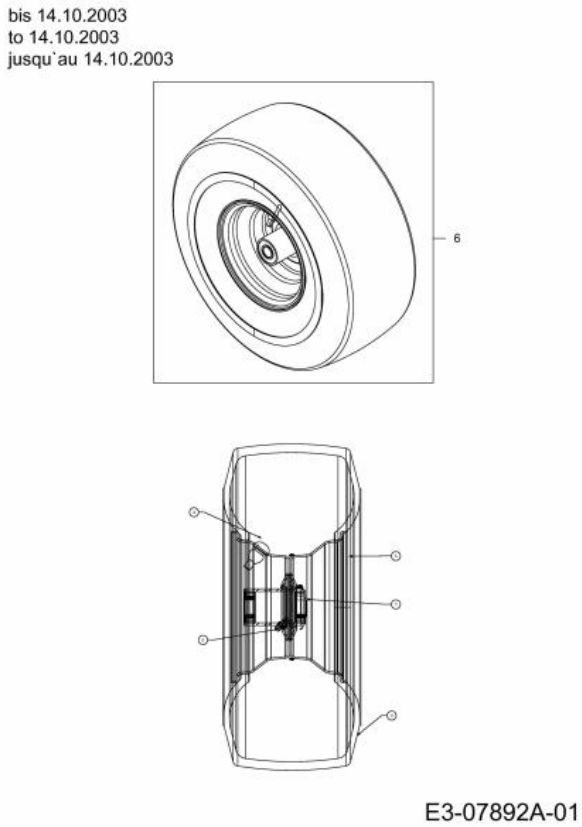


| Repère | Référence | | Désignation |
|---|---|---|---|
| 1 | 741-0569 | CLIQUEZ ICI | ROULEMENT DE ROUE AVANT |
| 2 | 737-0280 | | GRAISSEUR |
| 3 | 734-1731 | CLIQUEZ ICI | PNEU 15X600X6 DICO MULTI-TRAC |
| 4 | 734-0255 | CLIQUEZ ICI | VALVE:PNEU |

NHP Motoculture
Cultivez votre univers

# Châssis

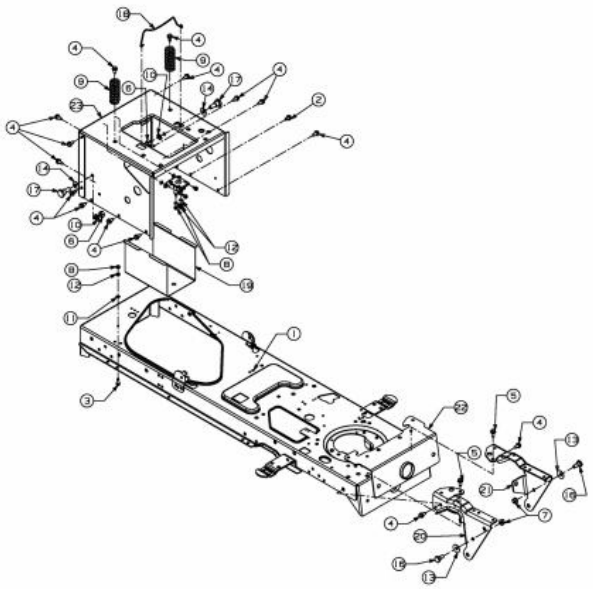

E3-02233A-01

| Repère | Référence | | Désignation |
|---|---|---|---|
| 2 | 710-0607 | CLIQUEZ ICI | VIS HEX.TT5/16-18:.500HXINDWSh |
| 3 | 710-0642 | CLIQUEZ ICI | VIS1/4-20:0.750 |
| 4 | 710-0726 | CLIQUEZ ICI | VIS 5/16-12:0.750:HXINDWS |
| 5 | 710-1260A | CLIQUEZ ICI | VIS TT:5/16-18:.750 |
| 6 | 712-0378 | | ECROU |
| 7 | 712-0431 | CLIQUEZ ICI | ECROU STOP 3/8-16:GRF |
| 8 | 712-3006 | CLIQUEZ ICI | ECROU HEXAGONAL |
| 9 | 732-04035 | CLIQUEZ ICI | RESSORT DE SIEGE |
| 10 | 736-0171 | CLIQUEZ ICI | RONDELLE GROWER |
| 11 | 736-0222 | | RONDELLE |
| 12 | 736-0329 | | RONDELLE GROWER |
| 13 | 736-0331 | CLIQUEZ ICI | RONDELLE CONIQUE |
| 14 | 736-0407 | | RONDELLE |
| 16 | 738-0143 | CLIQUEZ ICI | VIS EPAULEE |
| 18 | 747-04121A | CLIQUEZ ICI | TRINGLE DE BATTERIE |
| 19 | ZUR ZEIT NICHT LIEFERBAR | | BOÎTIER À BATTERIE |
| 20 | 783-0726E637 | | SUPPORT DROITE |
| 22 | 783-0728 | | PORTE-ESSIEU AVANT |

NHP Motoculture
Cultivez votre univers

## Siège du 10/10/2002

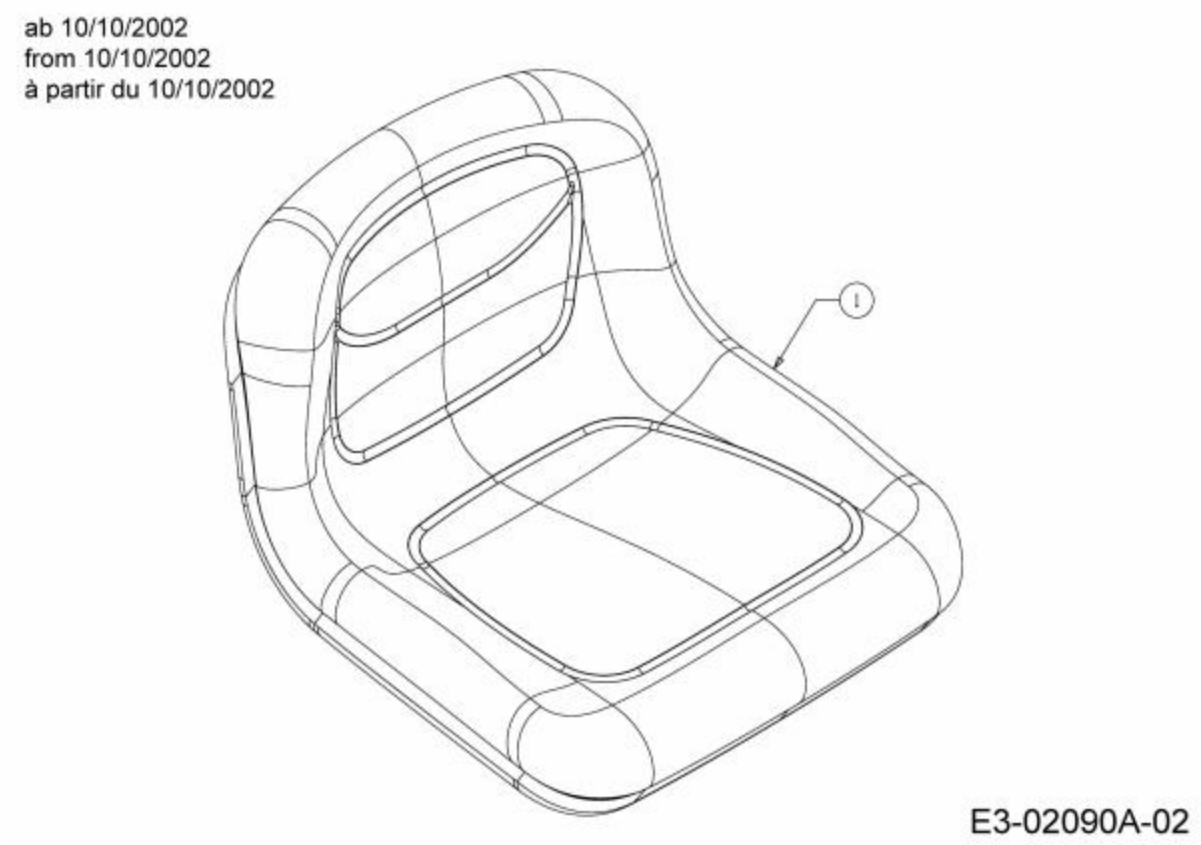


| Repère | Référence | Désignation |
|---|---|---|
| 1 | 757-04109 | SIEGE NOIR HAUT |

NHP Motoculture
Cultivez votre univers

# Support de siège

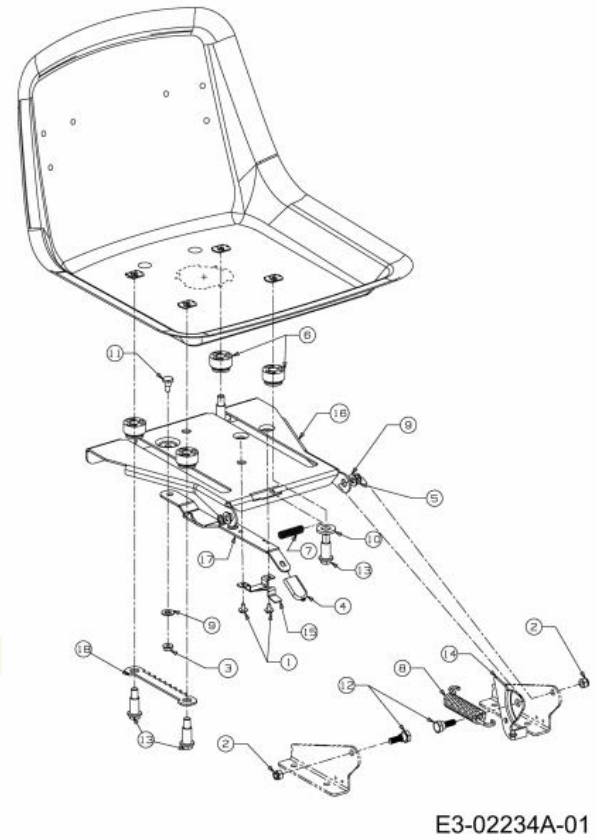


| Repère | Référence | | Désignation |
|---|---|---|---|
| 1 | 710-1268 | | VIS HEX.:B#10-16:0.375 |
| 2 | 712-0429 | | ECROU |
| 3 | 712-3027 | CLIQUEZ ICI | ECROU HEXAGONAL 1/4-20:GRF |
| 4 | 720-0309A | | POIGNÜE PLASTIQUE |
| 5 | 726-0201 | CLIQUEZ ICI | RONDELLE .3125 ID |
| 6 | 731-04074 | | ENTRETOISE PLASTIQUE DE SIEGE |
| 7 | 732-0499 | CLIQUEZ ICI | RESSORT |
| 8 | 732-1184 | CLIQUEZ ICI | RESSORT |
| 9 | 736-0275 | | RONDELLE |
| 10 | 736-3019 | | RONDELLE .531x1.062x.134:HT |
| 11 | 738-0137A | | VIS A EPAULE .340 X .285:1/4-2 |
| 12 | 738-0296 | | AXE EPAULE |
| 13 | 738-0966A | | VIS EPAULEE |
| 15 | 783-0611 | | ARRET AJUSTAGE DE SIEGE |
| 18 | 783-0753 | | CREMAILLERE REGLAGE SIEGE |

NHP Motoculture
Cultivez votre univers

## Support de siège

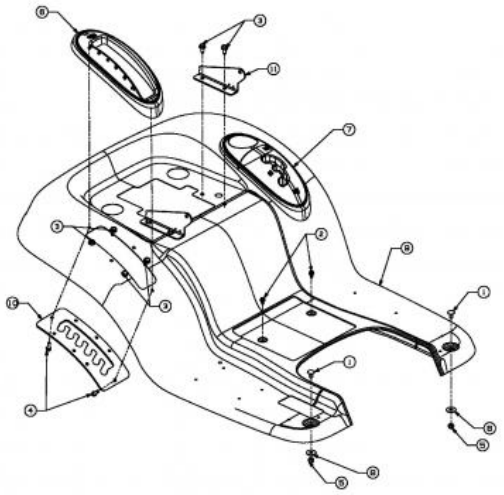

E3-02174A-01

| Repère | Référence | | Désignation |
|---|---|---|---|
| 1 | 710-0260A | | VIS A TETE PL. 5/16-18:.62 GR5 |
| 2 | 710-0599 | CLIQUEZ ICI | VIS A SIX PANS CREUX |
| 3 | 710-0726 | CLIQUEZ ICI | VIS 5/16-12:0.750:HXINDWS |
| 4 | 710-0895 | | VIS A SIX PANS CREUX |
| 5 | 712-0429 | | ECROU |
| 7 | 731-2104C | | COUVERCLE |
| 8 | 736-3078 | | RONDELLE .344 x 1.00 x .063:HT |

NHP Motoculture
Cultivez votre univers

# rouleau tendeur

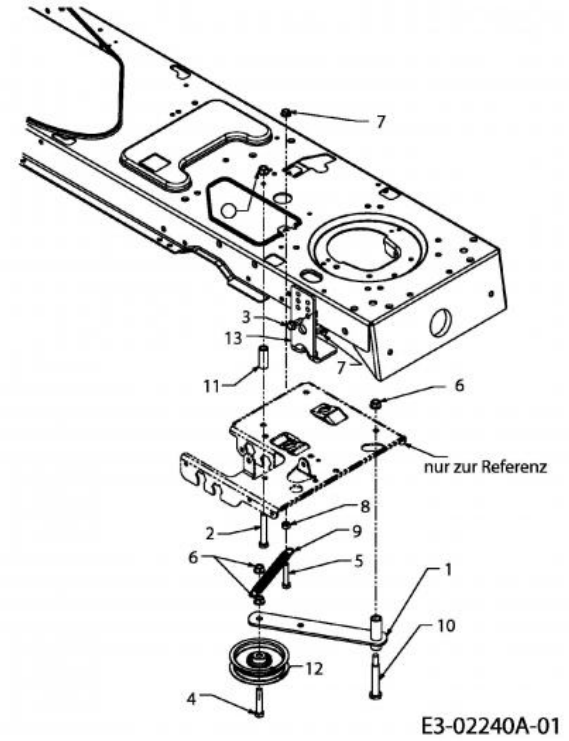


| Repère | Référence | | Désignation |
|---|---|---|---|
| 2 | 710-0859 | | VIS HEX. 3/8-16:2.50:GR5:STD |
| 3 | 710-1238A | | VIS HHWSH:5/16-18:.875:GR5 |
| 4 | 710-3144 | CLIQUEZ ICI | VIS HEX.: 3/8-16:2.00:GR5:STD |
| 5 | 710-3180 | | VIS HEX. 5/16-18:1.75:GR5:STD |
| 6 | 712-0431 | CLIQUEZ ICI | ECROU STOP 3/8-16:GRF |
| 7 | 712-3004A | CLIQUEZ ICI | ECROU HEX.: 5/16-18:GR5:SD:LK |
| 8 | 712-3010 | CLIQUEZ ICI | ECROU HEX. 5/16-18:GR5 |
| 9 | 732-0978 | | RESSORT |
| 10 | 738-3056 | CLIQUEZ ICI | AXE DE ROUE DE PLATEAU |
| 11 | 748-0415B | | ENTRETOISE |
| 12 | DIESES PRODUKT WIRD MIR LEIDER NICHT MEHR ANGEBOTEN | | GALET TENDEUR AVEC ROULEMENT : 3,50 DIA |

NHP Motoculture
Cultivez votre univers

# Réservoir 3 gallons

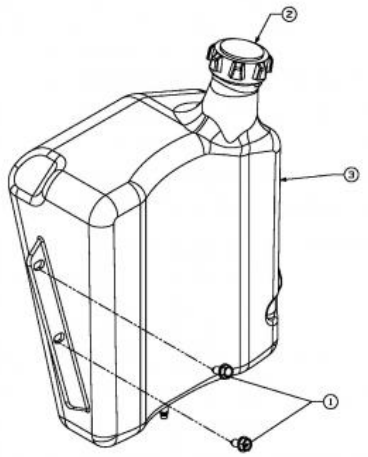


| Repère | Référence | | Désignation |
|---|---|---|---|
| 1 | 710-0726 | CLIQUEZ ICI | VIS 5/16-12:0.750:HXINDWS |
| 2 | 751-0603B | CLIQUEZ ICI | BOUCHON ESSENCE |
| 3 | 751-0658E | | RESERVOIR ESSENCE |

NHP Motoculture
Cultivez votre univers

## Revêtement de marchepied

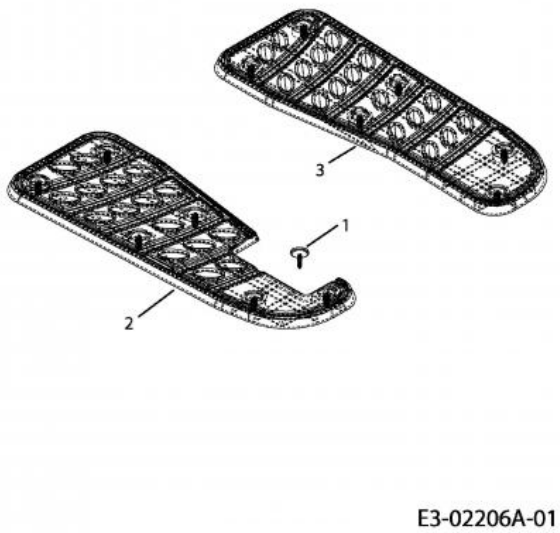


| Repère | Référence | | Désignation |
|---|---|---|---|
| 1 | 726-3046 | CLIQUEZ ICI | CLIP DE FIXATION:.250 DIA |
| 2 | 735-0656 | | MARCHE PIED DROITE |

NHP Motoculture
Cultivez votre univers

# Essieu avant

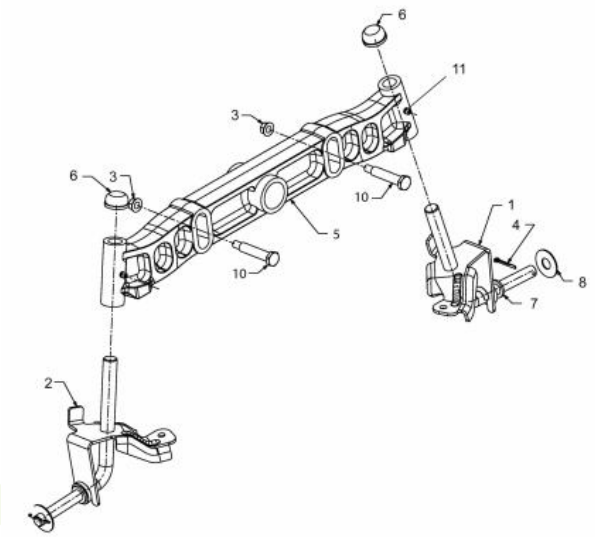


E3-02237A-01

| Repère | Référence | | Désignation |
|---|---|---|---|
| 3 | 712-0431 | CLIQUEZ ICI | ECROU STOP 3/8-16:GRF |
| 4 | 714-0162 | CLIQUEZ ICI | GOUPILLE FENDUE 5/32:1.25 |
| 5 | 719-04177E | | ESSIEU FONTE |
| 6 | 726-0341 | CLIQUEZ ICI | CAPUCHON CLIPS |
| 7 | 736-0162 | | RONDELLE .635X.93X.1" |
| 8 | 736-0285 | | RONDELLE .635 X 1.589 X .06 |
| 10 | 738-1011A | | AXE |
| 11 | 737-3000 | CLIQUEZ ICI | GRAISSEUR |

NHP Motoculture
Cultivez votre univers