ÉCLATÉ PIÈCES - YARD-MAN

Type de matériel : TRACTEUR DE PELOUSE

Modèle : AG 6145

N° de production : 13AA604G643

Année : 2004

Tableau de bord

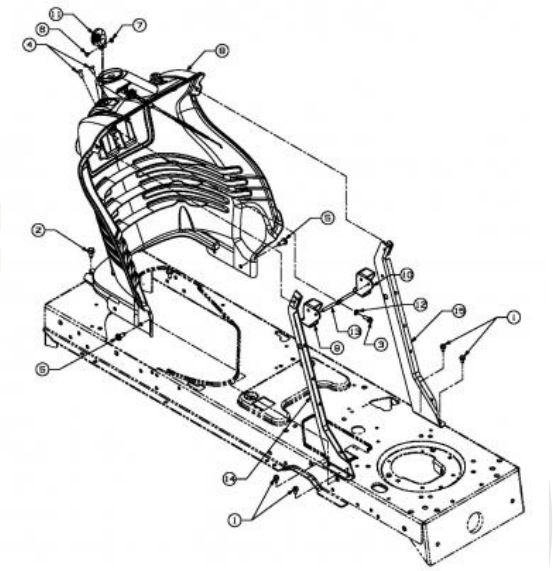

Repère	Référence		Désignation
1	710-0599	CLIQUEZ ICI	VIS A SIX PANS CREUX
2	710-0726	CLIQUEZ ICI	VIS 5/16-12:0.750:HXINDWS
3	710-0895		VIS A SIX PANS CREUX
4	710-1017	CLIQUEZ ICI	VIS
5	710-1611B		VIS:TT:5/16-18:0.750:PANTRXI
6	710-3217		VIS
7	712-0142	CLIQUEZ ICI	ECROU HEX.:#8-32:GRA
11	731-1857		POIGNÜE
12	736-0142		RONDELLE PLATE 1/4X.500X . 063
13	747-1155		BARRE

Cultivez votre univers

Batterie

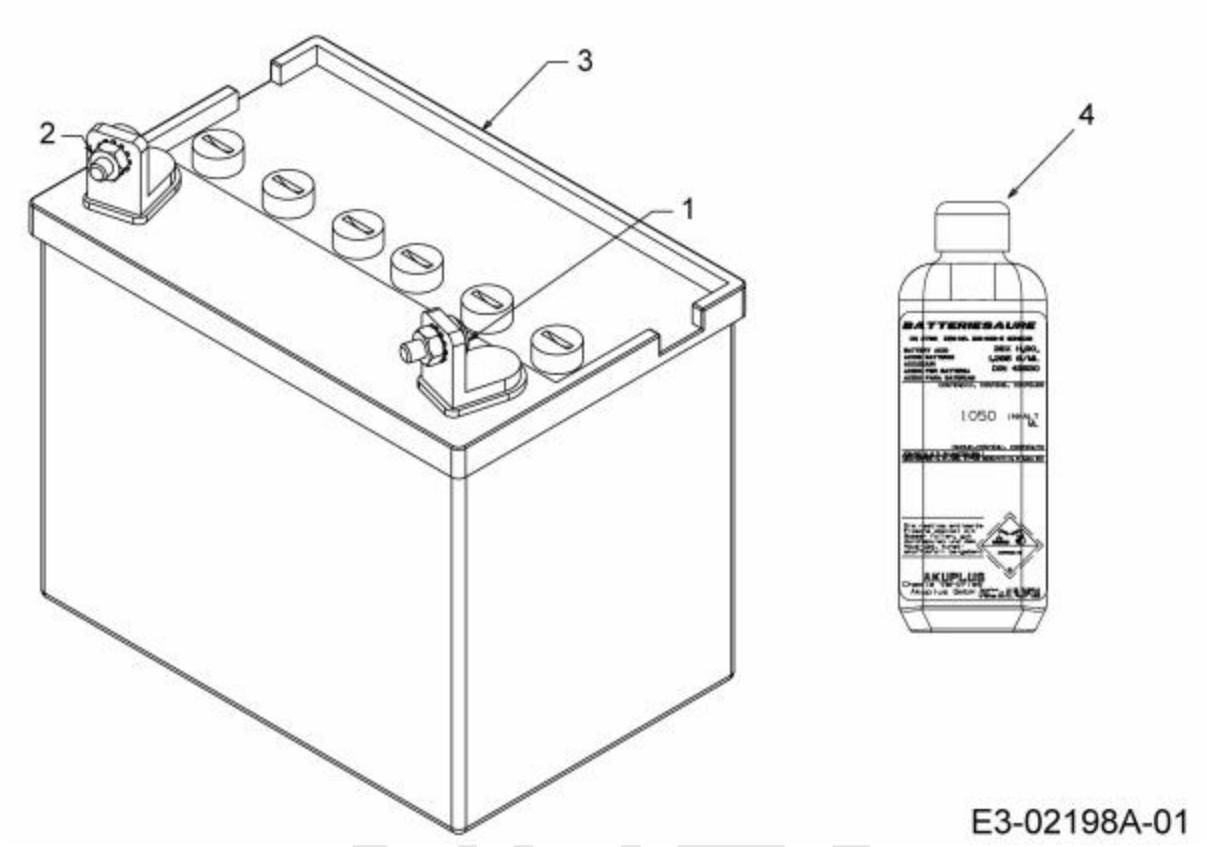

Repère	Référence		Désignation
1	710-0703	CLIQUEZ ICI	VIS
2	712-0271	CLIQUEZ ICI	ECROU 1/4-20"+ DISQUE DENTE
3	5032-U3-0002	CLIQUEZ ICI	BATTERIE 280CCA 16AH

NHP Motoculture
Cultivez votre univers

Câble de starter et d'accélérateur

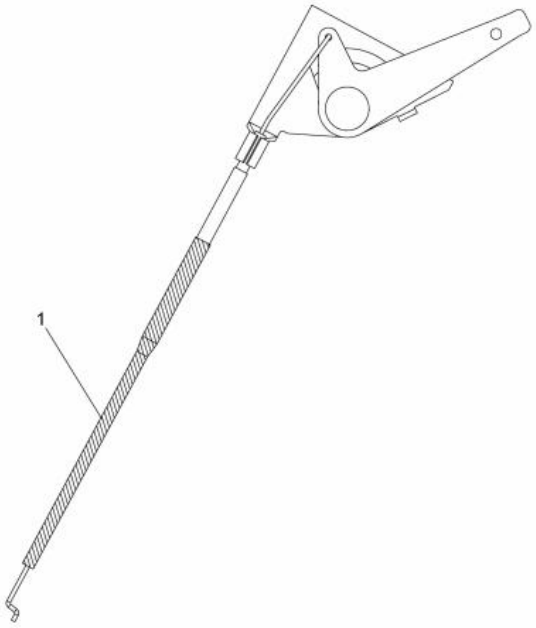

E3-02263A-01

Repère	Référence	Désignation
1	746-1084	CABLE STARTER INTEK MONO

NHP Motoculture
Cultivez votre univers

Déflecteur

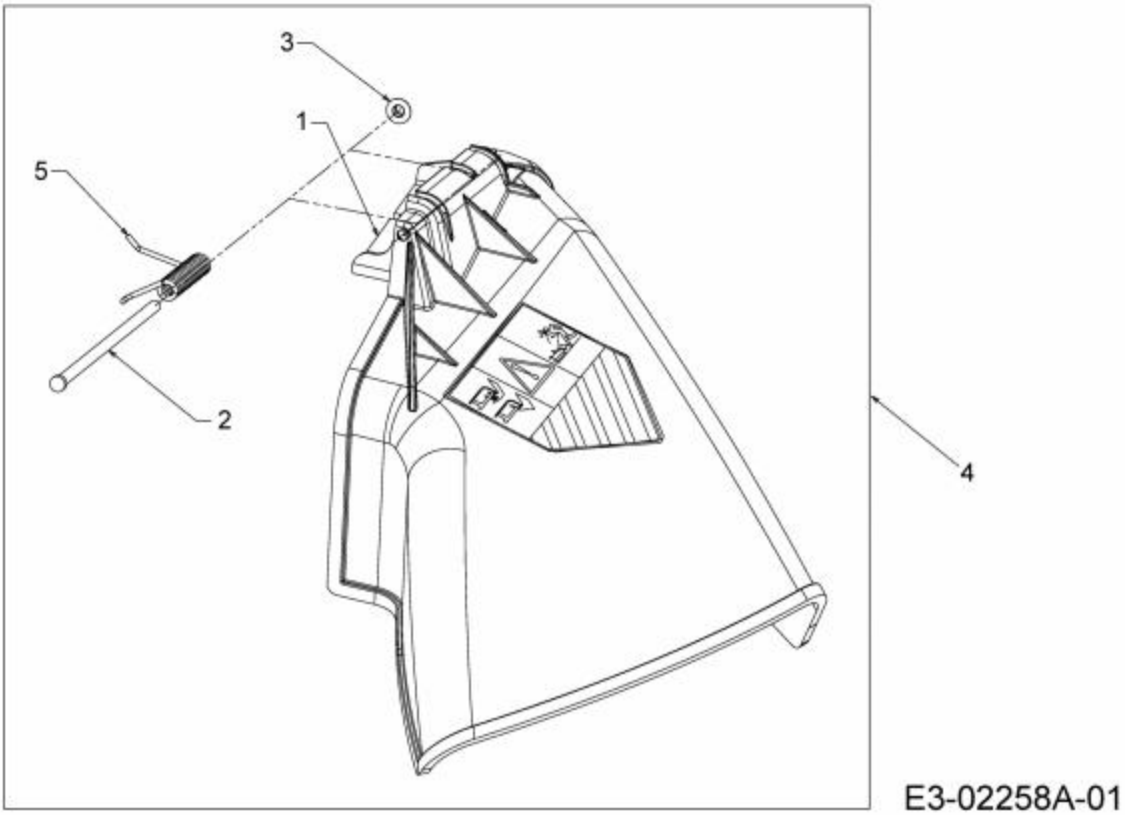

Repère	Référence	Désignation
1	703-1693A	SUPPORT DE DEFLECTEUR
2	711-0792	GOUJON
3	726-0106	COUVERCLE 1/4 "
5	732-0602A	RESSORT

NHP Motoculture
Cultivez votre univers

Composants électriques

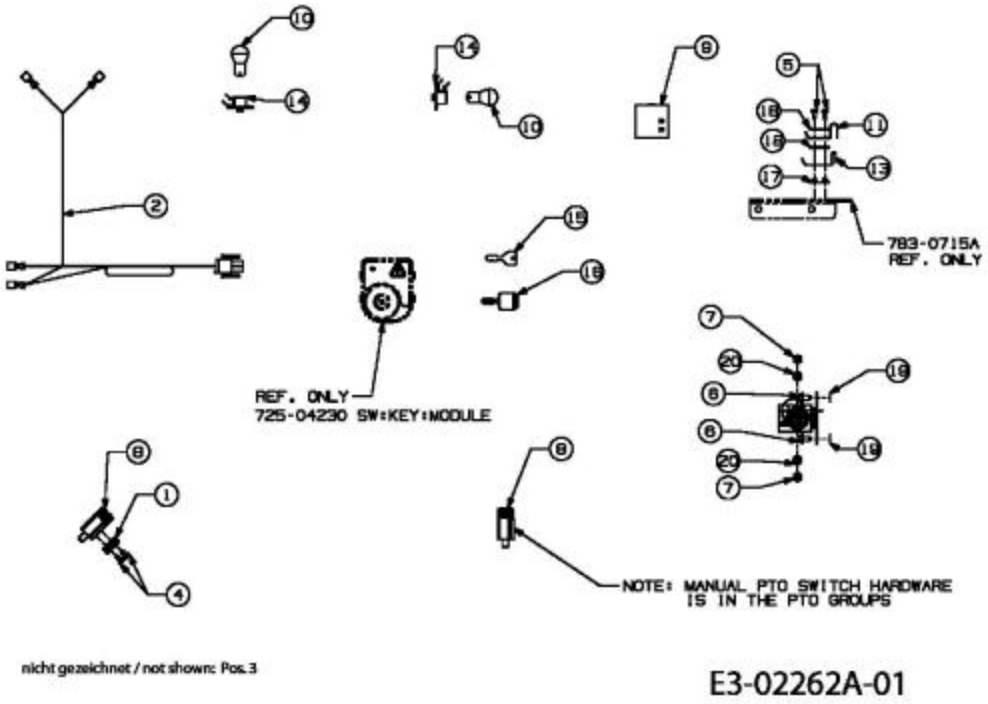

Repère	Référence		Désignation
1	17962	CLIQUEZ ICI	PLAQUE DE SUPP. P. COMMUTATEUR
4	710-0224		VIS PARK:#10-16:0.500:HXINDWSH
5	710-0227		VIS
6	710-0599	CLIQUEZ ICI	VIS A SIX PANS CREUX
7	712-3006	CLIQUEZ ICI	ECROU HEXAGONAL
8	725-04039	CLIQUEZ ICI	SECURITE
9	725-04156	CLIQUEZ ICI	INDIC. AMP£REM£TRE S. LUMI£RE
10	725-0963		AMPOULE ELECTRIQUE
11	725-1303		RESSORT DE SURETE SI£GE
12	725-1426A	CLIQUEZ ICI	RELAIS DE DEMARRAGE
13	725-1439		RESSORT SURETE DE SIEGE
14	725-1649A	CLIQUEZ ICI	SOC:LAMP:NYLON 1/4 TURN
15	725-1741	CLIQUEZ ICI	CONTACTEUR A CLE
16	725-1745A	CLIQUEZ ICI	CLE UNIVERSEL
17	725-1745A	CLIQUEZ ICI	CLE UNIVERSEL
18	726-0278		PLAQUE D'ISOLATION
19	726-0279		PLAQUE D'ISOLATION
20	736-0222		RONDELLE
21	736-0329		RONDELLE GROWER

NHPV Motoculture
Cultivez votre univers

Transmission

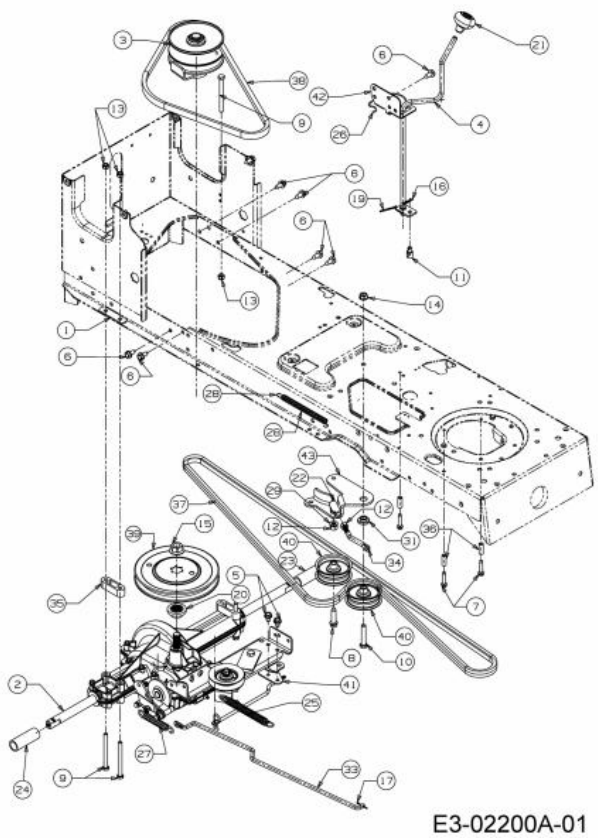

Repère	Référence		Désignation
1	17840-Z		SUPPORT
2	753-05851	CLIQUEZ ICI	KIT BOITE DE VITESSE
3	618-04423A		POULIE VARIATEUR COMPLET
4	647-04020		LEVIER INVERSEUR
5	710-0607	CLIQUEZ ICI	VIS HEX.TT5/16-18:.500HXINDWSh
6	710-0726	CLIQUEZ ICI	VIS 5/16-12:0.750:HXINDWS
7	710-0809	CLIQUEZ ICI	VIS HEX. TT:1/4-20:1.250:HXIND
8	710-1007		VIS HEX.TTSEMS3/8-16:1,500
9	710-1266		VIS HHCS:5/16-18:3.5:GR5:STD
10	710-3144	CLIQUEZ ICI	VIS HEX.: 3/8-16:2.00:GR5:STD
11	711-0736	CLIQUEZ ICI	AXE
12	712-0241	CLIQUEZ ICI	ECROU HEX.: 3/8-24:GR5
13	712-0429		ECROU
14	712-0431	CLIQUEZ ICI	ECROU STOP 3/8-16:GRF
15	712-0700	CLIQUEZ ICI	ECROU HEXAGONAL
16	714-0104	CLIQUEZ ICI	GOUPILLE
17	714-0111	CLIQUEZ ICI	GOUPILLE FENDUE 3/32:1.0"
18	714-0209		GOUPILLE FENDUE
19	714-0470	CLIQUEZ ICI	EPINGLE EX AF-43010
20	718-04407		MOYEU: POULIE:5/8 DENTELURE
21	720-04028		POIGNEE INVERSEUR

NHP Motoculture
Cultivez votre univers

Repère	Référence		Désignation
22	723-3018	CLIQUEZ ICI	ROTULE DE DIRECTION 3/8-24
23	731-04602		ENTRETOISE
24	731-04604		ENTRETOISE
25	732-0384	CLIQUEZ ICI	RESSORT DE TRACTION
26	732-0525	CLIQUEZ ICI	RESSORT DE RAPPEL LEVIER
27	732-0716D	CLIQUEZ ICI	RESSORT
28	732-0963		RESSORT
29	736-0169	CLIQUEZ ICI	BAGUE ÜLASTIQUE
31	738-0372B	CLIQUEZ ICI	RONDELLE EPAULEE
32	747-04146C		TRINGLE
34	747-1127	CLIQUEZ ICI	TIGE D AJUSTEMENT
35	748-0334		ENTRETOISE
36	750-0566A	CLIQUEZ ICI	ENTRETOISE
37	754-0467A	CLIQUEZ ICI	COURROIE MOTEUR/VARIATEUR
38	754-0468	CLIQUEZ ICI	COURROIE VARIATEUR/BOITE
39	756-04002		POULIE DE PONT
40	756-04224	CLIQUEZ ICI	POULIE TENDEUR
43	783-04442637	CLIQUEZ ICI	SUPPORT

NHP Motoculture
Cultivez votre univers

Boîte de vitesses 618-04034 jusqu'au 15/03/2008

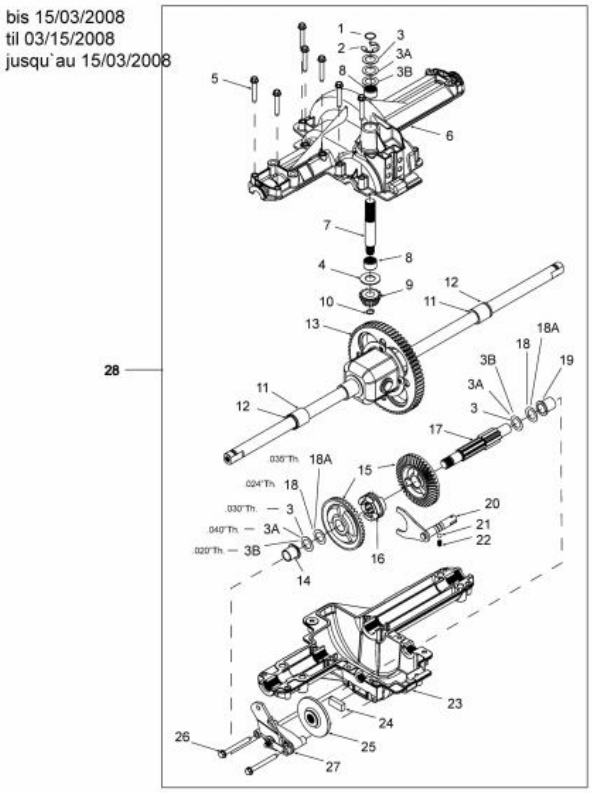

Repère	Référence		Désignation
1	732-0614	CLIQUEZ ICI	CIRCLIPS
2	716-0231	CLIQUEZ ICI	CIRCLIPS
3	736-0773	CLIQUEZ ICI	RONDELLE
3B	736-0349	CLIQUEZ ICI	RONDELLE 5/8 IDX10 OD X .020
3A	736-0337	CLIQUEZ ICI	RONDELLE 5/8 IDX1.0 ODX.040
4	736-0335	CLIQUEZ ICI	RONDELLE 1 5/8XA1.25"X.06
5	710-1325	CLIQUEZ ICI	VIS HEXAGONALE
7	711-1109		ARBRE D'ADMISSION
8	741-0335	CLIQUEZ ICI	ROULEMENT 1,5/8X1/2" LG
9	717-1464		PIGNON CONIQUE 14 DENTS
10	716-0108	CLIQUEZ ICI	CIRCLIPS 7/16"
11	741-05060		BRG:SLEEVE:.75 x 1.00 x 1.00
12	721-0338	CLIQUEZ ICI	JOINT
13	618-04041		DIFFÉRENTIEL COMPLET.
14	741-0336	CLIQUEZ ICI	BAGUE
15	717-04056	CLIQUEZ ICI	PIGNON 42 DENTS
16	718-04045	CLIQUEZ ICI	PIGNON BALADEUR
17	618-04079		ARBRE D'ENTRAINEMENT
18	736-0495		RONDELLE
18a	736-0494		RONDELLE

NHP Motoculture
Cultivez votre univers

Repère	Référence		Désignation
19	741-0337	CLIQUEZ ICI	BAGUE
20	732-05125		RESSORT
21	741-0862	CLIQUEZ ICI	BILLE
22	732-0863	CLIQUEZ ICI	RESSORT ¡ PRESSION 225X.50"
23	719-04018		CARTER INFERIEUR
24	717-0678	CLIQUEZ ICI	PLAQUETTE DE FREIN
25	761-0202	CLIQUEZ ICI	DISQUE DE FREIN
26	710-1206	CLIQUEZ ICI	VIS HEX. TT:1/4-20:2.375
27	661-0001		FREIN
28	753-05851	CLIQUEZ ICI	KIT BOITE DE VITESSE

NHP Motoculture
Cultivez votre univers

essieu arrière

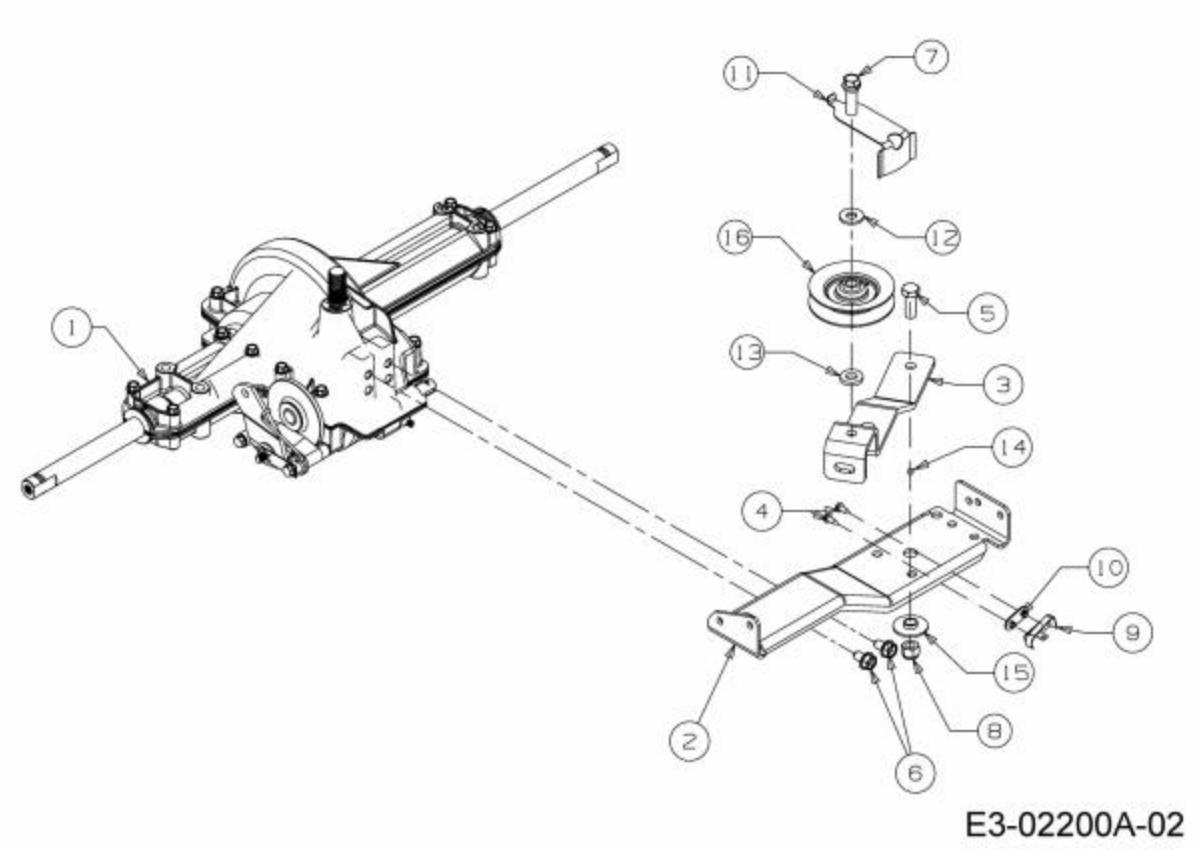

Repère	Référence		Désignation
1	753-05851	CLIQUEZ ICI	KIT BOITE DE VITESSE
4	710-0227		VIS
5	710-0514	CLIQUEZ ICI	VIS HEX.:3/8-16:1.00:GR5:STD
6	710-1260A	CLIQUEZ ICI	VIS TT:5/16-18:.750
7	710-1315	CLIQUEZ ICI	VIS HEX.TT:3/8-16:1.25:HXIN:S
8	712-0130	CLIQUEZ ICI	ECROU POLY STOP 3/8-16" GR 8
9	725-1644	CLIQUEZ ICI	INTERRUPTEUR DE SÜCURITÜ
10	726-0320	CLIQUEZ ICI	PLAQUE D'ISOLATION
11	732-1013A		RESSORT GUIDE COURROIE
12	736-0262		RONDELLE PLATE:.385x.870x.092
13	736-3010	CLIQUEZ ICI	RONDELLE
16	756-04213		POULIE TENDEUR

NHP Motoculture
Cultivez votre univers

Volant

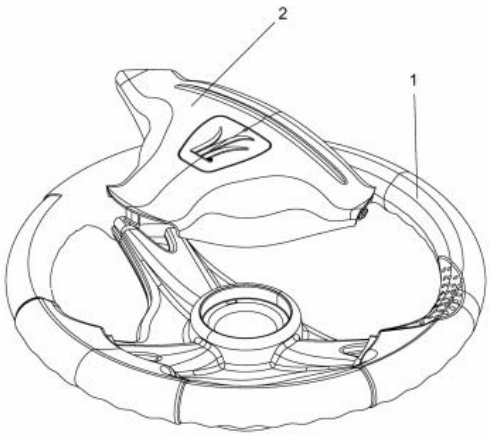

E3-02016A-01

Repère	Référence	Désignation
1	631-04008B	VOLANT CPL.:3 RAYONS:12"
2	731-04065A	COUVERCLE DE VOLANT

NHP Motoculture
Cultivez votre univers

Direction

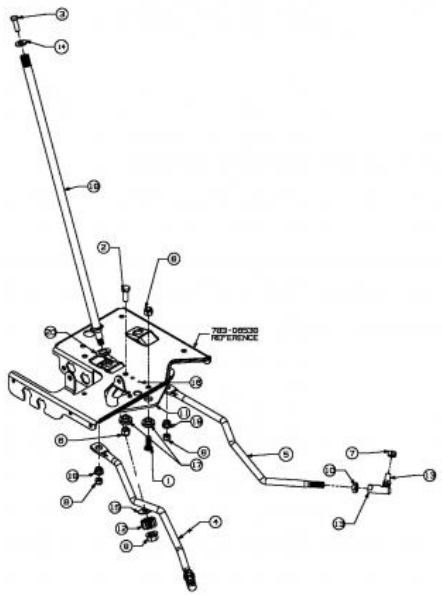

E3-02197A-01

Repère	Référence		Désignation
1	710-04095	CLIQUEZ ICI	VIS
2	710-0514	CLIQUEZ ICI	VIS HEX.:3/8-16:1.00:GR5:STD
3	710-0643	CLIQUEZ ICI	VIS HEX.: 5/16-18:1.00:GR5
5	ZUR ZEIT NICHT LIEFERBAR		BIELLE GAUCHE
6	712-0130	CLIQUEZ ICI	ECROU POLY STOP 3/8-16" GR 8
7	712-0214	CLIQUEZ ICI	ECROU
8	712-0429		ECROU
9	712-0459	CLIQUEZ ICI	ECROU HEX.: 7/16-20:GRB
10	712-0240	CLIQUEZ ICI	ECROU HEX.: 7/16-20:GR2
11	717-1550F	CLIQUEZ ICI	SEGMENT DE DIRECTION
12	717-1554	CLIQUEZ ICI	PIGNON DE DIRECTION
13	723-0448A	CLIQUEZ ICI	ROTULE DE DIRECTION 7/16-20
14	736-3004		RONDELLE
15	736-3084	CLIQUEZ ICI	RONDELLE
17	738-0372B	CLIQUEZ ICI	RONDELLE EPAULEE
18	738-1001A		ARBRE DE DIRECTION
19	741-0475	CLIQUEZ ICI	DOUILLE PLASTIQUE:.385 ID
20	741-0656A	CLIQUEZ ICI	BAGUE

NHP Motoculture
Cultivez votre univers

Plateau de coupe G (42"/107 cm)

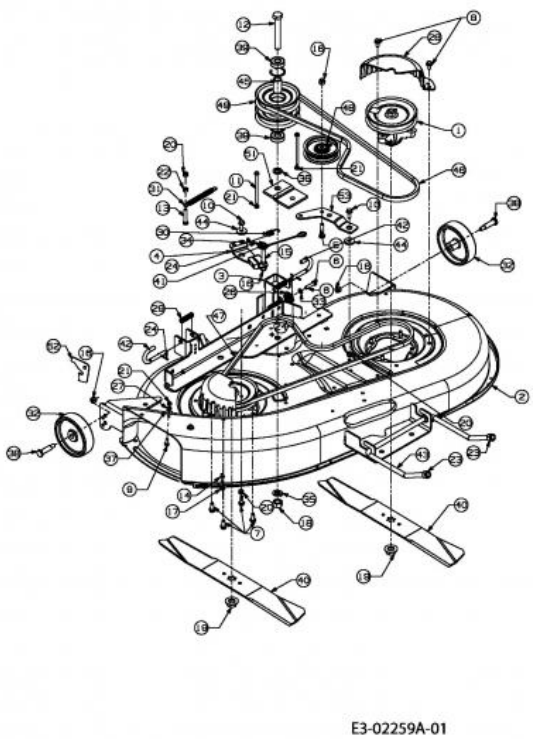

Repère	Référence		Désignation
1	618-0574		ARBRE DE LAME
3	683-0254B637	CLIQUEZ ICI	SUPPORT
4	683-0440		FREIN DE LAME
5	710-0520		VIS HEX.:3/8-16:1.50:GR5:STD
6	710-0528	CLIQUEZ ICI	VIS HEX. 5/16-18:1.25:GR5:STD
7	710-0650		VIS HEX.:TT:5/16-18:0.875
8	710-0726	CLIQUEZ ICI	VIS 5/16-12:0.750:HXINDWS
9	710-0751	CLIQUEZ ICI	VIS HEX.: 1/4-20:.620:GR5:STD
10	710-1238A		VIS HHWSH:5/16-18:.875:GR5
11	710-1830		VIS HEX.TT1/4-20:4.00HXINDWSH
12	710-3151		VIS
13	710-3180		VIS HEX. 5/16-18:1.75:GR5:STD
14	711-04069		GOUPILLE 1/4-20
16	712-0130	CLIQUEZ ICI	ECROU POLY STOP 3/8-16" GR 8
17	712-0324	CLIQUEZ ICI	ECROU HEX.:1/4-20:GR8:NYLON
18	712-0337		ECROU
19	712-05134	CLIQUEZ ICI	ECROU
20	712-0429		ECROU
21	712-3006	CLIQUEZ ICI	ECROU HEXAGONAL
22	712-3010	CLIQUEZ ICI	ECROU HEX. 5/16-18:GR5
23	712-3083		ECROU HEX. 1/2-13:GRB:NYLON

NHP Motoculture
Cultivez votre univers

Repère	Référence		Désignation
24	714-0470	CLIQUEZ ICI	EPINGLE EX AF-43010
25	716-3020		CLIPS
26	717-04074	CLIQUEZ ICI	PIGNON HAUTEUR PLATEAU
27	726-0233	CLIQUEZ ICI	RONDELLE
28	731-2486A	CLIQUEZ ICI	CARTER PROTECTION DE PALIER
29	732-0306A	CLIQUEZ ICI	RESSORT DE PRESSION
30	732-0470A	CLIQUEZ ICI	RESSORT
31	732-04197	CLIQUEZ ICI	RESSORT
32	734-06265	CLIQUEZ ICI	ROULETTE DE PLATEAU
33	736-0119	CLIQUEZ ICI	RONDELLE
34	736-0140		RONDELLE .385 ID X .62 OD
35	736-0158	CLIQUEZ ICI	RONDELLE GROWER
36	736-0162		RONDELLE .635X.93X.1"
37	736-0270	CLIQUEZ ICI	RONDELLE GROWER
38	738-0373	CLIQUEZ ICI	VIS A EPAULE .496x1.525:3/8-16
39	741-0524A	CLIQUEZ ICI	ROULEMENT
40	742-0674-637	CLIQUEZ ICI	LAME COUPE 107 CM
41	746-0970		CABLE DE FREIN
42	747-1116	CLIQUEZ ICI	GOUPILLE
43	747-1130B	CLIQUEZ ICI	ETRIER-RELEVAGE AVANT
44	ZUR ZEIT NICHT LIEFERBAR		DOUILLE DE GUIDAGE:Ò.625 x Ò.324
45	750-0932A		ENTRETOISE
46	754-0497	CLIQUEZ ICI	COURROIE EMBRAYAGE/PLATEAU 107
47	754-0498		COURROIE DE LAME COUPE 107CM
48	DIESES PRODUKT WIRD MIR LEIDER NICHT MEHR ANGEBOTEN		GALET TENDEUR AVEC ROULEMENT : 3,50 DIA
49	756-1202		POULIE DOUBLE
51	783-04013A		SUPPORT
52	783-1025	CLIQUEZ ICI	PLAQUE ACCROCHE DEFLECTEUR
53	783-1291637		SUPORT TENDEUR

NHP Motoculture
Cultivez votre univers

Levage du plateau de coupe

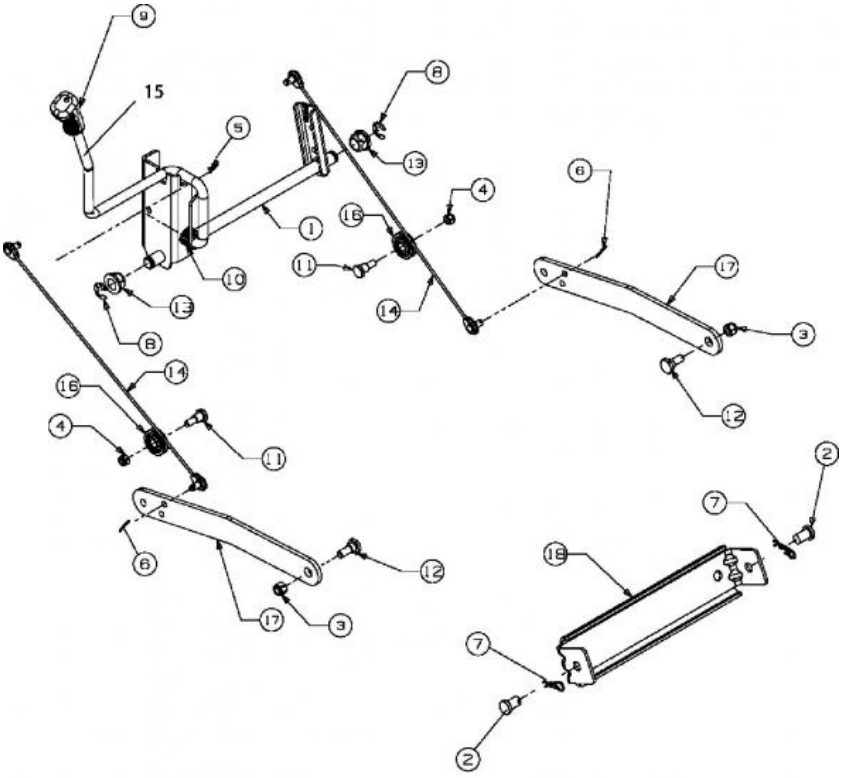

Repère	Référence		Désignation
2	711-0332	CLIQUEZ ICI	GOUJON ¡ ÜPINGLER .50X.78 LG
3	712-0130	CLIQUEZ ICI	ECROU POLY STOP 3/8-16" GR 8
4	712-0429		ECROU
5	714-0104	CLIQUEZ ICI	GOUPILLE
6	714-0111	CLIQUEZ ICI	GOUPILLE FENDUE 3/32:1.0"
7	714-04023	CLIQUEZ ICI	GOUPILLE
8	716-0106A	CLIQUEZ ICI	CIRCLIPS
9	720-0311		POIGNÜE LEVIER COUPE : 1/2
10	732-0874	CLIQUEZ ICI	RESSORT
11	738-0138A	CLIQUEZ ICI	VIS EPAULEE
12	738-0380	CLIQUEZ ICI	AXE
13	741-0225	CLIQUEZ ICI	BAGUE HEXAGONALE TEFLON 6 PANS
14	746-0968	CLIQUEZ ICI	CABLE DE RELEVAGE PLATEAU
16	756-1154		POULIE
17	783-0678C637		BRAS
18	783-0720C637		SUPPORT DE RELEVAGE

NHP Motoculture
Cultivez votre univers

Engagement de la tondeuse, poulie de courroie trapézoïdale du moteur

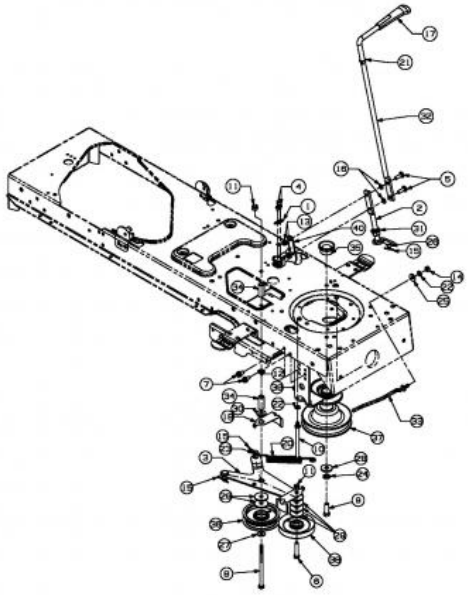

Repère	Référence		Désignation
1	17962	CLIQUEZ ICI	PLAQUE DE SUPP. P. COMMUTATEUR
4	710-0224		VIS PARK:#10-16:0.500:HXINDWSH
5	710-0276		VIS A TETE PLATE: 5/16-18:1.00
6	710-0347	CLIQUEZ ICI	VIS HEX. 3/8-16:1.75:GR5:STD
7	710-0726	CLIQUEZ ICI	VIS 5/16-12:0.750:HXINDWS
8	710-0831		VIS HEX.HHCS3/8-16:5.50GR5:STD
9	710-3029	CLIQUEZ ICI	VIS
10	711-1239	CLIQUEZ ICI	GUIDE COURROIE
11	712-0130	CLIQUEZ ICI	ECROU POLY STOP 3/8-16" GR 8
12	712-0229	CLIQUEZ ICI	ECROU
13	712-3004A	CLIQUEZ ICI	ECROU HEX.: 5/16-18:GR5:SD:LK
14	712-3010	CLIQUEZ ICI	ECROU HEX. 5/16-18:GR5
15	714-0470	CLIQUEZ ICI	EPINGLE EX AF-43010
16	726-0201	CLIQUEZ ICI	RONDELLE .3125 ID
17	631-04247		POIGNÜE CPL:PTO:500
18	732-0991A		RESSORT
19	732-1013A		RESSORT GUIDE COURROIE
20	732-1170		RESSORT
21	736-0108		RONDELLE
22	736-0119	CLIQUEZ ICI	RONDELLE
23	736-0140		RONDELLE .385 ID X .62 OD

NHPV Motoculture
Cultivez votre univers

Repère	Référence		Désignation
24	736-0171	CLIQUEZ ICI	RONDELLE GROWER
25	736-0242	CLIQUEZ ICI	RONDELLE CONIQUE.340X.872X.060
26	736-0275		RONDELLE
27	736-0300	CLIQUEZ ICI	RONDELLE
28	736-0322	CLIQUEZ ICI	RONDELLE .450 X 1.250 X .164
29	736-3039		RONDELLE PLATE:.406x1.5x.105
30	738-0372B	CLIQUEZ ICI	RONDELLE EPAULEE
31	741-0708		BAGUE
32	747-1112D		LEVIER PLATEAU PTO MANUEL.
34	748-0415B		ENTRETOISE
35	750-0956	CLIQUEZ ICI	ENTRETOISE
36	DIESES PRODUKT WIRD MIR LEIDER NICHT MEHR ANGEBOTEN		GALET TENDEUR AVEC ROULEMENT : 3,50 DIA
37	756-0982B	CLIQUEZ ICI	POULIE DOUBLE MOTEUR
38	756-1208	CLIQUEZ ICI	POULIE TENDEUR

NHP Motoculture
Cultivez votre univers

Axe de couteau 618-0574

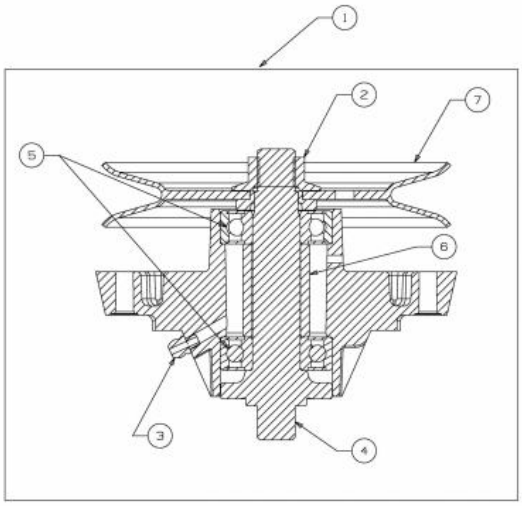

E3-07900A-01

Repère	Référence		Désignation
1	618-0574		ARBRE DE LAME
2	712-05134	CLIQUEZ ICI	ECROU
3	737-3000	CLIQUEZ ICI	GRAISSEUR
4	738-0976		AXE DE LAME 618-0688
5	741-0919B	CLIQUEZ ICI	ROULEMENT DE PALIER DE LAME
7	756-0980	CLIQUEZ ICI	POULIE À COURROIE trapézoïdale

NHP Motoculture
Cultivez votre univers

Bonnet 4 styles

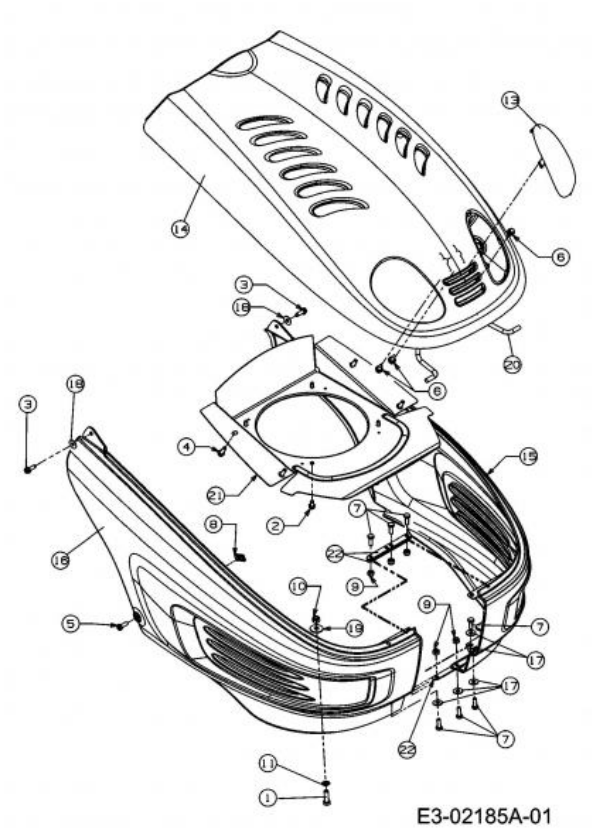

Repère	Référence		Désignation
1	710-0376		VIS HEX.:5/16-18:1.00:GR5:STD
2	710-0599	CLIQUEZ ICI	VIS A SIX PANS CREUX
3	710-0642	CLIQUEZ ICI	VIS1/4-20:0.750
4	710-0895		VIS A SIX PANS CREUX
5	710-0924		VIS EN T¤TE PLATE 1/4-20X 75"
6	710-1652	CLIQUEZ ICI	VIS HEX. TT:1/4-20:.625:HXINDW
7	710-3015	CLIQUEZ ICI	VIS:1/4-20:.75:GR5:STD
8	712-0292		ECROU A CAGE 1/4-20
9	712-0324	CLIQUEZ ICI	ECROU HEX.:1/4-20:GR8:NYLON
10	712-0429		ECROU
11	726-0201	CLIQUEZ ICI	RONDELLE .3125 ID
12	731-1978		OPTIQUE DROITE STYLE 4
13	731-1979		OPTIQUE GAUCHE STYLE 4
16	731-1982C		AILE DROITE
17	736-0173		RONDELLE 281DX 74ODX.063
18	736-0342	CLIQUEZ ICI	RONDELLE PLATE .283 x.75 x.030
19	736-3078		RONDELLE .344 x 1.00 x .063:HT
20	747-1132A		TRINGLE SUPPORT CAPOT
22	783-1000A-Z		PLAQUE DE FIXATION

NHP Motoculture
Cultivez votre univers

Accessoires moteur

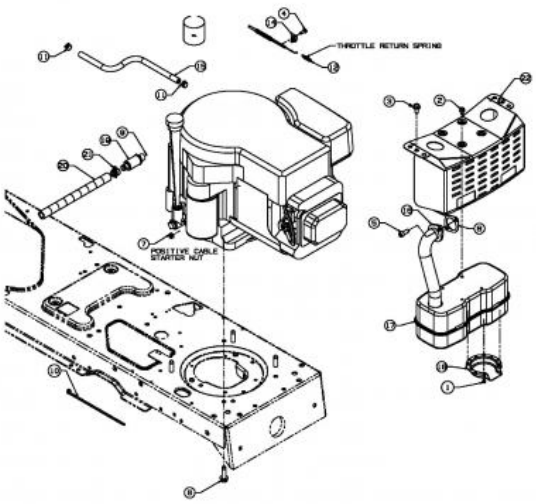

E3-02190A-01

Repère	Référence		Désignation
1	710-0227		VIS
2	710-0599	CLIQUEZ ICI	VIS A SIX PANS CREUX
3	710-0726	CLIQUEZ ICI	VIS 5/16-12:0.750:HXINDWS
4	710-1237		VIS HEX.:T:#10-32:0.625:
5	710-1314A	CLIQUEZ ICI	VIS HEX. INT. 5/16-18:.75:GR8
6	710-1315	CLIQUEZ ICI	VIS HEX.TT:3/8-16:1.25:HXIN:S
7	712-0271	CLIQUEZ ICI	ECROU 1/4-20"+ DISQUE DENTE
8	BS-692236	CLIQUEZ ICI	JOINT D'ECHAPPEMENT
10	725-0157		COLLIER DE SERRAGE3/16X0.5X7.4
11	726-0205	CLIQUEZ ICI	COLLIER DE SERRAGE DE BOYAU
14	ZUR ZEIT NICHT LIEFERBAR		PINCE DE MONTAGE :CÂBLE D'ACCÉLÉRATEUR B&S;
16	751-0564B		DEFLECTEUR ECHAPPEMENT
17	751-0617C		SILENCIEUX MONO CYLINDRE
18	751-0619B	CLIQUEZ ICI	PIPE D ECHAPPEMENT
19	751-10517A		DRAINAGE D¨HUILE
21	751-3142		BOUCHON VIDANGE

NHP Motoculture
Cultivez votre univers

Pédales

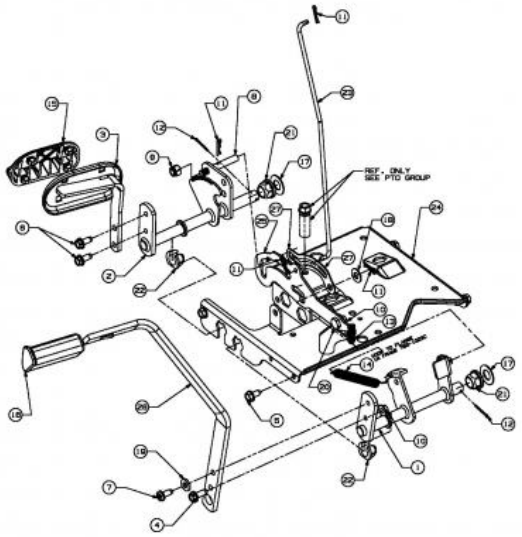

Repère	Référence		Désignation
2	716-0106A	CLIQUEZ ICI	CIRCLIPS
4	710-0650		VIS HEX.:TT:5/16-18:0.875
5	710-0726	CLIQUEZ ICI	VIS 5/16-12:0.750:HXINDWS
6	710-1260A	CLIQUEZ ICI	VIS TT:5/16-18:.750
7	710-1611B		VIS:TT:5/16-18:0.750:PANTRXI
9	712-0130	CLIQUEZ ICI	ECROU POLY STOP 3/8-16" GR 8
10	712-3004A	CLIQUEZ ICI	ECROU HEX.: 5/16-18:GR5:SD:LK
11	714-0104	CLIQUEZ ICI	GOUPILLE
12	714-0111	CLIQUEZ ICI	GOUPILLE FENDUE 3/32:1.0"
13	732-0335		RESSORT
14	732-0963		RESSORT
16	735-3049A	CLIQUEZ ICI	GARNITURE DE PEDALE DE FREIN
17	736-0187	CLIQUEZ ICI	RONDELLE .64X1.24X.06
18	736-0300	CLIQUEZ ICI	RONDELLE
19	736-3008		RONDELLE
20	738-0155		VIS EPAULEE
21	741-0225	CLIQUEZ ICI	BAGUE HEXAGONALE TEFLON 6 PANS
22	741-3065B	CLIQUEZ ICI	BAGUE HEXAGONALE RAINUREE
23	747-04093A		TIGE DE FREIN
24	783-04612		CONSOLE

NHP Motoculture
Cultivez votre univers

Enjoliveurs du 15/11/2006

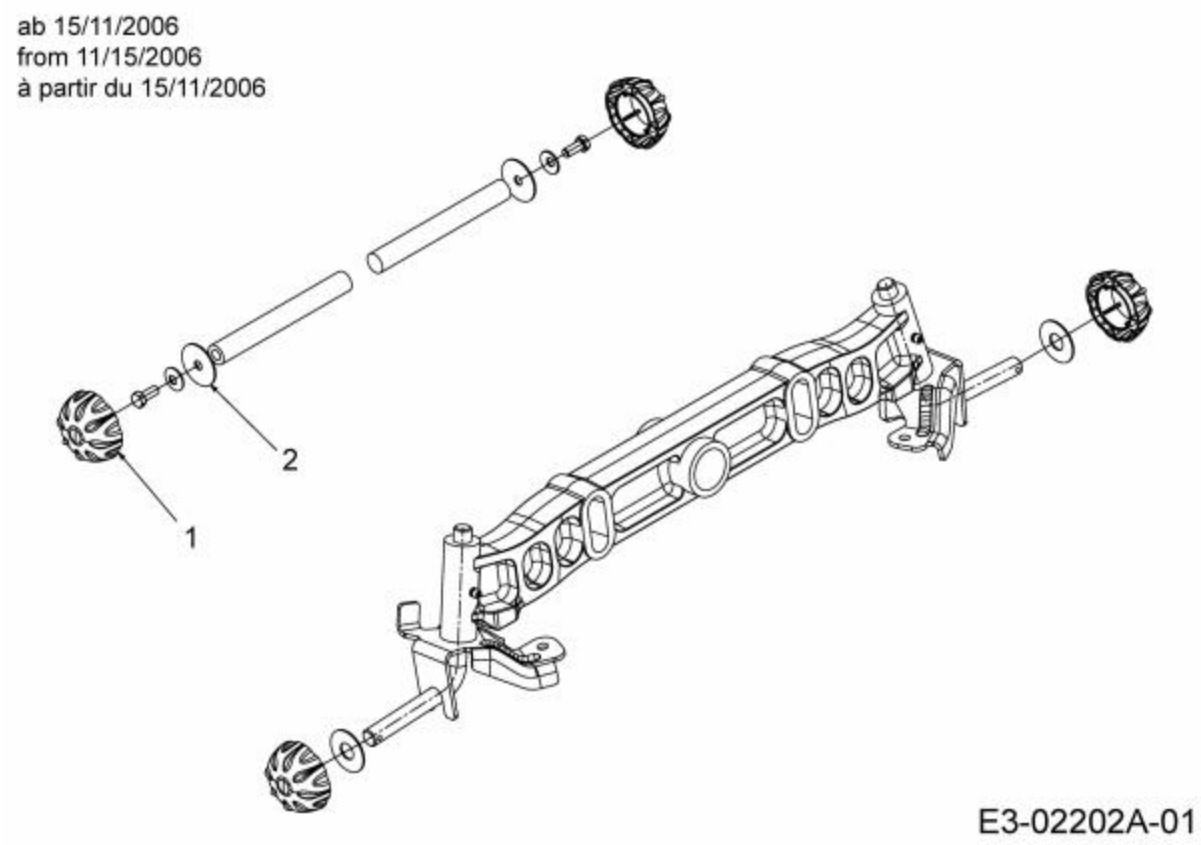

Repère	Référence		Désignation
1	731-2290B	CLIQUEZ ICI	CAPUCHON DE ROUE
2	736-0430		RONDELLE .350X.1.59X.062

NHP Motoculture
Cultivez votre univers

Roues arrière 20x8

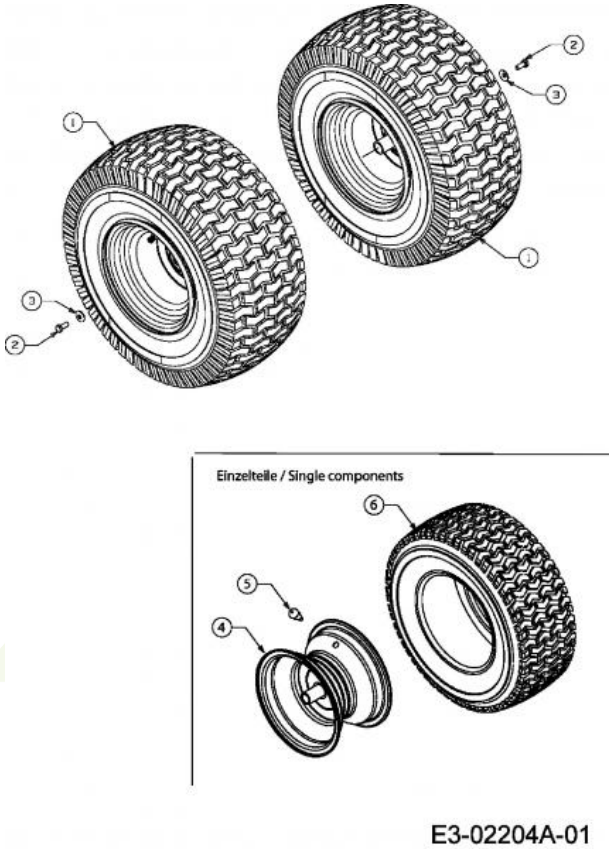

Repère	Référence		Désignation
2	710-0627	CLIQUEZ ICI	VIS HEX. 5/16-24:.750 GR5:LOCK
3	736-0242	CLIQUEZ ICI	RONDELLE CONIQUE.340X.872X.060
5	734-0255	CLIQUEZ ICI	VALVE:PNEU

NHP Motoculture
Cultivez votre univers

Roues avant 15x6

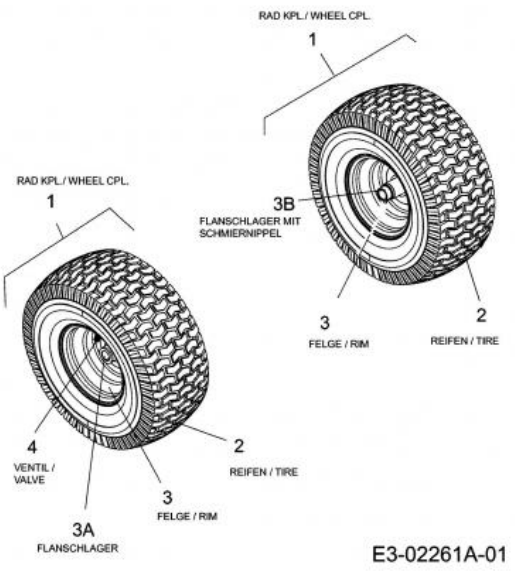

Repère	Référence		Désignation
2	734-1731	CLIQUEZ ICI	PNEU 15X600X6 DICO MULTI-TRAC
3B	741-0990B	CLIQUEZ ICI	BAGUE DE ROUE AVEC GRAISSEUR
3A	741-0516B	CLIQUEZ ICI	BAGUE DE ROUE .760x1.00x1.20
4	734-0255	CLIQUEZ ICI	VALVE:PNEU

NHP Motoculture
Cultivez votre univers

Châssis

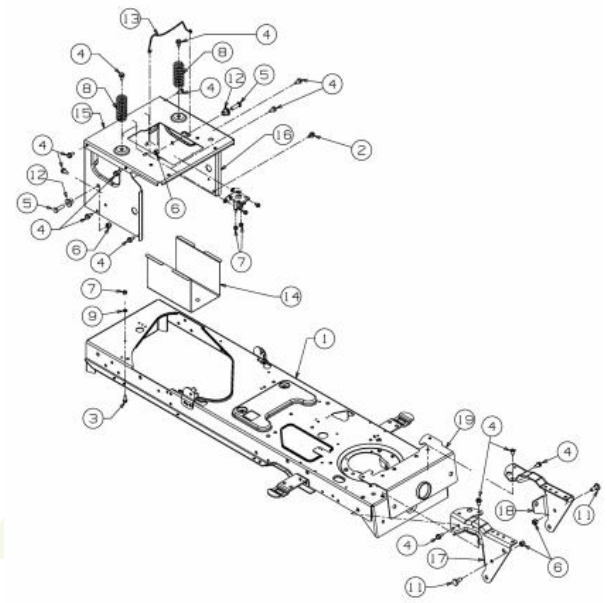

E3-02212A-01

Repère	Référence		Désignation
2	710-0607	CLIQUEZ ICI	VIS HEX.TT5/16-18:.500HXINDWSh
3	710-0642	CLIQUEZ ICI	VIS1/4-20:0.750
4	710-0726	CLIQUEZ ICI	VIS 5/16-12:0.750:HXINDWS
5	710-3005	CLIQUEZ ICI	VIS HEX.HHCS:3/8-16:1.25GR5STD
6	712-0130	CLIQUEZ ICI	ECROU POLY STOP 3/8-16" GR 8
7	712-0324	CLIQUEZ ICI	ECROU HEX.:1/4-20:GR8:NYLON
8	732-04035	CLIQUEZ ICI	RESSORT DE SIEGE
9	736-0222		RONDELLE
11	738-0143	CLIQUEZ ICI	VIS EPAULEE
12	738-04058		DOUILLE
13	747-04121A	CLIQUEZ ICI	TRINGLE DE BATTERIE
14	ZUR ZEIT NICHT LIEFERBAR		BOÎTIER À BATTERIE
17	783-0726E637		SUPPORT DROITE
19	783-0728		PORTE-ESSIEU AVANT

NHP Motoculture
Cultivez votre univers

Support de siège

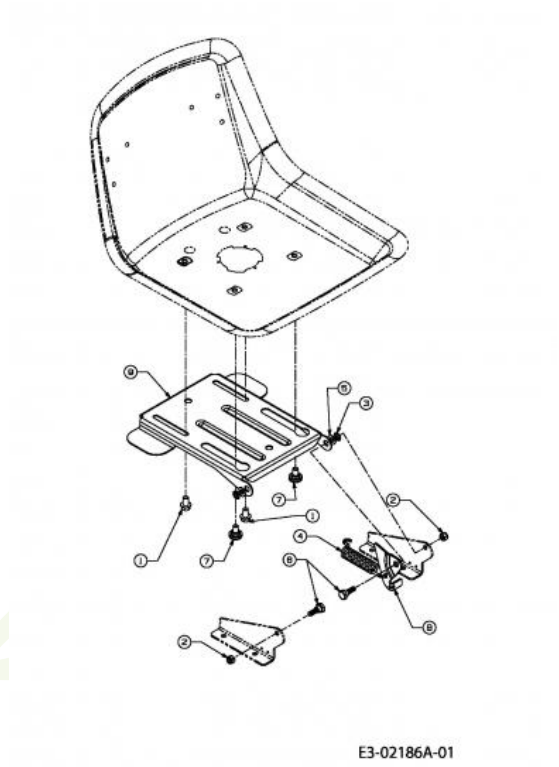

Repère	Référence		Désignation
1	710-0870	CLIQUEZ ICI	VIS
2	712-0429		ECROU
3	726-0201	CLIQUEZ ICI	RONDELLE .3125 ID
4	732-1184	CLIQUEZ ICI	RESSORT
5	736-0275		RONDELLE
6	738-0296		AXE EPAULE
7	738-04012C		AXE EPAULE
9	783-04081D-S	CLIQUEZ ICI	PLAQUE DE SIEGE NOIRE

NHP Motoculture
Cultivez votre univers

Support de siège

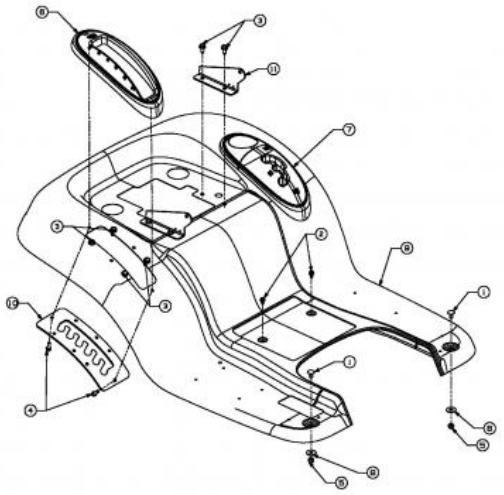

E3-02174A-01

Repère	Référence		Désignation
1	710-0260A		VIS A TETE PL. 5/16-18:.62 GR5
2	710-0599	CLIQUEZ ICI	VIS A SIX PANS CREUX
3	710-0726	CLIQUEZ ICI	VIS 5/16-12:0.750:HXINDWS
4	710-0895		VIS A SIX PANS CREUX
5	712-0429		ECROU
7	731-2104C		COUVERCLE
8	736-3078		RONDELLE .344 x 1.00 x .063:HT

NHP Motoculture
Cultivez votre univers

Réservoir 2 gallons

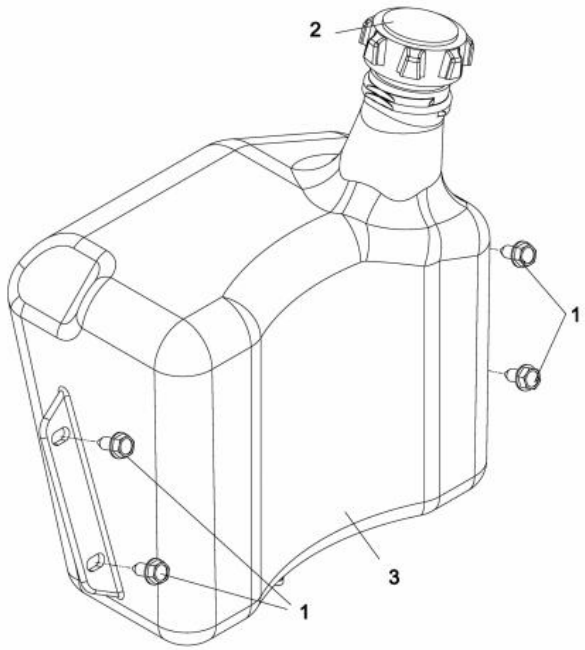

E3-02208A-01

Repère	Référence		Désignation
1	710-04484	CLIQUEZ ICI	VIS HEX. TT:5/16-18:.750:HXIND
2	751-0603B	CLIQUEZ ICI	BOUCHON ESSENCE
3	751-0659D		RESERVOIR ESSENCE

NHP Motoculture
Cultivez votre univers

Revêtement de marchepied

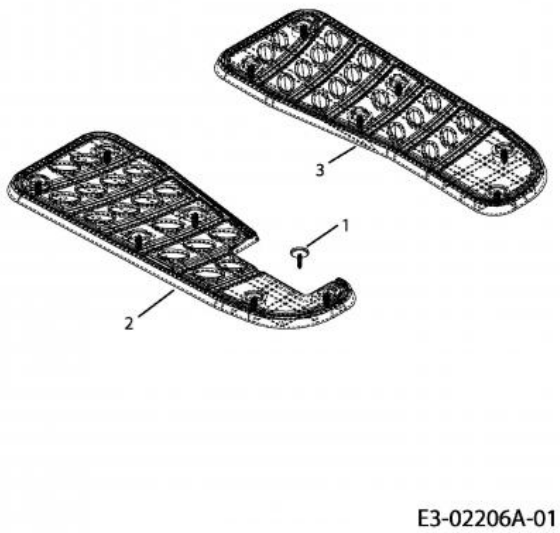

Repère	Référence		Désignation
1	726-3046	CLIQUEZ ICI	CLIP DE FIXATION:.250 DIA
2	735-0656		MARCHE PIED DROITE

NHP Motoculture
Cultivez votre univers

Essieu avant

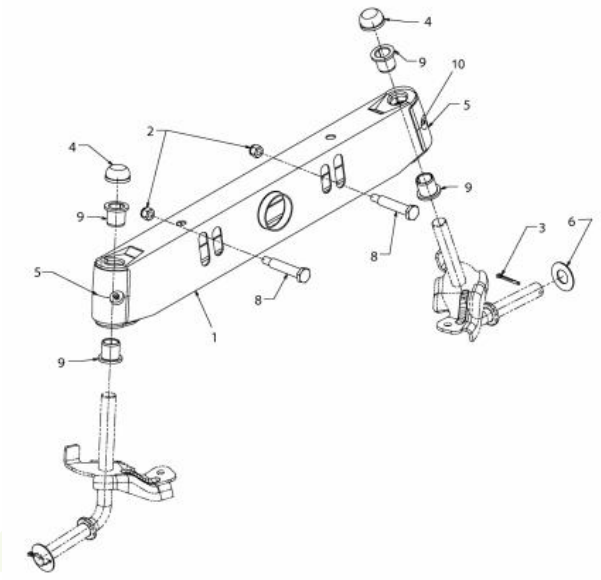

E3-02256A-01

Repère	Référence		Désignation
1	683-0128B637	CLIQUEZ ICI	ESSIEU AVANT
2	712-0130	CLIQUEZ ICI	ECROU POLY STOP 3/8-16" GR 8
3	714-0162	CLIQUEZ ICI	GOUPILLE FENDUE 5/32:1.25
4	726-0341	CLIQUEZ ICI	CAPUCHON CLIPS
5	731-1291A	CLIQUEZ ICI	CARTER PLASTIQUE
6	736-0316	CLIQUEZ ICI	RONDELLE 1.78XA1.59"
8	738-1011A		AXE
9	741-0660A	CLIQUEZ ICI	BAGUE ESSIEU DE ROUE
10	737-3000	CLIQUEZ ICI	GRAISSEUR

NHP Motoculture
Cultivez votre univers