ÉCLATÉ PIÈCES - YARD-MAN

Type de matériel : TRACTEUR DE PELOUSE

Modèle : AE 5155

N° de production : 13ED50YE643

Année : 2011

Couvre le plateau de coupe E (36"/92cm)

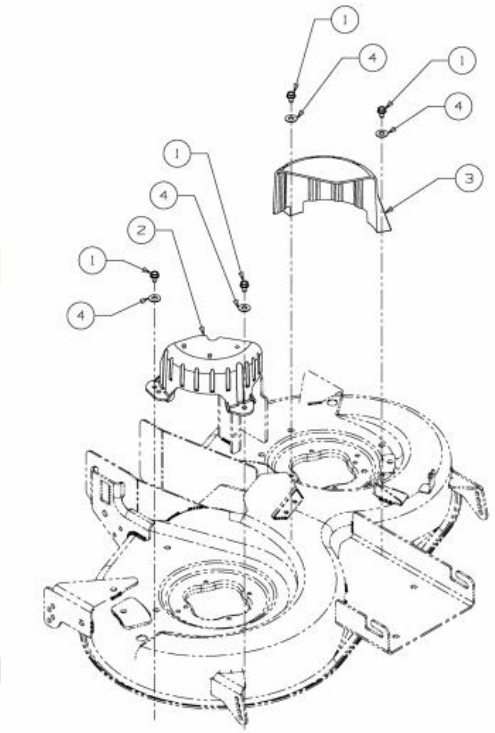

Repère	Référence		Désignation
1	710-0607	CLIQUEZ ICI	VIS HEX.TT5/16-18:.500HXINDWSh
2	731-2231B		PROTECTION COURROIE DROITE
3	731-2538	CLIQUEZ ICI	PROTECTION COURROIE DE LAME
4	736-0300	CLIQUEZ ICI	RONDELLE

Cultivez votre univers

Pièces de fixation de poulie de courroie trapézoïdale moteur

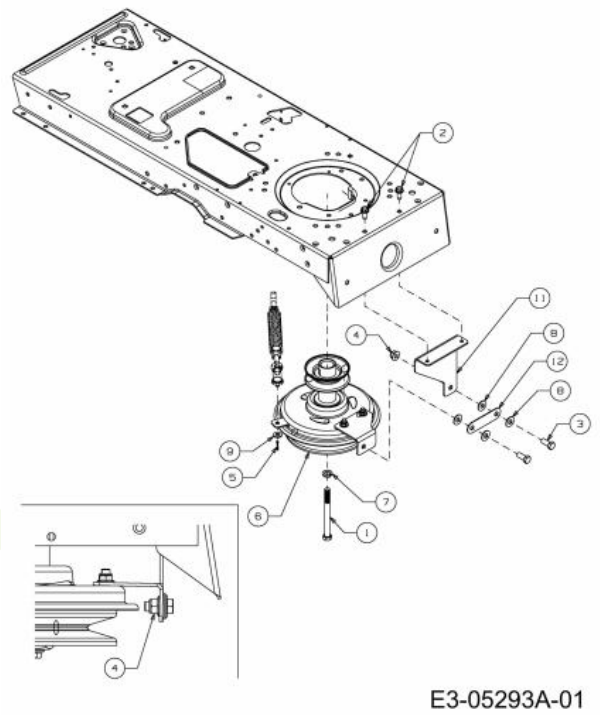

Repère	Référence		Désignation
1	710-04002	CLIQUEZ ICI	VIS HEX. 7/16-20:4.50:GR5:STD
2	710-1260A	CLIQUEZ ICI	VIS TT:5/16-18:.750
3	710-3001		VIS HEX. 3/8-16:.880:GR5:STD
4	712-04065	CLIQUEZ ICI	ECROU HEXAGONAL
5	714-0111	CLIQUEZ ICI	GOUPILLE FENDUE 3/32:1.0"
6	717-04742		P T O
7	736-0171	CLIQUEZ ICI	RONDELLE GROWER
8	736-0267	CLIQUEZ ICI	RONDELLE PL.:.385 x.87 x.06:HT
9	736-0275		RONDELLE
12	783-06560		PATTE DE FIXATION PTO

NHP Motoculture
Cultivez votre univers

Tableau de bord

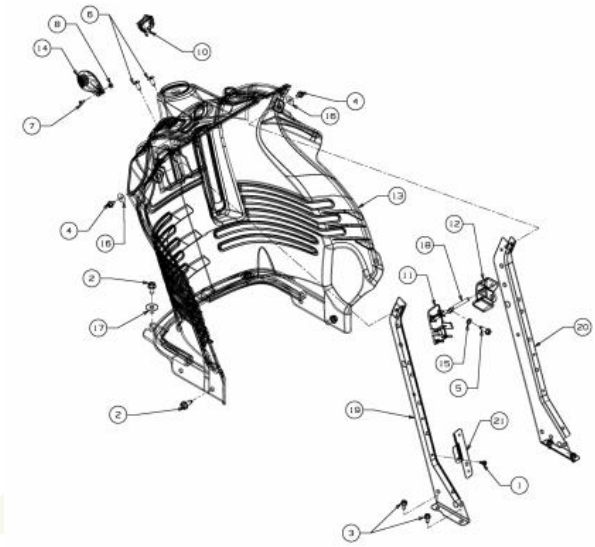

E3-04909B-01

Repère	Référence		Désignation
1	710-0351	CLIQUEZ ICI	VIS
2	710-04484	CLIQUEZ ICI	VIS HEX. TT:5/16-18:.750:HXIND
3	710-0599	CLIQUEZ ICI	VIS A SIX PANS CREUX
4	710-0653	CLIQUEZ ICI	VIS A SIX PANS CREUX
5	710-0895		VIS A SIX PANS CREUX
6	710-1017	CLIQUEZ ICI	VIS
7	710-3217		VIS
8	712-0142	CLIQUEZ ICI	ECROU HEX.:#8-32:GRA
10	725-05057		BOUTON MARCHE ARRET
13	731-06495A		TABLEAU DE BORD
14	731-1857		POIGNÜE
15	736-0142		RONDELLE PLATE 1/4X.500X . 063
16	736-0342	CLIQUEZ ICI	RONDELLE PLATE .283 x.75 x.030
17	736-0701		RONDELLE
18	747-1155		BARRE

NHP Motoculture
Cultivez votre univers

Batterie

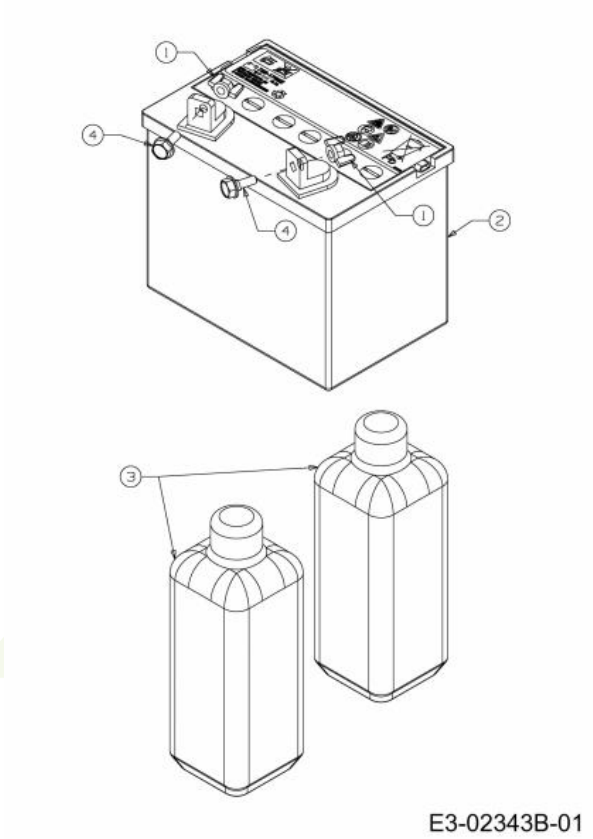

Repère	Référence		Désignation
1	712-3087	CLIQUEZ ICI	ECROU PAPILLON
2	5032-U3-0002	CLIQUEZ ICI	BATTERIE 280CCA 16AH
4	738-1132		AXE

NHP Motoculture
Cultivez votre univers

Câble de starter

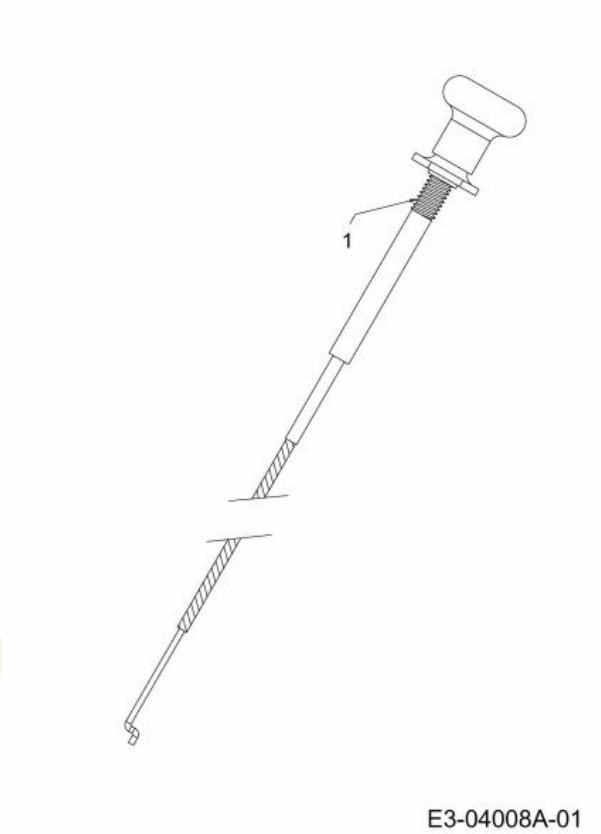

Repère	Référence		Désignation
1	746-1089	CLIQUEZ ICI	CABLE STARTER

NHP Motoculture
Cultivez votre univers

Composants électriques

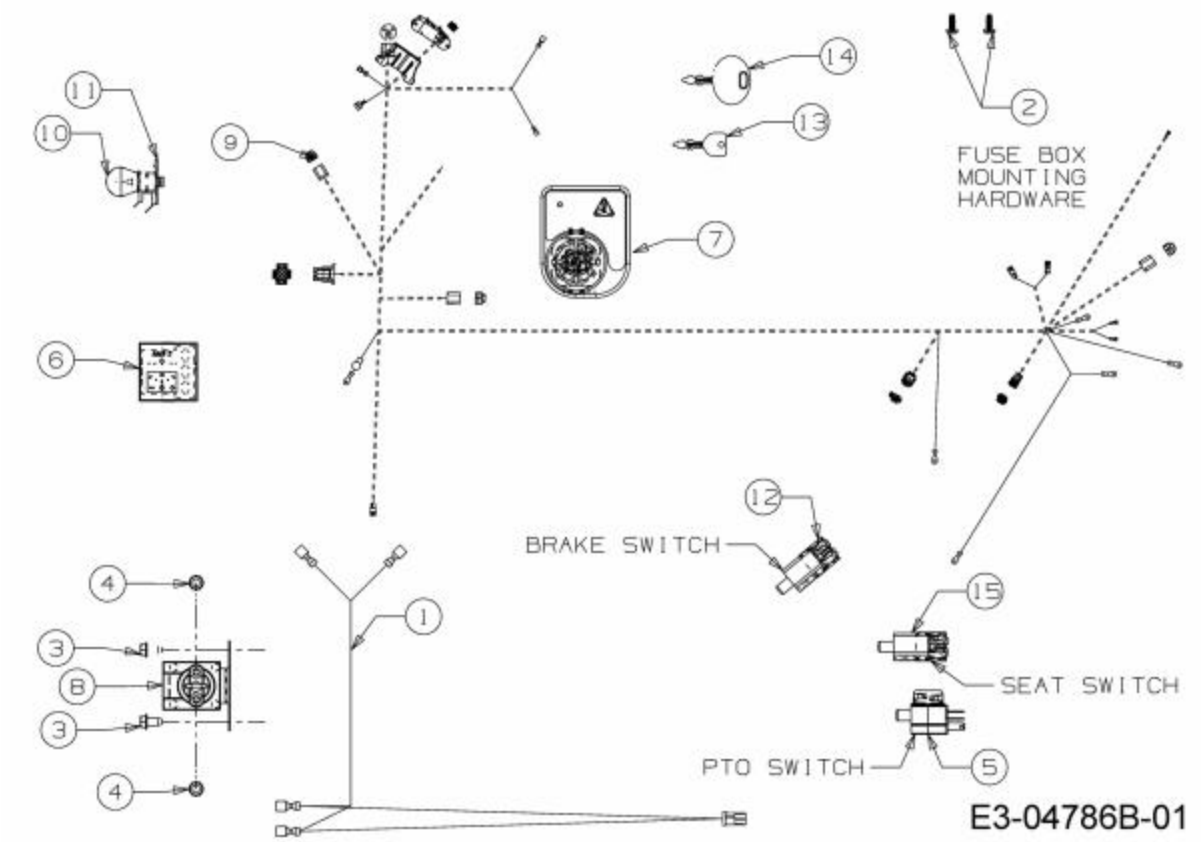

Repère	Référence		Désignation
1	629-04133B		FAISCEAU DE PHARE
2	710-0351	CLIQUEZ ICI	VIS
3	710-0599	CLIQUEZ ICI	VIS A SIX PANS CREUX
4	712-0271	CLIQUEZ ICI	ECROU 1/4-20"+ DISQUE DENTE
5	725-04038		SECURITE D EMBRAYAGE
6	725-04156	CLIQUEZ ICI	INDIC. AMP£REM£TRE S. LUMI£RE
7	725-06119C	CLIQUEZ ICI	SW:KEY:RMC MDL RELAY:MPTO:BLK
8	725-04439B	CLIQUEZ ICI	SOLENOIDE
9	725-04629A		FAISCEAU COMPLET
10	725-0963		AMPOULE ELECTRIQUE
11	725-1649A	CLIQUEZ ICI	SOC:LAMP:NYLON 1/4 TURN
12	725-1657A	CLIQUEZ ICI	SECURITE D'EMBRAYAGE
13	725-1745A	CLIQUEZ ICI	CLE UNIVERSEL
14	725-1745A	CLIQUEZ ICI	CLE UNIVERSEL
15	725-2013		SECURITE DE SIEGE

NHP Motoculture
Cultivez votre univers

Transmission

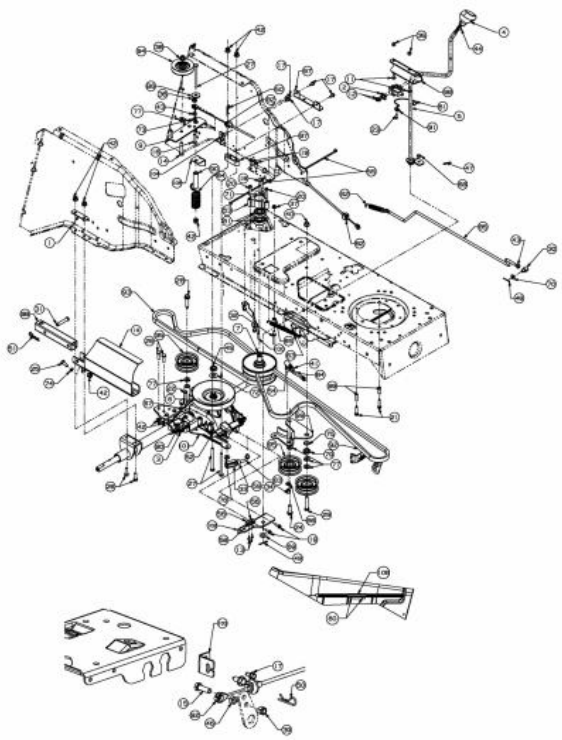

E3-02037G-01

Repère	Référence		Désignation
1	17840-Z		SUPPORT
2	17962	CLIQUEZ ICI	PLAQUE DE SUPP. P. COMMUTATEUR
3	618-04331A	CLIQUEZ ICI	TRANSMISSION 1 VITESSE
4	631-0009A		POIGNEE
6	656-0002	CLIQUEZ ICI	POULIE DE PONT
7	656-05011	CLIQUEZ ICI	POULIE VARIATEUR
8	DIESES PRODUKT WIRD MIR LEIDER NICHT MEHR ANGEBOTEN		FREIN GAUCHE PLEIN :
11	710-0134	CLIQUEZ ICI	VIS ¡ T¤TE PLATE
12	710-0224		VIS PARK:#10-16:0.500:HXINDWSH
13	710-0227		VIS
14	710-0347	CLIQUEZ ICI	VIS HEX. 3/8-16:1.75:GR5:STD
15	710-0376		VIS HEX.:5/16-18:1.00:GR5:STD
16	710-0528	CLIQUEZ ICI	VIS HEX. 5/16-18:1.25:GR5:STD
17	710-0599	CLIQUEZ ICI	VIS A SIX PANS CREUX
18	710-0627	CLIQUEZ ICI	VIS HEX. 5/16-24:.750 GR5:LOCK
19	710-0642	CLIQUEZ ICI	VIS1/4-20:0.750
20	710-0778	CLIQUEZ ICI	VIS HEX. TT:1/4-20:1.500
21	710-0809	CLIQUEZ ICI	VIS HEX. TT:1/4-20:1.250:HXIND
22	710-1206	CLIQUEZ ICI	VIS HEX. TT:1/4-20:2.375
23	710-1237		VIS HEX.:T:#10-32:0.625:

NHP Motoculture
Cultivez votre univers

Repère	Référence		Désignation
24	710-1315	CLIQUEZ ICI	VIS HEX.TT:3/8-16:1.25:HXIN:S
25	710-1681		VIS ¡ SIX PANS CREUX
26	710-1682		VIS
27	710-1686		VIS HEXAGONALE :M8x90 DIN 931-8.8
28	710-1858A	CLIQUEZ ICI	VIS
29	710-3144	CLIQUEZ ICI	VIS HEX.: 3/8-16:2.00:GR5:STD
30	711-0677		FUSEAU D'ÜCROU - EX 711-0611
31	711-0679A		GOUJON ¡ ÜPINGLER
32	711-0747		GUIDE COURROIE
33	711-1407		T¤TE DE FOURCHE ZN5GL CB DIN71
34	712-0241	CLIQUEZ ICI	ECROU HEX.: 3/8-24:GR5
35	712-0324	CLIQUEZ ICI	ECROU HEX.:1/4-20:GR8:NYLON
36	712-04063	CLIQUEZ ICI	ECROU HEX. AVEC FLANC
37	712-04064	CLIQUEZ ICI	ECROU HEXAGONAL
38	712-04065	CLIQUEZ ICI	ECROU HEXAGONAL
39	712-0429		ECROU
40	712-0431	CLIQUEZ ICI	ECROU STOP 3/8-16:GRF
41	712-0711		ECROU HEXAGONAL
42	712-0714		ECROU
43	712-3007		ECROU HEX. 5/16-18 GR5
44	712-3008		ECROU HEXAGONAL
45	712-3035		ECROU HEXAGONAL
46	712-3046		ECROU
47	714-0104	CLIQUEZ ICI	GOUPILLE
48	714-0111	CLIQUEZ ICI	GOUPILLE FENDUE 3/32:1.0"
49	714-0115	CLIQUEZ ICI	GOUPILLE FENDUE 1/8 x 1.0
50	714-0145	CLIQUEZ ICI	GOUPILLE
51	714-0147		GOUPILLE ¡ RESSORT:.125 X 1.75
52	714-0209		GOUPILLE FENDUE
53	718-04261	CLIQUEZ ICI	CAGE DE ROULEMENT
54	723-3018	CLIQUEZ ICI	ROTULE DE DIRECTION 3/8-24
55	725-0157		COLLIER DE SERRAGE3/16X0.5X7.4
56	725-1644	CLIQUEZ ICI	INTERRUPTEUR DE SÜCURITÜ
57	725-2013		SECURITE DE SIEGE
58	726-0320	CLIQUEZ ICI	PLAQUE D'ISOLATION
59	726-0457		BOULON: M8-32 DIN 71752
60	728-0123		RIVET 188 X 402 "
61	732-0525	CLIQUEZ ICI	RESSORT DE RAPPEL LEVIER
62	732-0716D	CLIQUEZ ICI	RESSORT
63	732-0963		RESSORT

NHP Motoculture
Cultivez votre univers

Repère	Référence		Désignation
64	DIESES PRODUKT WIRD MIR LEIDER NICHT MEHR ANGEBOTEN		RESSORT DE TENSION DROIT
65	736-0142		RONDELLE PLATE 1/4X.500X . 063
66	736-0169	CLIQUEZ ICI	BAGUE ÜLASTIQUE
67	736-0176	CLIQUEZ ICI	RONDELLE PLATE .25x.93X.125"
68	736-0204		RONDELLE .344 X 62 X.03
69	736-0272		RONDELLE .510x1.00X.060
70	736-0275		RONDELLE
71	736-0362	CLIQUEZ ICI	RONDELLE .320ID X 1.25 ODX .0
72	736-0427		RONDELLE
73	736-0649		RONDELLE GROWER DIN 127
74	736-0700		RONDELLE A8.4 DIN 125
75	736-0773	CLIQUEZ ICI	RONDELLE
76	736-3008		RONDELLE
77	736-3010	CLIQUEZ ICI	RONDELLE
79	738-0372B	CLIQUEZ ICI	RONDELLE EPAULEE
80	738-04029		RONDELLE EPAULEE
81	741-0600	CLIQUEZ ICI	ROULEMENT ¡ BILLES
82	746-04402	CLIQUEZ ICI	CABLE EMBRAYAGE
83	747-04167		TIGE COUDEE
84	747-1127	CLIQUEZ ICI	TIGE D AJUSTEMENT
85	747-1298B		TIGE DE FREIN DECK N-G
86	ZUR ZEIT NICHT LIEFERBAR		DOUILLE DE GUIDAGE:Ò.625 x Ò.324
87	748-0334		ENTRETOISE
88	749-04013B-S		CARRE D ACCROCHAGE
89	750-0566A	CLIQUEZ ICI	ENTRETOISE
90	750-1311		ENTRETOISE
91	751B221535	CLIQUEZ ICI	FIXATION C¢BLE BOWDEN
92	754-0626	CLIQUEZ ICI	COURROIE MOTEUR/VARIATEUR
93	754-0629	CLIQUEZ ICI	COURROIE VARIATEUR/BOITE
94	756-05234	CLIQUEZ ICI	POULIE
95	756-3054A	CLIQUEZ ICI	POULIE TENDEUR
96	761-0202	CLIQUEZ ICI	DISQUE DE FREIN
98	783-04162B		SUPPORT
99	783-04442637	CLIQUEZ ICI	SUPPORT
101	783-04890		SUPPORT
102	783-05241		GUIDE LEVIER

NHP Motoculture
Cultivez votre univers

Câble d'accélérateur jusqu'au 30 octobre 2007

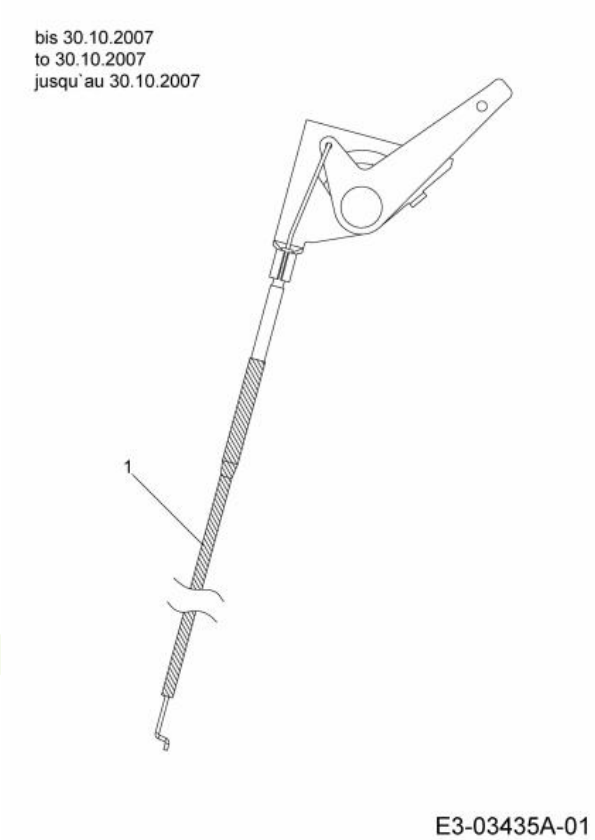

Repère	Référence	Désignation
1	746-1087	C¢BLE GAZ + SUPPORT

NHP Motoculture
Cultivez votre univers

Ramasseur d'herbe

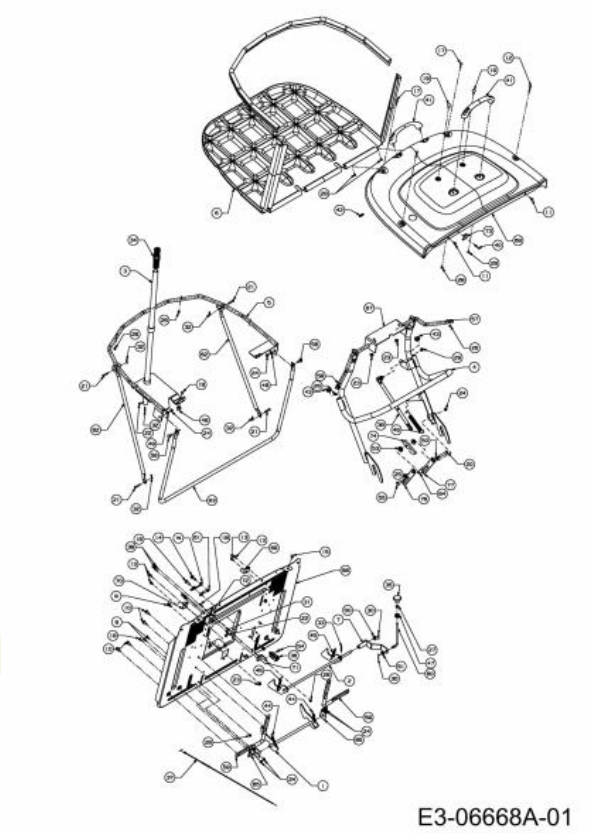

Repère	Référence		Désignation
1	647-0063B		FERMETURE CPL. BAC
6	664-04149		SAC RECUPERATEUR 250 L
8	710-0134	CLIQUEZ ICI	VIS ¡ T¤TE PLATE
9	710-04049		VIS
10	710-04484	CLIQUEZ ICI	VIS HEX. TT:5/16-18:.750:HXIND
11	710-05070A		VIS
12	710-05172		VIS
13	710-0599	CLIQUEZ ICI	VIS A SIX PANS CREUX
14	710-0602	CLIQUEZ ICI	VIS
15	710-1017	CLIQUEZ ICI	VIS
16	710-1238A		VIS HHWSH:5/16-18:.875:GR5
17	710-1612		VIS A TETE PLATE:M5x30 DIN 603
18	710-1691		VIS A SIX PANS CREUX
19	710-3105	CLIQUEZ ICI	VIS A TETE PL.5/16-18:.875:GR1
20	710-3144	CLIQUEZ ICI	VIS HEX.: 3/8-16:2.00:GR5:STD
21	711-04138	CLIQUEZ ICI	GOUJON ¡ ÜPINGLER .25DIAX1.25L
22	711-0701	CLIQUEZ ICI	GOUJON
23	712-04063	CLIQUEZ ICI	ECROU HEX. AVEC FLANC
24	712-04064	CLIQUEZ ICI	ECROU HEXAGONAL
25	712-04065	CLIQUEZ ICI	ECROU HEXAGONAL
26	712-0642		ECROU DE SECURITE:M5-0.8

NHP Motoculture
Cultivez votre univers

Repère	Référence		Désignation
27	712-0690		ECROU HEXAGONAL
28	712-0691	CLIQUEZ ICI	ECROU HEXAGONAL
29	712-0692	CLIQUEZ ICI	ECROU HEXAGONAL 24.1426.18
30	714-0115	CLIQUEZ ICI	GOUPILLE FENDUE 1/8 x 1.0
31	714-0145	CLIQUEZ ICI	GOUPILLE
32	714-04033		GOUPILLE FENDUE .072 x.92 LG
33	715-0150		GOUPILLE
34	720-0204		POIGNEE:1.0 ID x 4.7 LG
35	720-04164		BOUTON
36	725-04363	CLIQUEZ ICI	SECURITE EMBRAYAGE
37	725-05260		FAISCEAU SECURITE DE BAC
38	727-04370		VERRIN
39	728-0123		RIVET 188 X 402 "
40	728-04000		RIVET POP
41	731-04578		POIGNEE AVEC VIS
42	731-0511-37		TRIM STRIP
43	731-07972		BOUCHON
44	732-0264	CLIQUEZ ICI	RESSORT
45	732-04488	CLIQUEZ ICI	RESSORT DE TRACTION
46	732-04855		RESSORT
48	735-04121		SILENBLOC
49	736-0176	CLIQUEZ ICI	RONDELLE PLATE .25x.93X.125"
50	736-3004		RONDELLE
51	736-3008		RONDELLE
53	738-0372B	CLIQUEZ ICI	RONDELLE EPAULEE
54	738-04237A		AXE EPAULE
55	738-0572	CLIQUEZ ICI	VIS EPAULE .374 DIA x 1.16 LG
56	738-0974		AXE EPAULE
57	747-05380		TRINGLE DE BAC GAUCHE
58	747-05381		TRINGLE DE BAC DROITE
59	747-05419		TUBE RENFFORT DE BAC
60	747-05432		TIGE COUDEE
64	750-05533		ENTRETOISE
71	783-06812		SUPPORT DE SECURITE
72	ZUR ZEIT NICHT LIEFERBAR		PLAQUE D'INTERRUPTEUR
73	783-06876		PLAQUETTE
74	783-06919A	CLIQUEZ ICI	PATTE D ACCROCHE
76	783-06926		PATTE AJOUREE
77	783-06928A		PATTE AJOUREE

NHP Motoculture
Cultivez votre univers

Couteau à grande levée

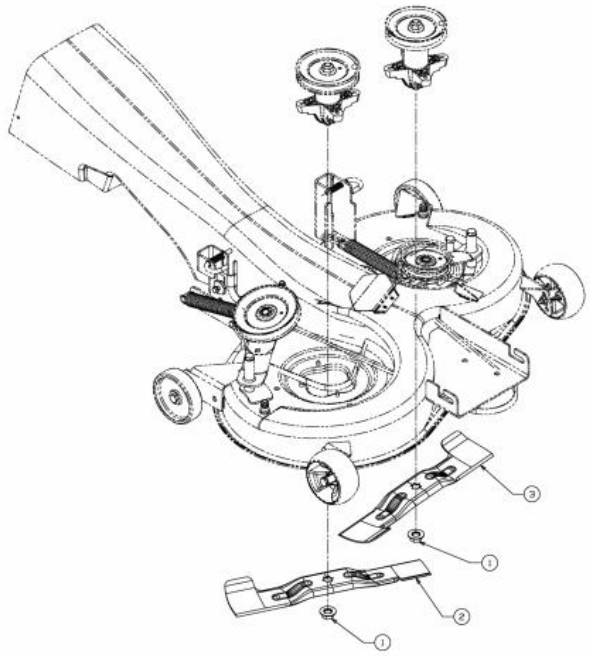

E3-03075A-01

Repère	Référence		Désignation
1	712-05134	CLIQUEZ ICI	ECROU
2	742-0672	CLIQUEZ ICI	LAME DROITE SFF 92CM ARRIERE
3	742-0673	CLIQUEZ ICI	LAME GAUCHE SFF 92CM ARRIERE

NHP Motoculture
Cultivez votre univers

Volant

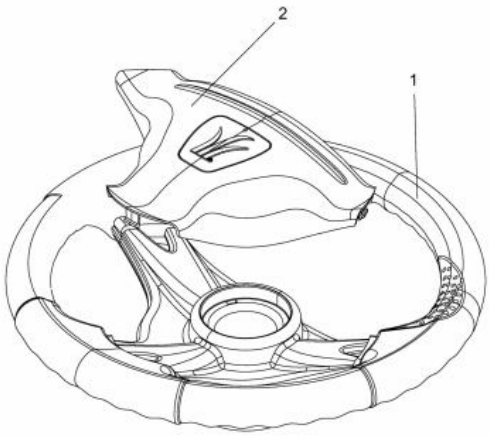

E3-02016A-01

Repère	Référence	Désignation
1	631-04008B	VOLANT CPL.:3 RAYONS:12"
2	731-04065A	COUVERCLE DE VOLANT

NHP Motoculture
Cultivez votre univers

Direction

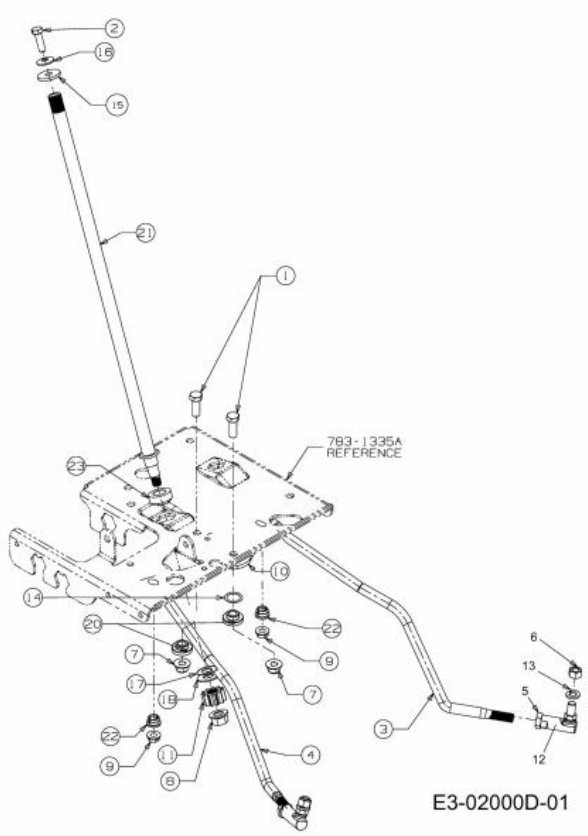

Repère	Référence		Désignation
1	710-0514	CLIQUEZ ICI	VIS HEX.:3/8-16:1.00:GR5:STD
2	710-0643	CLIQUEZ ICI	VIS HEX.: 5/16-18:1.00:GR5
3	ZUR ZEIT NICHT LIEFERBAR		TIRANT: GAUCHE
5	712-0240	CLIQUEZ ICI	ECROU HEX.: 7/16-20:GR2
6	712-0241	CLIQUEZ ICI	ECROU HEX.: 3/8-24:GR5
7	712-04065	CLIQUEZ ICI	ECROU HEXAGONAL
8	712-0459	CLIQUEZ ICI	ECROU HEX.: 7/16-20:GRB
9	712-3004A	CLIQUEZ ICI	ECROU HEX.: 5/16-18:GR5:SD:LK
10	717-1550F	CLIQUEZ ICI	SEGMENT DE DIRECTION
11	717-1554	CLIQUEZ ICI	PIGNON DE DIRECTION
12	723-0448A	CLIQUEZ ICI	ROTULE DE DIRECTION 7/16-20
13	736-0169	CLIQUEZ ICI	BAGUE ÜLASTIQUE
14	736-0174	CLIQUEZ ICI	RONDELLE:.66X.88X.016
15	736-0231	CLIQUEZ ICI	RONDELLE 344IDX1.125 OD .12
16	736-0242	CLIQUEZ ICI	RONDELLE CONIQUE.340X.872X.060
17	736-0369	CLIQUEZ ICI	RONDELLE
18	736-3084	CLIQUEZ ICI	RONDELLE
20	738-0372B	CLIQUEZ ICI	RONDELLE EPAULEE
21	738-04263	CLIQUEZ ICI	COLONNE DE DIRECTION

NHP Motoculture
Cultivez votre univers

Repère	Référence		Désignation
22	741-0475	CLIQUEZ ICI	DOUILLE PLASTIQUE:.385 ID
23	741-04237B	CLIQUEZ ICI	BAGUE

NHP Motoculture
Cultivez votre univers

Plateau de coupe E (36"/92cm)

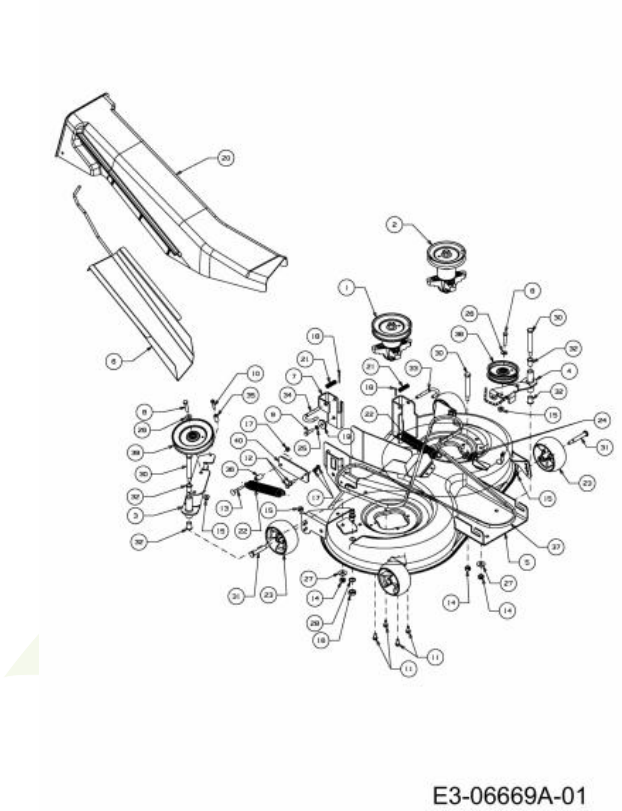

Repère	Référence		Désignation
8	710-0347	CLIQUEZ ICI	VIS HEX. 3/8-16:1.75:GR5:STD
9	710-0528	CLIQUEZ ICI	VIS HEX. 5/16-18:1.25:GR5:STD
10	710-0778	CLIQUEZ ICI	VIS HEX. TT:1/4-20:1.500
11	710-1260A	CLIQUEZ ICI	VIS TT:5/16-18:.750
12	710-1681		VIS ¡ SIX PANS CREUX
13	710-1719		VIS A TETE PLATE M8X50 DIN 603
14	712-0290	CLIQUEZ ICI	ECROU 7/16-14
15	712-04065	CLIQUEZ ICI	ECROU HEXAGONAL
16	712-0641	CLIQUEZ ICI	ECROU HEX. M16-1.5 DIN 936
17	712-0692	CLIQUEZ ICI	ECROU HEXAGONAL 24.1426.18
18	714-0115	CLIQUEZ ICI	GOUPILLE FENDUE 1/8 x 1.0
19	717-04074	CLIQUEZ ICI	PIGNON HAUTEUR PLATEAU
20	731-07901	CLIQUEZ ICI	GOULOTTE EJECTION HERBE
21	732-0306A	CLIQUEZ ICI	RESSORT DE PRESSION
22	732-04099	CLIQUEZ ICI	RESSORT
23	734-04155	CLIQUEZ ICI	ROUE DE PLATEAU
24	735-0271A	CLIQUEZ ICI	SILENT BLOC
25	736-0119	CLIQUEZ ICI	RONDELLE
26	736-0300	CLIQUEZ ICI	RONDELLE
27	736-04097A	CLIQUEZ ICI	RONDELLE:PLATE:11.65x28.75x3mm

NHP Motoculture
Cultivez votre univers

Repère	Référence		Désignation
28	736-0760	CLIQUEZ ICI	RONDELLE 17X23.8X1.95
29	737-04003D	CLIQUEZ ICI	BUSE NETTOYAGE PLATEAU
30	738-0476	CLIQUEZ ICI	VIS A EPAULE .625x3.50:7/16-14
31	738-3056	CLIQUEZ ICI	AXE DE ROUE DE PLATEAU
32	ZUR ZEIT NICHT LIEFERBAR		ROULEMENT À BRIDE.630IDx.693ODx.875
33	747-04116A		TRINGLE .375 DIA
34	747-1116	CLIQUEZ ICI	GOUPILLE
35	750-04182	CLIQUEZ ICI	ENTRETOISE
36	750-04195		DOUILLE DE DIST. Ò16xÒ8x27LG
37	754-04087	CLIQUEZ ICI	COURROIE COUPE 92CM EJECT ARR
38	756-04049A		POULIE COURROIE
39	756-04050	CLIQUEZ ICI	POULIE DE COURR. TR. Ò 6.0"DIA

NHP Motoculture
Cultivez votre univers

Levage du plateau de coupe

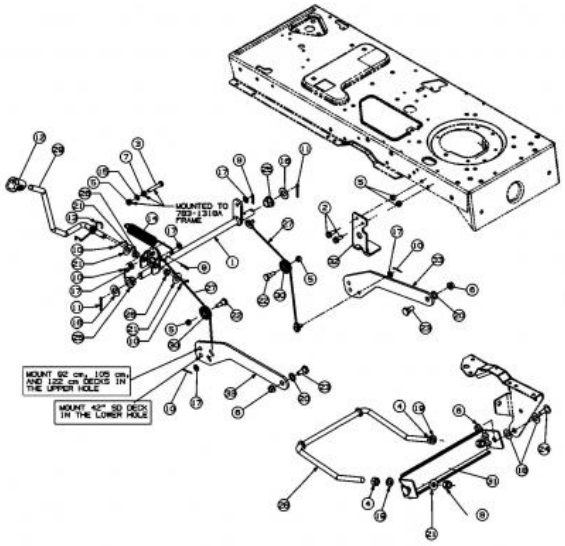

E3-02075A-01

Repère	Référence		Désignation
1	683-0587-Z		ARBRE DE RELEVAGE
2	710-0604A	CLIQUEZ ICI	VIS 5/16-18:0.625
3	710-3180		VIS HEX. 5/16-18:1.75:GR5:STD
4	712-0206	CLIQUEZ ICI	ECROU HEX. 1/2-13:GR.5
5	712-0429		ECROU
6	712-0431	CLIQUEZ ICI	ECROU STOP 3/8-16:GRF
7	712-3010	CLIQUEZ ICI	ECROU HEX. 5/16-18:GR5
8	712-3083		ECROU HEX. 1/2-13:GRB:NYLON
9	714-0104	CLIQUEZ ICI	GOUPILLE
10	714-0111	CLIQUEZ ICI	GOUPILLE FENDUE 3/32:1.0"
11	714-0162	CLIQUEZ ICI	GOUPILLE FENDUE 5/32:1.25
12	720-0311		POIGNÜE LEVIER COUPE : 1/2
13	732-04004		RESSORT LEVIER DÜCLENCH. BASS.
14	732-0971		RESSORT
15	736-0119	CLIQUEZ ICI	RONDELLE
16	736-0187	CLIQUEZ ICI	RONDELLE .64X1.24X.06
17	736-0275		RONDELLE
18	736-0414	CLIQUEZ ICI	RONDELLE TÜFLON
19	736-0921		RONDELLE GROWER
20	736-3068		RONDELLE .531 x.875 x.060
21	736-3084	CLIQUEZ ICI	RONDELLE

NHP Motoculture
Cultivez votre univers

Repère	Référence		Désignation
22	738-0138A	CLIQUEZ ICI	VIS EPAULEE
23	738-0143	CLIQUEZ ICI	VIS EPAULEE
24	738-0507B	CLIQUEZ ICI	VIS
25	741-0225	CLIQUEZ ICI	BAGUE HEXAGONALE TEFLON 6 PANS
26	741-0715		BAGUE
27	746-1139	CLIQUEZ ICI	CABLE DE RELEVAGE 14.06 LG
28	747-1130B	CLIQUEZ ICI	ETRIER-RELEVAGE AVANT
29	747-1280		LEVIER DE RELEVAGE
30	756-1154		POULIE
31	783-0720C637		SUPPORT DE RELEVAGE
33	783-1328A637		BRAS DE RELEVAGE - PLATEAU

NHP Motoculture
Cultivez votre univers

Commande d'embrayage du plateau de coupe

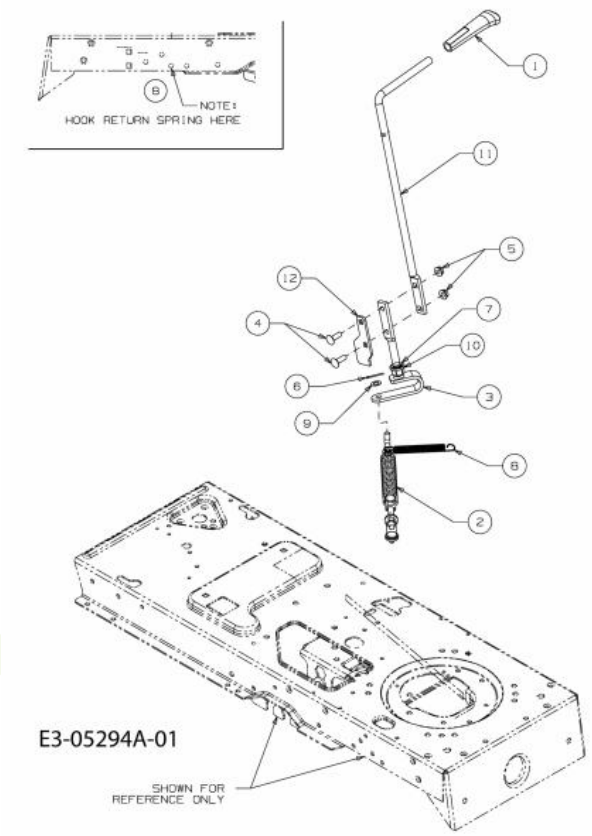

Repère	Référence		Désignation
1	631-04247		POIGNÜE CPL:PTO:500
4	710-0276		VIS A TETE PLATE: 5/16-18:1.00
5	712-3004A	CLIQUEZ ICI	ECROU HEX.: 5/16-18:GR5:SD:LK
6	714-0111	CLIQUEZ ICI	GOUPILLE FENDUE 3/32:1.0"
7	716-0104		CIRCLIPS:.500 DIA ARBRE
8	732-04197	CLIQUEZ ICI	RESSORT
9	736-0314		RONDELLE
10	741-0708		BAGUE
11	747-1112D		LEVIER PLATEAU PTO MANUEL.

NHP Motoculture
Cultivez votre univers

Capot de style Y

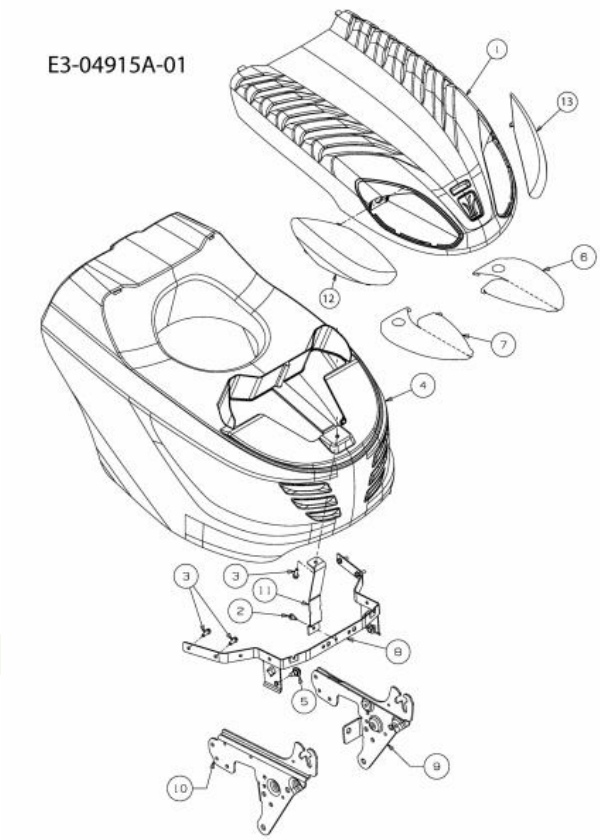

Repère	Référence		Désignation
2	710-0599	CLIQUEZ ICI	VIS A SIX PANS CREUX
3	710-0895		VIS A SIX PANS CREUX
4	731-06473		CAPOT MOTEUR INF STYLE Y
5	738-04091A	CLIQUEZ ICI	VIS EPAULEE
12	731-06539		OPTIQUE DROITE STYLE Y
13	731-06540		OPTIQUE GAUCHE STYLE Y

NHP Motoculture
Cultivez votre univers

Accessoires moteur

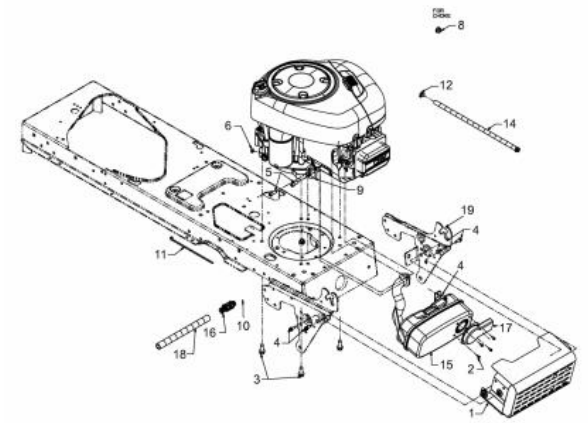

E3-04355D-01

Repère	Référence		Désignation
2	710-0227		VIS
3	710-04683C	CLIQUEZ ICI	VIS
4	710-0642	CLIQUEZ ICI	VIS1/4-20:0.750
5	710-0599	CLIQUEZ ICI	VIS A SIX PANS CREUX
6	712-0271	CLIQUEZ ICI	ECROU 1/4-20"+ DISQUE DENTE
7	712-04065	CLIQUEZ ICI	ECROU HEXAGONAL
8	712-3005		ECROU AVEC FLANC:3/8-16:GR5
9	BS-692236	CLIQUEZ ICI	JOINT D'ECHAPPEMENT
11	725-0157		COLLIER DE SERRAGE3/16X0.5X7.4
12	726-0205	CLIQUEZ ICI	COLLIER DE SERRAGE DE BOYAU
15	651-05956A		ECHAPPEMENT
16	751-10517A		DRAINAGE D¨HUILE
17	751-11053B		DFL:MFLR:LONG EXHAUST

NHP Motoculture
Cultivez votre univers

Pédales

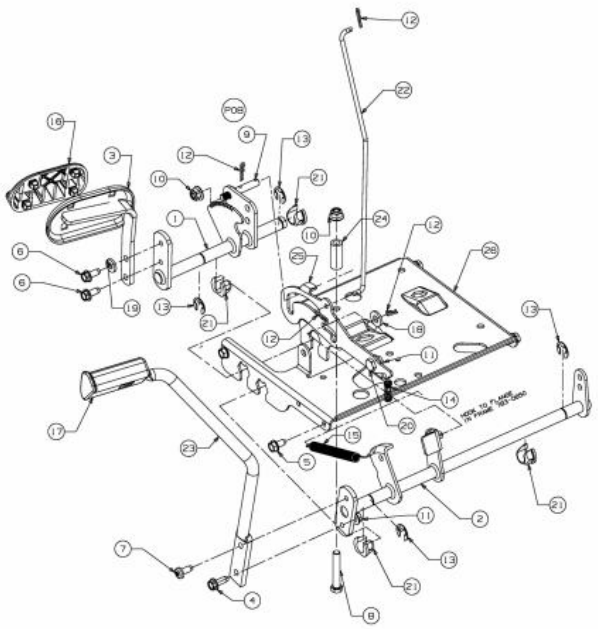

E3-02031D-01

Repère	Référence		Désignation
4	710-0650		VIS HEX.:TT:5/16-18:0.875
5	710-0726	CLIQUEZ ICI	VIS 5/16-12:0.750:HXINDWS
6	710-1260A	CLIQUEZ ICI	VIS TT:5/16-18:.750
7	710-1611B		VIS:TT:5/16-18:0.750:PANTRXI
8	710-3011		VIS HEX.:3/8-16:2.25:GR5:STD
10	712-04065	CLIQUEZ ICI	ECROU HEXAGONAL
11	712-3004A	CLIQUEZ ICI	ECROU HEX.: 5/16-18:GR5:SD:LK
12	714-0104	CLIQUEZ ICI	GOUPILLE
13	716-0106A	CLIQUEZ ICI	CIRCLIPS
14	732-0335		RESSORT
15	732-0963		RESSORT
17	735-3049A	CLIQUEZ ICI	GARNITURE DE PEDALE DE FREIN
18	736-3004		RONDELLE
19	736-3008		RONDELLE
20	738-0155		VIS EPAULEE
21	741-3065B	CLIQUEZ ICI	BAGUE HEXAGONALE RAINUREE
22	747-04093A		TIGE DE FREIN
24	748-0415B		ENTRETOISE

NHP Motoculture
Cultivez votre univers

Enjoliveurs de roue

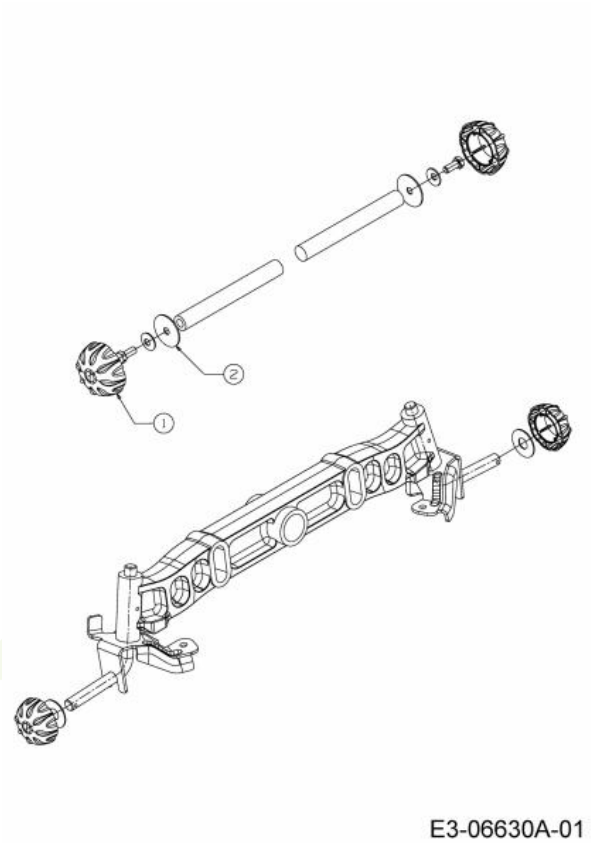

Repère	Référence		Désignation
1	731-2290B	CLIQUEZ ICI	CAPUCHON DE ROUE
2	736-0430		RONDELLE .350X.1.59X.062

NHP Motoculture
Cultivez votre univers

Roues arrière 18x9,5 jusqu'au 30 juin 2013

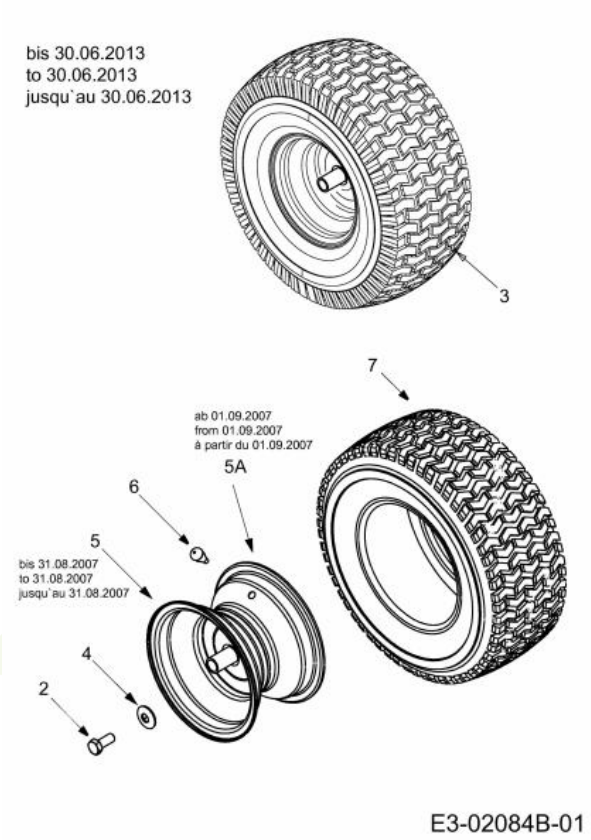

Repère	Référence		Désignation
2	710-0627	CLIQUEZ ICI	VIS HEX. 5/16-24:.750 GR5:LOCK
4	736-0242	CLIQUEZ ICI	RONDELLE CONIQUE.340X.872X.060
6	734-0255	CLIQUEZ ICI	VALVE:PNEU
7	734-1729		PNEU 18 X 9,50 - 8

NHP Motoculture
Cultivez votre univers

Roues avant 15x6

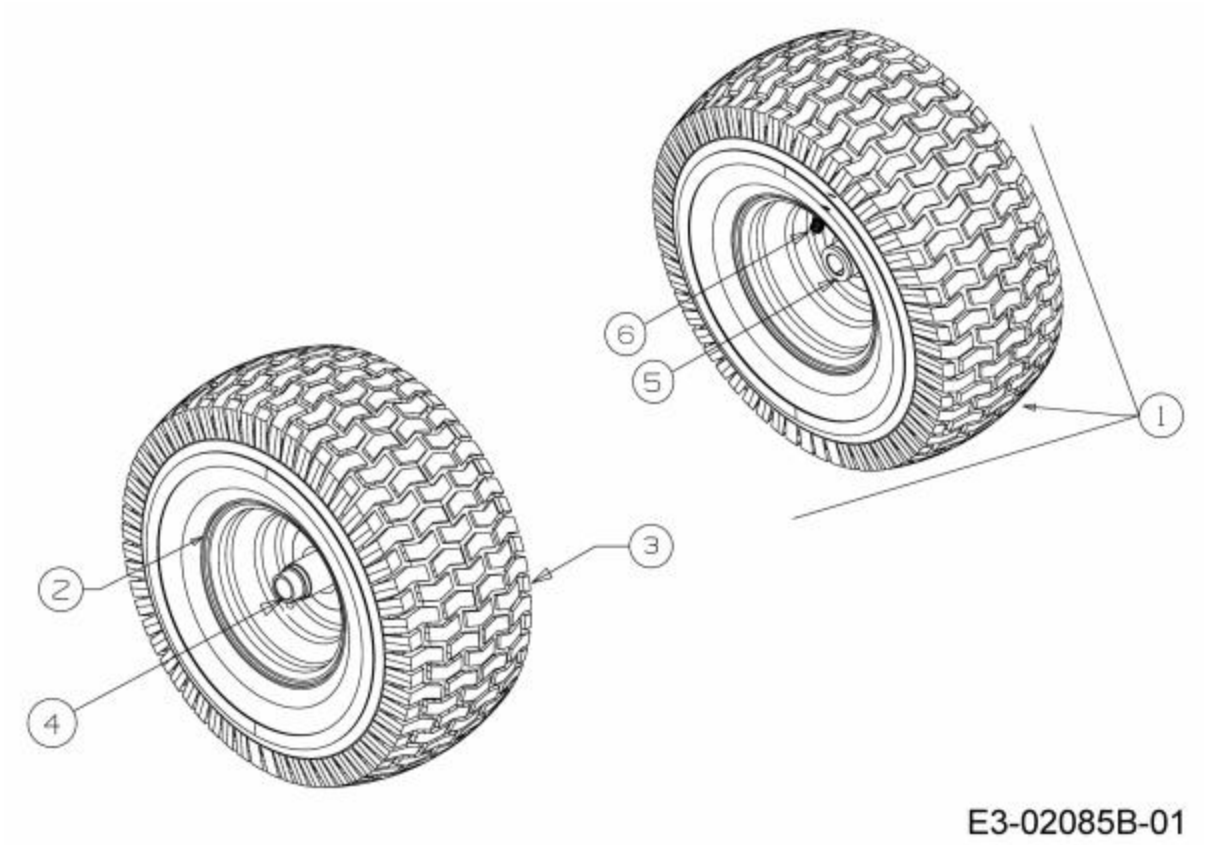

Repère	Référence		Désignation
3	734-1731	CLIQUEZ ICI	PNEU 15X600X6 DICO MULTI-TRAC
4	741-0990B	CLIQUEZ ICI	BAGUE DE ROUE AVEC GRAISSEUR
5	741-0516B	CLIQUEZ ICI	BAGUE DE ROUE .760x1.00x1.20
6	734-0255	CLIQUEZ ICI	VALVE:PNEU

NHPI Motoculture
Cultivez votre univers

Châssis

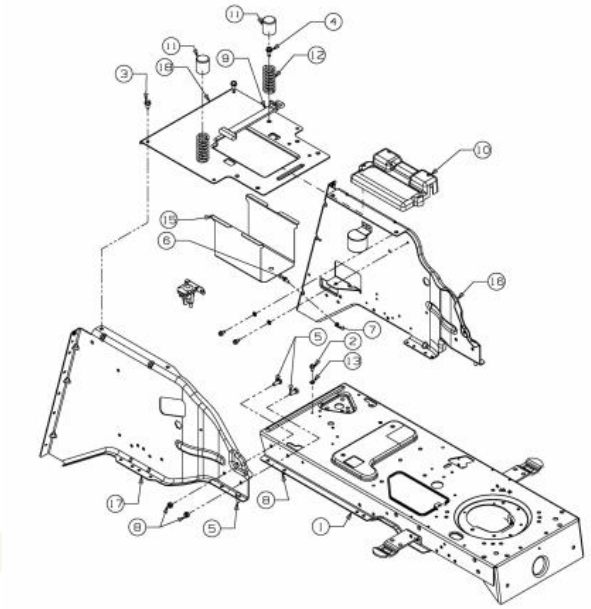

E3-04928C-01

Repère	Référence		Désignation
2	710-0599	CLIQUEZ ICI	VIS A SIX PANS CREUX
3	710-0726	CLIQUEZ ICI	VIS 5/16-12:0.750:HXINDWS
4	710-1260A	CLIQUEZ ICI	VIS TT:5/16-18:.750
5	710-1681		VIS ¡ SIX PANS CREUX
6	710-1691		VIS A SIX PANS CREUX
7	712-0691	CLIQUEZ ICI	ECROU HEXAGONAL
8	712-0692	CLIQUEZ ICI	ECROU HEXAGONAL 24.1426.18
9	723-0444		CEINTURE DE SECURITE BATTERIE
10	731-0707A		COUVERCLE DE BATTERIE
12	732-04035	CLIQUEZ ICI	RESSORT DE SIEGE
13	736-0222		RONDELLE
15	ZUR ZEIT NICHT LIEFERBAR		BOÎTIER À BATTERIE

NHP Motoculture
Cultivez votre univers

Schéma de circuit

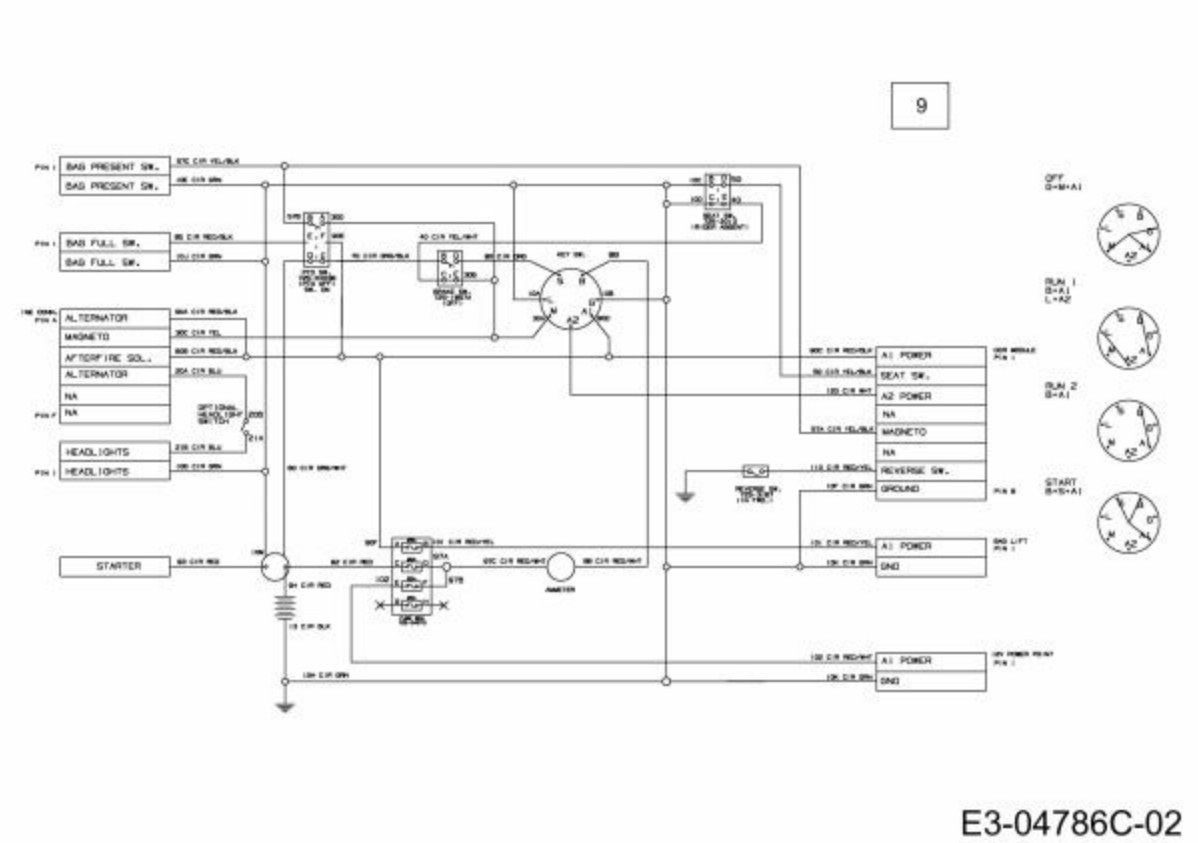

Repère	Référence	Désignation
9	725-04629A	FAISCEAU COMPLET

NHP Motoculture
Cultivez votre univers

Siège

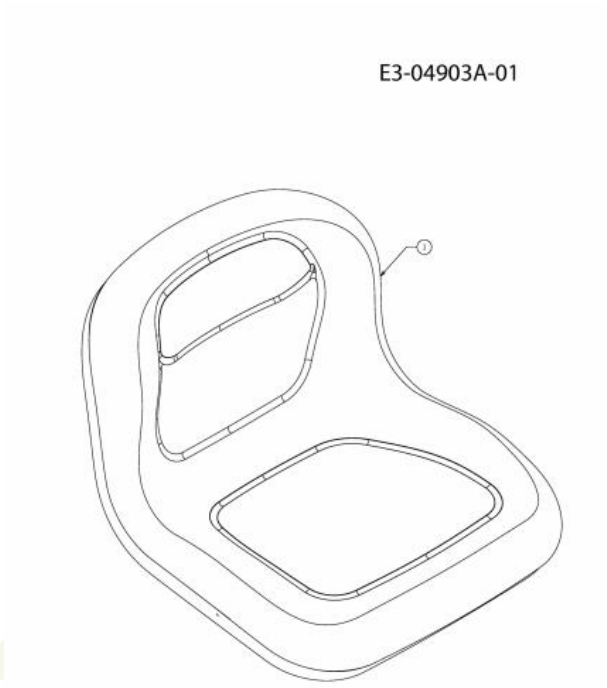

Repère	Référence	Désignation
1	757-04109	SIEGE NOIR HAUT

NHP Motoculture
Cultivez votre univers

Support de siège

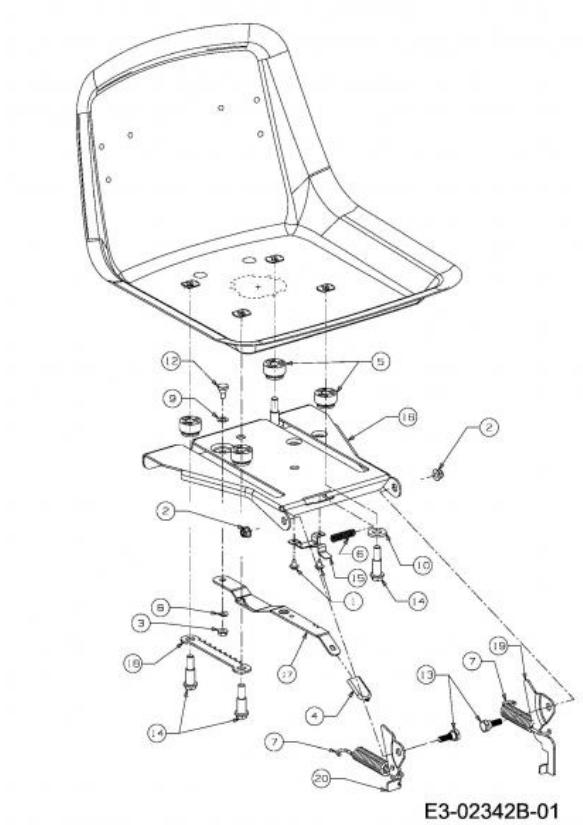

Repère	Référence		Désignation
1	710-1268		VIS HEX.:B#10-16:0.375
2	712-04063	CLIQUEZ ICI	ECROU HEX. AVEC FLANC
3	712-3027	CLIQUEZ ICI	ECROU HEXAGONAL 1/4-20:GRF
4	720-0309A		POIGNÜE PLASTIQUE
5	731-04074		ENTRETOISE PLASTIQUE DE SIEGE
6	732-0499	CLIQUEZ ICI	RESSORT
7	732-04309		RESSORT
8	736-0175		RONDELLE GROWER:.265x.562x.025
9	736-0204		RONDELLE .344 X 62 X.03
10	736-3019		RONDELLE .531x1.062x.134:HT
12	738-0137A		VIS A EPAULE .340 X .285:1/4-2
13	738-0296		AXE EPAULE
14	738-0966A		VIS EPAULEE
15	783-0611		ARRET AJUSTAGE DE SIEGE
16	ZUR ZEIT NICHT LIEFERBAR		PORTE-SIÈGE : 450/500 PILOTE
17	783-0739A637		LEVIER DE RÜGLAGE
18	783-0753		CREMAILLERE REGLAGE SIEGE
19	783-1366B		PLAQUE DE CONT.:COMM. DE SI£GE
20	17239D		LEVIER: AJUSTAGE DE SI£GE

NHP Motoculture
Cultivez votre univers

Support de siège

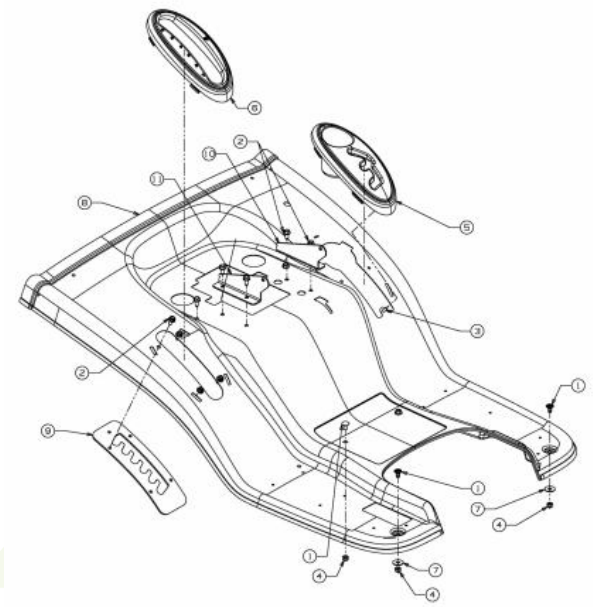

E3-06670A-01

Repère	Référence	Désignation
1	710-0260A	VIS A TETE PL. 5/16-18:.62 GR5
2	710-0726 CLIQUEZ ICI	VIS 5/16-12:0.750:HXINDWS
3	710-1394	VIS
4	712-0429	ECROU
5	ZUR ZEIT NICHT LIEFERBAR	COUVERCLE : PORTE DE CHANGEMENT : avec TASSE
7	736-3078	RONDELLE .344 x 1.00 x .063:HT

NHP Motoculture
Cultivez votre univers

Réservoir

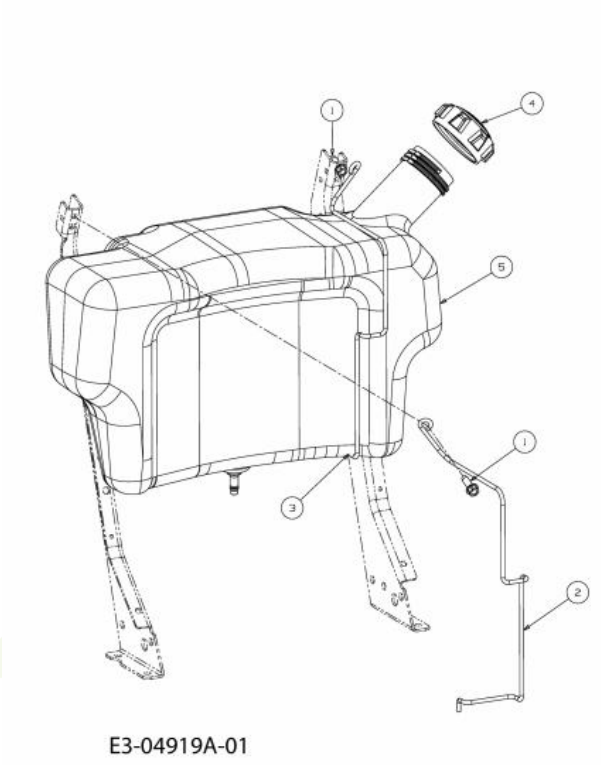

Repère	Référence		Désignation
1	710-0642	CLIQUEZ ICI	VIS1/4-20:0.750
2	747-05049		TRINGLE DE RESERVOIR ESS DR
3	747-05050		TRINGLE DE RESERVOIR ESS GA
4	751-0603B	CLIQUEZ ICI	BOUCHON ESSENCE
5	751-10573		RESERVOIR ESSENCE

NHP Motoculture
Cultivez votre univers

Revêtement de marchepied

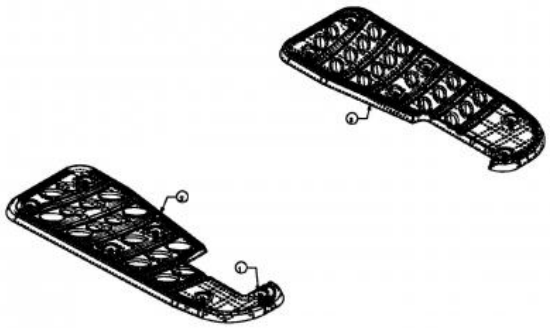

Repère	Référence		Désignation
1	726-3046	CLIQUEZ ICI	CLIP DE FIXATION:.250 DIA
2	735-0656		MARCHE PIED DROITE
3	735-0693		MARCHE PIED GAUCHE

NHP Motoculture
Cultivez votre univers

Essieu avant

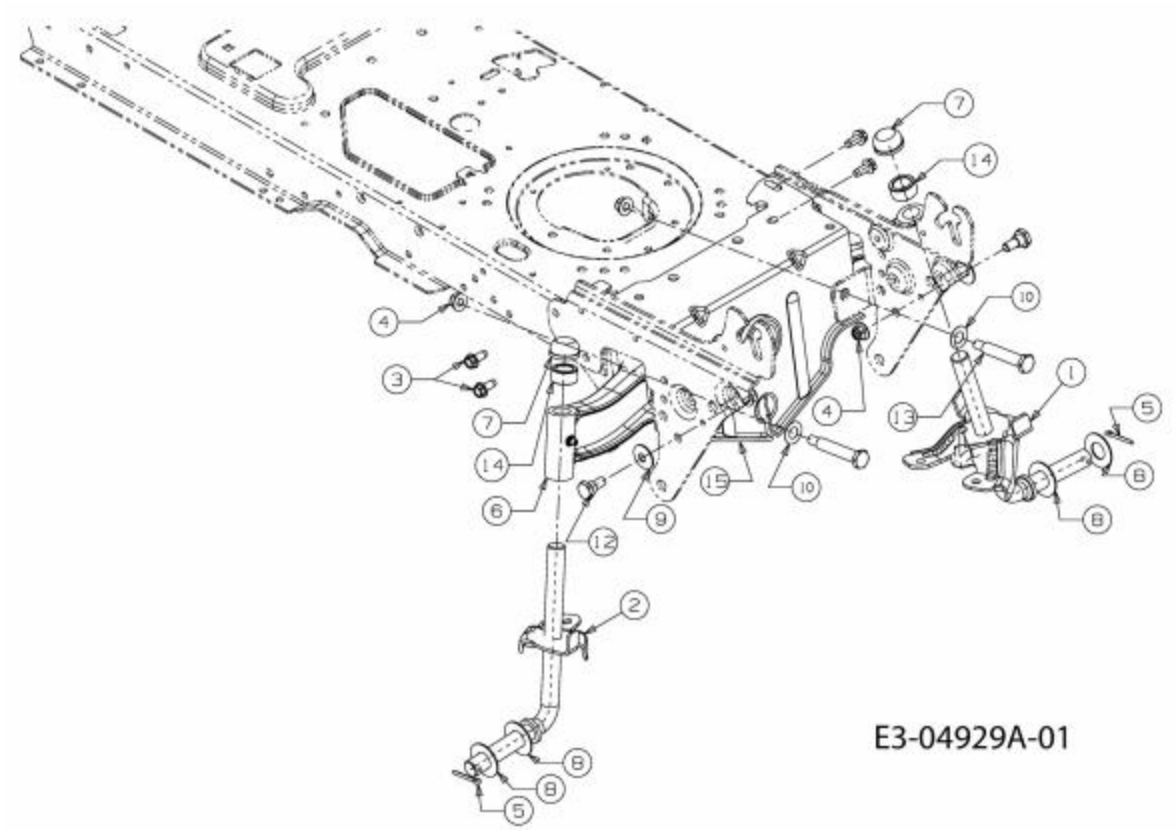

Repère	Référence		Désignation
3	710-1260A	CLIQUEZ ICI	VIS TT:5/16-18:.750
4	712-04065	CLIQUEZ ICI	ECROU HEXAGONAL
5	714-0162	CLIQUEZ ICI	GOUPILLE FENDUE 5/32:1.25
6	719-04177E		ESSIEU FONTE
7	726-0341	CLIQUEZ ICI	CAPUCHON CLIPS
8	736-0316	CLIQUEZ ICI	RONDELLE 1.78XA1.59"
9	736-0331	CLIQUEZ ICI	RONDELLE CONIQUE
10	736-0369	CLIQUEZ ICI	RONDELLE
12	738-0143	CLIQUEZ ICI	VIS EPAULEE
13	738-04128		VIS A EPAULE .500x2.38:3/8-16
14	748-04068	CLIQUEZ ICI	DOUILLE .71IDX.125 ODX.56 LG

NHP Motoculture
Cultivez votre univers