# ÉCLATÉ PIÈCES - YARD-MAN

**Type de matériel :** TRACTEUR DE PELOUSE

**Modèle :** AE 5150

**N° de production :** 13DV50YE443

**Année :** 2009

## Couvre le plateau de coupe E (36"/92cm)

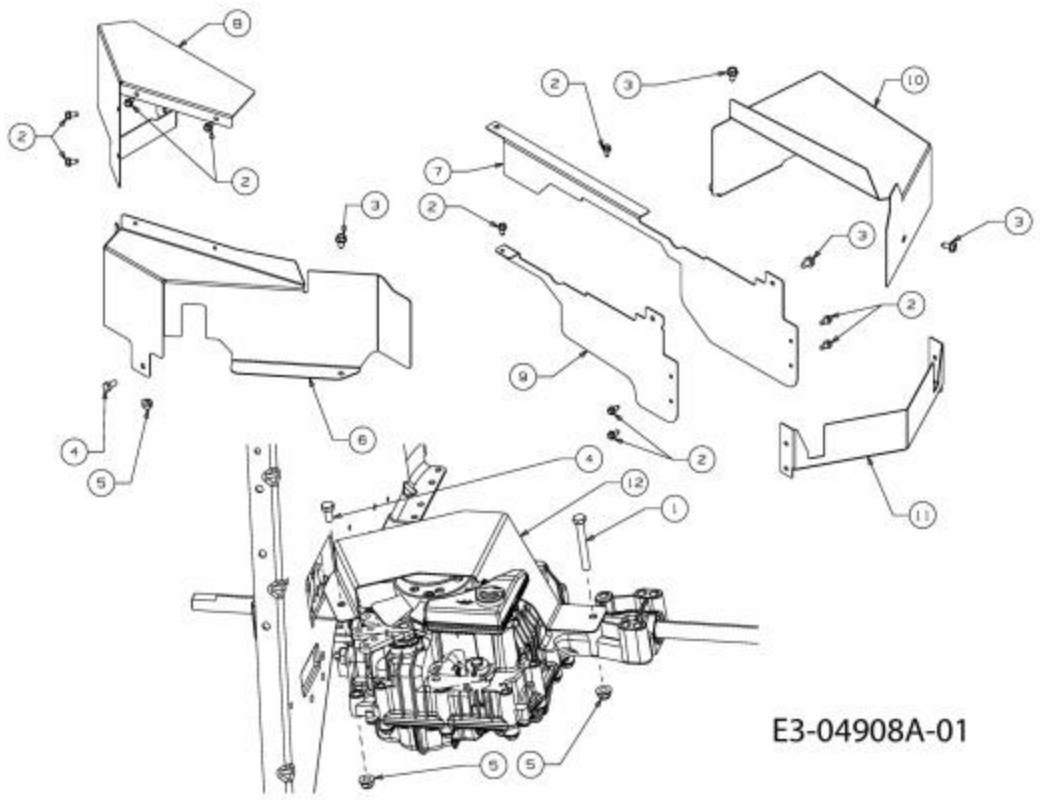


| Repère | Référence | | Désignation |
|---|---|---|---|
| 1 | 710-0378 | CLIQUEZ ICI | VIS HEX.:5/16-18:2.50:GR5:STD |
| 2 | 710-0599 | CLIQUEZ ICI | VIS A SIX PANS CREUX |
| 3 | 710-0604A | CLIQUEZ ICI | VIS 5/16-18:0.625 |
| 4 | 710-3025 | | VIS |
| 5 | 712-04063 | CLIQUEZ ICI | ECROU HEX. AVEC FLANC |

Cultivez votre univers

# Tableau de bord

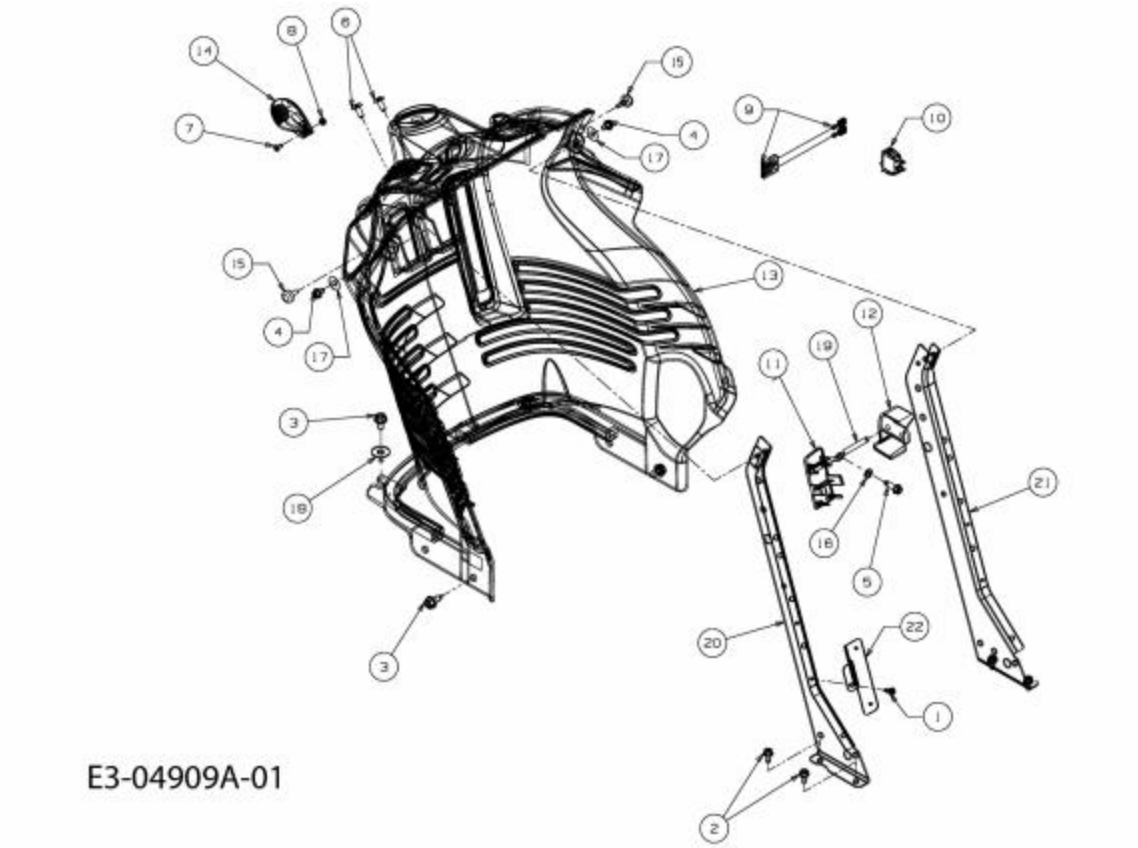


| Repère | Référence | | Désignation |
|---|---|---|---|
| 1 | 710-0351 | CLIQUEZ ICI | VIS |
| 2 | 710-0599 | CLIQUEZ ICI | VIS A SIX PANS CREUX |
| 3 | 710-0604A | CLIQUEZ ICI | VIS 5/16-18:0.625 |
| 4 | 710-0653 | CLIQUEZ ICI | VIS A SIX PANS CREUX |
| 5 | 710-0895 | | VIS A SIX PANS CREUX |
| 6 | 710-1017 | CLIQUEZ ICI | VIS |
| 7 | 710-3217 | | VIS |
| 8 | 712-0142 | CLIQUEZ ICI | ECROU HEX.:#8-32:GRA |
| 9 | 725-04839 | | FAISCEAU DE PHARES |
| 10 | 725-0634 | CLIQUEZ ICI | COMMUTATEUR |
| 14 | 731-1857 | | POIGNÜE |
| 15 | 735-0271A | CLIQUEZ ICI | SILENT BLOC |
| 16 | 736-0142 | | RONDELLE PLATE 1/4X.500X . 063 |
| 17 | 736-0342 | CLIQUEZ ICI | RONDELLE PLATE .283 x.75 x.030 |
| 18 | 736-0701 | | RONDELLE |
| 19 | 747-1155 | | BARRE |

NHP Motoculture
Cultivez votre univers

# Batterie

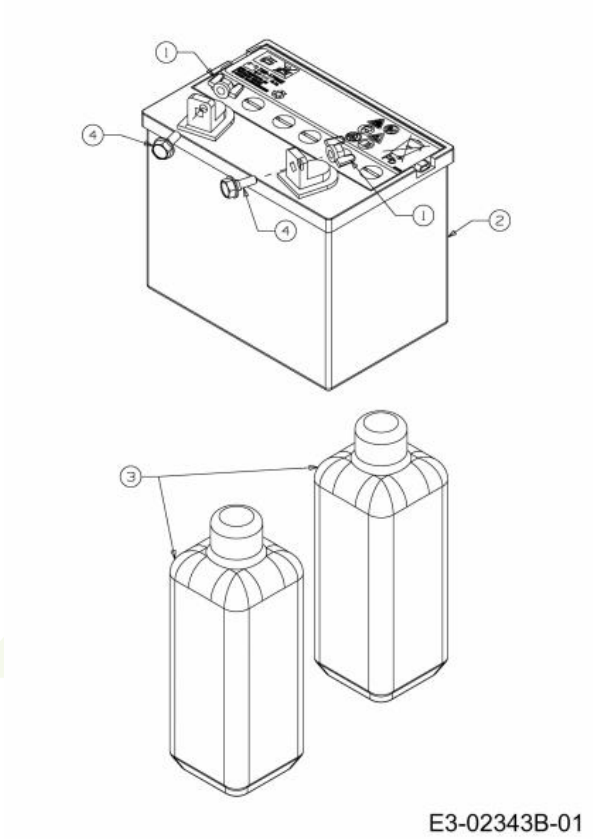


| Repère | Référence | | Désignation |
|---|---|---|---|
| 1 | 712-3087 | CLIQUEZ ICI | ECROU PAPILLON |
| 2 | 5032-U3-0002 | CLIQUEZ ICI | BATTERIE 280CCA 16AH |
| 4 | 738-1132 | | AXE |

NHP Motoculture
Cultivez votre univers

## Câble de starter

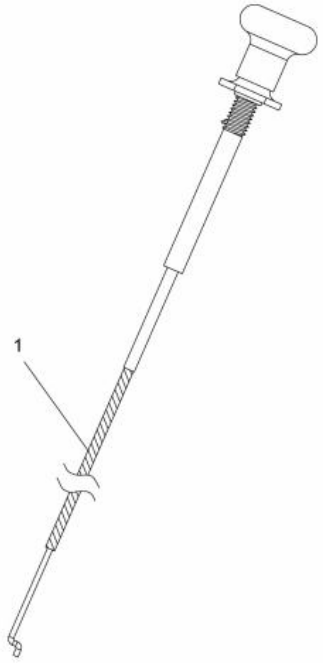


E3-03436A-01

| Repère | Référence | | Désignation |
|---|---|---|---|
| 1 | 746-1088 | CLIQUEZ ICI | CABLE STARTER 23.0"LGX1.50E |

NHP Motoculture
Cultivez votre univers

# Composants électriques

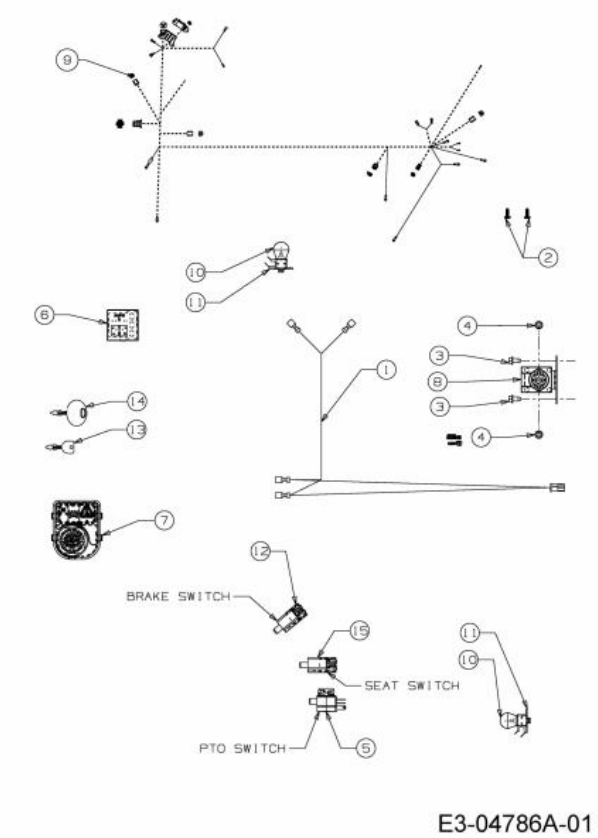


| Repère | Référence | | Désignation |
|---|---|---|---|
| 1 | 629-04133B | | FAISCEAU DE PHARE |
| 2 | 710-0351 | CLIQUEZ ICI | VIS |
| 3 | 710-0599 | CLIQUEZ ICI | VIS A SIX PANS CREUX |
| 4 | 712-0271 | CLIQUEZ ICI | ECROU 1/4-20"+ DISQUE DENTE |
| 5 | 725-04038 | | SECURITE D EMBRAYAGE |
| 6 | 725-04156 | CLIQUEZ ICI | INDIC. AMP£REM£TRE S. LUMI£RE |
| 7 | 725-06119C | CLIQUEZ ICI | SW:KEY:RMC MDL RELAY:MPTO:BLK |
| 8 | 725-04439B | CLIQUEZ ICI | SOLENOIDE |
| 9 | 725-04629A | | FAISCEAU COMPLET |
| 10 | 725-0963 | | AMPOULE ELECTRIQUE |
| 11 | 725-1649A | CLIQUEZ ICI | SOC:LAMP:NYLON 1/4 TURN |
| 12 | 725-1657A | CLIQUEZ ICI | SECURITE D'EMBRAYAGE |
| 13 | 725-1745A | CLIQUEZ ICI | CLE UNIVERSEL |
| 14 | 725-1745A | CLIQUEZ ICI | CLE UNIVERSEL |
| 15 | 725-2013 | | SECURITE DE SIEGE |

NHP Motoculture
Cultivez votre univers

# Transmission

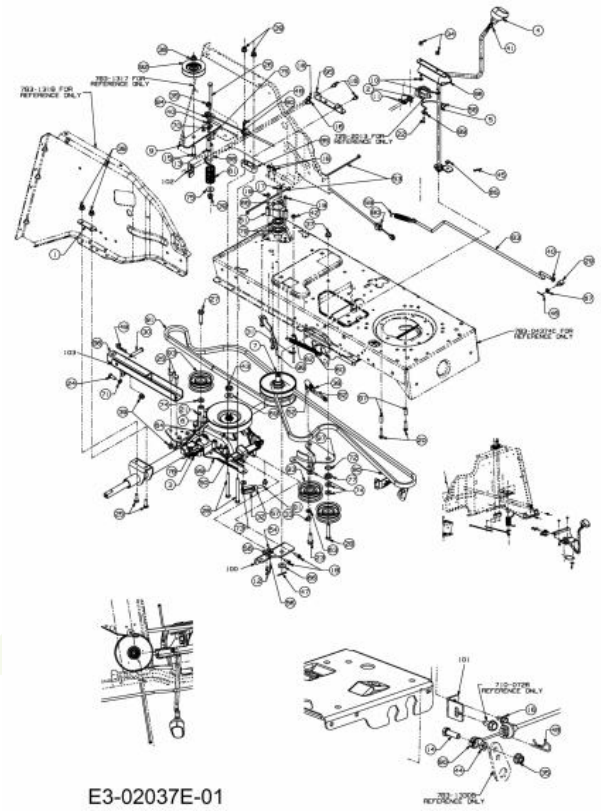


| Repère | Référence | | Désignation |
|---|---|---|---|
| 1 | 17840-Z | | SUPPORT |
| 2 | 17962 | CLIQUEZ ICI | PLAQUE DE SUPP. P. COMMUTATEUR |
| 3 | 618-04331A | CLIQUEZ ICI | TRANSMISSION 1 VITESSE |
| 4 | 631-0009A | | POIGNEE |
| 5 | 647-04013A-Z | CLIQUEZ ICI | LEVIER INVERSEUR |
| 6 | 656-0002 | CLIQUEZ ICI | POULIE DE PONT |
| 7 | 656-05011 | CLIQUEZ ICI | POULIE VARIATEUR |
| 8 | DIESES PRODUKT WIRD MIR LEIDER NICHT MEHR ANGEBOTEN | | FREIN GAUCHE PLEIN : |
| 10 | 710-0134 | CLIQUEZ ICI | VIS ¡ T¤TE PLATE |
| 11 | 710-0224 | | VIS PARK:#10-16:0.500:HXINDWSH |
| 12 | 710-0227 | | VIS |
| 13 | 710-0344 | | VIS HEX.:3/8-16:1.50:GR5:SPEC |
| 14 | 710-0376 | | VIS HEX.:5/16-18:1.00:GR5:STD |
| 15 | 710-0528 | CLIQUEZ ICI | VIS HEX. 5/16-18:1.25:GR5:STD |
| 16 | 710-0599 | CLIQUEZ ICI | VIS A SIX PANS CREUX |
| 17 | 710-0627 | CLIQUEZ ICI | VIS HEX. 5/16-24:.750 GR5:LOCK |
| 18 | 710-0642 | CLIQUEZ ICI | VIS1/4-20:0.750 |
| 19 | 710-0778 | CLIQUEZ ICI | VIS HEX. TT:1/4-20:1.500 |
| 20 | 710-0809 | CLIQUEZ ICI | VIS HEX. TT:1/4-20:1.250:HXIND |
| 21 | 710-1206 | CLIQUEZ ICI | VIS HEX. TT:1/4-20:2.375 |

NHP Motoculture
Cultivez votre univers

| Repère | Référence | | Désignation |
|---|---|---|---|
| 22 | 710-1237 | | VIS HEX.:T:#10-32:0.625: |
| 23 | 710-1315 | CLIQUEZ ICI | VIS HEX.TT:3/8-16:1.25:HXIN:S |
| 24 | 710-1681 | | VIS ¡ SIX PANS CREUX |
| 25 | 710-1682 | | VIS |
| 26 | 710-1686 | | VIS HEXAGONALE :M8x90 DIN 931-8.8 |
| 27 | 710-1858A | CLIQUEZ ICI | VIS |
| 28 | 710-3144 | CLIQUEZ ICI | VIS HEX.: 3/8-16:2.00:GR5:STD |
| 29 | 711-0677 | | FUSEAU D'ÜCROU - EX 711-0611 |
| 30 | 711-0679A | | GOUJON ¡ ÜPINGLER |
| 31 | 711-0747 | | GUIDE COURROIE |
| 32 | 711-1407 | | T¤TE DE FOURCHE ZN5GL CB DIN71 |
| 33 | 712-0241 | CLIQUEZ ICI | ECROU HEX.: 3/8-24:GR5 |
| 34 | 712-0324 | CLIQUEZ ICI | ECROU HEX.:1/4-20:GR8:NYLON |
| 35 | 712-04063 | CLIQUEZ ICI | ECROU HEX. AVEC FLANC |
| 36 | 712-04065 | CLIQUEZ ICI | ECROU HEXAGONAL |
| 37 | 712-0431 | CLIQUEZ ICI | ECROU STOP 3/8-16:GRF |
| 38 | 712-0711 | | ECROU HEXAGONAL |
| 39 | 712-0714 | | ECROU |
| 40 | 712-3007 | | ECROU HEX. 5/16-18 GR5 |
| 41 | 712-3008 | | ECROU HEXAGONAL |
| 42 | 712-3027 | CLIQUEZ ICI | ECROU HEXAGONAL 1/4-20:GRF |
| 43 | 712-3035 | | ECROU HEXAGONAL |
| 44 | 712-3046 | | ECROU |
| 45 | 714-0104 | CLIQUEZ ICI | GOUPILLE |
| 46 | 714-0111 | CLIQUEZ ICI | GOUPILLE FENDUE 3/32:1.0" |
| 47 | 714-0115 | CLIQUEZ ICI | GOUPILLE FENDUE 1/8 x 1.0 |
| 48 | 714-0145 | CLIQUEZ ICI | GOUPILLE |
| 49 | 714-0147 | | GOUPILLE ¡ RESSORT:.125 X 1.75 |
| 50 | 714-0209 | | GOUPILLE FENDUE |
| 51 | 718-04261 | CLIQUEZ ICI | CAGE DE ROULEMENT |
| 52 | 723-3018 | CLIQUEZ ICI | ROTULE DE DIRECTION 3/8-24 |
| 53 | 725-0157 | | COLLIER DE SERRAGE3/16X0.5X7.4 |
| 54 | 725-1644 | CLIQUEZ ICI | INTERRUPTEUR DE SÜCURITÜ |
| 55 | 725-2013 | | SECURITE DE SIEGE |
| 56 | 726-0320 | CLIQUEZ ICI | PLAQUE D'ISOLATION |
| 57 | 726-0457 | | BOULON: M8-32 DIN 71752 |
| 58 | 732-0525 | CLIQUEZ ICI | RESSORT DE RAPPEL LEVIER |
| 59 | 732-0716D | CLIQUEZ ICI | RESSORT |
| 60 | 732-0963 | | RESSORT |
| 61 | DIESES PRODUKT WIRD MIR LEIDER NICHT MEHR ANGEBOTEN | | RESSORT DE TENSION DROIT |

NHP Motoculture
Cultivez votre univers

| Repère | Référence | | Désignation |
|---|---|---|---|
| 62 | 736-0142 | | RONDELLE PLATE 1/4X.500X . 063 |
| 63 | 736-0169 | CLIQUEZ ICI | BAGUE ÜLASTIQUE |
| 64 | 736-0176 | CLIQUEZ ICI | RONDELLE PLATE .25x.93X.125" |
| 65 | 736-0204 | | RONDELLE .344 X 62 X.03 |
| 66 | 736-0272 | | RONDELLE .510x1.00X.060 |
| 67 | 736-0275 | | RONDELLE |
| 68 | 736-0362 | CLIQUEZ ICI | RONDELLE .320ID X 1.25 ODX .0 |
| 69 | 736-0427 | | RONDELLE |
| 70 | 736-0649 | | RONDELLE GROWER DIN 127 |
| 71 | 736-0700 | | RONDELLE A8.4 DIN 125 |
| 72 | 736-0773 | CLIQUEZ ICI | RONDELLE |
| 73 | 736-3008 | | RONDELLE |
| 74 | 736-3010 | CLIQUEZ ICI | RONDELLE |
| 75 | 736-3078 | | RONDELLE .344 x 1.00 x .063:HT |
| 77 | 738-0372B | CLIQUEZ ICI | RONDELLE EPAULEE |
| 78 | 738-04029 | | RONDELLE EPAULEE |
| 79 | 741-0600 | CLIQUEZ ICI | ROULEMENT ¡ BILLES |
| 80 | 746-04402 | CLIQUEZ ICI | CABLE EMBRAYAGE |
| 81 | 747-04167 | | TIGE COUDEE |
| 82 | 747-1127 | CLIQUEZ ICI | TIGE D AJUSTEMENT |
| 83 | 747-1298B | | TIGE DE FREIN DECK N-G |
| 84 | ZUR ZEIT NICHT LIEFERBAR | | DOUILLE DE GUIDAGE:Ò.625 x Ò.324 |
| 85 | 748-0334 | | ENTRETOISE |
| 86 | 749-04013B-S | | CARRE D ACCROCHAGE |
| 87 | 750-0566A | CLIQUEZ ICI | ENTRETOISE |
| 88 | 750-1311 | | ENTRETOISE |
| 89 | 751B221535 | CLIQUEZ ICI | FIXATION C¢BLE BOWDEN |
| 90 | 754-0626 | CLIQUEZ ICI | COURROIE MOTEUR/VARIATEUR |
| 91 | 754-0629 | CLIQUEZ ICI | COURROIE VARIATEUR/BOITE |
| 92 | 756-05234 | CLIQUEZ ICI | POULIE |
| 93 | 756-3054A | CLIQUEZ ICI | POULIE TENDEUR |
| 94 | 761-0202 | CLIQUEZ ICI | DISQUE DE FREIN |
| 96 | 783-04162B | | SUPPORT |
| 97 | 783-04442637 | CLIQUEZ ICI | SUPPORT |
| 99 | 783-04890 | | SUPPORT |
| 100 | 783-05241 | | GUIDE LEVIER |

NHP Motoculture
Cultivez votre univers

## Câble d'accélérateur

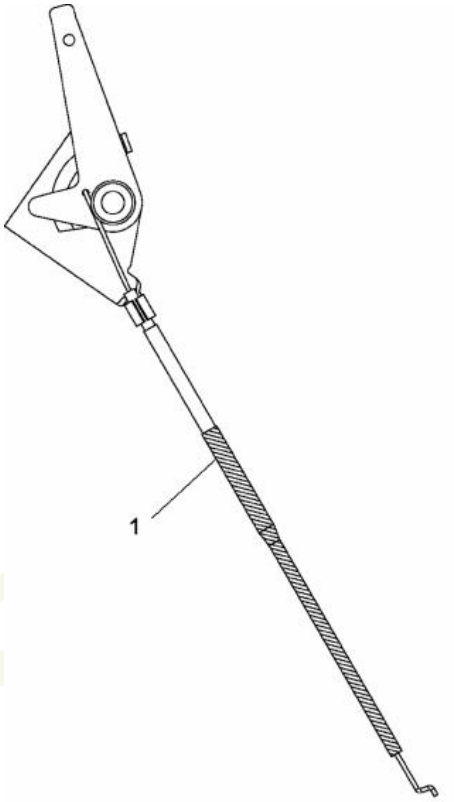


E3-03434A-01

| Repère | Référence | | Désignation |
|---|---|---|---|
| 1 | 746-04197 | CLIQUEZ ICI | CABLE ACCELERATEUR |

NHP Motoculture
Cultivez votre univers

# Ramasseur d'herbe

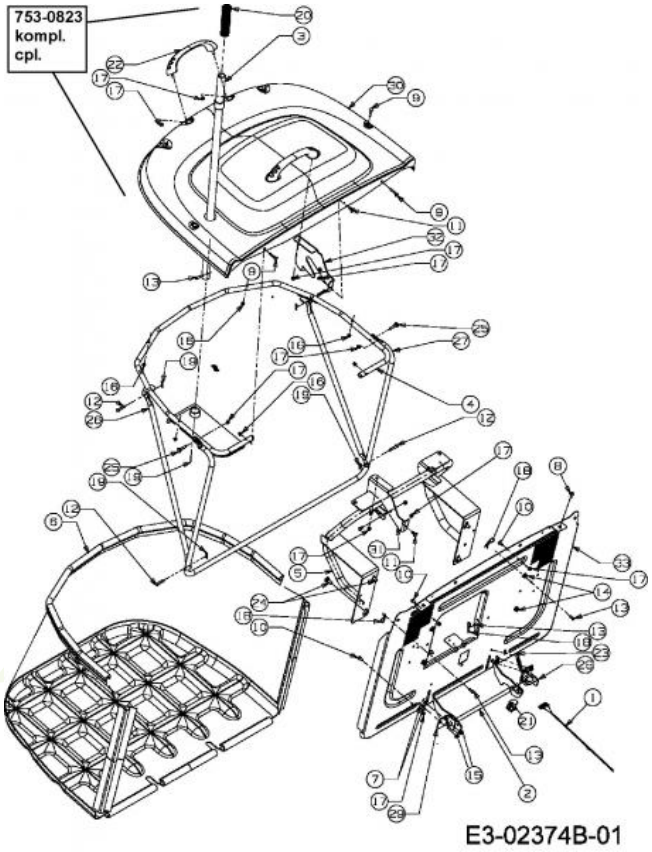


| Repère | Référence | | Désignation |
|---|---|---|---|
| 1 | 629-1101B | | CÂBLE À TISSER:500:BAG |
| 2 | 647-0063B | | FERMETURE CPL. BAC |
| 3 | 649-04052637 | | BRAS DE RELEVAGE BAC |
| 7 | 710-0134 | CLIQUEZ ICI | VIS ¡ T¤TE PLATE |
| 8 | 710-1017 | CLIQUEZ ICI | VIS |
| 9 | 710-1612 | | VIS A TETE PLATE:M5x30 DIN 603 |
| 10 | 710-1691 | | VIS A SIX PANS CREUX |
| 11 | 710-1765 | | VIS |
| 12 | 711-04138 | CLIQUEZ ICI | GOUJON ¡ ÜPINGLER .25DIAX1.25L |
| 13 | 711-0701 | CLIQUEZ ICI | GOUJON |
| 14 | 712-04063 | CLIQUEZ ICI | ECROU HEX. AVEC FLANC |
| 15 | 712-04064 | CLIQUEZ ICI | ECROU HEXAGONAL |
| 16 | 712-0642 | | ECROU DE SECURITE:M5-0.8 |
| 17 | 712-0691 | CLIQUEZ ICI | ECROU HEXAGONAL |
| 18 | 714-0145 | CLIQUEZ ICI | GOUPILLE |
| 19 | 714-04033 | | GOUPILLE FENDUE .072 x.92 LG |
| 20 | 720-0204 | | POIGNEE:1.0 ID x 4.7 LG |
| 21 | 725-3167 | CLIQUEZ ICI | COMMUTATEUR |
| 22 | 731-04578 | | POIGNEE AVEC VIS |
| 23 | 732-0264 | CLIQUEZ ICI | RESSORT |
| 24 | 738-0140 | | VIS A EP.:.435 x.178-5/16 x.56 |

NHP Motoculture
Cultivez votre univers

| Repère | Référence | Désignation |
|---|---|---|
| 25 | 738-1183 | VIS A EPAULE:9,5mmx5mm:M6-1x24 |
| 26 | 749-04010 | TRANSPORTEUR CROISÉ : SAC DE COLLECTE D'HERBE 250L |
| 27 | 749-1412637 | CADRE AVANT DE BAC |

NHP Motoculture
Cultivez votre univers

# Couteau à grande levée

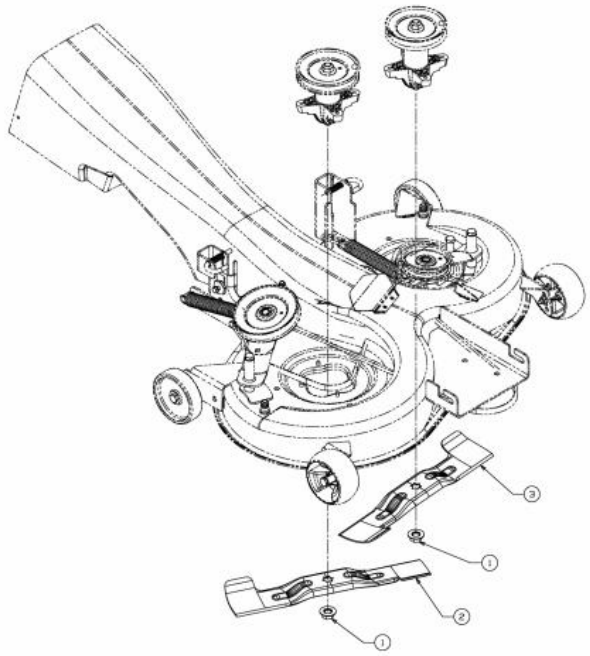


E3-03075A-01

| Repère | Référence | | Désignation |
|---|---|---|---|
| 1 | 712-05134 | CLIQUEZ ICI | ECROU |
| 2 | 742-0672 | CLIQUEZ ICI | LAME DROITE SFF 92CM ARRIERE |
| 3 | 742-0673 | CLIQUEZ ICI | LAME GAUCHE SFF 92CM ARRIERE |

NHP Motoculture
Cultivez votre univers

# Volant

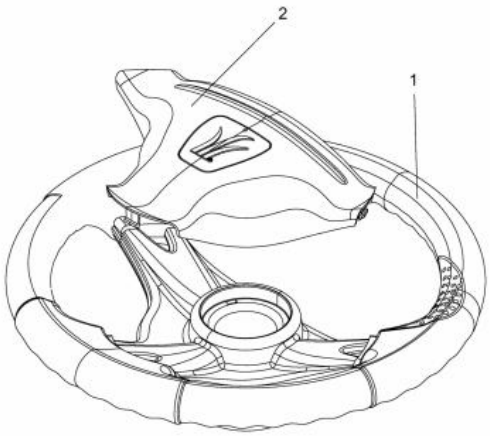


E3-02016A-01

| Repère | Référence | Désignation |
|---|---|---|
| 1 | 631-04008B | VOLANT CPL.:3 RAYONS:12" |
| 2 | 731-04065A | COUVERCLE DE VOLANT |

NHP Motoculture
Cultivez votre univers

# Direction

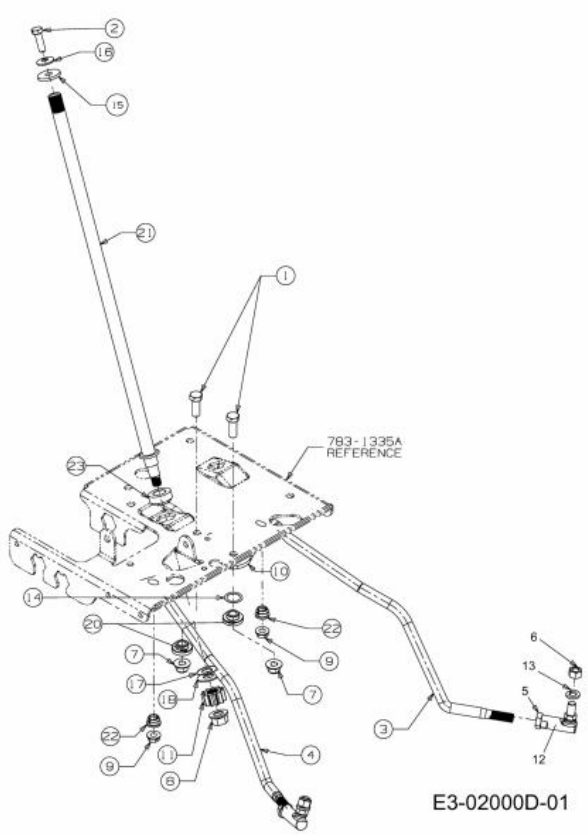


| Repère | Référence | | Désignation |
|---|---|---|---|
| 1 | 710-0514 | CLIQUEZ ICI | VIS HEX.:3/8-16:1.00:GR5:STD |
| 2 | 710-0643 | CLIQUEZ ICI | VIS HEX.: 5/16-18:1.00:GR5 |
| 3 | ZUR ZEIT NICHT LIEFERBAR | | TIRANT: GAUCHE |
| 5 | 712-0240 | CLIQUEZ ICI | ECROU HEX.: 7/16-20:GR2 |
| 6 | 712-0241 | CLIQUEZ ICI | ECROU HEX.: 3/8-24:GR5 |
| 7 | 712-04065 | CLIQUEZ ICI | ECROU HEXAGONAL |
| 8 | 712-0459 | CLIQUEZ ICI | ECROU HEX.: 7/16-20:GRB |
| 9 | 712-3004A | CLIQUEZ ICI | ECROU HEX.: 5/16-18:GR5:SD:LK |
| 10 | 717-1550F | CLIQUEZ ICI | SEGMENT DE DIRECTION |
| 11 | 717-1554 | CLIQUEZ ICI | PIGNON DE DIRECTION |
| 12 | 723-0448A | CLIQUEZ ICI | ROTULE DE DIRECTION 7/16-20 |
| 13 | 736-0169 | CLIQUEZ ICI | BAGUE ÜLASTIQUE |
| 14 | 736-0174 | CLIQUEZ ICI | RONDELLE:.66X.88X.016 |
| 15 | 736-0231 | CLIQUEZ ICI | RONDELLE 344IDX1.125 OD .12 |
| 16 | 736-0242 | CLIQUEZ ICI | RONDELLE CONIQUE.340X.872X.060 |
| 17 | 736-0369 | CLIQUEZ ICI | RONDELLE |
| 18 | 736-3084 | CLIQUEZ ICI | RONDELLE |
| 20 | 738-0372B | CLIQUEZ ICI | RONDELLE EPAULEE |
| 21 | 738-04263 | CLIQUEZ ICI | COLONNE DE DIRECTION |

NHP Motoculture
Cultivez votre univers

| Repère | Référence | | Désignation |
|---|---|---|---|
| 22 | 741-0475 | CLIQUEZ ICI | DOUILLE PLASTIQUE:.385 ID |
| 23 | 741-04237B | CLIQUEZ ICI | BAGUE |

NHP Motoculture
Cultivez votre univers

# Plateau de coupe E (36"/92cm)

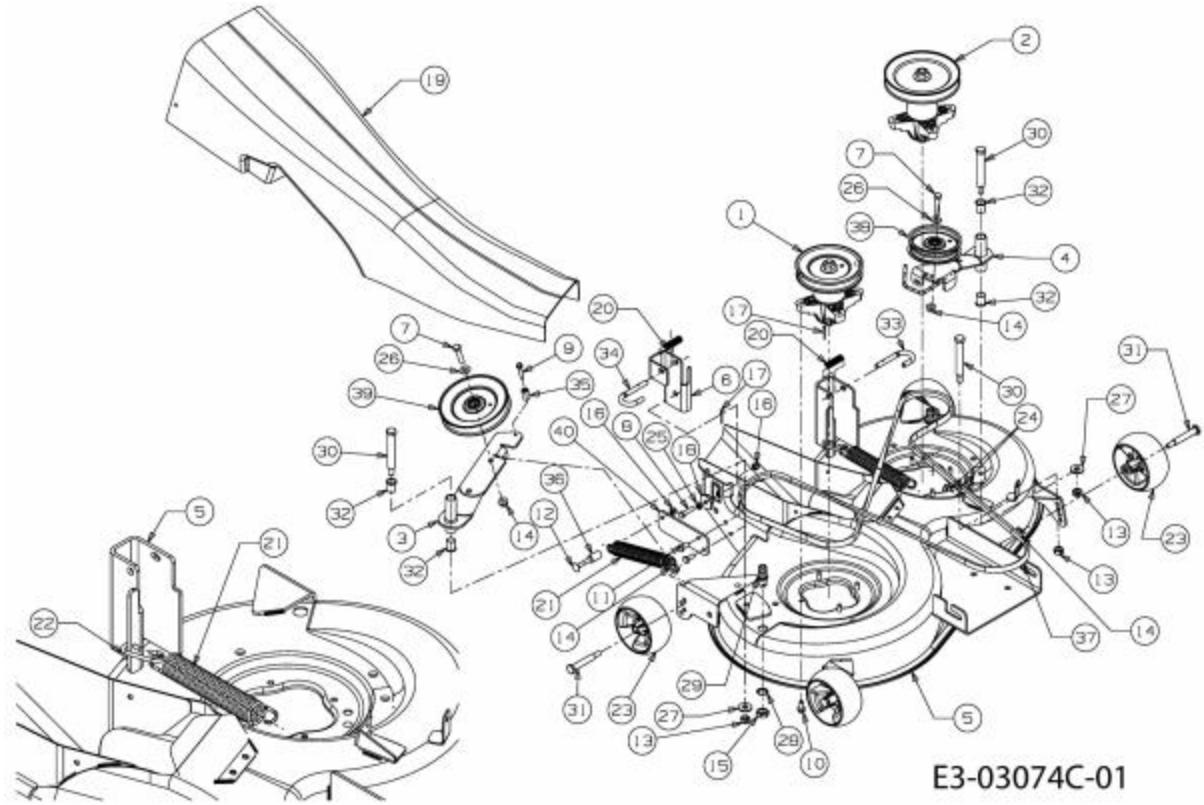


| Repère | Référence | | Désignation |
|---|---|---|---|
| 6 | 683-0596A637 | CLIQUEZ ICI | SUPPORT PLATEAU |
| 7 | 710-0347 | CLIQUEZ ICI | VIS HEX. 3/8-16:1.75:GR5:STD |
| 8 | 710-0528 | CLIQUEZ ICI | VIS HEX. 5/16-18:1.25:GR5:STD |
| 9 | 710-0778 | CLIQUEZ ICI | VIS HEX. TT:1/4-20:1.500 |
| 10 | 710-1260A | CLIQUEZ ICI | VIS TT:5/16-18:.750 |
| 11 | 710-1681 | | VIS ¡ SIX PANS CREUX |
| 12 | 710-1719 | | VIS A TETE PLATE M8X50 DIN 603 |
| 13 | 712-0290 | CLIQUEZ ICI | ECROU 7/16-14 |
| 14 | 712-04065 | CLIQUEZ ICI | ECROU HEXAGONAL |
| 15 | 712-0641 | CLIQUEZ ICI | ECROU HEX. M16-1.5 DIN 936 |
| 16 | 712-0692 | CLIQUEZ ICI | ECROU HEXAGONAL 24.1426.18 |
| 17 | 714-0115 | CLIQUEZ ICI | GOUPILLE FENDUE 1/8 x 1.0 |
| 18 | 717-04074 | CLIQUEZ ICI | PIGNON HAUTEUR PLATEAU |
| 19 | 731-2543B | CLIQUEZ ICI | GOULOTTE D EJECTION |
| 20 | 732-0306A | CLIQUEZ ICI | RESSORT DE PRESSION |
| 21 | 732-04099 | CLIQUEZ ICI | RESSORT |
| 22 | ZUR ZEIT NICHT LIEFERBAR | | CROCHET E-DECK 5mm DIA x 51 mm |
| 23 | 734-04155 | CLIQUEZ ICI | ROUE DE PLATEAU |
| 24 | 735-0271A | CLIQUEZ ICI | SILENT BLOC |
| 25 | 736-0119 | CLIQUEZ ICI | RONDELLE |

NHP Motoculture
Cultivez votre univers

| Repère | Référence | | Désignation |
|---|---|---|---|
| 26 | 736-0300 | CLIQUEZ ICI | RONDELLE |
| 27 | 736-04097A | CLIQUEZ ICI | RONDELLE:PLATE:11.65x28.75x3mm |
| 28 | 736-0760 | CLIQUEZ ICI | RONDELLE 17X23.8X1.95 |
| 29 | 737-04003D | CLIQUEZ ICI | BUSE NETTOYAGE PLATEAU |
| 30 | 738-0476 | CLIQUEZ ICI | VIS A EPAULE .625x3.50:7/16-14 |
| 31 | 738-3056 | CLIQUEZ ICI | AXE DE ROUE DE PLATEAU |
| 32 | ZUR ZEIT NICHT LIEFERBAR | | ROULEMENT À BRIDE.630IDx.693ODx.875 |
| 33 | 747-04116A | | TRINGLE .375 DIA |
| 34 | 747-1116 | CLIQUEZ ICI | GOUPILLE |
| 35 | 750-04182 | CLIQUEZ ICI | ENTRETOISE |
| 36 | 750-04195 | | DOUILLE DE DIST. Ò16xÒ8x27LG |
| 37 | 754-04075 | CLIQUEZ ICI | COURROIE COUPE 92CMM |
| 38 | 756-04049A | | POULIE COURROIE |
| 39 | 756-04050 | CLIQUEZ ICI | POULIE DE COURR. TR. Ò 6.0"DIA |

NHP Motoculture
Cultivez votre univers

# Levage du plateau de coupe

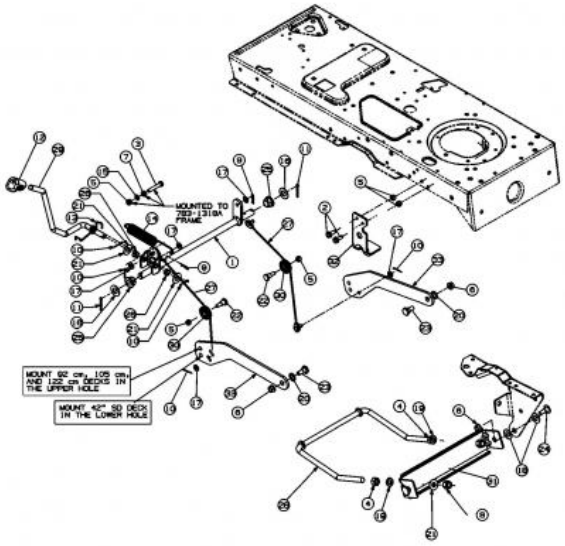


E3-02075A-01

| Repère | Référence | | Désignation |
|---|---|---|---|
| 1 | 683-0587-Z | | ARBRE DE RELEVAGE |
| 2 | 710-0604A | CLIQUEZ ICI | VIS 5/16-18:0.625 |
| 3 | 710-3180 | | VIS HEX. 5/16-18:1.75:GR5:STD |
| 4 | 712-0206 | CLIQUEZ ICI | ECROU HEX. 1/2-13:GR.5 |
| 5 | 712-0429 | | ECROU |
| 6 | 712-0431 | CLIQUEZ ICI | ECROU STOP 3/8-16:GRF |
| 7 | 712-3010 | CLIQUEZ ICI | ECROU HEX. 5/16-18:GR5 |
| 8 | 712-3083 | | ECROU HEX. 1/2-13:GRB:NYLON |
| 9 | 714-0104 | CLIQUEZ ICI | GOUPILLE |
| 10 | 714-0111 | CLIQUEZ ICI | GOUPILLE FENDUE 3/32:1.0" |
| 11 | 714-0162 | CLIQUEZ ICI | GOUPILLE FENDUE 5/32:1.25 |
| 12 | 720-0311 | | POIGNÜE LEVIER COUPE : 1/2 |
| 13 | 732-04004 | | RESSORT LEVIER DÜCLENCH. BASS. |
| 14 | 732-0971 | | RESSORT |
| 15 | 736-0119 | CLIQUEZ ICI | RONDELLE |
| 16 | 736-0187 | CLIQUEZ ICI | RONDELLE .64X1.24X.06 |
| 17 | 736-0275 | | RONDELLE |
| 18 | 736-0414 | CLIQUEZ ICI | RONDELLE TÜFLON |
| 19 | 736-0921 | | RONDELLE GROWER |
| 20 | 736-3068 | | RONDELLE .531 x.875 x.060 |
| 21 | 736-3084 | CLIQUEZ ICI | RONDELLE |

NHP Motoculture
Cultivez votre univers

| Repère | Référence | | Désignation |
|---|---|---|---|
| 22 | 738-0138A | CLIQUEZ ICI | VIS EPAULEE |
| 23 | 738-0143 | CLIQUEZ ICI | VIS EPAULEE |
| 24 | 738-0507B | CLIQUEZ ICI | VIS |
| 25 | 741-0225 | CLIQUEZ ICI | BAGUE HEXAGONALE TEFLON 6 PANS |
| 26 | 741-0715 | | BAGUE |
| 27 | 746-1139 | CLIQUEZ ICI | CABLE DE RELEVAGE 14.06 LG |
| 28 | 747-1130B | CLIQUEZ ICI | ETRIER-RELEVAGE AVANT |
| 29 | 747-1280 | | LEVIER DE RELEVAGE |
| 30 | 756-1154 | | POULIE |
| 31 | 783-0720C637 | | SUPPORT DE RELEVAGE |
| 33 | 783-1328A637 | | BRAS DE RELEVAGE - PLATEAU |

NHP Motoculture
Cultivez votre univers

# Commande d'embrayage du plateau de coupe

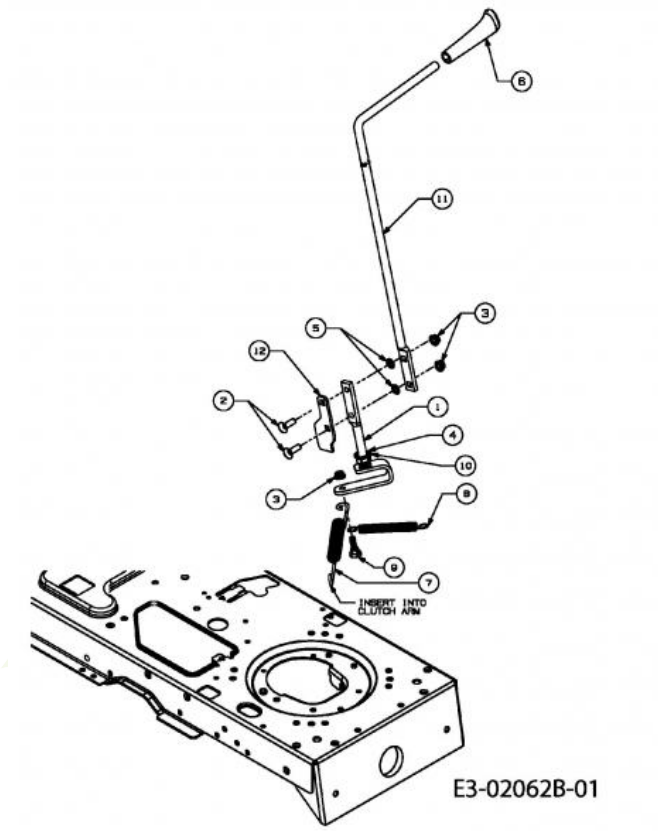


| Repère | Référence | | Désignation |
|---|---|---|---|
| 1 | ZUR ZEIT NICHT LIEFERBAR | | LEVIER D'ACTIVATION MAN-PTO:500 |
| 2 | 710-0276 | | VIS A TETE PLATE: 5/16-18:1.00 |
| 3 | 712-3004A | CLIQUEZ ICI | ECROU HEX.: 5/16-18:GR5:SD:LK |
| 4 | 716-0104 | | CIRCLIPS:.500 DIA ARBRE |
| 5 | 726-0201 | CLIQUEZ ICI | RONDELLE .3125 ID |
| 6 | 631-04247 | | POIGNÜE CPL:PTO:500 |
| 8 | 732-04197 | CLIQUEZ ICI | RESSORT |
| 9 | 738-0138A | CLIQUEZ ICI | VIS EPAULEE |
| 10 | 741-0708 | | BAGUE |
| 11 | 747-1112D | | LEVIER PLATEAU PTO MANUEL. |

NHP Motoculture
Cultivez votre univers

# Axe de couteau 618-0324C

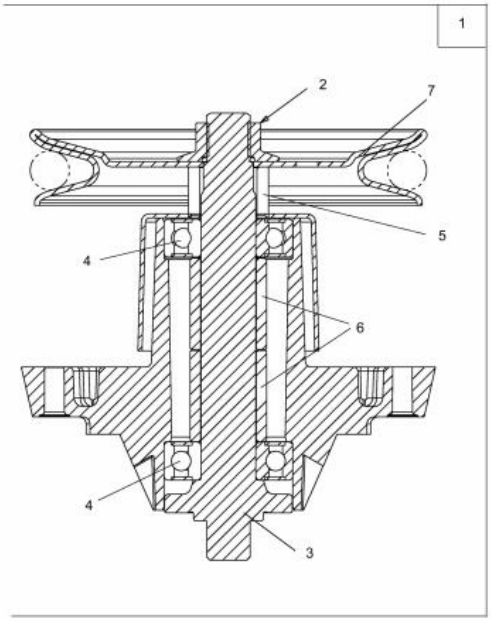


E3-01665B-01

| Repère | Référence | | Désignation |
|---|---|---|---|
| 2 | 712-05134 | CLIQUEZ ICI | ECROU |
| 3 | 738-1010A | CLIQUEZ ICI | AXE DE PALIER 5.75 LG |
| 4 | 741-0919B | CLIQUEZ ICI | ROULEMENT DE PALIER DE LAME |
| 5 | 748-0433 | CLIQUEZ ICI | DOUILLE .820 x 1.150 x .730 LG |
| 6 | 750-1000 | CLIQUEZ ICI | ENTRETOISE:.80x1.10x1.330 |
| 7 | 756-1188 | CLIQUEZ ICI | POULIE DE COURROIE TRAPEZ. |

NHP Motoculture
Cultivez votre univers

# Axe de couteau 918-0409B

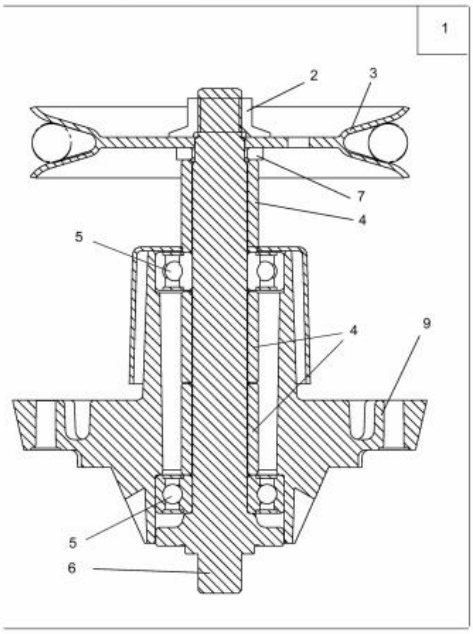


E3-01365B-01

| Repère | Référence | | Désignation |
|---|---|---|---|
| 1 | 918-0409C | CLIQUEZ ICI | PALIER DE LAME CPL.G : |
| 2 | 712-05134 | CLIQUEZ ICI | ECROU |
| 3 | 756-04216 | CLIQUEZ ICI | POULIE DE PALIER DE LAME G |
| 4 | 750-1000 | CLIQUEZ ICI | ENTRETOISE:.80x1.10x1.330 |
| 5 | 741-0919B | CLIQUEZ ICI | ROULEMENT DE PALIER DE LAME |
| 6 | 738-1128 | CLIQUEZ ICI | AXE DE PALIER DE LAMES:6.58" |
| 7 | 748-0160A | CLIQUEZ ICI | RONDELLE |

NHP Motoculture
Cultivez votre univers

# Capot de style Y

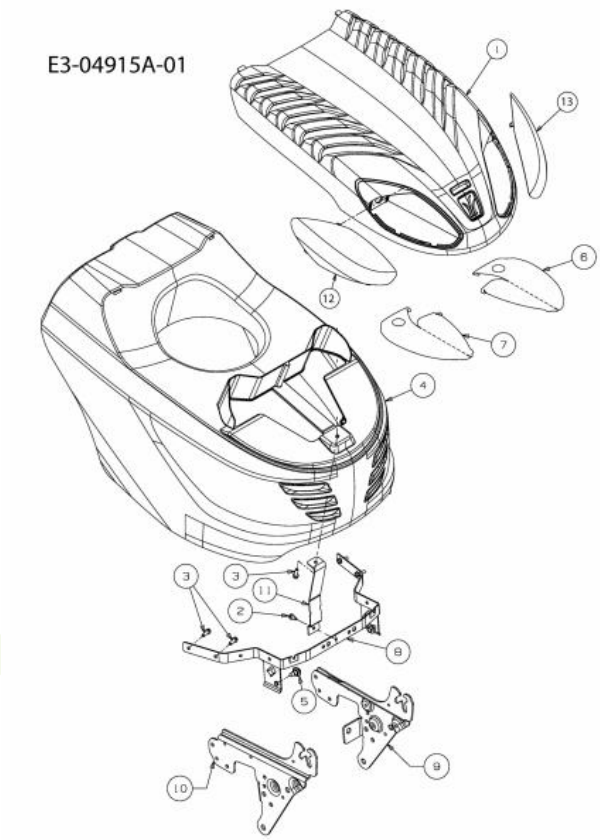


| Repère | Référence | | Désignation |
|---|---|---|---|
| 2 | 710-0599 | CLIQUEZ ICI | VIS A SIX PANS CREUX |
| 3 | 710-0895 | | VIS A SIX PANS CREUX |
| 4 | 731-06473 | | CAPOT MOTEUR INF STYLE Y |
| 5 | 738-04091A | CLIQUEZ ICI | VIS EPAULEE |
| 12 | 731-06539 | | OPTIQUE DROITE STYLE Y |
| 13 | 731-06540 | | OPTIQUE GAUCHE STYLE Y |

NHP Motoculture
Cultivez votre univers

## Poulie de courroie moteur

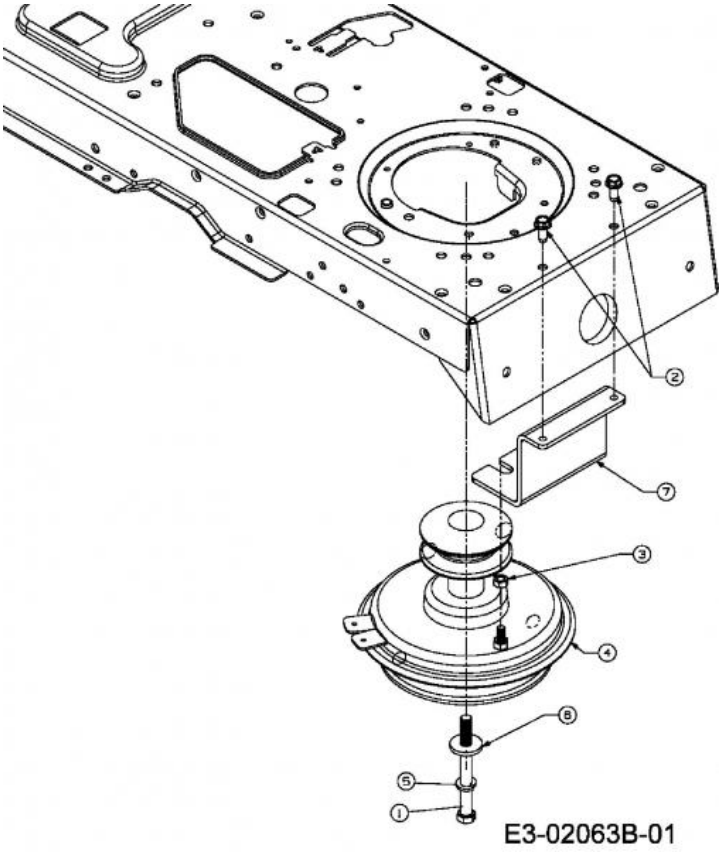


| Repère | Référence | | Désignation |
|---|---|---|---|
| 1 | 710-04002 | CLIQUEZ ICI | VIS HEX. 7/16-20:4.50:GR5:STD |
| 2 | 710-1260A | CLIQUEZ ICI | VIS TT:5/16-18:.750 |
| 3 | 712-3010 | CLIQUEZ ICI | ECROU HEX. 5/16-18:GR5 |
| 4 | 717-1787A | | EMBRAYAGE:TRANS:BRC JAUNE VERZI. |
| 5 | 736-0171 | CLIQUEZ ICI | RONDELLE GROWER |
| 6 | 736-0322 | CLIQUEZ ICI | RONDELLE .450 X 1.250 X .164 |

NHP Motoculture
Cultivez votre univers

# Accessoires moteur

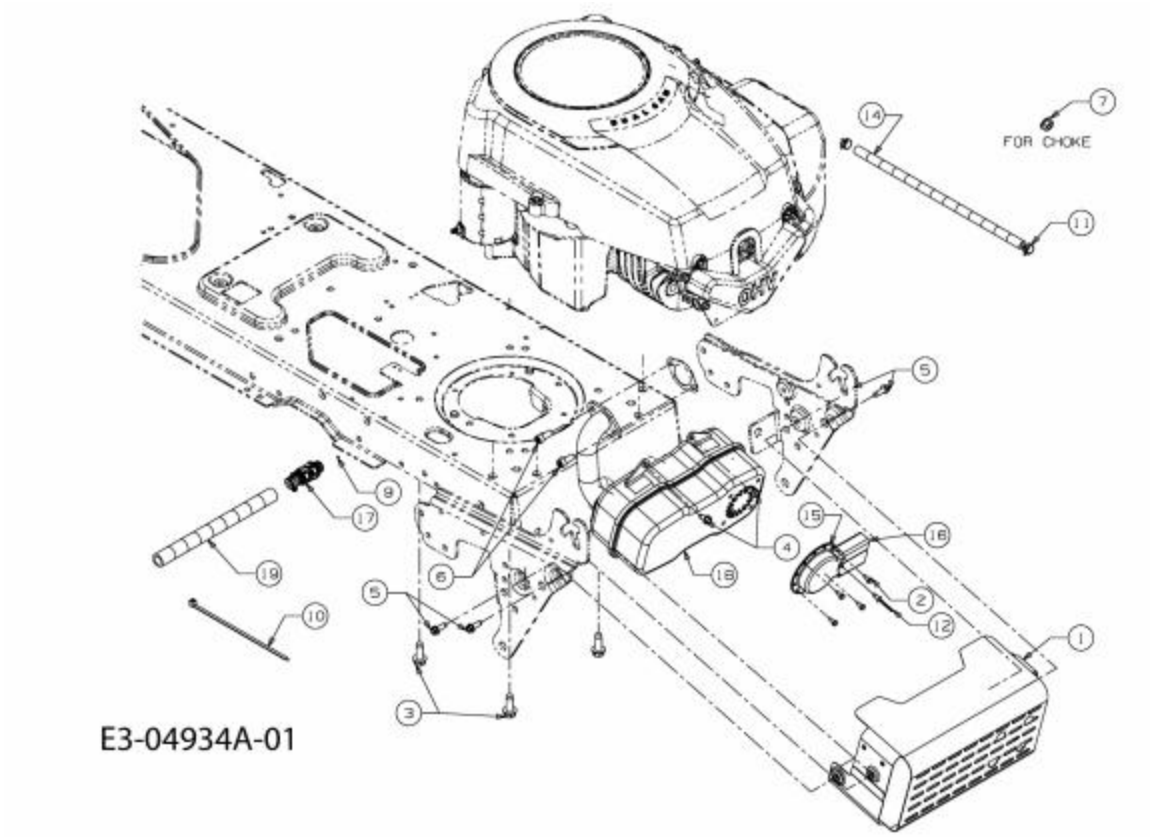


| Repère | Référence | | Désignation |
|---|---|---|---|
| 2 | 710-0227 | | VIS |
| 3 | 710-04683C | CLIQUEZ ICI | VIS |
| 4 | 710-0599 | CLIQUEZ ICI | VIS A SIX PANS CREUX |
| 5 | 710-0642 | CLIQUEZ ICI | VIS1/4-20:0.750 |
| 6 | 710-1314A | CLIQUEZ ICI | VIS HEX. INT. 5/16-18:.75:GR8 |
| 7 | 712-3005 | | ECROU AVEC FLANC:3/8-16:GR5 |
| 8 | BS-692236 | CLIQUEZ ICI | JOINT D'ECHAPPEMENT |
| 10 | 725-0157 | | COLLIER DE SERRAGE3/16X0.5X7.4 |
| 11 | 726-0205 | CLIQUEZ ICI | COLLIER DE SERRAGE DE BOYAU |
| 12 | 728-04000 | | RIVET POP |
| 15 | 751-0564B | | DEFLECTEUR ECHAPPEMENT |
| 16 | 751-11053B | | DFL:MFLR:LONG EXHAUST |
| 17 | 751-10517A | | DRAINAGE D¨HUILE |
| 18 | 751-11022A | CLIQUEZ ICI | POT D ECHAPPEMENT |

NHP Motoculture
Cultivez votre univers

# Pédales

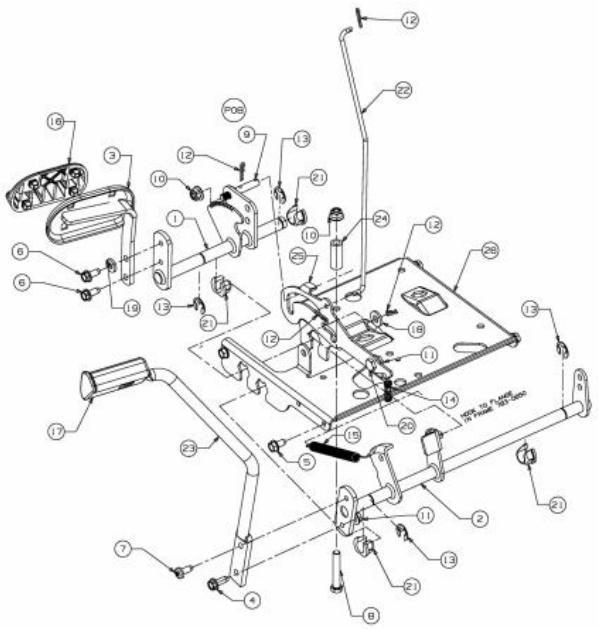

E3-02031D-01

| Repère | Référence | | Désignation |
|---|---|---|---|
| 4 | 710-0650 | | VIS HEX.:TT:5/16-18:0.875 |
| 5 | 710-0726 | CLIQUEZ ICI | VIS 5/16-12:0.750:HXINDWS |
| 6 | 710-1260A | CLIQUEZ ICI | VIS TT:5/16-18:.750 |
| 7 | 710-1611B | | VIS:TT:5/16-18:0.750:PANTRXI |
| 8 | 710-3011 | | VIS HEX.:3/8-16:2.25:GR5:STD |
| 10 | 712-04065 | CLIQUEZ ICI | ECROU HEXAGONAL |
| 11 | 712-3004A | CLIQUEZ ICI | ECROU HEX.: 5/16-18:GR5:SD:LK |
| 12 | 714-0104 | CLIQUEZ ICI | GOUPILLE |
| 13 | 716-0106A | CLIQUEZ ICI | CIRCLIPS |
| 14 | 732-0335 | | RESSORT |
| 15 | 732-0963 | | RESSORT |
| 17 | 735-3049A | CLIQUEZ ICI | GARNITURE DE PEDALE DE FREIN |
| 18 | 736-3004 | | RONDELLE |
| 19 | 736-3008 | | RONDELLE |
| 20 | 738-0155 | | VIS EPAULEE |
| 21 | 741-3065B | CLIQUEZ ICI | BAGUE HEXAGONALE RAINUREE |
| 22 | 747-04093A | | TIGE DE FREIN |
| 24 | 748-0415B | | ENTRETOISE |

NHP Motoculture
Cultivez votre univers

# Enjoliveurs de roue

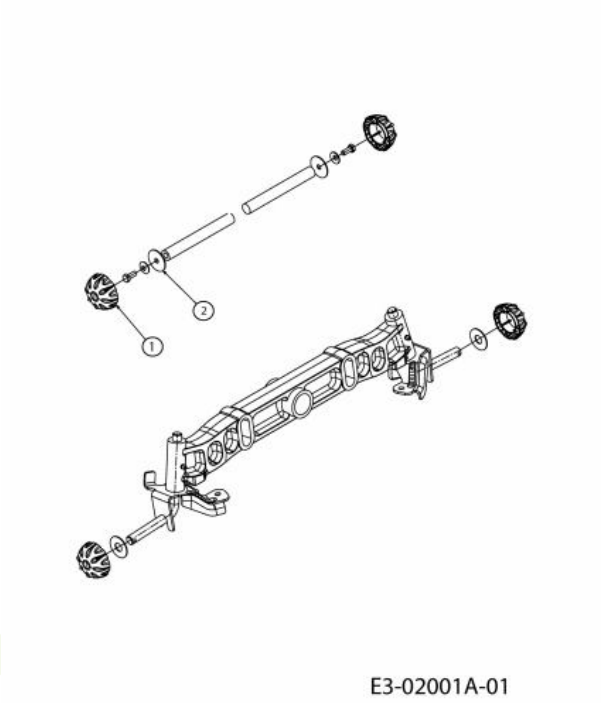


| Repère | Référence | | Désignation |
|---|---|---|---|
| 1 | 731-2290B | CLIQUEZ ICI | CAPUCHON DE ROUE |
| 2 | 736-0430 | | RONDELLE .350X.1.59X.062 |

NHP Motoculture
Cultivez votre univers

# Roues arrière 18x9,5 jusqu'au 30 juin 2013

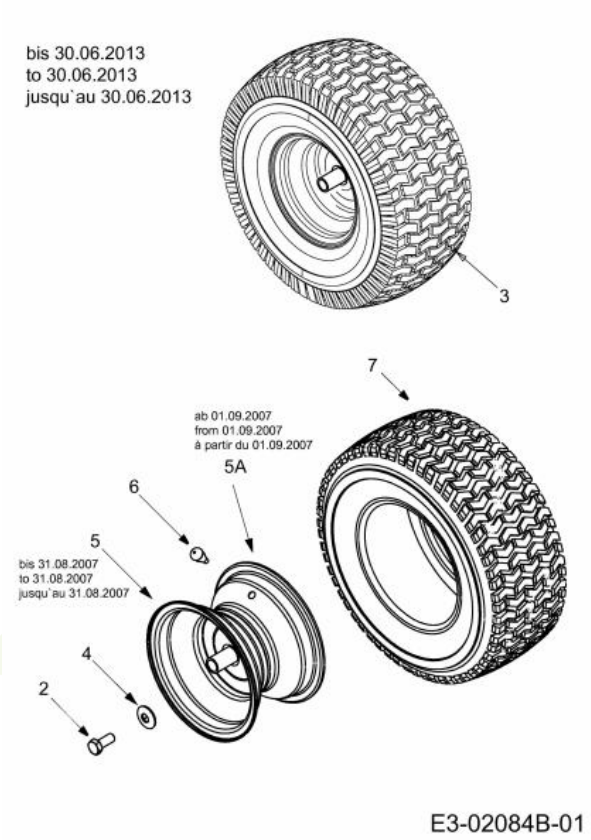


| Repère | Référence | | Désignation |
|---|---|---|---|
| 2 | 710-0627 | CLIQUEZ ICI | VIS HEX. 5/16-24:.750 GR5:LOCK |
| 4 | 736-0242 | CLIQUEZ ICI | RONDELLE CONIQUE.340X.872X.060 |
| 6 | 734-0255 | CLIQUEZ ICI | VALVE:PNEU |
| 7 | 734-1729 | | PNEU 18 X 9,50 - 8 |

NHP Motoculture
Cultivez votre univers

## Roues avant 15x6

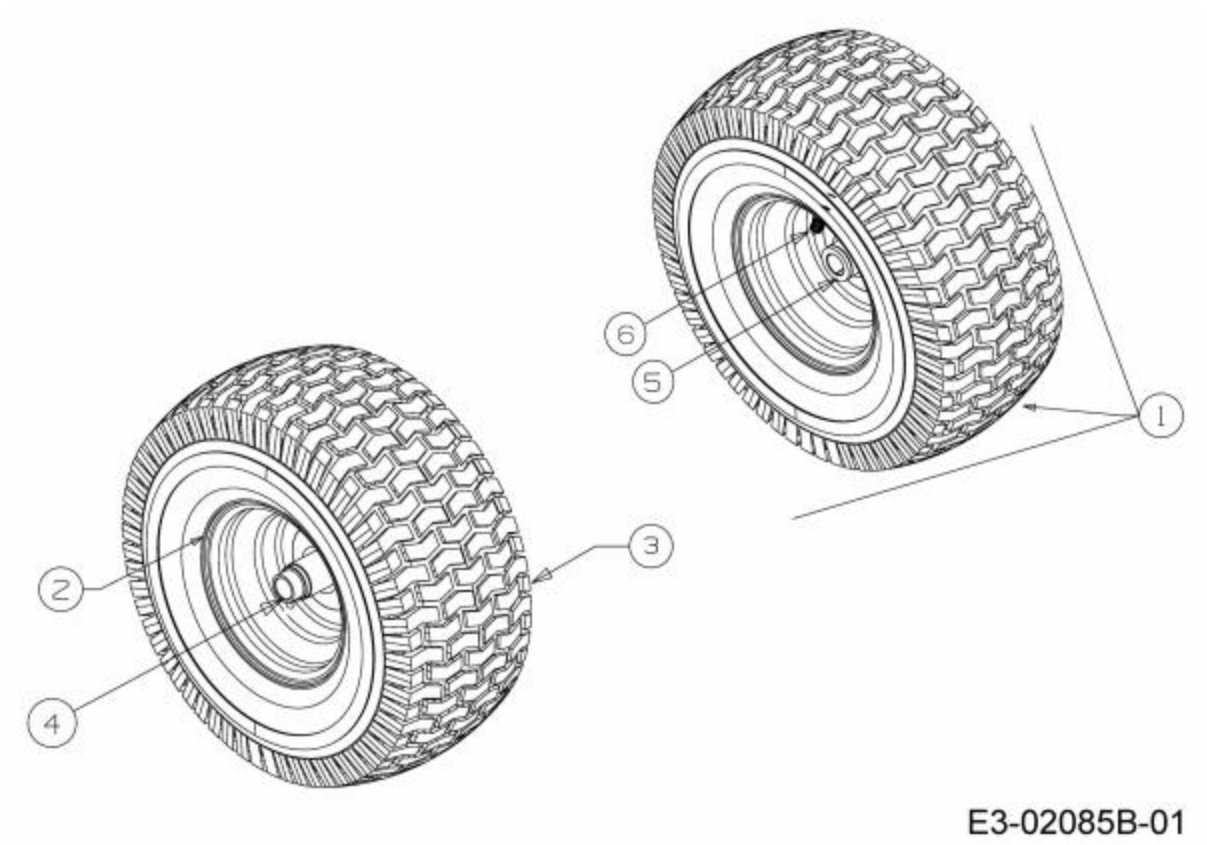


| Repère | Référence | | Désignation |
|---|---|---|---|
| 3 | 734-1731 | CLIQUEZ ICI | PNEU 15X600X6 DICO MULTI-TRAC |
| 4 | 741-0990B | CLIQUEZ ICI | BAGUE DE ROUE AVEC GRAISSEUR |
| 5 | 741-0516B | CLIQUEZ ICI | BAGUE DE ROUE .760x1.00x1.20 |
| 6 | 734-0255 | CLIQUEZ ICI | VALVE:PNEU |

NHP Motoculture
Cultivez votre univers

# Châssis

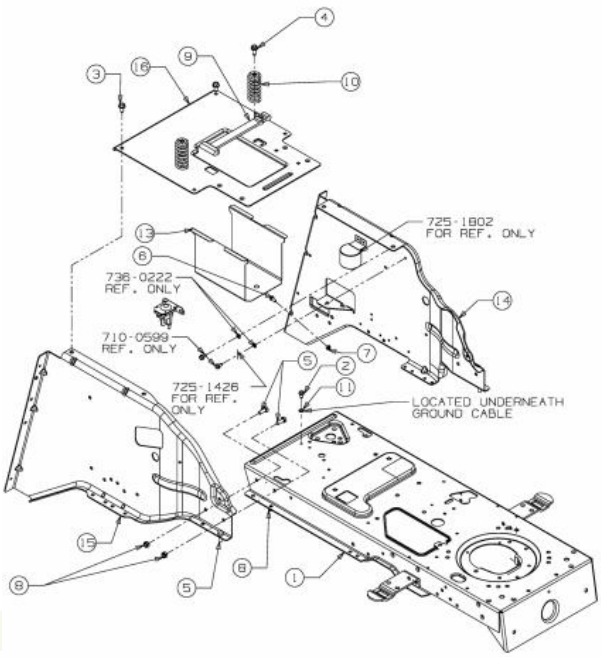


E3-04928A-01

| Repère | Référence | | Désignation |
|---|---|---|---|
| 2 | 710-0599 | CLIQUEZ ICI | VIS A SIX PANS CREUX |
| 3 | 710-0726 | CLIQUEZ ICI | VIS 5/16-12:0.750:HXINDWS |
| 4 | 710-1260A | CLIQUEZ ICI | VIS TT:5/16-18:.750 |
| 5 | 710-1681 | | VIS ¡ SIX PANS CREUX |
| 6 | 710-1691 | | VIS A SIX PANS CREUX |
| 7 | 712-0691 | CLIQUEZ ICI | ECROU HEXAGONAL |
| 8 | 712-0692 | CLIQUEZ ICI | ECROU HEXAGONAL 24.1426.18 |
| 9 | 723-0444 | | CEINTURE DE SECURITE BATTERIE |
| 10 | 732-04035 | CLIQUEZ ICI | RESSORT DE SIEGE |
| 11 | 736-0222 | | RONDELLE |
| 13 | ZUR ZEIT NICHT LIEFERBAR | | BOÎTIER À BATTERIE |

NHP Motoculture
Cultivez votre univers

## Schéma de circuit

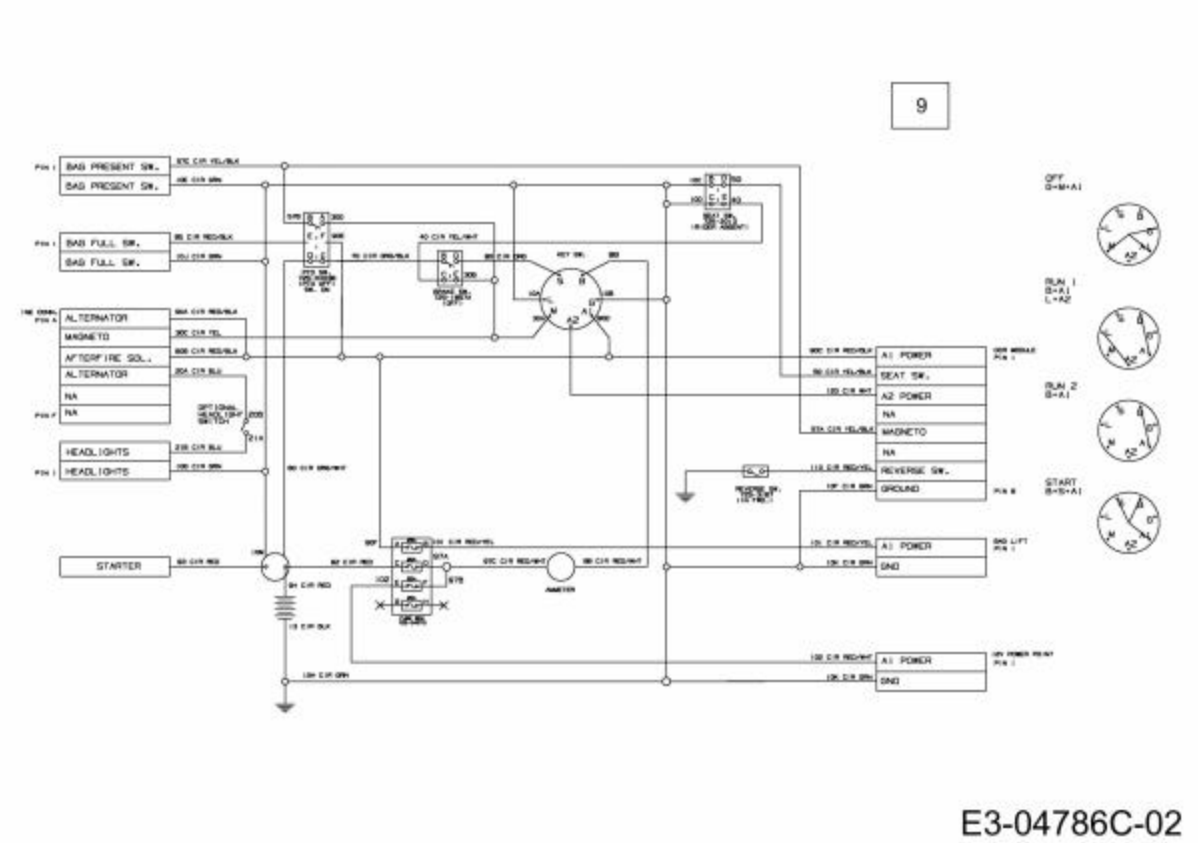


| Repère | Référence | Désignation |
|---|---|---|
| 9 | 725-04629A | FAISCEAU COMPLET |

NHP Motoculture
Cultivez votre univers

## Siège

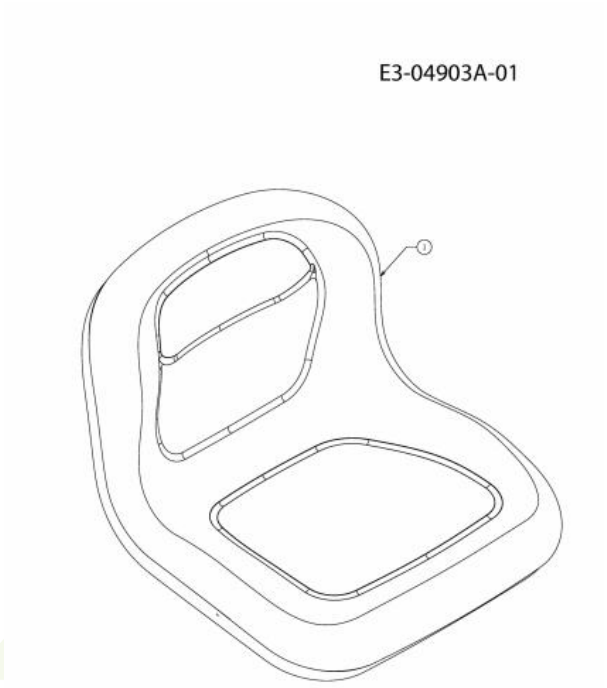


| Repère | Référence | Désignation |
|---|---|---|
| 1 | 757-04109 | SIEGE NOIR HAUT |

NHP Motoculture
Cultivez votre univers

# Support de siège

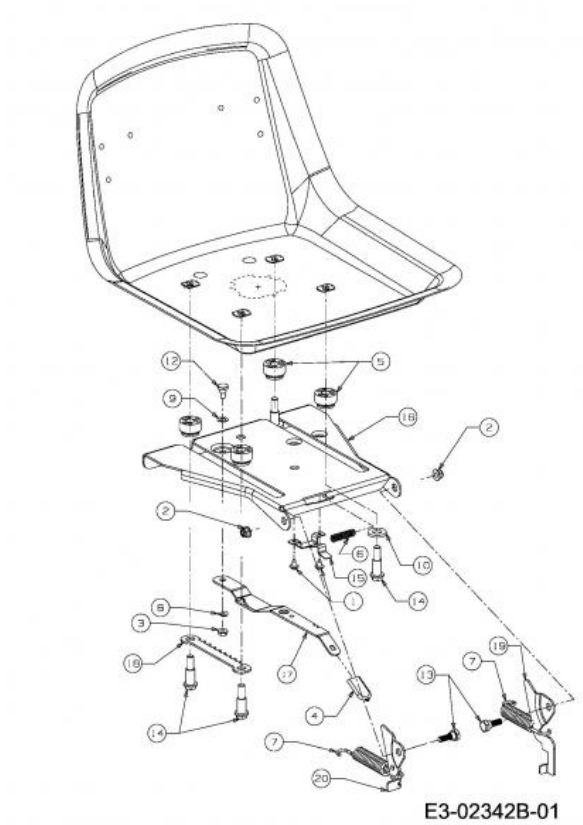


| Repère | Référence | | Désignation |
|---|---|---|---|
| 1 | 710-1268 | | VIS HEX.:B#10-16:0.375 |
| 2 | 712-04063 | CLIQUEZ ICI | ECROU HEX. AVEC FLANC |
| 3 | 712-3027 | CLIQUEZ ICI | ECROU HEXAGONAL 1/4-20:GRF |
| 4 | 720-0309A | | POIGNÜE PLASTIQUE |
| 5 | 731-04074 | | ENTRETOISE PLASTIQUE DE SIEGE |
| 6 | 732-0499 | CLIQUEZ ICI | RESSORT |
| 7 | 732-04309 | | RESSORT |
| 8 | 736-0175 | | RONDELLE GROWER:.265x.562x.025 |
| 9 | 736-0204 | | RONDELLE .344 X 62 X.03 |
| 10 | 736-3019 | | RONDELLE .531x1.062x.134:HT |
| 12 | 738-0137A | | VIS A EPAULE .340 X .285:1/4-2 |
| 13 | 738-0296 | | AXE EPAULE |
| 14 | 738-0966A | | VIS EPAULEE |
| 15 | 783-0611 | | ARRET AJUSTAGE DE SIEGE |
| 16 | ZUR ZEIT NICHT LIEFERBAR | | PORTE-SIÈGE : 450/500 PILOTE |
| 17 | 783-0739A637 | | LEVIER DE RÜGLAGE |
| 18 | 783-0753 | | CREMAILLERE REGLAGE SIEGE |
| 19 | 783-1366B | | PLAQUE DE CONT.:COMM. DE SI£GE |
| 20 | 17239D | | LEVIER: AJUSTAGE DE SI£GE |

NHP Motoculture
Cultivez votre univers

## Support de siège

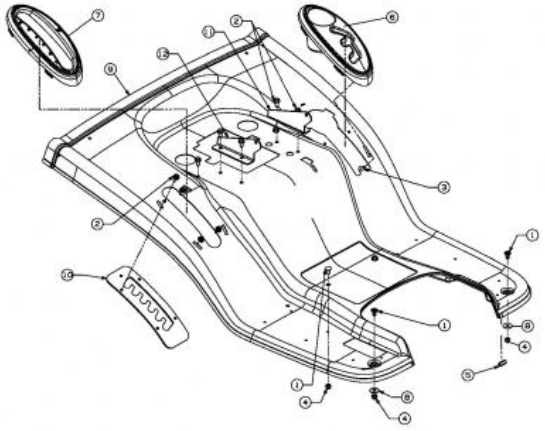

E3-02040B-01

| Repère | Référence | Désignation |
|---|---|---|
| 1 | 710-0260A | VIS A TETE PL. 5/16-18:.62 GR5 |
| 2 | 710-0726 CLIQUEZ ICI | VIS 5/16-12:0.750:HXINDWS |
| 3 | 710-1394 | VIS |
| 4 | 712-0429 | ECROU |
| 5 | 731-0511-37 | TRIM STRIP |
| 6 | ZUR ZEIT NICHT LIEFERBAR | COUVERCLE : PORTE DE CHANGEMENT : avec TASSE |
| 8 | 736-3078 | RONDELLE .344 x 1.00 x .063:HT |

NHP Motoculture
Cultivez votre univers

# Réservoir

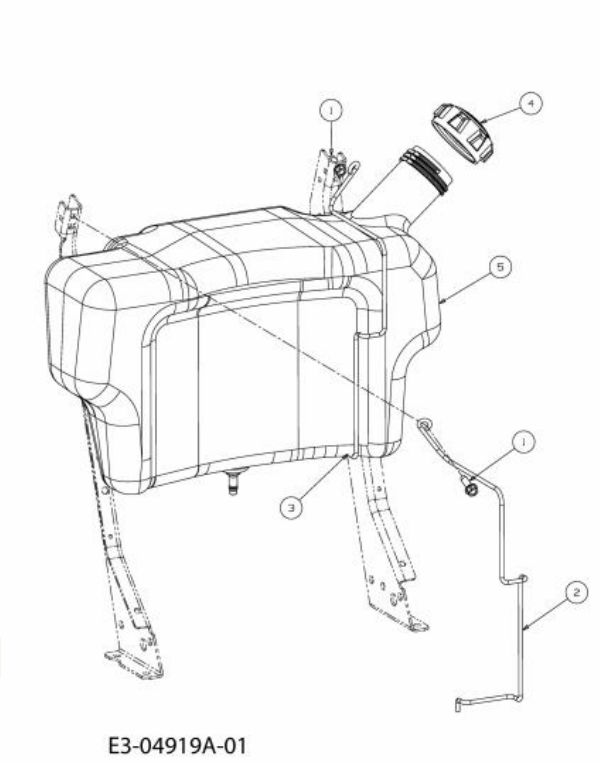


| Repère | Référence | | Désignation |
|---|---|---|---|
| 1 | 710-0642 | CLIQUEZ ICI | VIS1/4-20:0.750 |
| 2 | 747-05049 | | TRINGLE DE RESERVOIR ESS DR |
| 3 | 747-05050 | | TRINGLE DE RESERVOIR ESS GA |
| 4 | 751-0603B | CLIQUEZ ICI | BOUCHON ESSENCE |
| 5 | 751-10573 | | RESERVOIR ESSENCE |

NHP Motoculture
Cultivez votre univers

## Revêtement de marchepied

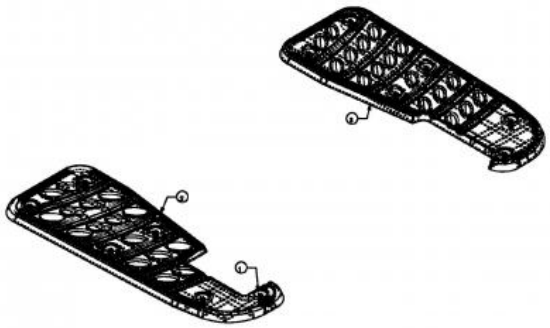


| Repère | Référence | | Désignation |
|---|---|---|---|
| 1 | 726-3046 | CLIQUEZ ICI | CLIP DE FIXATION:.250 DIA |
| 2 | 735-0656 | | MARCHE PIED DROITE |
| 3 | 735-0693 | | MARCHE PIED GAUCHE |

NHP Motoculture
Cultivez votre univers

## Essieu avant

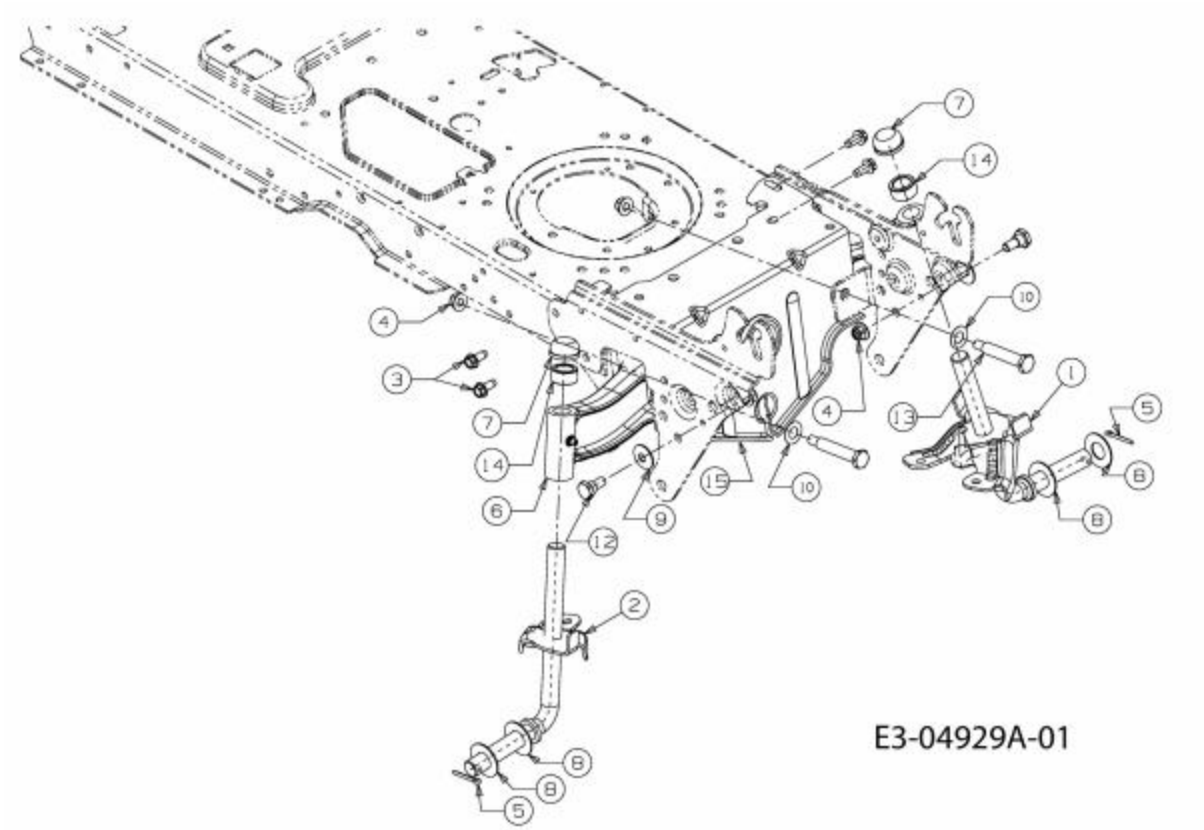


| Repère | Référence | | Désignation |
|---|---|---|---|
| 3 | 710-1260A | CLIQUEZ ICI | VIS TT:5/16-18:.750 |
| 4 | 712-04065 | CLIQUEZ ICI | ECROU HEXAGONAL |
| 5 | 714-0162 | CLIQUEZ ICI | GOUPILLE FENDUE 5/32:1.25 |
| 6 | 719-04177E | | ESSIEU FONTE |
| 7 | 726-0341 | CLIQUEZ ICI | CAPUCHON CLIPS |
| 8 | 736-0316 | CLIQUEZ ICI | RONDELLE 1.78XA1.59" |
| 9 | 736-0331 | CLIQUEZ ICI | RONDELLE CONIQUE |
| 10 | 736-0369 | CLIQUEZ ICI | RONDELLE |
| 12 | 738-0143 | CLIQUEZ ICI | VIS EPAULEE |
| 13 | 738-04128 | | VIS A EPAULE .500x2.38:3/8-16 |
| 14 | 748-04068 | CLIQUEZ ICI | DOUILLE .71IDX.125 ODX.56 LG |

NHP Motoculture
Cultivez votre univers