ÉCLATÉ PIÈCES - YARD-MAN

Type de matériel : TRACTEUR DE PELOUSE

Modèle : A 6065 E

N° de production : 13C1054-443

Année : 2011

Couvre Mini Rider

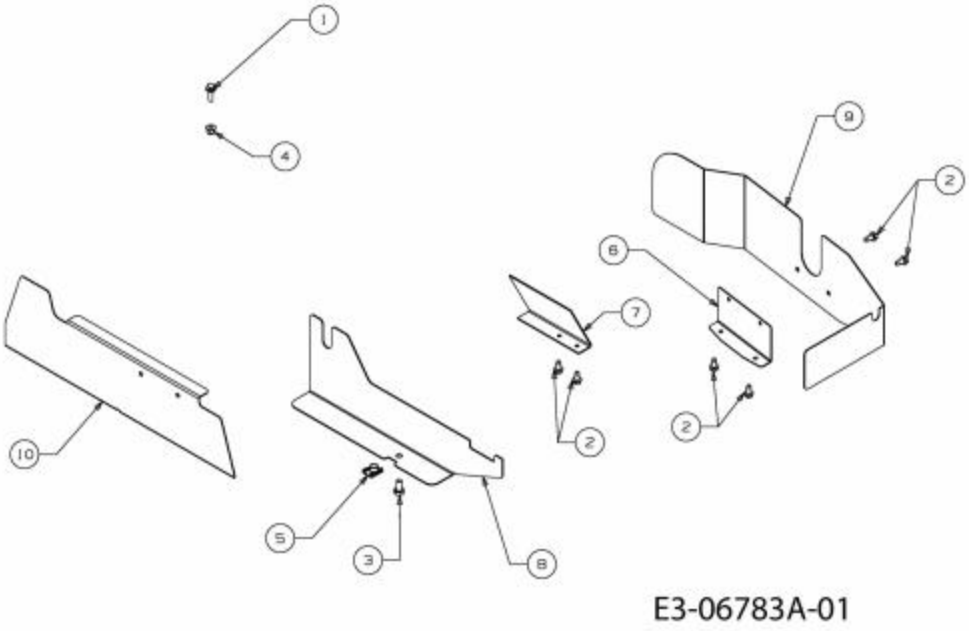

Repère	Référence		Désignation
1	710-0599	CLIQUEZ ICI	VIS A SIX PANS CREUX
2	710-1017	CLIQUEZ ICI	VIS
3	710-1376		VIS A SIX PANS CREUX
4	726-0365		ECROU A CAGE

Cultivez votre univers

Composants électriques

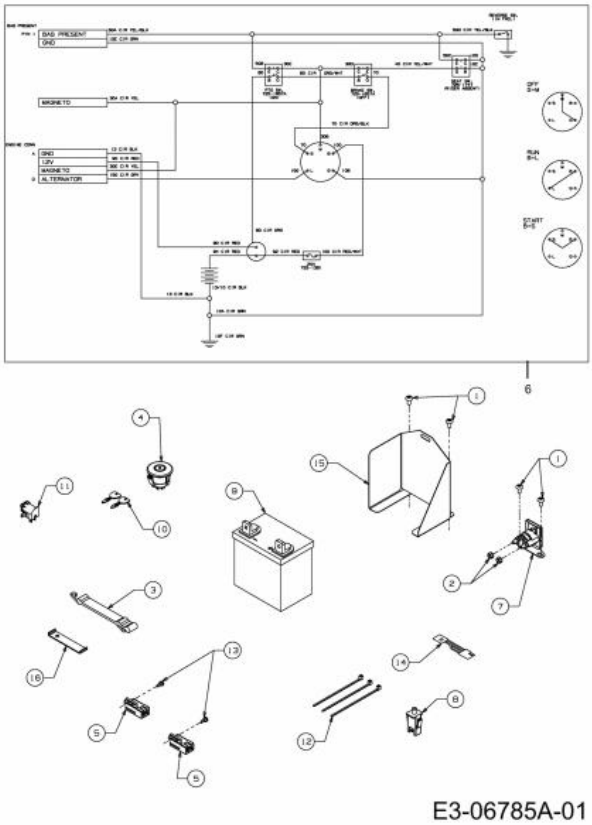

Repère	Référence		Désignation
1	710-1017	CLIQUEZ ICI	VIS
2	712-0271	CLIQUEZ ICI	ECROU 1/4-20"+ DISQUE DENTE
3	723-0383	CLIQUEZ ICI	SANGLE POUR GOULOTTE D'EJECTI
4	725-04019		CONTACTEUR A CLEF 3 POL. DELTA
5	725-04363	CLIQUEZ ICI	SECURITE EMBRAYAGE
6	725-04858		FAISCEAU COMPLET
7	725-1426A	CLIQUEZ ICI	RELAIS DE DEMARRAGE
8	725-1441B		INTERRUPTEUR
9	DIESES PRODUKT WIRD MIR LEIDER NICHT MEHR ANGEBOTEN		BATTERIE 12V 14AH 145X90X170
10	725-1745A	CLIQUEZ ICI	CLE UNIVERSEL
11	725-3166		SECURITE
12	726-04055		COLLIER DE SERRAGE
13	738-04237A		AXE EPAULE

NHP Motoculture
Cultivez votre univers

Transmission

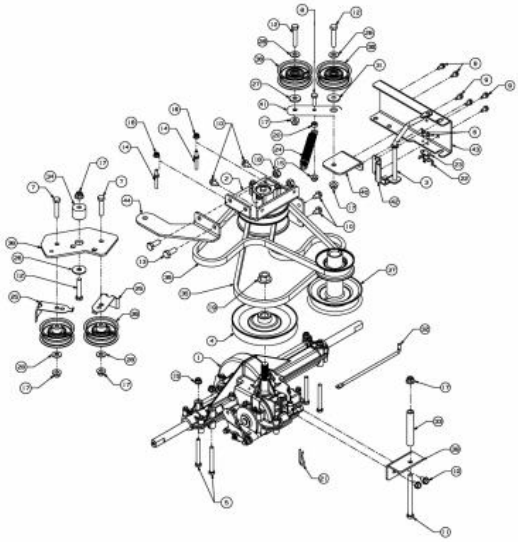

E3-06790A-01

Repère	Référence		Désignation
2	618-04942		POULIE VARIATEUR
4	656-0002	CLIQUEZ ICI	POULIE DE PONT
5	710-0176		VIS HEX.:5/16-18:2.75:GR5:STD
6	710-0227		VIS
7	710-0347	CLIQUEZ ICI	VIS HEX. 3/8-16:1.75:GR5:STD
8	710-0376		VIS HEX.:5/16-18:1.00:GR5:STD
9	710-0599	CLIQUEZ ICI	VIS A SIX PANS CREUX
10	710-0604A	CLIQUEZ ICI	VIS 5/16-18:0.625
12	710-3144	CLIQUEZ ICI	VIS HEX.: 3/8-16:2.00:GR5:STD
13	710-3208		VIS HEX. M10-1.5:25MM:GR8.8
14	711-0993		GUIDE COURROIE
15	712-04063	CLIQUEZ ICI	ECROU HEX. AVEC FLANC
16	712-04064	CLIQUEZ ICI	ECROU HEXAGONAL
17	712-04065	CLIQUEZ ICI	ECROU HEXAGONAL
18	712-0637		ECROU
19	712-0700	CLIQUEZ ICI	ECROU HEXAGONAL
20	712-3010	CLIQUEZ ICI	ECROU HEX. 5/16-18:GR5
21	714-0209		GOUPILLE FENDUE
23	726-0320	CLIQUEZ ICI	PLAQUE D'ISOLATION
24	732-0478	CLIQUEZ ICI	RESSORT 6.12 LG
25	732-1013A		RESSORT GUIDE COURROIE

NHP Motoculture
Cultivez votre univers

Repère	Référence		Désignation
26	736-0133		RONDELLE .411X1.25X1.00
27	736-0258	CLIQUEZ ICI	RONDELLE PLATE .385x1.0x.135
28	736-0300	CLIQUEZ ICI	RONDELLE
31	738-04137		RONDELLE EPAULEE
35	754-04236	CLIQUEZ ICI	COURROIE
36	756-04224	CLIQUEZ ICI	POULIE TENDEUR
37	756-04450		POULIE MOTEUR
41	783-06151		SUPPORT POULIE

NHP Motoculture
Cultivez votre univers

Câble d'accélérateur

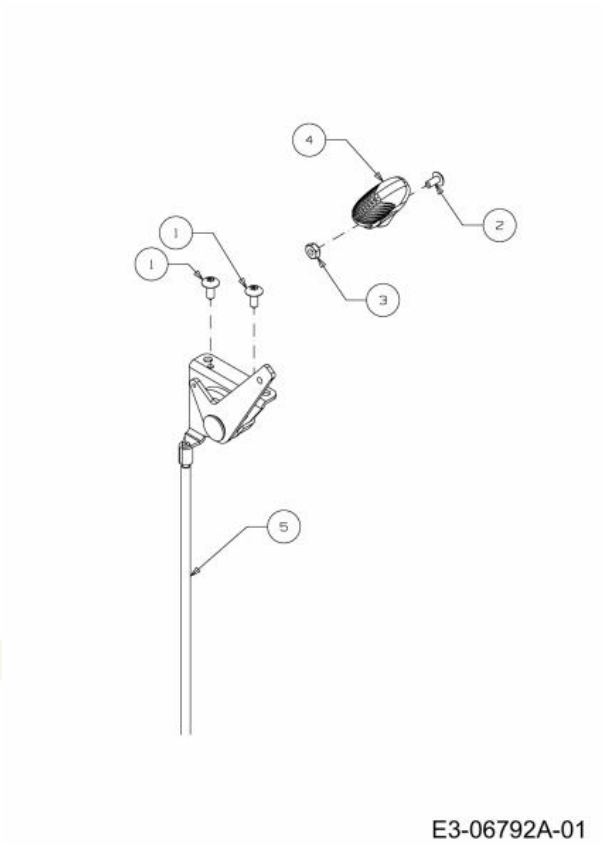

Repère	Référence	Désignation
1	710-1760	VIS TETE RONDE TORX #10-16:0.500
2	710-3217	VIS
3	712-0142 CLIQUEZ ICI	ECROU HEX.:#8-32:GRA
4	731-1857	POIGNÜE
5	746-04680	CÂBLE BOWDEN GAZ + ATELIER DE POINÇONNAGE

NHP Motoculture
Cultivez votre univers

Panier de ramassage d'herbe

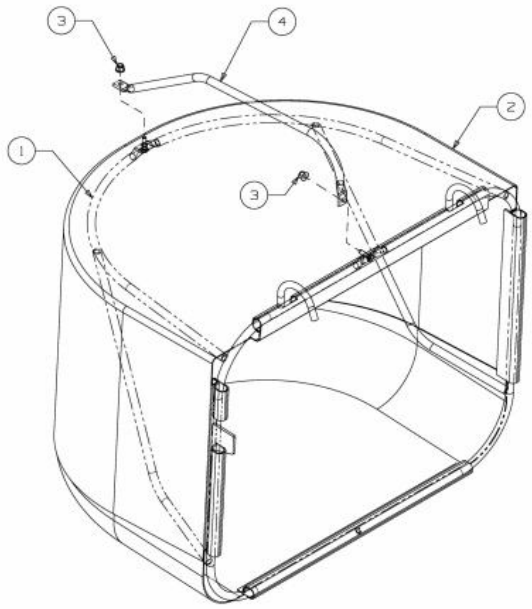

E3-06774A-01

Repère	Référence	Désignation
2	664-04080A	SAC RECUPERATEUR
3	712-0713	ECROU

NHP Motoculture
Cultivez votre univers

Plateau de coupe 24"/60cm

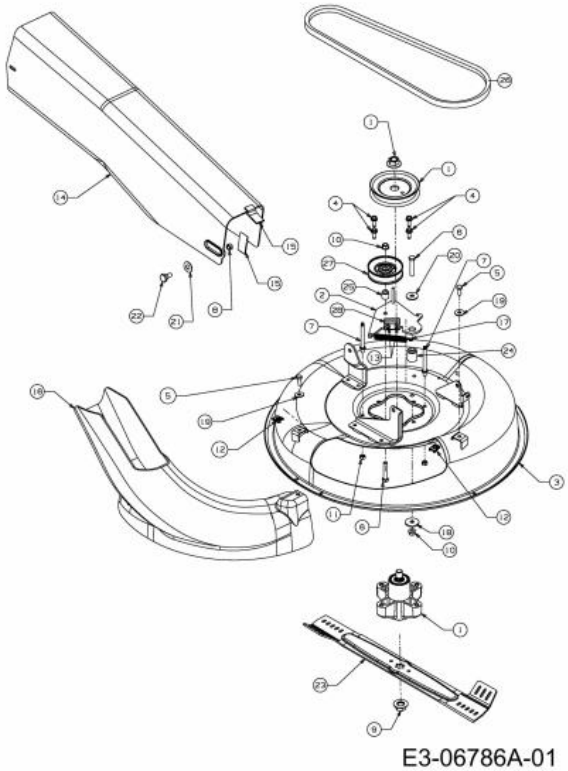

Repère	Référence		Désignation
4	710-0650		VIS HEX.:TT:5/16-18:0.875
5	710-1681		VIS ¡ SIX PANS CREUX
6	710-3144	CLIQUEZ ICI	VIS HEX.: 3/8-16:2.00:GR5:STD
7	711-1065	CLIQUEZ ICI	AXE
8	712-0375		ECROU
9	712-05134	CLIQUEZ ICI	ECROU
10	712-0431	CLIQUEZ ICI	ECROU STOP 3/8-16:GRF
11	712-3009		ECROU HEX. PROT. 5/16-18:GRB
12	726-0365		ECROU A CAGE
13	728-0173	CLIQUEZ ICI	RIVET 1880 X 6520 LG
16	731-2361		CANAL D'EJECTION
17	732-04461		RESSORT
18	736-0320		RONDELLE PLATE .38x1.38x.125
19	736-0701		RONDELLE
20	736-0702		RONDELLE
21	736-3084	CLIQUEZ ICI	RONDELLE
22	738-0143	CLIQUEZ ICI	VIS EPAULEE
23	742-04031	CLIQUEZ ICI	LAME SOUFFLANTE 60 CM
25	750-04861		ENTRETOISE
26	754-04159		COURROIE DE LAME
28	ZUR ZEIT NICHT LIEFERBAR		PLAQUETTE DE FREIN : BROCHE 38 & 42 MAN

NHP Motoculture
Cultivez votre univers

Levage du plateau de coupe

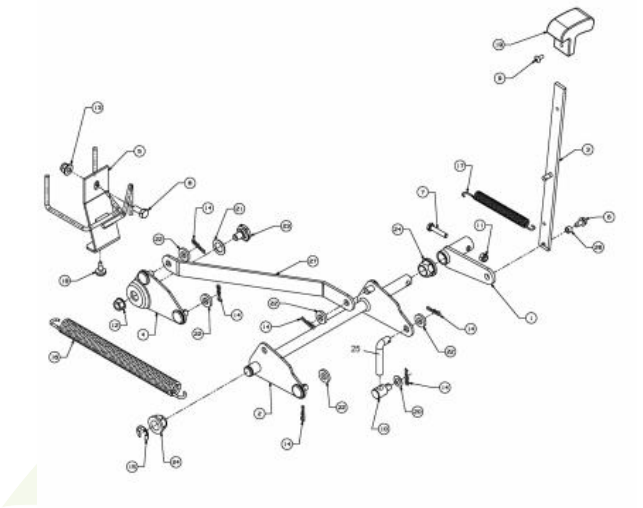

E3-06782A-01

Repère	Référence		Désignation
2	683-0441-Z		ARBRE DE RELEVAGE AVANT
6	710-0599	CLIQUEZ ICI	VIS A SIX PANS CREUX
7	710-0958		VIS
9	710-1760		VIS TETE RONDE TORX #10-16:0.500
10	711-0832		ECROU
11	712-0324	CLIQUEZ ICI	ECROU HEX.:1/4-20:GR8:NYLON
12	712-0431	CLIQUEZ ICI	ECROU STOP 3/8-16:GRF
13	712-0714		ECROU
14	714-0104	CLIQUEZ ICI	GOUPILLE
15	716-0106A	CLIQUEZ ICI	CIRCLIPS
16	732-0603	CLIQUEZ ICI	RESSORT
17	732-0814	CLIQUEZ ICI	RESSORT
18	735-0199A		BOUCHON EN CAOUTCH.:.62ODx.22
19	735-04101		POIGNÉE : LEVIER
20	736-0314		RONDELLE
21	736-0773	CLIQUEZ ICI	RONDELLE
22	736-3010	CLIQUEZ ICI	RONDELLE
23	738-0281		VIS ¡ ÜPAULE:.625 x.17:3/8-16
24	741-0225	CLIQUEZ ICI	BAGUE HEXAGONALE TEFLON 6 PANS
25	747-1247		TIGE COUDEE
26	750-04305A		DOUILLE 6.60mmID x9mmOD x5.69

NHP Motoculture
Cultivez votre univers

Activation de la tondeuse, pédales

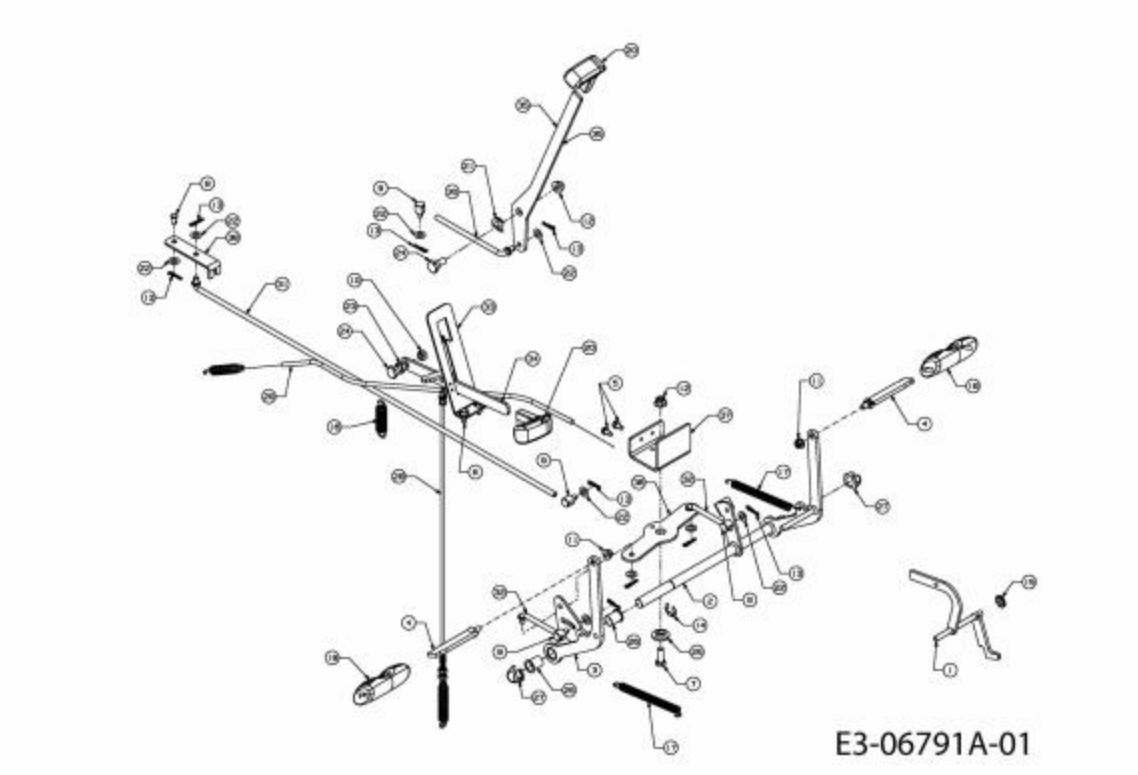

Repère	Référence		Désignation
5	710-0599	CLIQUEZ ICI	VIS A SIX PANS CREUX
7	710-3118		VIS HEX.: 3/8-16:1.00:GR5
9	711-0677		FUSEAU D'ÜCROU - EX 711-0611
10	712-0375		ECROU
11	712-04063	CLIQUEZ ICI	ECROU HEX. AVEC FLANC
12	712-04065	CLIQUEZ ICI	ECROU HEXAGONAL
13	714-0104	CLIQUEZ ICI	GOUPILLE
14	716-0106A	CLIQUEZ ICI	CIRCLIPS
15	726-04063		ANNEAU DE SERRAGE D¨AXE
16	732-04464		RESSORT
17	732-0963		RESSORT
18	735-0261		COUVERTURE PEDALE (TRACTION)
20	735-04098		POIGNEE
21	736-0182		RONDELLE GROWER
22	736-0314		RONDELLE
23	736-0504		RONDELLE ELASTIQUE
24	738-0143	CLIQUEZ ICI	VIS EPAULEE
25	738-04137		RONDELLE EPAULEE
26	ZUR ZEIT NICHT LIEFERBAR		ROULEMENT À BRIDE.630IDx.693ODx.875
27	741-3065B	CLIQUEZ ICI	BAGUE HEXAGONALE RAINUREE
28	746-04411		CABLE PLATEAU DE COUPE
29	746-04553		CABLE EMBRAYAGE

NHP Motoculture
Cultivez votre univers

Axe de couteau 618-0451

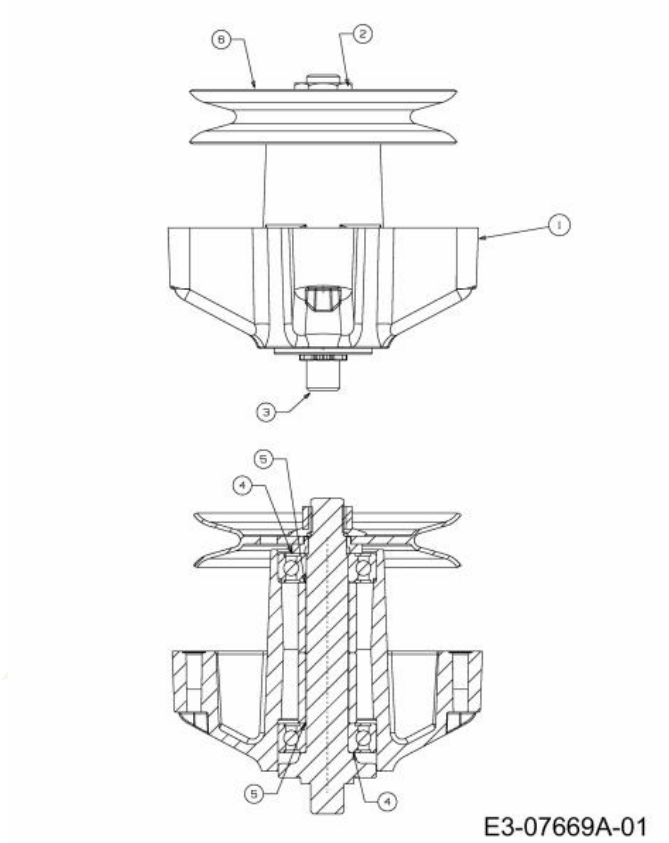

Repère	Référence		Désignation
1	619-0020		PALIER DE LAME
2	712-05134	CLIQUEZ ICI	ECROU
3	738-0933	CLIQUEZ ICI	AXE DE PALIER DE LAME
4	741-0919B	CLIQUEZ ICI	ROULEMENT DE PALIER DE LAME
5	750-1000	CLIQUEZ ICI	ENTRETOISE:.80x1.10x1.330
6	756-0969		POULIE DE PLATEAU

NHP Motoculture
Cultivez votre univers

Accessoires moteur

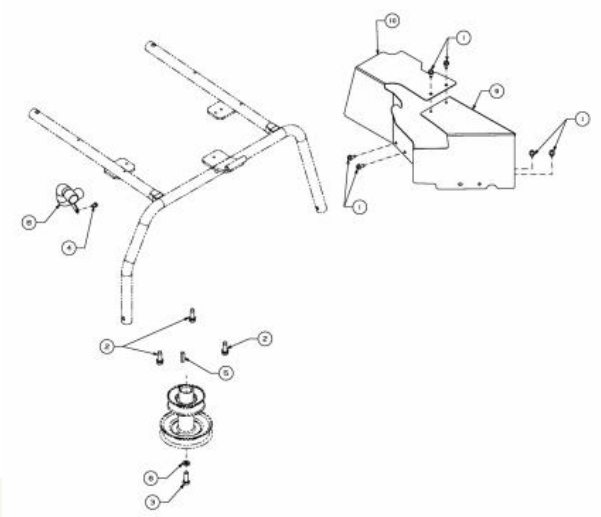

E3-06798A-01

Repère	Référence		Désignation
1	710-0599	CLIQUEZ ICI	VIS A SIX PANS CREUX
2	710-0654A	CLIQUEZ ICI	VIS A SIX PANS CREUX
3	710-1039	CLIQUEZ ICI	VIS
4	710-3007		VIS HEXAGONALE
5	714-0129		RESSORT DISQUE NO.4.3/32X5/8
6	736-0169	CLIQUEZ ICI	BAGUE ÜLASTIQUE
8	751-11751		PIPE D ECHAPPEMENT

NHP Motoculture
Cultivez votre univers

Kit paillis avec déflecteur

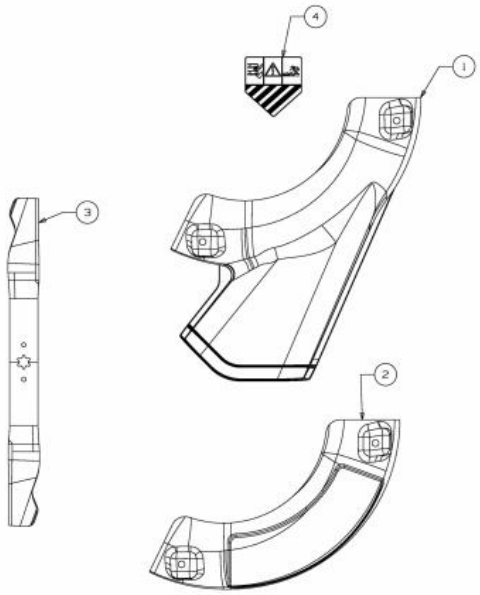

E3-06779A-01

Repère	Référence	Désignation
1	731-2477	DEFLECTEUR
2	731-2505	BOUCHON MULCHING
3	742-0760A CLIQUEZ ICI	LAME 24" 3IN1
4	777S30164	AUTOCOLLANT SECURITE

NHP Motoculture
Cultivez votre univers

Roues

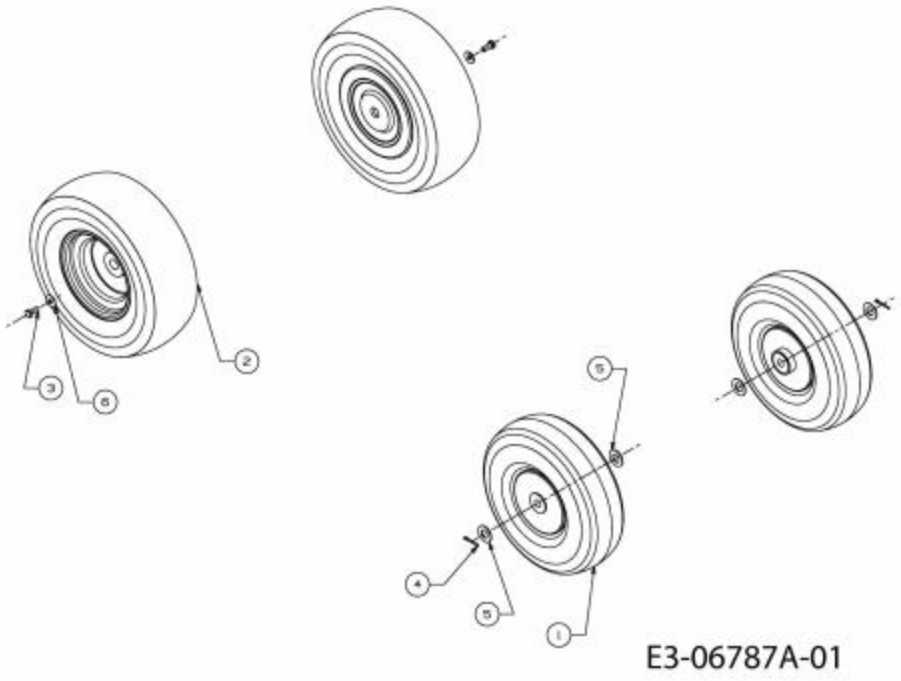

Repère	Référence		Désignation
1	634-04649		ROUE AVANT 11X400-4 JAUNE
2	634-04650		ROUE COMPLETE 13X5.00-6 JAUNE
3	710-0627	CLIQUEZ ICI	VIS HEX. 5/16-24:.750 GR5:LOCK
4	714-0115	CLIQUEZ ICI	GOUPILLE FENDUE 1/8 x 1.0
5	736-0187	CLIQUEZ ICI	RONDELLE .64X1.24X.06
6	736-0242	CLIQUEZ ICI	RONDELLE CONIQUE.340X.872X.060

NHP Motoculture
Cultivez votre univers

Châssis

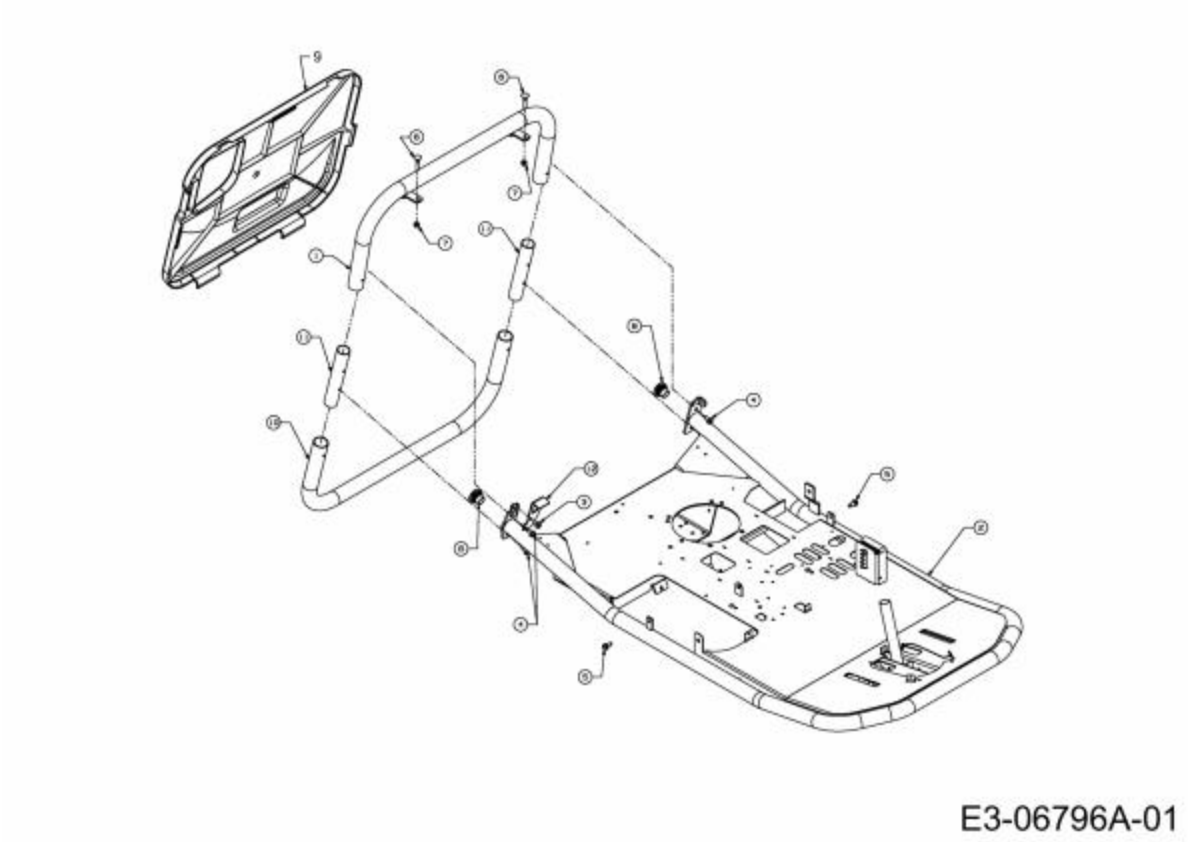

Repère	Référence		Désignation
3	710-0604A	CLIQUEZ ICI	VIS 5/16-18:0.625
4	710-0726	CLIQUEZ ICI	VIS 5/16-12:0.750:HXINDWS
5	710-1260A	CLIQUEZ ICI	VIS TT:5/16-18:.750
6	710-1700		VIS
7	712-0692	CLIQUEZ ICI	ECROU HEXAGONAL 24.1426.18

NHP Motoculture
Cultivez votre univers

Siège

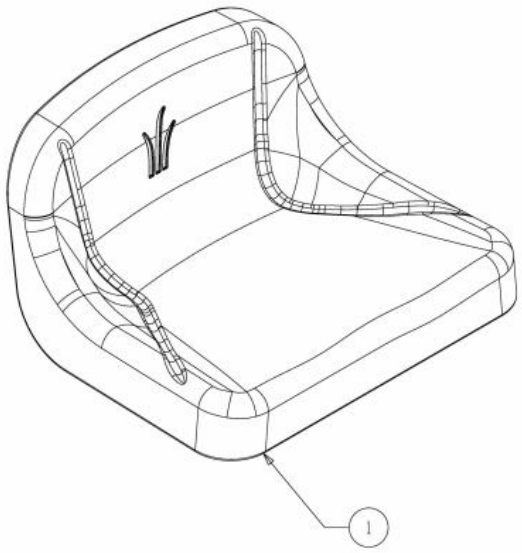

E3-06771A-01

Repère	Référence	Désignation
1	757-04107	SIEGE NOIR MOYEN

NHP Motoculture
Cultivez votre univers

Support de siège

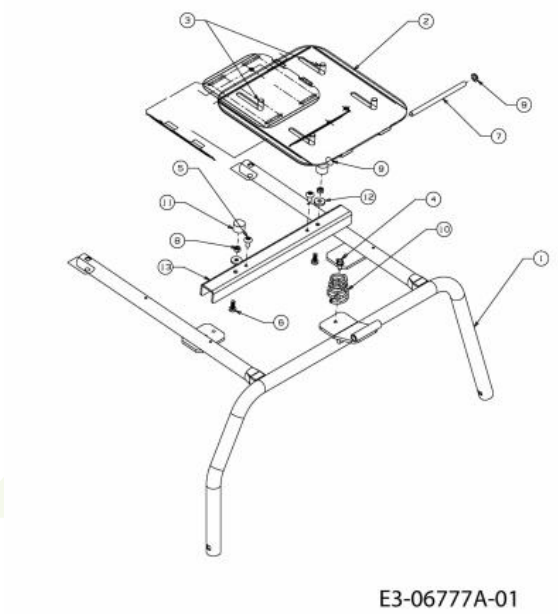

Repère	Référence		Désignation
3	710-04482	CLIQUEZ ICI	VIS:3/8-16:.875:GR5:STD
4	710-0599	CLIQUEZ ICI	VIS A SIX PANS CREUX
5	710-1017	CLIQUEZ ICI	VIS
6	710-1389		VIS
8	712-0689		ECROU HEXAGONAL
11	735-04121		SILENBLOC
12	736-0176	CLIQUEZ ICI	RONDELLE PLATE .25x.93X.125"

NHP Motoculture
Cultivez votre univers

déguisements

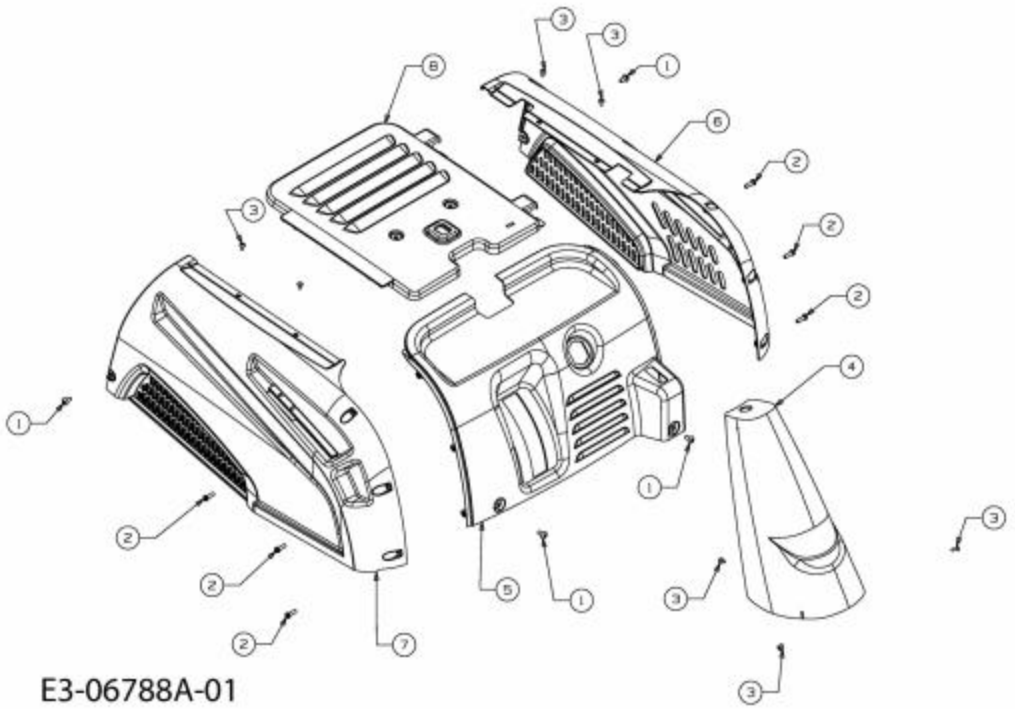

Repère	Référence		Désignation
1	710-1017	CLIQUEZ ICI	VIS
2	710-1704		VIS 6 TORX M6X20 WN 1452
3	710-1760		VIS TETE RONDE TORX #10-16:0.500

NHP Motoculture
Cultivez votre univers

Essieu avant

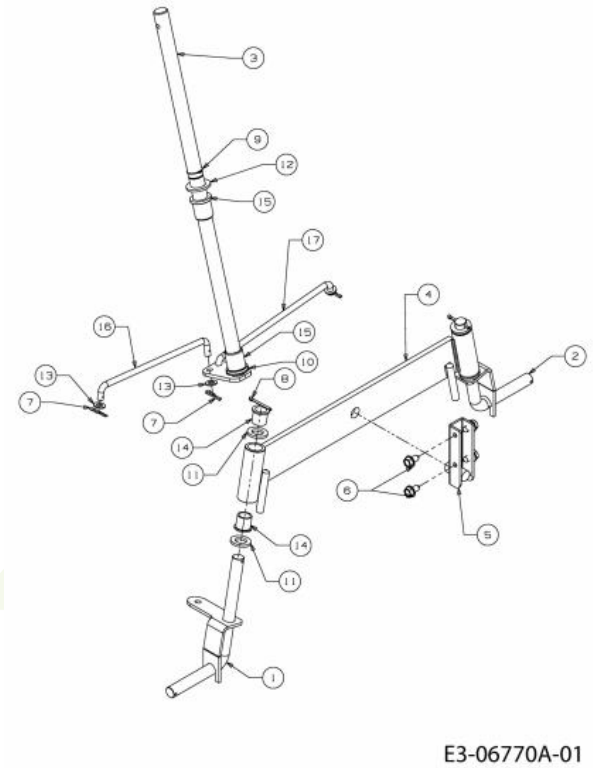

Repère	Référence		Désignation
6	710-0604A	CLIQUEZ ICI	VIS 5/16-18:0.625
7	714-0104	CLIQUEZ ICI	GOUPILLE
8	714-0470	CLIQUEZ ICI	EPINGLE EX AF-43010
9	716-04132		CIRCLIPS
10	736-0287		RONDELLE .749x1.24X06
11	736-0366		RONDELLE 5/8 ID X 1.0 OD
13	736-0700		RONDELLE A8.4 DIN 125
15	741-04269		BAGUE

NHP Motoculture
Cultivez votre univers