Pièces de rechange
Spare parts list

1100**02**

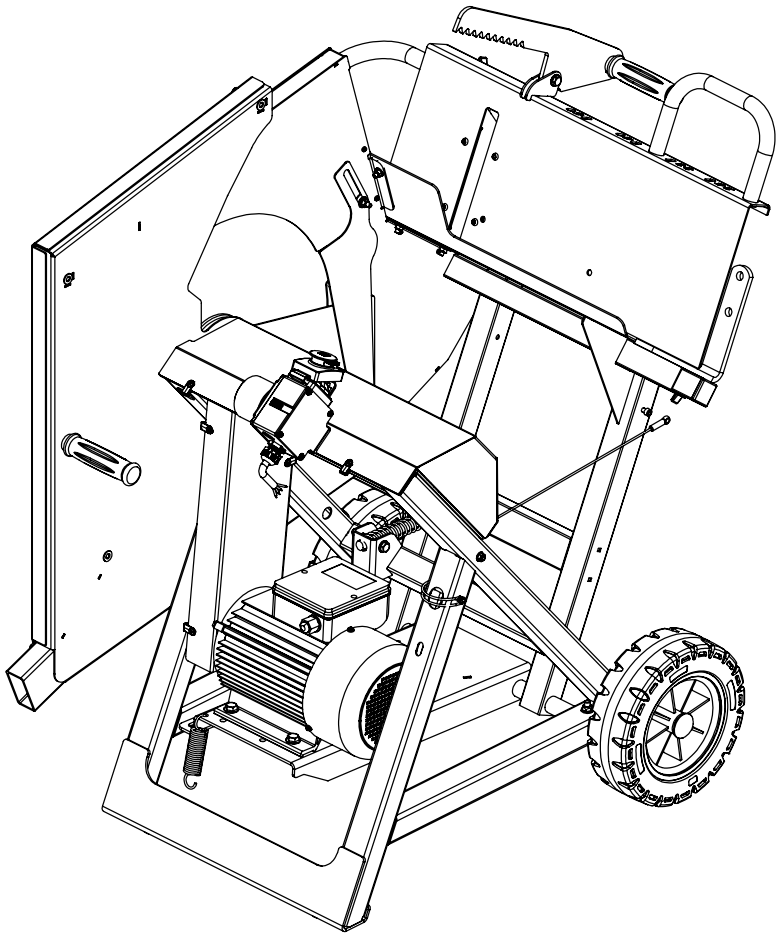

SCIE A BUCHES
LOG SAW

0511020001_A

04/2020

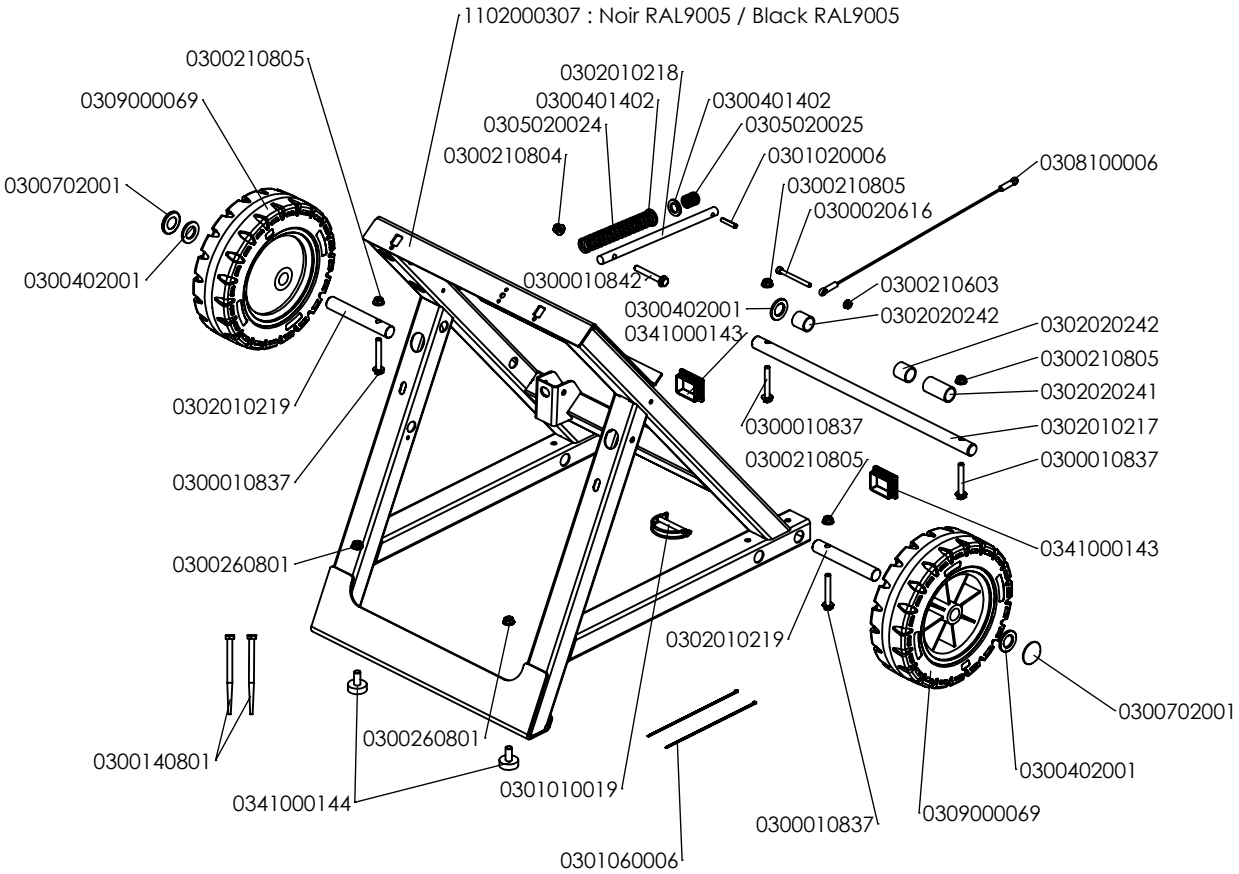
1102000307 : Noir RAL9005 / Black RAL9005
0300210805
0309000069
0300702001
0300402001
0302010218
0300401402
0305020024
0300401402
0305020025
0300210804
0301020006
0308100006
0300210805
0300020616
0300010842
0300210603
0300402001
0302020242
0341000143
0302020242
0300210805
0302020241
0302010219
0300010837
0302010217
0300010837
0300210805
0300010837
0300260801
0341000143
0302010219
0300702001
0300140801
0300260801
0300402001
0341000144
0301010019
0300010837
0309000069
0301060006

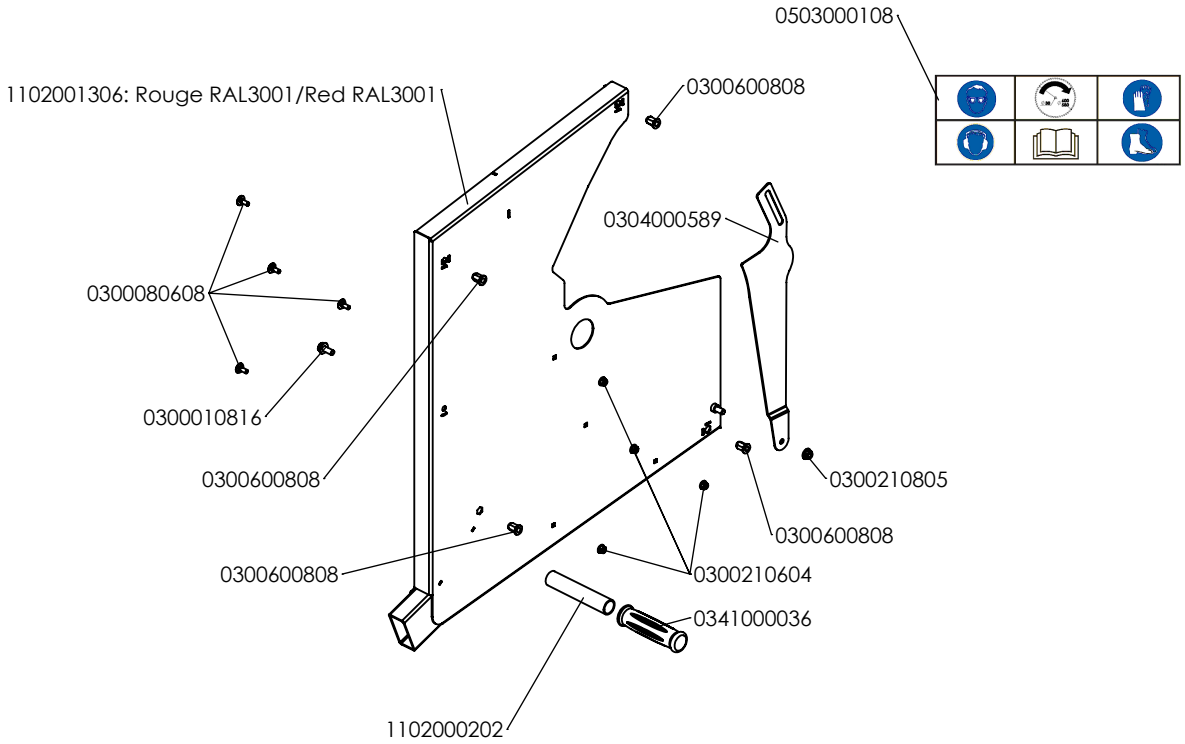
0503000108
1102001306: Rouge RAL3001/Red RAL3001
0300600808
0304000589
0300080608
0300010816
0300600808
0300210805
0300600808
0300600808
0300210604
0341000036
1102000202

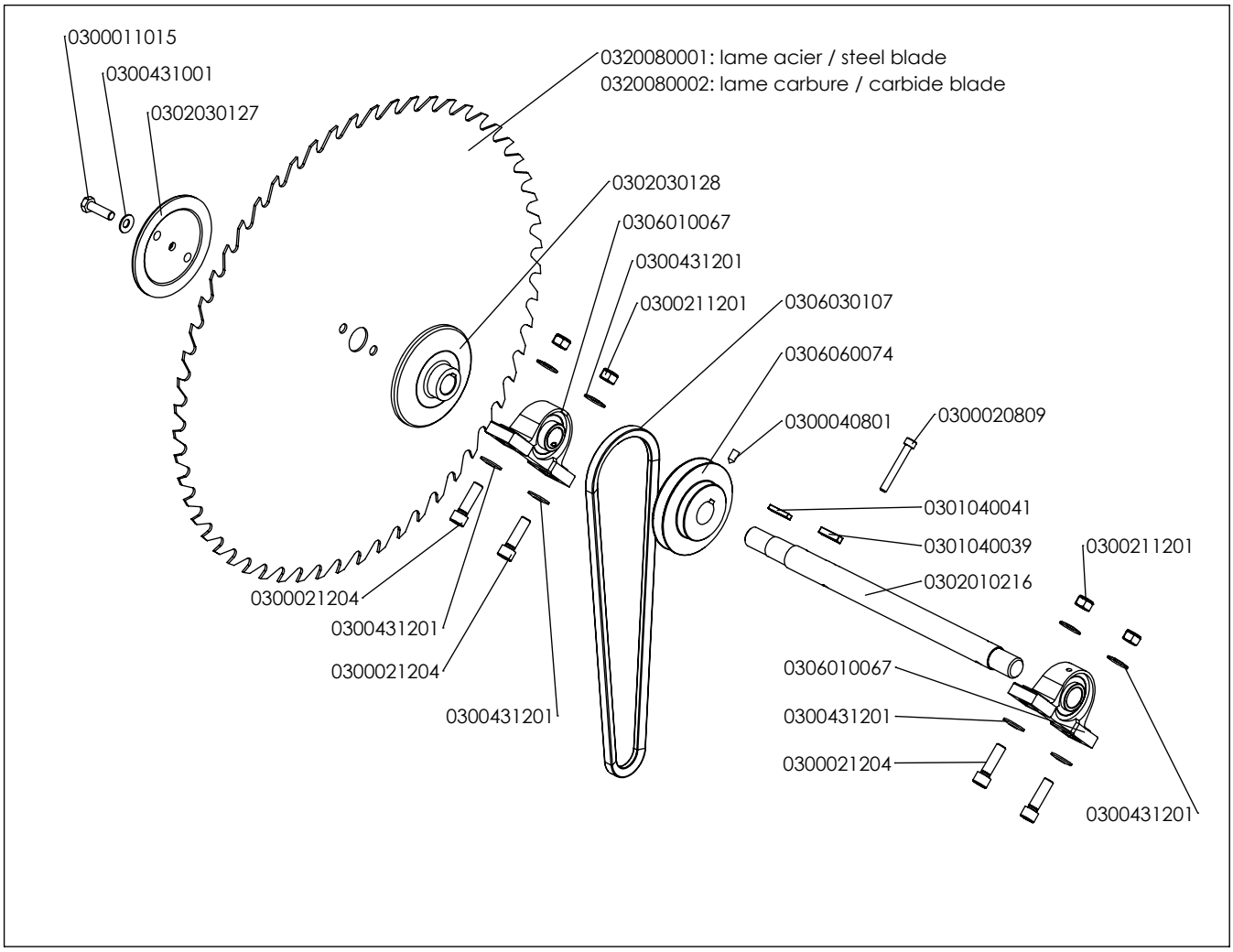
0300011015
0300431001
0302030127
0320080001: lame acier / steel blade
0320080002: lame carbure / carbide blade
0302030128
0306010067
0300431201
0300211201
0306030107
0306060074
0300040801
0300020809
0301040041
0301040039
0300211201
0302010216
0300021204
0300431201
0300021204
0300431201
0306010067
0300431201
0300021204
0300431201

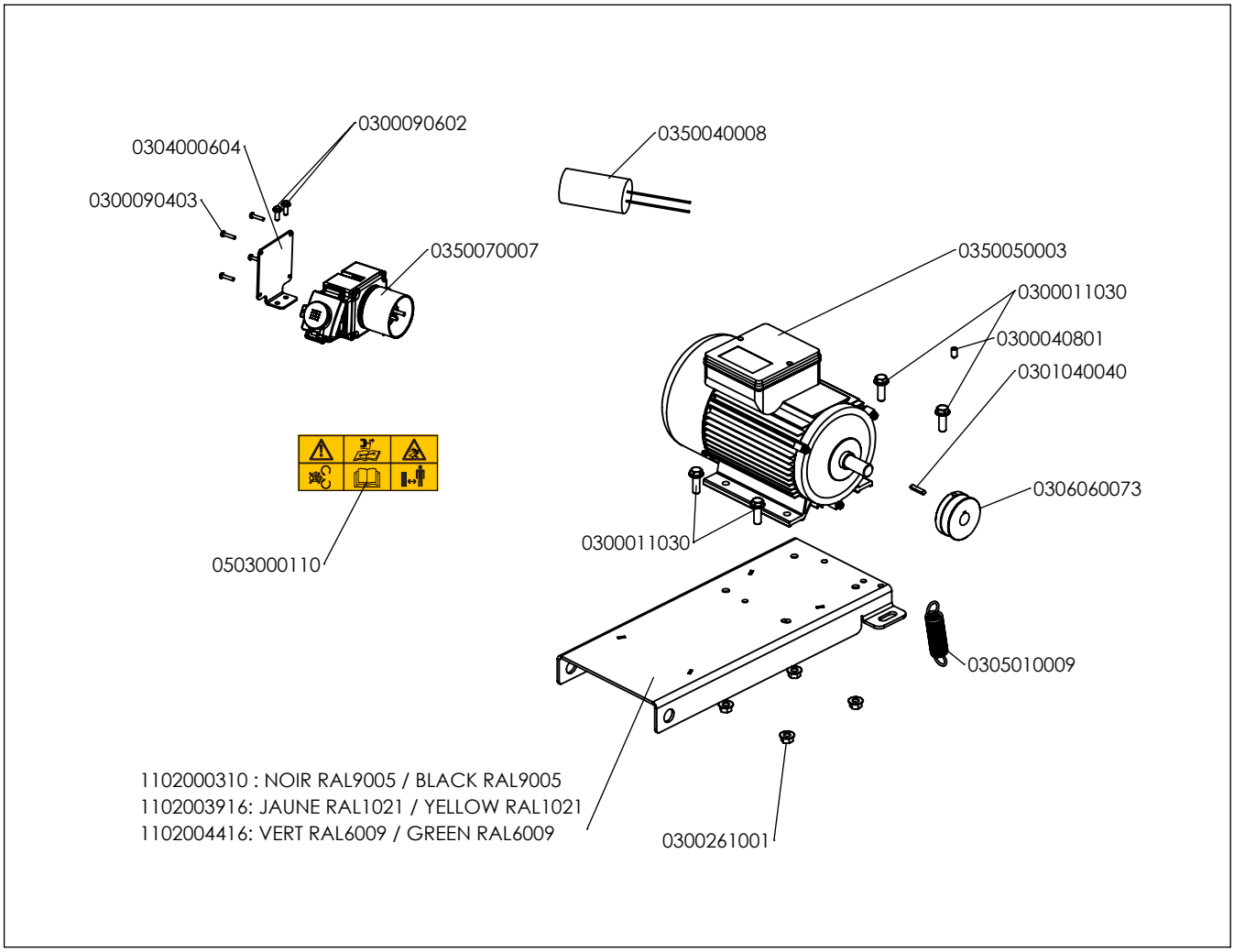
0300090602
0304000604
0300090403
0350040008
0350070007
0350050003
0300011030
0300040801
0301040040
0306060073
0503000110
0300011030
0305010009
1102000310 : NOIR RAL9005 / BLACK RAL9005
1102003916: JAUNE RAL1021 / YELLOW RAL1021
1102004416: VERT RAL6009 / GREEN RAL6009
0300261001

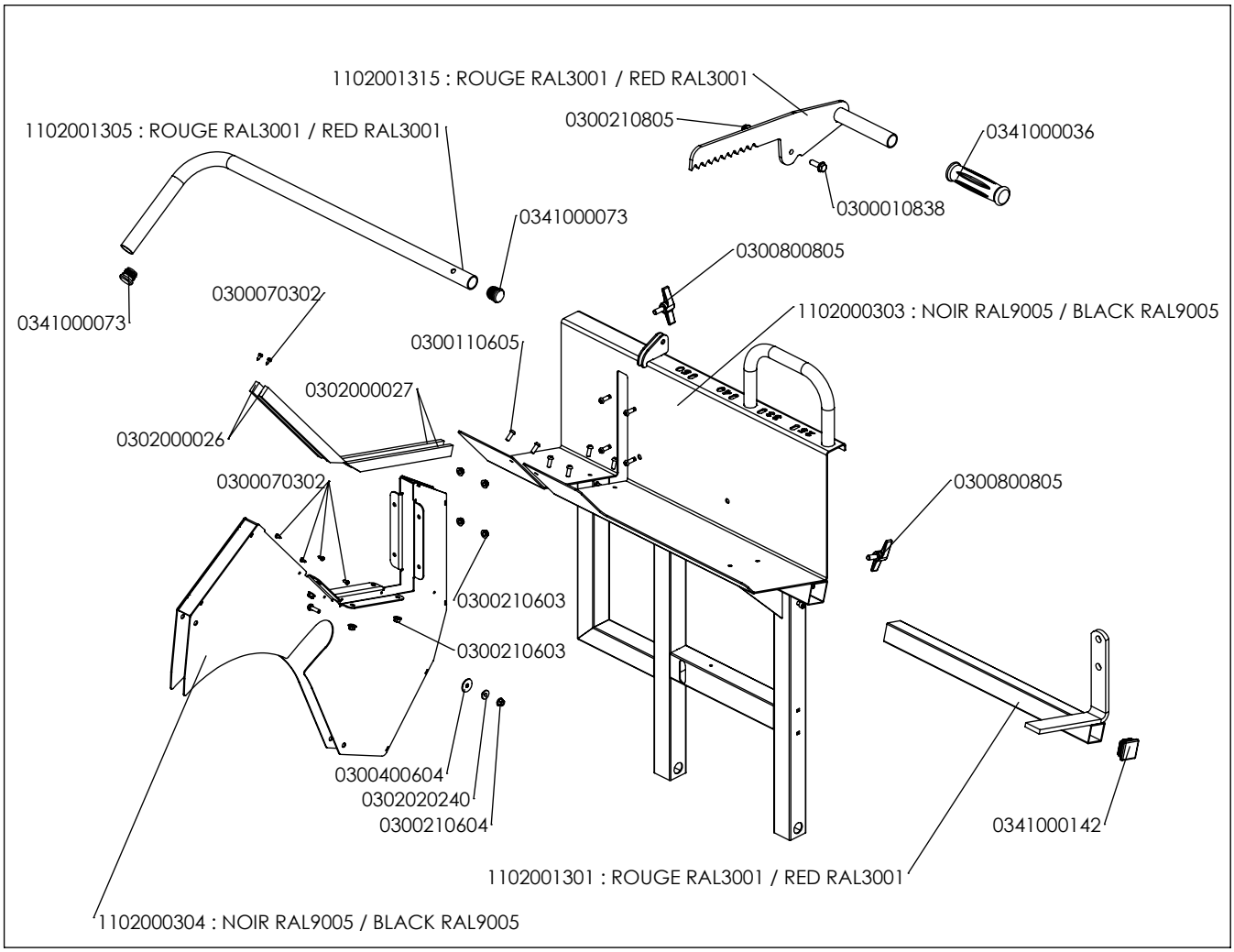
1102001315 : ROUGE RAL3001 / RED RAL3001
0300210805
0341000036
1102001305 : ROUGE RAL3001 / RED RAL3001
0300010838
0341000073
0300800805
0300070302
1102000303 : NOIR RAL9005 / BLACK RAL9005
0341000073
0300110605
0302000027
0302000026
0300070302
0300800805
0300210603
0300210603
0300400604
0302020240
0300210604
0341000142
1102001301 : ROUGE RAL3001 / RED RAL3001
1102000304 : NOIR RAL9005 / BLACK RAL9005

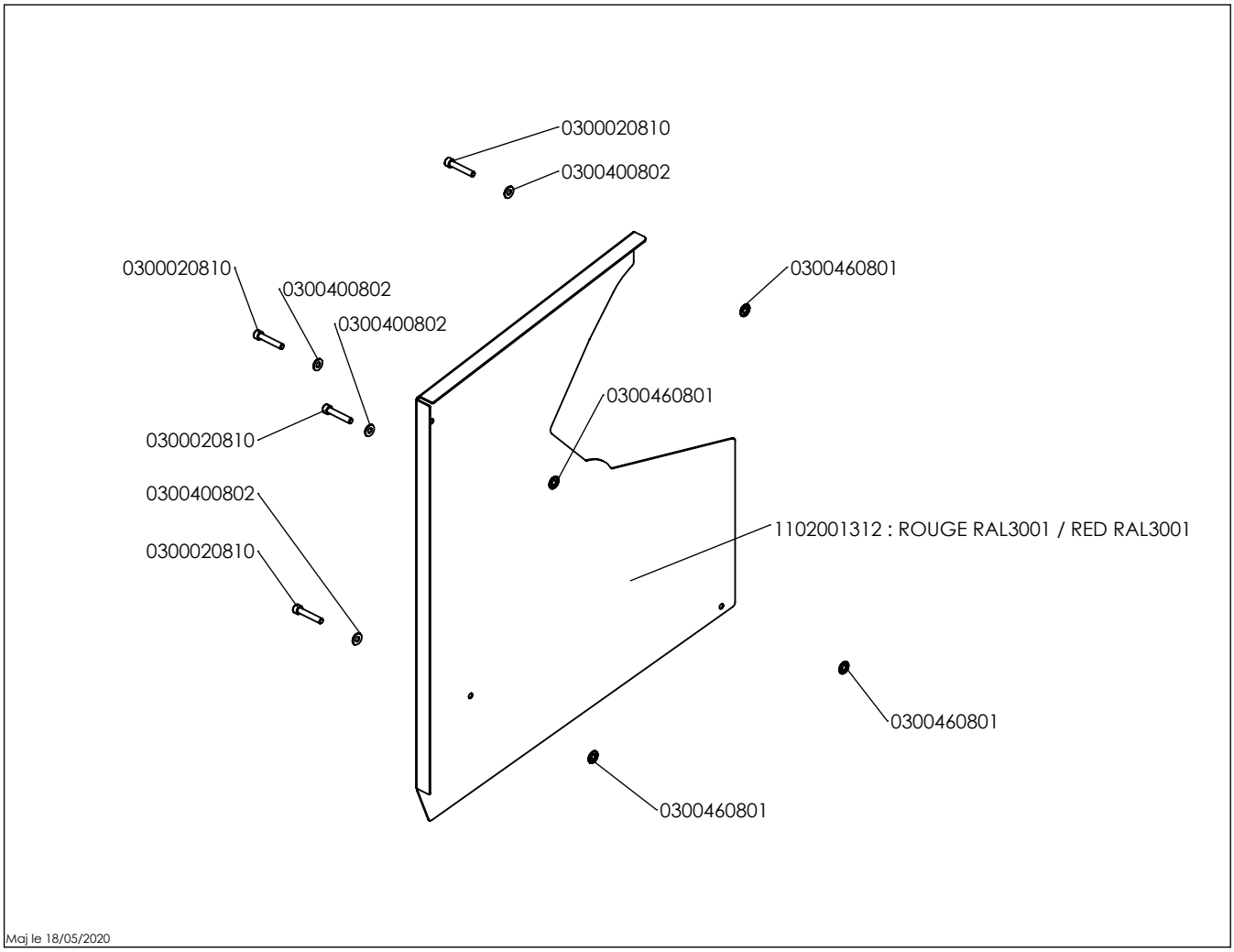
0300020810
0300400802
0300020810
0300400802
0300400802
0300460801
0300460801
0300020810
0300400802
0300020810
1102001312 : ROUGE RAL3001 / RED RAL3001
0300460801
0300460801
Maj le 18/05/2020

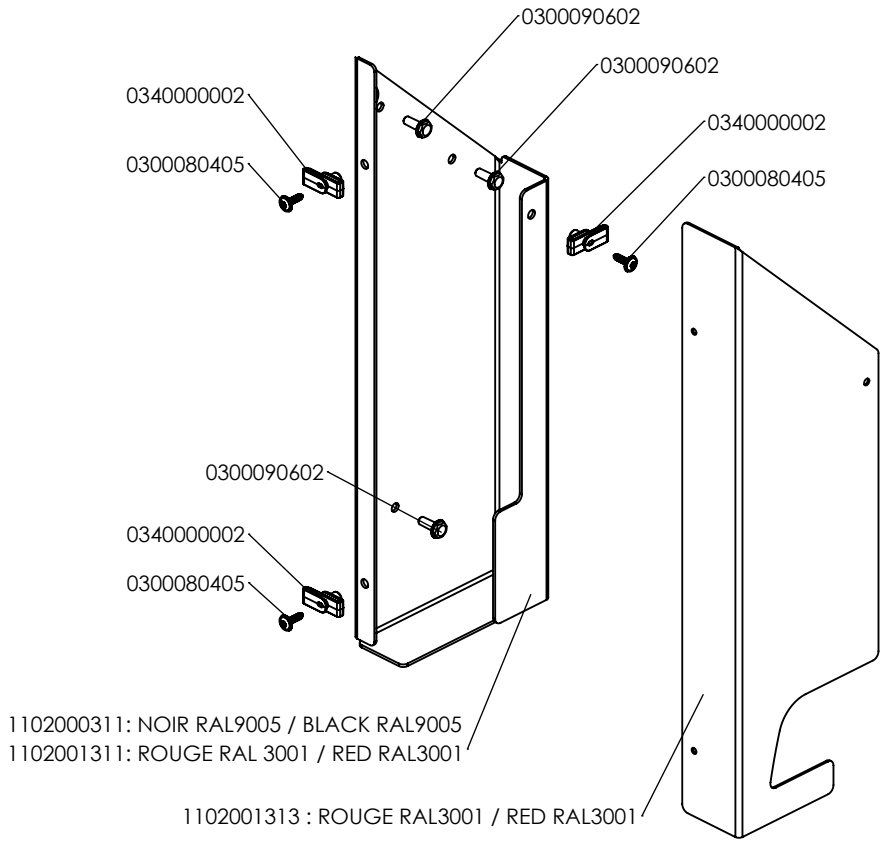
0300090602
0300090602
0340000002
0300080405
0340000002
0300080405
0300090602
0340000002
0300080405
1102000311: NOIR RAL9005 / BLACK RAL9005
1102001311: ROUGE RAL 3001 / RED RAL3001
1102001313 : ROUGE RAL3001 / RED RAL3001

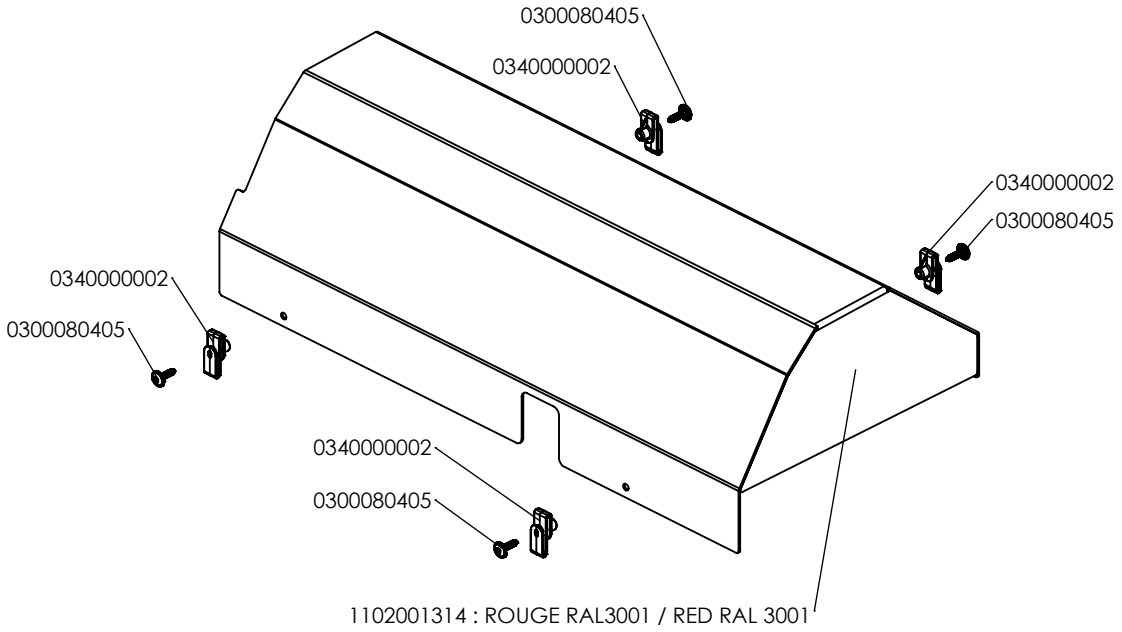
0300080405
0340000002
0340000002
0300080405
0340000002
0300080405
0340000002
0300080405
1102001314 : ROUGE RAL3001 / RED RAL 3001