Comment identifier la bonne référence de chaîne de tronçonneuse ?

<u>Il faut connaitre 3 paramètres :</u>

1. « Le pas »
2. « La Jauge »
3. « Le nombre d'entraineurs »

Anatomie d'une chaine :

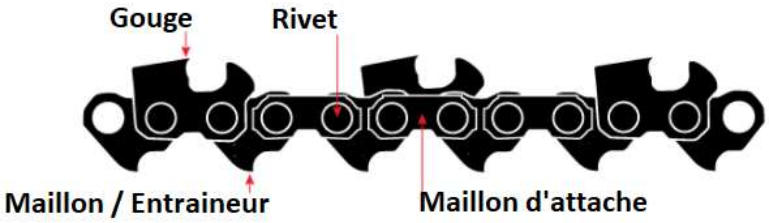

La méthode la plus rapide est de prendre les informations sur le guide et le pignon de chaîne.

Avec l'usure du guide, il peut que ces informations ne soient pas visibles. Donc voici la procédure.

1 - Le pas de la chaine

Comment identifier la bonne référence de chaîne de tronçonneuse ?

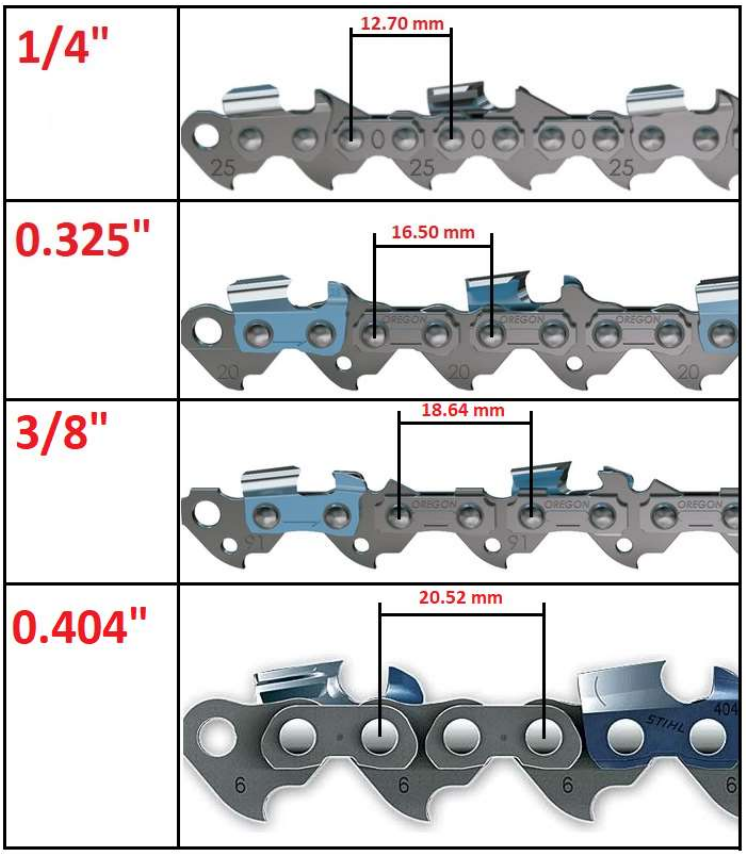

Il existe 2 types de chaine en 3/8 suivant la hauteur du maillon d'attache :

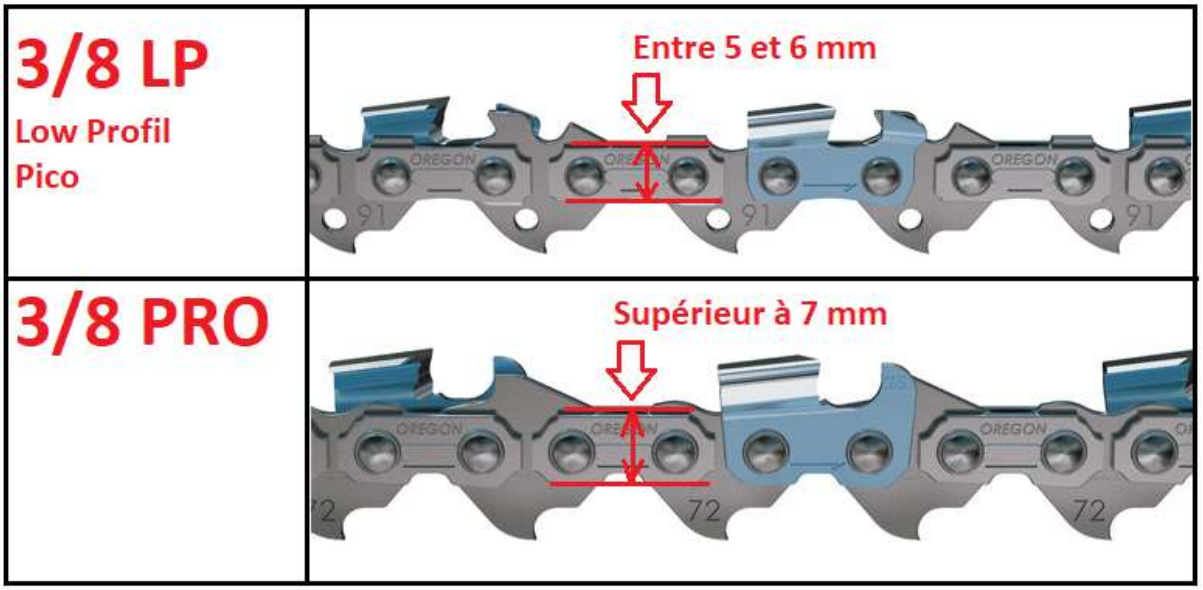

2 - La jauge

La jauge est l'épaisseur du maillon / entraineur

Il existe différentes jauges : 0.043'' (1.1 mm), 0.050'' (1.3mm), 0.058'' (1.5mm), 0.063'' (1.6 mm), 0.080'' (2 mm).

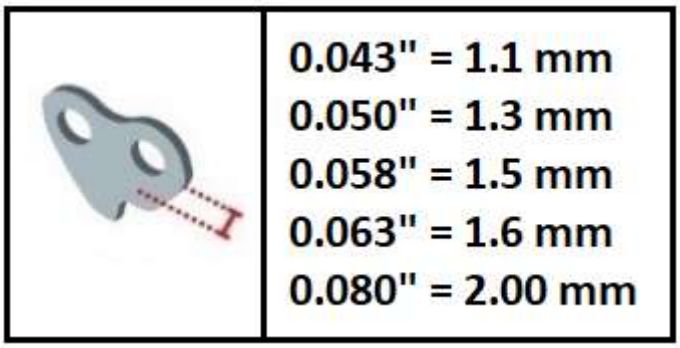

3 - Le nombre d'entraineur

La longueur de la chaîne est déterminée en comptant le nombre de maillons / entraineur.

Le nombre d'entraineurs est inclus dans la référence de la chaine (exemple : 91PX050 = 50 entraineurs)

PAS ET JAUGE	MARQUE				
	N° inscrit — Ex : 72 = pas 3/8, jauge 0.050"(1.3 mm)				
	OREGON	CARLTON	STIHL	OZAKI	WINDSOR
3/8 LP 043 (1,1mm)	90 SG	N4C	61 PMMC3	ZK4390LP	43RG
3/8 LP 050 (1,3mm)	91 VX	N1C	63 PM	ZK5091LP	50R
3/8 0,050 (1,3mm)	72 DPX	A1EP	33 RM	ZK50A72SC	50A
3/8 0,058 (1,5mm)	73 DPX	A2EP-BL	35 RM	ZK58A73SC	58A
3/8 0,063 (1,6mm)	75 DPX	A3EP BL	36 RM	ZK63A75SC	63A
325 0,050 (1,3mm)	20 BPX	K1C BL	23 RM	ZK50J20SC	50J
325 0,058 (1,5mm)	21 BPX	K2C BL	25 RM	ZK58J21SC	58J
325 0,063 (1,6mm)	22 BPX	K3C BL	26 RM1	ZK63J22SC	63J

Maintenant que vous avez toutes les informations, il vous suffit de renseigner vos résultats sur notre site (Notre gamme – Coupe – Chaîne de tronçonneuse) :